OKYANUS
ANSİKLOPEDİK
SÖZLÜK

6

Kuş
Müt

OKYANUS

ANSİKLOPEDİK SÖZLÜK

cem yayınevi

OKYANUS
ANSİKLOPEDİK SÖZLÜK

Pars TUĞLACI

6

cem yayınevi

ve *A. acutifolius* Türkiye'de yetişir. *A. plumosus* evlerde pencere önlerinde saksılar içerisinde yetiştirilen ince tüy gibi dallı bir türdür. *A. flacatus* saksılarda süs bitkisi olarak yetiştirildiği gibi aynı zamanda karanfil ve benzeri değerli çiçekler etrafına konur. *A. tenuifolius* ormanlar ve maki içerisinde yabanî olarak yetişir. [*Lat.* ve *ing. Asparagus; Fr.* Asperge]; ◉ **Alman ~ı**, *trm.* Başı sivri, yenilen kısmı beyaz ve kabuğu ince bir kuşkonmaz çeşidi; ◉ **tıbbi ~**, *bot.* Avrupa, Trakya ve Doğu Anadolu'da yabanî olarak rastlanan fakat daha çok kültürü yapılan 50-150 sm. boyunda, çok yıllık otsu bir kuşkonmaz türü. Toprak altında bir rizomu vardır. Gövde otsudur, filloklatlar yesi ve kısa iğneler biçimindedir. Yaprakları zarımsı küçük pullar şeklindedir ve çabuk düşücüdür. Sarımsı-yeşil renkli çiçekleri teker teker veya çift olarak yaprakların koltuğunda bulunur. Meyva kırmızı bir bakkadır. Kök ve rizomları *(Radix Asparagi)* şekerler, mannit, koniferin *(şeker olarak glikoz taşıyan bir glikozit)*, asparajin ve vitaminler *(A, C)* tasır. İdrar söktürücü olarak kullanılır. Özellikle kalb yetersizliklerinden ileri gelen ödemelerin bosaltılmasında kullanılır. İlkbaharda rizomdan süren genç gövde sürgünleri asperj adı altında makbul bir sebze olusturur. [*Lat. A. officinalis; Fr.* Asperge commune, asperge officinale]. ◘ *ŞEKİL: 477.*— **SEBZELER**.

~ çizgili yaprak böceği, *zool.* Kınkanatlılar *(Coleoptera)* takımının, Yaprakböcekgiller *(Chrysomelidae)* familyasına giren bir böcek türü. Protoraksı kırmızı, elitları mavimsi-yeşil olup üzeri açık sarı işaretlidir. 7 mm. olur. Kuşkonmaza zarar verir. [*Lat. Srioceris asparagi; ing.* Asparagus beetle; *Fr.* Criocère].

~ noktalı yaprak böceği, *zool.* Kınkanatlılar *(Coleoptera)* takımının Yaprakböcekgiller *(Chrysomelidae)* familyasına giren bir böcek türü. Kahverengimsi olup elitralarının üzerinde büyük kara lekeler vardır. Kuşkonmaza arız olur. [*Lat. Crioceris 12-punctata; ing.* Spotted asparagus beetle; *Fr.* Criocère].

uşku*, i. Güvensizlikten, işkilden doğan uyanıklık: *Adamcağız hep kuşkuda.* [*Osm.* Şüphe; *ing.* Suspicion; *Fr.* Soupçon].

uşkucu*, s. § ❶ Kuşku duyan, her şeyden kuşkulanan *(kimse).* [*Osm.* Şüpheci; *ing.* Suspicious, distrustful; *Fr.* Soupçonneux, -euse]; § ❷ *fels.* Hiç bir şeyde olumlu veya olumsuz bir yargıya varamayan. [*ing.* Hesitating, undecided, irresolute; *Fr.* Irrésolu,-ue, hésitant,-ante, indécis].

ışkuculuk*,-ğu, i. *fels.* Olumlu veya olumsuz hiç bir kesin yargıya varmayan ve hep kuşku içinde olması bilgi için gerekli bulan doktrin. [*Osm.* Şüphecilik; *ing.* Scepticism; *Fr.* Scepticisme].

uşkulandırmak (-i),f. Kuşkuya düşürmek. [*Osm.* Şüphelendirmek; *ing.*To excite suspicion, to make suspicious, to inspire mistrust; *Fr.* Inquiéter].

ışkulanmak*, nsz. f. Kuşkuya kapılmak. [*Osm.* Şüphelenmek; *ing.* To feel nervuos or suspicious; *Fr.* S'inquiéter].

ışkulu, s. § ❶ Kuşkuda olan, en olmayacak seylerden kuşkulanan, kuşkucu. [*Ing.* Suspicious; *Fr.* Inquiet,-ète]; § ❷ Kuşku belirten, kuşku ifade eden.

~ uyku avin bekçisidir, *at.* Ufak bir tıkırtıdan uyanacak kadar hafif uyuyan ve tetikte olan kimse, evin bekçiliğini iyi yapıyor demektir.

ışkusuz, s. § ❶ Kuşkusu olmayan, işkilsiz. [*Ing.* Quiet; *Fr.* Calme, tranquille]; § ❷ z. Kuşkuya yer vermeyecek şekilde.

şkusuzluk,-ğu, i. Kuşkusuz olma hali. [*Ing.* Quietness; *Fr.* Tranquilité].

şlak,-ğı, i. *esk. T.* Avlanacak kuşları bol olan yer. [*Ing.* District abounding with birds; *Fr.* Endroit plein d'oiseaux de chasse].

şlamak, f. *arg.* Çok çalışmak: *İmtihana üç gün kala öyle bir kuşladı ki sorma.* [*ing.* To study very hard].

kuşlar, ç. i. *zool.* Çok hücreli hayvanlardan omurgalılar *(Vertebrata)* dalının beşinci sınıfı. Vücutları tüylerle örtülüdür. Yürekleri 4 odalıdır. Sıcakkanlıdırlar. Ön ayakları değişmiştir. Boynuz maddesinden yapılmış bir gagaları vardır. Dişleri bulunmaz. Bazı kemiklerinin içi boştur ve deri altında hava keseleri vardır. Bunlar uçmayı kolaylaştırmak içindir. Dişi ve erkek eşeyleri bazan benzer, bazan ayrı renklerde olurlar. Mevsime ve yaşa göre de tüylerin rengi değişebilir. Yumurtaları büyük olup kireçli bir örtü ile örtülüdürler. Bu türü kapsayan taşıl kuşlar *(Saururae)* ve bütün yaşayan kuşları içine alan öz-kuşlar *(Ornithurae)* olmak üzere iki alt sınıfı vardır. [*Osm.* Tayyur; *Lat.* ve *ing. Aves; Fr.* Oiseaux]. ◘ *TABLO: 18.*— **HAYVANLAR ÂLEMİ**; ◘ *TABLO:* **KUŞ TAKIMLARI**.

kuş.lokumu, b. .i *mutf.* ◘ **Kuş**.

kuşluk,-ğu,i, *esk. T.* Günün sabahla öğle arasındaki bölümü: *Birkaç gün sonra bir kuşluk vaktiydi. Şakır şakır yağmur yağıyordu.* [*ing.* Forenoon, lunch; *Fr.* Première moitié du temps qui s'écoule depuis le point du jour jusqu'à midi, matinée, avant-midi].

~ namazı, *tasav.* Celvetiye tarikatı mensuplarının kıldıkları nafile namazlardan biri. *(Güneş bir iki mızrak boyu yükselince, önce işrak namazı, sonra da altı rekâtlık kuşluk namazı kılınırdı. Celvetîler akşam namazından sonra da eyyabin namazını kılarlardı).*

~ vemeği. Kusluk vakti yenilen yemek. [*Ing.* Early lunch, brunch; *Fr.* Déjeuner].

kuş.mantarı, b. i. ◘ **Aspergillus**.

kuşmar, i. Kus avlamak için hazırlanmıs tuzak, kuş tuzağı. [*Ing.* A kind of bird trap; *Fr.* Sorte de trappe d'oiseau].

kuş.otu, b. i. *bot.* ◘ **Kanaryaotu**.

kuş.örümceği, b. i. *zool.* Eklembacaklı hayvanlardan Örümceğimsiler *(Arachnoidea)* sınıfının Örümcekler *(Araneida)* takımına giren bir türü. Uzunluğu 5 sm. Büyük ve tüylüdür. Güney Amerika'da yaşar. [*Lat. Avicularia avicularia; Ing.* Bird spider; *Fr.* Avicularie].

kuş.palazı, b. i. *patol.* ◘ **Difteri**.

kuş.piresi, b i. *zool.* Eklembacaklı hayvanlardan Pireler *(Siphonaptera)* takımının, *Dolichopsyllidae* familyasından, 2-3 mm. boyunda, ön göğsü taraklı pire. Tavuk, güvercin ve çeşitli dağ kuşlarından, seyrek olarak insanlardan kan emer. Türkiye'de tavuk ve güvercinlerde rastlanmıştır. [*Lat. Ceratophyllus gallinae; ing.* European chicken flea; *Fr.* Puce des oiseaux].

kuş.sütü, b. i. */«Bulunmayan şey» anlamında bazı deyimlerde geçer/*, [*ing.* «Bird's milk» A non-existent or unobtainable thing; *Fr.* Objet introuvable]; ◉ **~ den (kuşsütüyle) turna yoğurdundan başka herşey var (kuşsütü eksik değil)**, *dey. (Ziyafet hk.) «Her şey var, hiç eksiği yok»* anlamında kullanılır.

~ ile beslemek (beslenmek), *dey.* Hiç eksiksiz ve özenle beslemek *(beslenmek).* [*Ing.* To look after someone with all possible care].

kuş.tüyü, b. i. § ❶ Yatak, yorgan, yastık v.b. yapımında kullanılan ve bazı kuşlardan elde edilen yumuşak tüy. [*ing.* Feather; *Fr.* Plume d'oiseau]; § ❷ s. Bu tüylerle doldurulmuş olan: *Kuştüyü yatak.* [*Ing.* Soft; *Fr.* De plume d'oiseau].

~ gibi, *dey. (yatak, yastık ve benzeri şeyler hk.)* Yumuşacık, çok yumuşak. [*Ing.* Soft; *Fr.* Mou, molle].

~ gibi hafif, *dey.* Son derece hafif. [*ing.* Very light; *Fr.*Très léger (légère)].

kuş.üvezi, b. i. *bot.* ◘ **Üvez**.

kuş.üzümü, b. i. bot. Küçük taneli koyu renk çekirdeksiz üzüm. [*Ing.* Currants; *Fr.* Raisin s à petits grains].

kuş.yemi, b. i. *bot.* Birçenekliler *(Monocotyledoneae)* sınıfının, Buğdaygiller *(Gramineae)* familyasından, durgun sularda yetişen bir bitki ve bunun küçük taneleri. [*Lat.* Phalaris canariensis; *Ing.* Canary grass; *Fr.* Alpiste, phalaris, baldingera, herbier, roseau panaché].

kut¹, i. *esk. T.* Talih, uğur, baht; Mutluluk. [*ing.* Luck, good luck, prosperity, happiness; *Fr.* Chance, bonheur].

kut², /kût/, i. *Osm. Ar.* ve *Fars. esk.* Kale, hisar. [*Ing.* Fortrees, castle].

kut³/kût/, i. *Osm.* < *Ar. esk.* Yaşamak için gerekli yiyecek, azık, rısk. [*Ing.* Food, nourishment, livelihood, sustenance]; ◉ **~ lâyemut**, Ancak ölmeyecek kadarlık yiyecek. [*Ing.* Bare subsistence]; ◉ **kut-ı mesih**, Hurma, şarap; ◉ **~ ı ruh**, Ruhu besleyen gıda; ◉ **~ ı uşşak** *(«âşıkların gıdası»)*, Öpüş.

kûtah, kûteh, s. *Fars. kûtâh.* veya *kûteh. esk.* Uzun olmayan, kısa. [*ing.* Short; *Fr.* Court, -e]; ◉ **~ âstin** *(kûteh-âstin)*, Iyi görünerek başkalarının fenalığını düşünen; ◉ **~ bâl**, Kısa boylu; ◉ **~ bin** *(kûtehbin, kûtah-nazar veya kûteh nazar)* Kısa görüşlü, ileriyi göremeyen; ◉ **~ dest**, Kısa elli; Hasis, cimri; ◉ **~ endiş**. Düşüncesiz, bir işin nereye varacağını önceden düşünmeyen; ◉ **~ pâ**, Kısa ayaklı, bodur; ◉ **~ ter**, Çok kısa; ◉ **~ terin**, En kısa.

kutan, i. *gürcüce. h.d.* § ❶ Büyük pulluk. [*Ing.* Large plough]; § ❷ Perde ayaklılardan, balıkla beslenen, uzunkanatlı, büyük bir kuş. [*Fr.* Grande charrue à plusieurs socs].

kutbiyat, i. *Ar. kutb* > *osmanlıca kutbiyyet'den.) esk. fiz.* § ❶ Pusula ibresinin kutba dönme özelliği; § ❷ *tasav.* Kutup mertebesine erme hali. [*ing.* Polarity; *Fr.* Polarité]; ◉ **~ i kübrâ**, *tasav.* Manevî rütbelerin en yücesi.

Kutigur'lar, ç. öz. i. Atilla'nın kurduğu Büyük Hun imparatorluğunun içinde bir topluluk. Imparatorluk yıkıldıktan sonra Utigur'larla birlikte doğuya göç ederek, M.S. 460'ta, Azak deniziyle Karadeniz arasındaki bölgeye yerleştiler. Sonradan her iki topluluk, «*karışık*» anlamına gelen *bulgar* adını aldılar. Kutigur'lar, Özi *(Dnieper)* ve Turla *(Dniester)* arasında bir süre kaldıktan sonra, avar baskısından kurtularak Balkanlar da Asparuh yönetiminde bir devlet kurdular. *(679).*

kutikula, i. *bot.* ve *zool.* ◘ **Kütikül**.

kutikül, i. *Fr. cuticule.* § ❶ *bot.* Bitkilerin topraküstü organlarında deri doku *(epiderma hücrelerinin)* üzerini kaplayan ve su geçirmez kütin maddesinden yapılmış olan ince zar. [*Lat. Cuticula; ing.* Cuticle]; § ❷ *zool.* Omurgasız hayvanlarda bir sıra hücreden yapılmış olan üstderinin dış yöne salmış olduğu hücresiz koruyucu tabaka. [*Osm.* Beşere; *Ing.* Cuticle].

kutiküler, s. *Fr. cuticulaire. bot.* Kutiküladan yapılan: *Kutiküler transpirasyon.* [*Ing.* Cuticular].

~ transpirasyon, *bot.* ◘ **Transpirasyon**.

kutil¹, i. *Fr. coutille.* Eskiden Fransa'da Kutilye adı verilen bir çeşit askerin silâhlarını belirten terim; bunlar, kısa ve enli hançer *(dağa)*, veya öküzdili denilen kargı cinsi ve geniş namlulu silâhlardır.

kutil², i. *Fr. coutil. dok.* Genellikle renkli veya düz çubuklu ve bazen de jakar desenli olarak dokunmuş, dimi armürlü ve çok sık bir tür yatak veya şilte yüzü. [*Ing.* Drill, twill; duck]; ◉ **ipekli ~**, Bir yüzü parlak saten görünüşlü ve kadın korsajları yapımında kullanılan çok sağlam bir tür ipek kumaş. *(İpekli kutil, genellikle atkısı ve çözgüsü çok sık olan satenden dokunur).* [*Ing.* Silk drill; *Fr.* Coutil de soie].

kutlama, i. § ❶ Kutlamak eylemi. [*Ing.* Celebrating, congratulating; *Fr.* Action de fêter]; § ❷ Kutlama töreni. [*ing.* Celebration; *Fr.* Félicitation].

kutlamak (-i), f. Mutlu bir olgu dolayısıyle buna sevindiğini birine söz yazı veya armağanla anlatmak. [*Osm.* Tebrik etmek; *ing.* To celebrate, to congratulate; *Fr.* Fêter, célébrer].

☆ *Eşanl.* **kutlulamak**.

kutlanmak, nsz. f. Kutlamak işine konu olmak. [*Osm.* Tebrik edilmek; *ing.*To be ce-

lebrated, to be congratulated; *Fr.* Être fêté, célébré].

kutlaşmak (-le), f. Birbirini kutlamak. [*Ing.* To celebrate one another; *Fr.* Féliciter réciproquement].

kutlu*, s. *esk, T. kut.* § ❶ Uğurlu. [*Osm.* Mübarek; *ing.* Lucky, fortunate, auspicious, happy; *Fr.* Heureux,-euse, content]; § ❷ i. Kadın ve erkek adı.

— **gün doğuşundan (bellidir).** *(Kutlu yaz yağışından), at.* Mutlu sonuç verecek işler, daha başlangıçta ve aldığı yönden belli olur.

— **kılıç.** ◘ Kılıç.

— **olsun,** *dey.* «*Uğurlu olsun, bolluk ve iyilik getirsin*» anlamına bir kutlama sözü. [*Ing.* Good luck best wishes congratulation, happy returns].

kutlulamak* (-i), f. Kutlamak. [*Ing.* To offer congratulations to someone *(on a feast day, etc.); Fr.* Fêter, célébrer].

kutn, i. *Osm.* < *Ar. kutn. esk.* § ❶ Pamuk bitkisi. [*Lat. Gosrypium; ing.* Cotton, cotton plant]; § ❷ Pamuk bitkisinden elde edilen ürün, pamuk.

kutnî /kutnî/, s. ve i. *esk.* § ❶ Pamukla ilgili; § ❷ Pamuktan yapılmış pamuklu kumaş. [*Ing.* Of cotton, of absorbent cotton]. ◘ Kutnu.

kutnu, i. *Osm.*< *Ar. kutnî.* Pamuk veya ipekle karışık pamuktan dokunmuş, kalın ve ensiz kumaş çeşidi. *(Çoğunlukla tes rengi üzerine sarı çubuk desenli olurdu. Önceleri kadın entarisi yapmakta, sonraları döşemelik olarak kullanıldı. Kutnii hint adı verilen ve Hindistan'da yapılanları, Avrupa kutnilerinden daha sağlam ve makbuldü).* [*Ing.* Kind of silk and cotton cloth; *Fr.* Cotonneux, sorte de satin mêlé de coton]; ◉ Mısır — su, Sıkı dokunmuş bir cins pamuklu kumaş, dimi.

kutp, i. ◘ Kutup.

kutr, i. ◘ Kutur.

kutranî /kutrânî/, s. *Osm.* < *kutr. esk.* Kutr ile ilgili.

— **kaplama,** *den.* ◘ Kaplama.

kutren z. *esk.* Kutur bakımından, kutur itibariyle.

kutranî /kutrânî/, s. *Osm.* < *Ar. kutr. esk.* Kutr ile ilgili.

kutsal*, s. (a) Çok derin bir dinî saygı uyandıran veya uyandırması gereken; (b) Tapınacak veya yolunda can verilecek derecede sevilen ve üstüne titrenilen; (c) *fels.* Değişmez, dokunulmaz, tartışılmaz, ulu ve kutlu sayılan, karşı çıkılmaması gereken: *Kutsal bir hak.* [*Osm.* Mukaddes; *ing.* Sacred; *Fr.* Sacré,-ée].

☆ *Eşanl.* **kutlu.**

— **bitkiler bilimi,** *bot.* ◘ Bitki.

— **çamaşırlar,** *din.* ◘ Çamaşır.

— **dikenler,** *din.* ◘ Diken.

— **ekmek,** *din.* ◘ Ekmek.

— **ilkbahar,** *tar.* ◘ İlkbahar.

kutsallaşmak, nsz. f. Kutsal hale gelmek.

kutsallık*,-ğı, i. Kutsal olma hali. [*Osm.* Mukaddeslik, kutsiyet; *ing.* Sanctity, sacredness, holiness, saintliness; *Fr.* Sainteté, divinité].

kutsamak* (-i), f. Kutsal tanımak. [*Osm.* Takdis etmek; *ing.* To sanctify or consecrate, to venerate, to idolize; *Fr.* Sanctifier, consacrer].

kutsî, kudsî, s. *Osm.* < *Ar. kuds. esk.* § ❶ Kutsal, mukaddes. [*Ing.* Sacred, holy; *Fr.* Sacré, saint, divin]; § ❷ İlâhî, Tanrı ile ilgili olan; § ❸ *esk.* Lâhuti; § ❹ i. Erkek adı; ◉ **alem-i —,** Melekler âlemi; ◉ **hâdis-i —,** Tanrı tarafından ilham olunarak Hz. Muhammed tarafından söylenmiş olan hadisler.

kutsiyât /kutsiyât/, ç. i. *esk.* İlâhî âleme mensup veya ilişkin olan işler.

kutsiye, s. *esk.* Kutsi'nin dişili; ◉ **kuvve-i —,** Kutsal kuvvet, ilâhî güç.

kutsiyet,-ti, i. *Osm.* < *Ar. kudsiyyet. esk.* ■ Kutsallık.

kutsuz*, s. Uğursuz, kötü. [*Osm.* Menhus; *ing.* Unluck, inauspicious; *Fr.* De mauvaisa augure].

— **kuşun yuvası doğan yanında olur,** *at.* Talihsiz kişi, her an kendisine saldıracak güçlü kimselerle yan yana bulunur.

kutsuzluk,-ğu, i. Kutsuz olma hali. [*Ing.* Bad luck; *Fr.* Mauvais augure, guignon, malheur].

kutta /kuttâ/, i. *Osm.* < *Ar. kâtı. esk.* Kesenler, kesiciler; ◉ **— i tarîk (kutta-üt-tarik),** Yol kesenler, haydutlar, eskiyalar.

kutu, i. *Yun. kution.* § ❶ İnce tahta, mukavva, plâstik, teneke gibi hafif şeylerden yapılmış kapaklı veya kapaksız, çok çeşitli biçim ve boyutlarda, içine çesitli nesne konulabilen, taşınabilir koyacak: *Kibrit kutusu. Kalem kutusu.* [*Ing.* Small box or case with a cover; *Fr.* Boîte]; § ❷ *mec. (Bir yerde, kimsede veya şeyde)* İyi veya kötü özelliğin fazlalığını belirtir: *Fesat kutusu;* § ❸ *esk.* Kilenin sekizde biri olan ve tahıl ölçmeye yarayan teneke ölçek; § ❹ *elek.* Elektrik akımı devrelerinde birleştirme yapmak veya akımı bir veya daha fazla kollara ayırmak için kullanılan araç. [*Ing.* Box; *Fr.* Boîte]. ☆ *Eşanl.* **buat;** § ❺ *metrol. esk.* Taneli ürünlerde kullanılan bir çesit ölçek. *(Bir kutu 3.210 kg. 8 kutu bir kile /ortalama 25 kg./ gelir);* § ❻ s. Kutunun alabildiği kadar: *Bir kutu şeker yediler.* [*Ing.* Box; *Fr.* Boîte]; § ❼ Kutu şeklinde olan; ◉ **— nun kapağını açtırmak,** *dey.* Birini kızdıracak veya kışkırtarak, söylemek istemediği şeyi söylemeye zorlamak; ◉ **açtırma — yu söyletme kötüyü,** *at.* Söyleyecek birçok kötü sözleri olan birine fırsat verilmemesini öğütler. [*Ing.* Don't force disagreable revelations against yourself]; ◉ **akıl — su,** *dey.* ◘ **Akıl;** ◉ **ateş — su,** *demir.* Lokomotif kazanında yakıtın yandığı yer. [*Ing.* Fire box; *Fr.* Boîte à feu]; ◉ **bağlama — su,** *bayınd.* Lâğım şebekesine bağlı bir lâğım kutusundan meydana gelen yapı; genellikle yaya kaldırımının altına yerleştirilir ve kıyıdaki evlerin lâğım boruları çeperlerinde açılan deliklerle buraya dökülür. [*Ing.* Adapter box; *Fr.* Boîte de branchement]; ◉ **bağlantı — su,** *elek.* ◘ **Bağlantı;** ◉ **batarya — su,** *elek.* ◘ **Batarya;** ◉ **boya — su,** Ressamların boyaları ve fırçaları koydukları, içi taksimatlı küçük ve elde taşınır kutular; ◉ **buji (bisel) — su,** *demir.* İçinde bujinin *(biselin),* taşıtın o noktasındaki yükü taşımasını ve seyir sırasında istenilen bütün konumlara gelmesini sağlayan dönme ve eklem tertibatları bulunan kutu. [*Ing.* Bogie box, pony-truck box; *Fr.* Boîte de bogie, boîte de bissel]; ◉ **buhar — su,** *demir.* Buhar kolektörü ile silindir dağıtıcıları veya yüksek basınçlı silindirler ile alçak basınçlı silindirler arasında kalan boşluklardan her biri. [*Ing.* Steam chest; *Fr.* Boîte à vapeur]; ◉ **çekmece — su,** *demir.* İçinde çekmecenin gidip geldiği bölme. [*Ing.* Drawer box; *Fr.* Boîte à tiroir]; ◉ **dağıtım — su,** *elek.* ◘ Dağıtım; ◉ **dağıtma — su,** *telekom.* ◘ Dağıtma; ◉ **dikiş — su.** ◘ **Dikiş;** ◉ **dingil — su, gres — su, yağ — su,** *demir.* Bir demiryolu taşıtının dingil başlığını taşıyan ve yağlamasını yapan tertibat. [*Ing.* Axle-box, grease-box; *Fr.* Boîte d'essieu, boîte à graisse, boîte à huile]; ◉ **direksiyon — su,** *otom.* İçinde ön tekerleklerin kumanda organları bulunan karter. [*Ing.* Steering gear box, steering gear housing; *Fr.* Boîte de direction]; ◉ **dolaşım — su,** *tekn.* Bir eşanjörün, borularda dolaşan akışkanın dağılmasına yarayan kısmı. [*Ing.* Circulation box; *Fr.* Boîte de circulation]; ◉ **duman — su,** *demir.* Bacadan çıkmadan önce dumanların toplandığı kısım. [*Ing.* Smoke-box; *Fr.* Boîte à fumee]; ◉ **enfiye — su,** *mec.* ◘ **Enfiye;** ◉ **fırın — su,** *tekn.* Bir rafineri fırının borularını sızdırmasız olarak birleştirmeye yarayan ve sökülebilen civatalar yardımıyle boruların temizlenmesini sağlayan çelik bağlantı parçası. [*Ing.* Kiln box, furnace box; *Fr.* Boîte de four]; ◉ **film — su,** X ışınlarını geçiren yassı kutu. *(Röntgen filmi, ışıktan korunmak amacıyle bunun içinde saklanır);* ◉ **hava — su,** *met.* Bir boru şebekesini beslemek için hava gönderilen madenî kutu. *(Eritme fırınında hava kutusu, fırın gömleğinin çevresinde bir çember meydana getirir. Konvertisörde, silindir biçiminde olan hava kutusu, cihazın alt kısmında bulunur).* [*Ing.* Air-box; *Fr.* Boîte à vent]; ◉ **ilk yardım — su,** *tıp.* Bir kaza anında en çok işe yarayacak ilâç ve âletlerin saklandığı kutu. [*Ing.* First aid kit, first aid ease; *Fr.* Boîte de secours]; ◉ **kapalı —,** *dey.* § ❶ Hakkında bir şey bilinmeyen, sır vermeyen. [*Ing.* Mystery, secret, a very reserved or discreet person; *Fr.* Mystérieux,-euse, secret]; § ❷ Dış dünya ile ilgisi olmayan içe veya belirli bir çevreye kapanmış; ◉ **kavrama — su,** *mad. olc.* Bir kuyunun beton kaplanmasında yerleştirilen ve içine kavrama direğinin ucu sokulan tahta veya dökümden üstü açık kutu. [*Ing.* Clutch box, coupling box; *Fr.* Boîte à moise]; ◉ **klape — su,** *tekn.* İçinde bir klapenin hareket ettiği ve milinin bulunduğu boşluk. [*Ing.* Clack-box; valve chest; Boîte à clapet]; ◉ **köpük — su,** *mad. oc.* İçi sıkıştırılmış köpükle dolu, çift köşebentten meydana gelen tertibat; açılan bir kuyuda sızdırmazlık sağlamak için dip kısma yerleştirilir. [*Ing.* Moss box; *Fr.* Boîte à mousse]; ◉ **kum — su,** § ❶ *demir.* Lokomotifin üzerine yerleştirilen ve içinde ince kum bulunan kutu, motris tekerleklerinin yapışma gücünü arttırmak için, gerektiğinde bu kum tekerleklerin önüne gelecek şekilde ray üzerine dökülür. [*Ing.* Sand-box; *Fr.* Boîte à sable]; § ❷ *bayınd.* İçi kum dolu çeperleri esnek, silindir biçiminde madenî kutu; köprü veya tünel kemerlerini taşıyan düşey elemanların altına yerleştirilir. *(Kutuların dibine açılan delikler, kumun her kutudan eşit olarak boşalmasını ve böylece kemer kalıbının sökülmesini sağlar).* [*Ing.* Sand-box; *Fr.* Boîte à sable]; ◉ **maça — su,** *met.* İçinde döküm kalıbının maçaları yapılan kutu. *(Maçaların elle veya makine ile yapımında kullanılır).* [*Ing.* Core box, *Fr.* Boîte à noyau]; ◉ **müzik — su,** *müz.* İçinde bir ses çıkarma mekanizması bulunan kutu veya küçük kasa. *(Bir anahtarla içteki manivela veya yay kurulur, işlemeye başlayınca melodiler duyulur).* [*Ing.* Musical box. *Fr.* Boîte à musique]. ◉ **posta — su,** Genellikle bir duvara çakılmış veya dayanak üstüne yerleştirilmiş olan, posta yoluyle gelen mektup, v.b. nin atılması için açık bir kısmı bulunan kutu. [*Ing.* Letter box, posting box, post office box (P.O.B.)]; ◉ **rulman — su,** *demir.* Bir rulman yardımıyla dingil başlığına oturtulan dingil kutusu. [*Ing.* Bearing box, roller box; *Fr.* Boîte à rouleaux]; ◉ **saman — su,** *met.* Isıl işlemle işlenecek ve özellikle semantasyon uygulanacak parçaları hava etkisinden korumak için kullanılan dökme demir veya saçtan yapılmış kap. [*Ing.* Cement box; *Fr.* Boîte de cément]; ◉ **soğutma — su,** *met.* Bir yüksek fırında, hazne üstünü *(çeperlere yerleştirilmiş gömlek),* hava üfleme veya curuf borularını *(silindir gömlek)* soğutmak için kullanılan su dolaşımlı madenî örtü. [*Ing.* Cooling box, refrigerating box; *Fr.* Boîte réfrigérante]; ◉ **supap — su,** *demir.* İçinde supapın hareket ettiği madenî kutu. [*Ing.* Valve case; *Fr.* Boîte à soupape]; ◉ **vites — su,** *otom.* İçinde vites değiştirme mekanizması bulunan karter. [*Ing.* Gear box; *Fr.* Boîte de vitesses]; § ❶ *(geniş anl.)* Bu mekanizmayı meydana getiren çeşitli organların tümü. [*Ing.* Gear box; *Fr.* Boîte de vitesses]; ◉ **yağ — su,** bayınd. Bent sularındaki yağlı maddeleri gidermeye yarayan cihaz. [*Ing.* Grease-box; *Fr.* Boîte à graisse].

— **fotoğraf makinesi,** *fot.* Genellikle kutu biçiminde, küçük boy fotoğraf makinesi. [*Ing.* Box camera, reflex camera; *Fr.* Appareil rigide à chambre de forma rectangulaire].

— **gibi,** Küçük fakat kullanışlı ve şirin: *Kutu gibi bir ev.* [*Ing.* Small and cosy

(room, house); Fr. Comfortable *(demeure, logis)*].

~ **kapağı**, Eskiden yapılan bir çeşit saç şekli. [*Ing.* A kind of headdress formerly worn by women].

~ **lâyemut**, *dey.* Açlıktan ölmeyecek kadar yiyecek.

kutû /kutû/, ç. i. *Osm.* < *Ar. kat. esk.* Kesintiler, bölükler, parçalar. [*Ing.* Cuts, sections]; ◎ ~ **ı mahrûtiye**, *mat. esk.* Koni biçimindeki parçalar veya düzlem kesitleri. [*Ing.* Conic sections].

kutub, i. ◘ Kutup.

kutucu, i. Fabrika v.b. yerlerde kutulama işini yapan işçi. [*Ing.* Box maker; *Fr.* Layeter]

~ **usta**, *teşk. tar.* Osmanlı sarayında, harem dairesinde hizmet eden kalfalardan birinin adı. *(Görevi sultanların, «kadın» ların, ikballerin giyim ve süslenmelerine hizmet etmekti. Sonraları sultanlarla kadınların kutu ustaları, ayrı kişiler oldu).*

kutulama, I. Kutulamak eylemi; *Kutulama* servisi. [*Ing.* Boxing; *Fr.* Action d''emboiter].

kutulamak, geçl. f. Kutuya koymak, kutuya yerleştirmek. [*Ing.* To box; *Fr.* Emboiter, encaisser].

kutup.-tbu, i. *Osm.* < *Ar. kutb.* § ● *astr.* ve *coğr.* Yeryuvarlağının, ekvatordan en uzak olan ve yer ekseninin geçtiği varsayılan iki noktasından her biri [*Lat. Polus; Ing.* Pole; *Fr.* Pôle]; § ● Gökküresinin, dolayında döndüğü varsayılan ekseninin iki ucundan her biri, [*Ing.* Pole; *Fr.* Pôle]; § ● *fiz.* Elektrik akımını meydana getiren gerilim ayrılığının en yüksek derece yi bulduğu iki noktadan her biri. [*Ing.* Pole; *Fr.* Pôle]; § ● Bir mıknatıs demirinin iki ucundan her biri; § ● *mec.* Bir konuda yüksek bilgisi ve yetkisi olan kimse, § ● Dönen bir çark veya tekerleğin dingili. [*Ing.* Axle of a wheel; *Fr.* Essieu d'une roue]; § ● Birbirine karşıt olan iki noktadan veya iki şeyden her biri. [*Ing.* Pole; *Fr.* Pôle]; § ● *esk.* Bir tarikatın kurucusu veya en büyüğü. [*Ing.* Chief, center of influence]; § ● Bir kavmin veya grupun en seçkini; § ◍ *anat.* İki ucu olan bir organın en son noktası: *Midenin üst kutbu. Böbreğin alt kutbu.* [*Ing.* Pole; *Fr.* Pôle]; § ◍ *tasav.* Manevî derecelerin en yükseği. *(Sofilere göre, tarikatta dereceler, talib, mürid, salik, tahir, vâsil, kutb olmak üzere 7 tanedir. Kutb kendisine sığınıldığı zaman gavs adını alır. /◘ Gavs/. Her devirde Tanrı tarafından kendisine tasarruf kudreti verilmiş bir kutb bulunur. Kutb yerine, kutbül aktab, kutbül ekber, kutbül irşad deyimleri de kullanılır);* § ● *tekn.* Bir küresel cismin çevresinde döndüğü eksenin iki ucundan her biri. [*Ing.* Pole; *Fr.* Pôle]; § ● *elek.* Bir elektrik üretecinin dış iletkenlere bağlanmasını sağlayan uçlardan her biri. [*Ing.* Pole; *Fr.* Pôle]; ◎ **kutbî âlem** (**kutbî sema veya kutbî semavî**), *esk.* Yerküreninin merkezinden geçtiği ve ekvator düzlemine dik olduğu varsayılan hattın gökküreyi deldiği iki noktadan her biri; ◎ **kutbî arz**, esk. Kuzey kutbu. [*Ing.* Pole of the earth]; ◎ **kutbî bürûc** (**kutbî felek**), *esk.* Kâinatın varsayılan iki kutbundan her biri. [*Ing.* Pole of the spheres]; ◎ **kutbî cenubî** (**kutbî coğrafiyî cenubî**), *esk.* Güney kutbu. [*Ing.* South Pole]; ◎ **kutbî coğrafî** *esk.* Yer kürenin iki kutbundan her biri. Meridyenlerin kesiştiği kabul edilen iki noktadan her biri; ◎ **kutbî hakikî** (**kutbî mar'î**), *esk.* Kutup yıldızının, asıl yörüngesinden farklı olarak çizdiği kabul edilen eliptik yörüngesinin büyük ve küçük çaplarının kesişme noktası; ◎ **kutbî izafî**, *esk.* Kutup yıldızının herhangi bir andaki durumuna göre belirlenmiş olan kutup noktası; ◎ **kutbî semavîyî cenubî**, *esk.* Gökküreanin ekvatorun altında bulunan güney kutbu; ◎ **kutbî semavîyî şimalî**, *esk.* Gökküreanin ekvatorun üstünde bulunan kuzey kutbu; ◎ **kutbî şimalî** (**kutbî coğrafiyî şimalî**), *esk.* Kuzey kutbu; ◎ **kutbun kayması**, *coğr.* Geçmiş jeoloji çağlarında, Yer'in her iki kutbunun yerinin değişmiş olması; ◎ **ara** ~, *magn.* Bazı mıknatıslarda, iki ana kutup arasındaki kutup; ◎ **artı** ~, *fiz.* ◘ Artı; ◎ **ayrı** ~ **lar**, *magn.* Bir magnetik cisimde iki karşıt mıknatıslanma bölgesini ayıran kutuplar. [*Ing.* Consequent pole; *Fr.* Pôle consécutif]; ◎ **besler** ~, *biy.* Heterolesit yumurtalarda, dâller kutbun karşısında bulunan, vitellüsçe zengin ve daha ağır olan bölge. [*Ing.* Vegetative pole; *Fr.* Pôle végétatif]; ◎ **bir A noktasının bir C koniğine göre kutup doğrusu**, *A'nın C* koniğine göre eşlenik noktaların geometrik yeri. [*Fr.* Polaire d'un point A par rapport à une conique C]; ◎ **bir A noktasının, ikinci dereceden bir Ω yüzeyine göre kutup düzlemi**, *mat. A'nın Ω'ye* göre eşlenik noktalarının geometrik yeri. [*Fr.* Plan polaire d'un point A par rapport à une quadrique Ω]; ◎ **bir dairenin kutbu**, *mat.* Bir küre üzerinde bu daire düzlemine dik olan çapın uçlarından her biri. [*Ing.* Pole of a circle; *Fr.* Pôle d'un cercle]; ◎ **bir fonksiyonun kutbu**, *mat.* Bu fonksiyonun sonsuz olduğu nokta; öyle ki bu fonksiyonun karşıtı düzgün olduğu gibi bu nokta yakınında da düzgündür. [*Ing.* Pole of a function; *Fr.* Pôle d'une fonction]; ◎ **çok** ~ **lu**, *biy.* ◘ Çok; ◎ **dönme kutbu**, *astr.* ◘ Dönme; ◎ **dört** ~, *esk.* ◘ Dört; ◎ **ek** ~ (**komütasyon kutbu**), *elek.* Komütasyonu düzeltmeye yarayan, sarımlı veya sarımsız magnetik kutup. [*Ing.* Auxiliary pole, commutation pole; *Fr.* Pôle auxiliaire, pole de commutation]; ◎ **erişilmezlik kutbu**, *coğr.* ◘ Erişilmezlik; ◎ **faz kutbu**, *elek.* Bir makine veya çok fazlı bir cihazda, şebeke fazlarından bir iletkene bağlanan kutup; ◎ **gerçek** ~, *astr.* ◘ Gerçek; ◎ **gök kutbu**, astr. Yer ekseninin, gök küreyi kestiği iki noktadan her biri. [*Ing.* Celestial pole; *Fr.* Pôle céleste]; ◎ **gök kutbu dairesi**, *astr.* Kutupların açısal uzaklığı tutulum eğikliğine *(yaklaşık olarak 23° 27')* eşit olacak şekilde gök ekvatoruna paralel olan iki küçük daireden her biri. [*Ing.* Celestial polar circle; *Fr.* Cercle polaire céleste]; ◎ **dâller** ~, *biy.* Heterolesit yumurtalarda yumurtanın pek içerlek olmayan uçlarından biri. *(Çekirdek genellikle, besler kutba karşıt olan bu kutupta bulunur).* [*Ing.* Animal pole; *Fr.* Pôle animal]; ◎ **güney kutbu**, *coğr.* ◘ Güney; ◎ **hayvansal** ~, *biy.* Sarısı bulunan yumurtalarda, üst tarafta, süratle halkalanan kısım. [*Ing.* Animal pole]; ◎ **homotetî kutbu, akıs kutbu**, *mat.* ◘ Homotetî, akıs ◎ **karşıt** ~ **doğrularıyla dönüşüm**, *mat.* Düzlemin *(veya uzayın)* bir noktasına, verilen bri koniğe *(veya ikinci dereceden yüzeye)* göre kutup doğrusunu *(veya düzlemini)* eşlik ettiren geometrik dönüşüm. [*Fr.* Transformation par polaires réciproques]; ◎ **komütasyon kutbu**, *elek.* ◘ Komütasyon; ◎ **manyetik** ~, *magn.* Yer üzerinde, mıknatıslı ibrenin eğim açısının 90° olduğu, yani serbestçe asılmış mıknatıslı iğnenin düşey durduğu bölge. [*Osm.* Kutb-ı mıknatısî; *ing.* Magnetic pole; *Fr.* Pôle magnétique]; ◎ **negatif (eksi)** ~, *elek.* Bir doğru akım makinesinde potansiyeli düşük olan kutup. Bir pilin veya bir akümülâtörün ikî kutbundan biri. [*Osm.* Kutb-ı menfî; *Ing.* The negative pole, cathode; *Fr.* Pôle négatif]; ◎ **nötr** ~, *elek.* Bir makinenin veya çok fazlı bir cihazın nötr noktasına bağlanan kutup; ◎ **pozitif (artı)** ~, *elek.* Bir doğru akım makinesinde, potansiyeli yüksek olan kutup. [*Osm.* Kutb-ı müspet; *Ing.* The positive pole, anode; *Fr.* Pôle positif]; ◎ **soğukluk kutbu**, *coğr.* Yer küresinin en düşük mutlak sıcaklık değerleri kaydedilen bölgesine verilen ad. */Başlangıçta Sibirya'ya/ Verhoyansk: 60° C, Oyimyakon: -67, 7°/ verilen ad, bugün yaklaşık olarak Güney Kutbuna tekabül eder, çünkü 1958'de Güney kutbunun 20 km. kadar uzağında 92,7°C kaydedilmiştir. Kuzey kutbuna doğru mutlak en düşük sıcaklık ise ancak -48,3° C'tır).* [*Ing.* Cold pole; *Fr.* Pôle du froid]; ◎ **toprak kutbu**, *elek.* Toprağa bağlanan kutup. [*Ing.* Earth pole, ground terminal, pole piece; *Fr.* Pole de terre]; ◎ **yer kutbu**, *astr.* Yer'in ani dönme ekseninin yer yüzünü deldiği iki noktadan her biri. [*ing.* Terrestrial pole; *Fr.* Pôle terrestre]; ◎ **yer kutbu dairesi**, *astr.* Kutupların açısal uzaklığı yaklaşık olan 23° 27'ye eşit olacak şekilde yer ekvatoruna paralel olan iki küçük daireden her biri. Bu iki daire ılıman bölgeleri buzul bölgelerinden ayırır. [*Ing.* Terrestrial polar circle; *Fr.* Cercle polaire terrestre].

~ **altı alçak basıncı**, *coğr.* Her iki yarımkürede, kutup çemberleri çevresinde uzanan sürekli alçak basınç kuşakları. [*ing.* Subpolar low pressure].

~ **araştırması**, *coğr.* Kutup bölgelerinin araştırılması işleri. [*Osm.* İstikşâfat-ı kutbiye; *ing.* Polar expedition; *Fr.* Expédition polaire].

~ **ayısı**, *coğr.* ◘ Ayı.

~ **basıklığı**, *astr.* Yer'in veya dönen herhangi bir gökcisiminin tam geometrik bir küre olmayışı, kutuplarda basıklaşmış olması. Böyle bir cismin eşlek yarıçapı *a*, ondan daha küçük olan kutupsal yarıçapı *b* ise, basıklık *(a-b)/a* formülüyle tanımlanır. [*Ing.* Polar flattening; *Fr.* Aplatissement polaire].

~ **bölgeleri**, *coğr.* Kutupların yakınındaki bölgeler; bunlara O. Nordenskjöld'den beri genellikle en sıcak ay için 10° C izotermi sınır kabul etmiştir. *(Deniz sınırı olarak çoğunlukla deniz buzlarının kaybolduğu bölge, kara sınırı olarak ormanın başladığı bölge kabul edilir).* [*Osm.* Menâtık-ı kutbiye; *Ing.* Polar region; *Fr.* Réglons polaires]; ◘ **Arktik topraklar ve antarktika.**

~ **bulucu**, *elek.* Bir doğru akım kaynağının kutuplarını belirlemeye yarayan madde veya âlet. [*Ing.* Pole finder].

~ **bulucu kâğıt**, *elek.* Pozitif kutup ile negatif kutbu ayırt etmeye yarayan, kimyasal bir madde emdirilmiş kâğıt. *(Bu metotta, kaynağın iki kutbuna bağlı olan iki telin çıplak uçları kâğıda değdirilir; kâğıt üzerinde kahverengi-kırmızı iz bırakan uç negatif, hiç leke bırakmayan uç pozitif kutuptur).* [*Ing.* Pole finding paper].

~ **cephesi**, *hava.* Bir kutup hava kütlesi ile bir tropik hava kütlesini ayıran cephe. [*Ing.* Polar front; *Fr.* Front polaire].

~ **çemberi**, *coğr.* ve *astr.* Kutuptan yaklaşık olarak 23°.5 uzaklıktaki paralel çemberleri. Bunlardan biri kuzey yarımkürerindedir. 66 derece 33 dakika kuzey ve güney enlemleri. [*Osm.* Daire-i kutbiye; *ing.* Polar circle; *Fr.* Cercle polaire].

☆ *Eşanl*, **kutup dairesi**.

~ **çevresi**, *coğr.* Kutupların çevresindeki bölgeler için kullanılan genis anlamlı bir kelime. [*Ing.* Circumpolar; *Fr.* Circumpolaire].

~ **dairesi**, *astr.* ◘ Daire.

~ **devinmesi**, *astr.* Dönme ekseninin cisme kaskatı bağlı olmayıp bir parça devinmesinden ileri gelen kutuplara ilişkin yer değiştirme. [*Ing.* Polar motion, movement of the pole; *Fr.* Mouvement du pôle].

~ **dolayı yıldızları**, *astr.* Gök yarımküresinin kutbu etrafında hareket eden yıldızlar.

~ **eksani**, *astr.* Herhangi bir gökcismi veya gökdizgesinin dönme ekseni. [*ing.* Polar axis; *Fr.* Axe polaire].

~ **engel**, *fiz.* Bir pilde elektromotor kuvveti düşüren polarma olayına karşı gelmek ve elektrik akımının durmasını önlemek için kullanılan kimyasal maddelerden her biri: *Bir Daniel pilinde bakır sülfatı, bir Bunsen pilinde azot asidi, Maclanche pilinde kömürle karışık manganez bioksidi birer kutup engeldir.*

~ **fecri**, *jeof.* ◘ Fecir.

~ **fırtına kuşu**, *zool.* ◘ Fırtına kuşu.

~ **gecesi**, *coğr.* Kutup ile kutup çemberi arasındaki bölgelerde güneşin doğmadığı yani çevren veya görme erimi *(ufuk)* üstüne çıkmadığı zaman. [*Osm.* Kutbî leyl, kutbî gece; *İng.* Polar night; *Fr.* Nuit polaire].

~ **gündüzü**, *coğr.* Kutup ile kutup çemberi arasındaki bölgelerde güneşin batmadığı yani çevren veya görme erimi *(ufuk)* altına dalmadığı zaman. [*Osm.* Kutbî yevm, kutbî gündüz; *İng.* Polar day; *Fr.* Jour polaire].

~ **hatvesi**, *elek.* ■ Hatve.

~ **havası**, *hava.* Kutup mıntakalarından gelen hava kütleleri. [*İng.* Polar air; *Fr.* Air polaire].

~ **ışığı**, *astr.* Yer atmosferinin 100 ile 1000 km. arasındaki yüksekliklerinde, kuzey enleminde meydana gelen ışıklı olaylar. [*İng.* Aurora; *Fr.* Aurore].
☆ *Eşanl.* **kutup fecri.**

~ **iklimi**, *coğr.* Kışları sert, uzun geçen, soğuk ile kurağın bir arada bulunduğu iklim. [*İng.* Polar climate; *Fr.* Climat polaire].

~ **kazı**, *zool.* ■ Kaz.

~ **kuşağı**, *coğr.* ve *astr.* Kutuplar bölgesi, soğuk iklim bölgesi. Her iki yarımkürede kutup çemberleriyle kutup noktaları arasında kalan bölgeler. *(Her ikisi, bütün yeryüzünün % 8.3 ünü tutar).* [*Osm.* Nevâhi-i kutbiye; *İng.* Polar zone; *Fr.* Zone polaire].

~ **sisi**, *coğr.* Yüksek enlemlerdeki sisler. Bunlar, sıcakça esen deniz yellerinin, karaların çok soğumuş bölgelerine doğru kaymasından doğar. [*İng.* Arctic sea smoke; *Fr.* Brouillard polaire].

~ **tilkisi**, *zool.* ■ Tilki.

~ **uzaklığı**, *astr.* Gökküresinde gözönüne alınan bir yıldızdan ve kutuplardan geçen çember *(saat dairesi)* üzerinde yıldız ve yıldızların bulunduğu yarımkürenin kutbu arasındaki yay uzunluğu *(ark biçiminde).* [*Osm.* Bu'd-ı kutub; *İng.* Polar distance; *Fr.* Distance polaire].

~ **yıldızı**, *astr.* Kutupyıldızı.

~ **yöresi**, *astr.* Gökküresinde, gözerimi altına inmeyen yıldızları içine alan *(γ 90° ile 90° γ arasında kalan)* küre kapağına ilişkin. [*İng.* Circumpolar; *Fr.* Circumpolaire].

~ **yuvarı**, *biy.* Ovojenez *(yumurta oluşumu)* evresinde, olgunlaşmaya elverişli küçük hücre. [*İng.* Polar globule; *Fr.* Globule polaire].

~ **yüksekliği**, *astr.* Verilen bir yerde ufka göre kutup yüksekliği, dolay **kutupsal (sirkumpoler)** bir yıldızın üst ve alt geçiş halindeki yükseklikleri toplamının yarısına eşittir. [*İng.* Altitude of pole].

kutup.ayısı, b. i. ■ Ayı.

kutup.fırtınakuşu, b. i. ■ Fırtınakuşu.

kutuplama, i. fiz. Bir ışık demetini kutuplanmış duruma getirme. [*İng.* Polarization; *Fr.* Polarisation].

kutuplamak, f. *fiz.* Bir ışık demetini kutuplanmış duruma getirmek. [*İng.* To Polarize; *Fr.* Polariser].

kutuplanma, i. § ❶ *fiz.* (a) Pusula ibresinin kutba doğru yönelme özelliği; (b) Önceden izotrop olan olayların vektörel bir özellik aldığı bir ortamda fiziksel şartların değişmesi. [*İng.* Polarization; *Fr.* Polarisation]; § ❷ *biy.* Bir bakışım ekseni olan ve bu eksenin her iki ucuna yakın bölgeleri birbirinden farklı bulunan bütün organ veya organizmaların özelliği. *(Bir sinir hücresinde sinir akımının daima «kısauzantı- ücre gövdesi-uzun uzantı /akson/» yönünde olması veya bir epitelyum salgı hücresinde ham maddenin bir uçtan alınarak salgı maddesinin öteki uçtan salınması, basit bir kutuplanma olayıdır; asıl «kutuplanmanın» bir örneği ise, beyaz hindibanın boyun kısmından tekerlek biçiminde kesilerek yere gömülen bir parçanın bir yanından kök, karşı yanından tomurcuk sürmesi olayıdır).* [*İng.* Polarization; *Fr.* Polarisation]; § ❸ *elek.* (a) İki iletken arasında bir potansiyel farkının meydana gelmesi; (b) Bir elektroliz cihazının pil veya akümülâtöründen geçen akımın, kendisini doğuran elektromotor kuvvete zıt yönde bir elektromotor kuvvet meydana getirmesi olayı. [*İng.* Polarization; *Fr.* Polarisation]; § ❹ elektr. Bir elektronik lâmbasının çalışma noktasını bulmak için ızgarasına doğru gerilim uygulama. [*İng.* Polarization; *Fr.* Polarisation]; § ❺ *jeol.* ■ Ucaylanma; § ❻ *sosy.* Aynı toplumdaki zümrelerde meydana gelen çatışkan eğilimlerin başlıca karşıt iki kutupta toplanması hali. [*İng.* ve *Fr.* Polarisation]; § ❼ *zool.* Bir sinir telinde sinir hücresi zarının iç ve dış elektrik yüklerinin farklı oluşu. [*İng.* ve *Fr.* Polarization]. ☆ *Eşanl.* **polarizasyon**; ◎ **ışık ~ sı**, ■ Işık; ◎ **~ nın giderilmesi**, *elek.* işler durumda olan bir pilin pozitif elektrodunda toplanan hidrojenin giderilmesi. [*İng.* Depolarization; *Fr.* Dépolarisation]; ☆ *Eşanl.* **depolarizasyon**; ◎ **elektrodların ~ sı**, *elek.* Çalışan bir pilde elektrotların elektrolite değme yüzeylerinin değişmesi sonucunda elektromotor kuvvetin azalması. [*İng.* Polarization of electrodes; *Fr.* Polarisation des électrodes]; ◎ **hücre ~ sı**, *biy.* Ekseni boyunca yapı ve nitelik bakımından düzenli bir değişiklik gösteren hücrenin özelliği *(Kutuplanma, hücresel fonksiyonların yapımında büyük bir önem taşır. Kutuplanma sitoplazmanın son derece ince yapısına değil, hücre içinde hep aynı ayar ve kıvamda dağılmamış olmasına bağlıdır).* [*İng.* Cellular polarity; *Fr.* Polarité cellulaire]; ◎ ◎ **ışığın ~ sı**, *fiz.* ■ Işık; ◎ **manyetik ~**, *elektroakust.* Magnetik kayıt sırasında işaretlerin düzgün olarak kaydedilmesini sağlamak üzere kullanılan ek magnetik etki. *(Bu etki magnetik kayıt kafasındaki kayıt işaretlerine ait değişen akıma, yüksek frekanslı doğru veya alternatif bir akım eklenerek elde edilir. Bu sonuncuya kutuplanma akımı denir).* [*İng.* Magnetic polarization; *Fr.* Polarisation magnétique]; ◎ **yalıtkanlarda ~**, *elek.* Yalıtkan bir ortamda bir elektrik alanının etkisiyle her elemanı bir dipol olacak biçimde meydana gelen değişim; *(bir dv hacmi bir $d\vec{m}$, elektrik momenti kazanırsa, $\vec{g} = \frac{d\vec{m}}{dv}$) vektörüne kutuplanma vektörü denir).* [*İng.* Dielectric polarization; *Fr.* Polarisation diélectrique]; ◎ **yumurta ~ sı**, *biy.* Yumurtada vitellüsün düzenli bir tarzda kat kat olması. *(Vitellüsün en yoğun ve kaba kısmı yaşatkan kutupta, en hafif ve ince kısmı ise çekirdeğin bulunduğu hayvansal kutupta yer alır; yumurtanın ilk kutuplanması sadece yerçekiminin etkisinden ileri gelmez, ovositte fizyolojik bir gradyenin belirmesiyle de ilgilidir).* [*İng.* Egg polarity; *Fr.* Polarité de l'œuf].

~ **önleyicisi**, *elek.* Elektrik pillerinin yapımında kullanılan ve akımın elektrokimyasal etkisinden pili koruyarak ilk şartlara göre çalışmasını sağlayan madde. [*İng.* Depolarizer; *Fr.* Dépolarisant].
☆ *Eşanl.* **kutupengel.**

kutuplanmış, s. § ❶ Farklı yapıda iki kutbu bulunan bir âlet için kullanılır. [*İng.* Polarized; *Fr.* Polarisé,-ée]; § ❷ Kutuplanmaya uğramış: *Kutuplanmış ışık.* [*Osm.* Müstaktab; *İng.* Polarized; *Fr.* Polarisé, -ée].

~ **ışık**, *sin.* Normal bir ışık demeti, demetin eksenine dik açılardaki her yönde düzlemler üzerindeki elektromanyetik dalgalar olarak düşünülebilir. Bazı doğal maddeler *(turmalin, kalsit)* veya sentetik araçlar *(kutuplayıcı gözlük)* ışık demetini yalnız tek bir düzlemde serbest bırakıp öbür düzlemlerde tutmak niteliğindedir. Böyle maddelerden geçirilmiş ve tek düzlemde yol alan ışığa kutuplanmış ışık denir. ([*İng.* Polarized light; *Fr.* Lumière polarisée].

kutuplayıcı, i. *sin.* Kutuplayıcı özelliği olan madde. Işığı kutuplamak üzere kullanılan bu özellikteki sentetik madde. Bu sonuncusu kutuplayıcı gözlüklerin camını meydana getirir. [*İng.* Polaroid, polarizer; *Fr.* Polaroïd].

~ **gözlük**, *sin.* Kutuplama temeline dayanan üç boyutlu film işlemlerinde seyircinin filmi seyrederken taktığı, camları kutuplayıcıdan meydana gelme gözlük. [*İng.* Polaroid spectacles, polaroid; *Fr.* Lunettes polaroïd, polaroid].

kutup.ölçer, b. i. *fiz.* ■ Polarimetre.

kutupsal*, s. § ❶ Kutupla ilgili; kutuplara yönelme özelliği olan. [*İng.* Polar; *Fr.* Polaire]; § ❷ *fiz.* Bir mıknatısın veya bir elektrik üreticinin kutuplarıyle ilgili olan. [*İng.* Polar; *Fr.* Polaire]; § ❸ *mat.* Elemanları $\vec{V}(x_1, x_2 \ldots x_n)$, $\vec{W}(y_1, y_2 \ldots y_n) \ldots$, *olan vektörel bir uzayda bir F (V) kuadratik biçimine eşlik eden ve $\vec{W} = \vec{V}$ alındığında $F(\vec{V})$ haline gelen $f(\vec{V}, \vec{W})$ simetrik çizgisel biçimi için kullanılır).* [*İng.* Polar; *Fr.* Polaire].

~ **konsayılar**, *astr.* Uzayda bir noktanın yerini belli eden iki açı ve bir uzaklık. Bu değerler daha önce seçilen dik konsayı dizgesine göre düzenlenir. [*İng.* Polar coordinates; *Fr.* Coordonnées polaires].

~ **koordinatlar**, *mat.* ■ Koordinat.

~ **üçgen**, *mat.* Bir kirişler dörtgeninin karşılıklı kenarlarının kesim noktalarıyla, köşegenlerinin kesim noktasını köşe alan üçgen.

~ **vektör**, ■ Vektör.

kutupsallık,-ğı, i. § ❶ Pusula iğnesinin kutuplara yönelme özelliği. [*Osm.* Kutbiyet; *İng.* Polarity; *Fr.* Polarité]; § ❷ Birbirine tamamen karşıt iki ayrı eğilimin etkisiyle davranma hali.

kutup.yıldızı, b. i. *astr.* ■ Demirkazık.

kutur,-tru, i. *Osm.* < *Ar.* *kutr.* *esk.* § ❶ *mat. (daire ve kürede)* Çap. [*İng.* Diameter; *Fr.* Diamètre] § ❷ *(Diğer bazı geometrik şekillerde)* Köşegen; § ❸ Yan, taraf, cihet, bölge. [*İng.* Region, district; *Fr.* Région].

kuud/ku'ûd/, *Osm.* < *Ar.* *esk.* § ❶ Oturma. [*İng.* Sitting]; § ❷ *din.* Namazın oturularak kılınan kısmı. [*İng.* The sitting posture *(in the namaz)*; *Fr.* Posture assise].

~ **etmek**, Oturmak. [*İng.* To sit; *Fr.* S'asseoir].

kuvâ /kuvâ/, ç. i. *Osm.* < *Ar.* *esk.* **Kuvvet**'in çoğulu.

kuvadratik, s. *Fr. quadratique.* ■ ikinci derece.

~ **sistem**, *billûrbil.* Kare tabanlı dik prizma şeklinde billûrlaşan minerallerin topladığı simetri grupu. [*İng.* Quadratic system; *Fr.* Système quadratique].

kuvadratür,-rü, i. *Fr. quadrature.* Kareleştirme.

kuvadrik, s. ve i. *Fr. quadrique.* *mat.* ■ ikinci dereceden yüzey.

kuvaför,-rü, i. *Fr. coiffeur.* ■ Kadın berberi.

kuvanta, i. *Lat. quantum*'un çoğulu *quanta.* fiz. Işımanın, ışığın ve daha genel olarak enerjinin yayılma miktarları. [*İng.* ve *Fr.* Quanta].

~ **istatistiği**, *fiz.* Birbirine benzeyen çok sayıda fiziksel sistemin durumunu ve değişimlerini belirleyen istatistik kanunu. [*İng.* Quantic statistics; *Fr.* Statistique quantique].

~ **sayıları**, *fiz.* Bir atomdaki gezegen elektrotlardan her birinin niteliklerini tanımlayan dört sayının tümü. [*İng.* Quantic numbers; *Fr.* Nombres quantiques].

kuvantalaşma, i. *fiz.* Fiziksel bir büyüklüğü, kuvantum denilen temel bir değişimin katları olan kesikli bir değişime uğratma işlemi. [*İng.* ve *Fr.* Quantification]; ◎ **uzaysal ~**, *fiz.* Kinetik moment vektörlerinin uzay içinde yönelmesiyle ilgili, kuvanta mekaniğine özgü olay. [*İng.* Spatial

quantification; *Fr.* Quantification spatiale].

kuvantalaşmış, s. *fiz.* Fiziksel bir büyüklüğü, kuvantum denilen temel bir değişimin katları olan kesikli bir değişime uğratılmış olan.
~ enerji, *fiz.* Bir değerden öbürüne sürekli olarak geçmeden, ancak bazı kesin dağerleri alabilen enerji. ◘ **Kuvanta.** [*Ing.* Quantified energy; *Fr.* Énergie quantifiée].

kuvantazom, i. *Fr. quantasome.* Bir kuvantum ışık enerjisini kimyasal enerjiye dönüştürmek için yeterli olan ve kloraplasdtların «*granas*» ları içinde bulunan organit. *(Bir kuvantazon da 20° kadar klorofil molekülü vardır; fakat her an, yalnız 10 molekül fotokimyasal bir etkinlik gösterebilir. Bir kuvantazom 10X20 u'luk bir oval tane gibi gözükür; klorofil molekülleri dışında yüzde 30 lipid karotenoyit, yüzde 50 protein ve klorofil moleküllerine bağlanmamış bakır, demir ve manganez atomları bulunur).*

kuvantum, i. *Fr. quantum fiz.* Planck sabitiyle kendi frekansının çarpımına eşit olan elemanter ışıma enerjisi.
~ kuramı, *fiz.* ◘ **Kuram.**

kuvars, i. *Alm. quarz.* § ● *min.* Az çok saf halde bulunan billûrlaşmış silis çeşitlerine verilen ad. Formülü SiO_2, özgül ağırlığı 2,65, sertliği 7 olan *kuvars* bol rastlanan bir mineraldir. Heksagonal sistemde billûrlaşır; simetri sınıfı, bir üçlü eksenle ve üç ikili eksenle belirlenir. Tabiatta, billûr veya şekilsiz kütleler halinde, saydam, renksiz veya renkli veya damarlarda olduğu gibi saydamsız ve yarı saydam olarak bulunur. *(İyi kristallenmiş ve saydam renksiz olanları Necef taşı /Bergkristal/, duman rengi olanları dumanlı kuars, açık sarı renkleri sitrin, mor renklileri mortaş /Ametist/, altın gibi parlak olanı avanturin /hacer-ül berk/, pembe renkli olanları da pembe kuars /rosenkuarz/ adıyle ziynet taşı olarak kullanılırlar. Kuarsın mikrokristalin çökeltileri kalsedon /akîk/ belgamî/dur. Rrenklerine göre şöylece adlandırılır: krizopras /kiraz boncuğu/; elma yeşili rengindedir; hemiotrop: /kantaşı/: Kırmızısı beneklidir; karneol: /katmerli Süleymanî/; Yeşilimsi ya da kan kırmızı rengindedir; sarder: Portakal renginde, saydamdır; safirin: Mavi renklidir; Mekketaşı /akîk Yemanî/; Bileşiminde Mn ve Fe bulunur; koyu renkleri akik ve jasptır; Genellikle silisyum tuzlarının değişmesi sonucu oluşmuş ve çeşitli miktarlarda su kapsayan silis jeli çökeltileri ise opal'dir. Renk ve yapısına göre, çok renkli ve süs taşı olarak kullanılan soy opal /ayn-üş şems/, süt rengindeki süt opal, opak ve saydam olanı hıyallî opal-i zucâcî/, kırmızı renkteki ateş opali /opal-i nârî/ adlarını alırlar).* [*Osm.* Dürr-ül Nesef, billûr-i sahrî; *Ing.* Quartz; *Fr.* Quartz, *cubaïte*]. ☆ *Eşanl.* **kübalt**; § ● s. Kuvars yapısında olan veya en az yüzde 10 kuvars kapsayan. [*Ing.* Quartzose, quartzous, quartzy; *Fr.* Quartzeux,-euse, quartzique]; ◉ **~ lı diorit**, *jeol.* ◘ **Diorit**; ◉ **çift ~**, *opt.* ◘ **Çift**; ◉ **dumanlı ~**, *jeol.* ◘ **Dumanlı.**

kuvarsin, i. *Fr. quartzine. min.* Bileşiminde lifli kuvars ile az miktarda opal bulunan kadıköytaşı çeşidi. [*Ing.* Quartzine].

kuvarsit,-ti, i. *Fr. quartzite. jeol.* Ana maddesi kuvars olan sert kaya. *(Kaldırım yapımında ve bazı taş döşemelerde kullanılır İlk insanlar bu kayaları yontarak âletler yapmışlardı. Kuvarsit'in şu türleri vardır: tanelerle bir bütün meydana getiren ve ikincil kuvars oluşuğu tarafından katılaştırılmış eski kumların oluşturduğu tortul kuvarsit /kırılma, taneleri keser; bu durum kuvarsitleri kumtaşından ayırır/ ve mikalı şistler ile gnayslar arasına sıkışmış başkalaşmış kuvarsit).* [*Ing.* Quartzite].

kuvarslaşmış, s. *jeol.* İkincil olarak, tümüyle veya kısmen kuvarsa dönüşmüş olan. [*Ing.* Quartzified; *Fr.* Quartzifié,-ée].

kuvart,-tı, i. *Fr. quart.* Dikey boyu, yani sırt yüksekliği, 16 santimetreden 25 santimetreye kadar olan ve kütüphanecilikte «4°» işareti ile ifade edilen kitaplara verilen ad.

kuvarta, i. *It. quarta.* Dörtlük, dördüncü.

kuvartetto, i. *It. quartetto. müz.* İki çiftle yapılan bir çeşit dans. [*Ing.* ve *Fr.* Quartetto].

kuver, i. *Fr. couvert.* Tabak, çatal ve bıçak gibi sofra takımı. [*Ing.* Fork and spoon].

kuvertür,-rü, i. *Fr. couverture.* Örtü. [*Ing.* Cover]; ◉ **açık ~**, *huk.* ◘ **Açık³.**

Kuveyt, küveyt, öz, i. *coğr. Ar. Al. Kuvayt. coğr.* Arap yarımadasında prenslik, Basra körfezinin kuzey-batı köşesinde, Şattülarap'ın güneyinde, Irak ile Suudî Arabistan arasında, 15.540 km². Başkenti *Kuveyt*'tır. [*Ing.* Kuwait; *Fr.* Koweït, Kuwait].

kuveytli, öz, s. § ● Kuveyt halkına veya bu halkın özelliklerine ait. [*Ing.* Kuwaiti]; § ❷ i. Kuveyt'te yaşayan veya Kuveyt halkından olan kimse. [*Ing.* Kuwaiti].

küvöz,-zü, i. *Fr. couveuse.* § ● Kuluçka makinesi; § ❷ *pediyatri.* Erken doğan çocukların normal bir dayanma gücü kazanıncaya kadar konduğu cihaz.

kuvvanî /kuvvanî/, *Osm.* < *Ar. kuvâ. kuvvet* >*kuvvânî. esk.* Dinamik. [*Ing.* Dynamic; *Fr.* Dynamique].

kuvvânîyet, ç. i. *esk.* Dinamizm. [*Ing.* Dynamism; *Fr.* Dynamisme].

kuvve, i. *Osm.* < *Ar. esk.* § ● «*Düşünülen şey yapılmak*» demek olan kuvveden fiile çıkmak deyiminde geçer; § ❷ Yeti. [*Ing.* Effective force; *Fr.* Force, vigueur, énérgie]; § ❸ *ask.* Bir birliğin er, subay, silâh cephane, hayvan ve başka gereçleri gibi varlıklarını göstermek ve üst komutanlığa sunulmak üzere düzenlenen cetvel. [*Ing.* Effective force]; ◉ **~ den fiile çıkarmak** *(bir şeyi), dey.* Düşünülen, tasarlanan şeyi gerçekleştirmek. [*Ing.* To put into execution *(a project)*, to produce or execute; *Fr.* Mettre à exécution]; ◉ **~ den fiile geçmek**, *dey.* Tasarlanan şey yapılmak; ◉ **fiilî ~**, *ask.* Kara Kuvvetleri Komutanlığınca yapılan işlemler ile *(emir ve talimatlar, personel tahsis belgeleri v.b. ile)* tespit edilen ve belirli birliklerdeki personel sayısı ile, Kara Kuvvetleri Komutanlığı prensip ve eğilimlerine dayanan daimî kadro dışı personele ait kuruluş dışı birlik kuvvetlerini kapsayan kuvveler. [*Ing.* Actions strength].

kuvvet, i. *Osm.* < *Ar.* § ● Güç, takat. [*Ing.* Strength, power, force; *Fr.* Force]; § ❷ Sıhhat yönünden sağlamlık: *Hiç kuvveti yoktu, en hafif bir esintiden hemen hastalanırdı.* [*Ing.* Vigo(u)r; *Fr.* Force, vigueur]; § ❸ Etkileme gücü; § ● Şiddet, cebir, zor: *Kuvvet kullanmak.* [*Ing.* ve *Fr.* Force, violence]; § ● Dayanıklılık, tahammül, mukavemet. [*Ing.* Resistence, endurance; *Fr.* Force, résistance, solidité]; § ❻ Hayatî enerji: *Allah insana orada da yaşamak kuvveti veriyor.* [*Ing.* Vital energy; *Fr.* Force, énergie vitale]; § ❼ Nüfuz, etkinlik. [*Ing.* Efficacy, effectiveness; *Fr.* Force, efficacité]; § ❽ *(yaratıklar hk.)* Canlılık, sevk. [*Ing.* Vigo(u)r; *Fr.* Vigueur]; § ❾ Muktedir olma hali, otorite, kudret: *Devletin kuvveti.* [*Ing.* Potency, power, authority; *Fr.* Force, Importance, influence, autorité]; § ❿ Cesaret, ataklık, hızlılık; § ⓫ *mec. (Sanatçı veya yazar hk.)* Ustalık, beceriklilik: *Kaleminin kuvveti karşısındakileri susturmaya yetti.* [*Ing.* Faculty, quality; *Fr.* Force concision, vigueur]; § ⓬ *ask.* Bir ülkenin savaşçı, silâhlı teşkilâtı, gücü. [*Ing.* ve *Fr.* Force]; § ⓭ *fels.* Bir oluşu, bir eylemi yapma, ortaya koyma yeteneği, güç; § ⓮ *fiz.* Hareket meydana getiren, cisimlerin şekillerini veya bir hareketi değiştiren her sebebe verilen ad. [*Ing.* Power; *Fr.* Force]; § ● *huk.* Devlet içinde, iktidarı elinde bulunduran ve kullanan irade veya iradeler. [*Ing.* Power; *Fr.* Force]; § ● *mat.* Bir niteliğin kendisi ile çarpılarak yükseltildiği derecelerden her biri. [*Ing.* Power; *Fr.* Puissance]; § ● *mek.* Bir cismin durma ve hareket durumunu değiştirebilen her sebep. [*Ing.* Energy; *Fr.* Force]; § ⓰ *pirotekn.* Bir patlatma fiilinin, genellikle civa fülminatı kütlesine eşit halde belirtilen yemleme gücü: *2 gram kuvvetindeki bir patama fitili.* [*Ing.* ve *Fr.* Force]; ◉ **~ i kalmamak**, *dey.* Gücü tükenmek. Dayanıklılığını tahammülünü, direncini kaybetmek; ◉ ... **e-vermek**, *dey.* **-e aşkınca baş vurmak**; *Tabana kuvvet verince yetişebildi*; ◉ **~ in şiddeti**, *fiz.* Kuvveti gösteren vektörün uzunluğu. [*Osm.* Şiddet-i kuvvet; *Ing.* Intensity of force; *Fr.* Intensité de la force]; ◉ **~ lendirici ekran**, *tekn.* Radyografide filmler üzerindeki yoğunluğu arttırmak maksadıyle filmler flüoresan bir ekran veya kurşun bir levha ile temas haline konur. Bu takdirde aynı bir ekspozisyon süresi için daha yoğun imajlar elde edilir. [*Ing.* Intensifying screen; *Fr.* Écran renforçateur]; ◉ **~ ler ayrılığı**, *huk.* ve *sosy.* Bir ülkedeki, yargı, yürütme ve yaşama erklerinin tek bir elde toplanmasının, siyasî iktidarları sınırsız bir güce kavuşturduğu ve hukuk dışı imkânlara sahip kıldığı düşüncesi ile, Montesquieu tarafından ileri sürülen ve bu erklerin ayrı ellere verilmesiyle karşılıklı denetim ve tüm yönetiminde denge sağlanması amacını güden bir kuram. [*Ing.* Separation of powers; *Fr.* Séparation des pouvoirs]; ◉ **~ ler bağlamı**, *mat.* ◘ **Bağlam**; ◉ **~ ler dengesi**, *sosy.* Genellikle bütün toplum kuvvetleri *(zümreler, sınıflar, meslekler, hattâ mezhepler)* arasındaki denge. [*Ing.* Equilibrium of powers; *Fr.* Équilibre des forces]; ◉ **~ ler kanunu**, *fiz.* Fizikte, duran cisimleri harekete geçirmek veya hareket halindeki cisimlerin bu hareketlerini sürdürmek için bir kuvvet kullanmak şarttır. Buna kullanılan kuvvet, hareketi doğuran veya yok eden etki diye adlandırabiliriz. ◉ **~ lerin dengesi**, *huk.* Birbirine karşı kuvvetlerin eşitliği veya birbirini dengede tutabilmesi hali. [*Ing.* Balance of powers]; ◉ **~ li zaman**, *müz.* En belirli vurgusu olan zaman. *(1. zaman daima kuvvetli bir zamandır. 4 Zamanlı bir ölçünün 3. zamanı kuvvetli veya yarı kuvvetli sayılabilir).* [*Ing.* Strong beat, down-beat; *Fr.* Temps fort]; ◉ **~ ten düşmek**, *dey.* Gücü azalmak, etkisini kaybetmek; ◉ **aktif ~**, *fiz.* Verilen bir sisteme, bu sistem ile temasta bulunan veya bu sistemle aralarında bir mesafe bulunan cisimler tarafından uygulanan kuvvet. [*Ing.* Active force]. ☆ *Eşanl.* **dış kuvvet**; ◉ **Allah ~ versin**, *dey.* Çalışan birine iyi dilek ve teşvik sözü olarak söylenir; ◉ **amfibik ~**, *ask.* (a) Bir deniz kuvveti ile çıkarma kuvveti ve amfibik harekâtı yürütecek şekilde teşkil, teçhiz edilmiş ve yetiştirilmiş destek kuvvetleri; (b) *(Deniz Kuvvetlerinde)* bir filonun amfibik tipi komutanlığına verilen idarî ad. [*Ing.* Amphibious force]; ◉ **amfibik özel görev ~** i, *ask.* Bir amfibik harekâtı sevk ve idare için teşkil edilmiş bir özel görev birliği. Deniz Kuvvetleri ile çıkarma kuvvetini ve kuruluşlarındaki hava araçlarını ihtiva eder. [*Ing.* Amphibious task force]; ◉ **atomik saptırma ~ i**, *fiz.* ◘ **Atomik**; ◉ **bağ ~ i**, *mek.* ◘ **Bağ'**; ◉ **bağlantı ~ i**, *mek.* ◘ **Bağlantı**; ◉ **bileşen ~ leri** (hızlar), *mek.* ◘ **Bileşen.** ◉ **bindirilmiş ~ ler**, *ask.* ◘ **Bindirmek**; ◉ **bir geminin askerî ~ i**, *ask. den.* Silâhlarının, koruyucu zırhının ve hızının toplamı. [*Ing.* Military force of a ship; *Fr.* Force militaire d'un navire]; ◉ **bir ~ in momenti**, *fiz.* ◘ **Moment**; ◉ **bir patlayıcı maddenin kurumsal ~ i**, *pirotekn. (f = nRT)* formülü ile ifade edilen kuvvet. *(Burada n bir patlayıcı maddenin kütle biriminin verdiği gaz molekül gramı sayısı; R tükel gazların sabit rakamı ve T Kelvin dereceleri halinde bildirilen sabit hacimdeki patlama sıcaklığıdır. Kurumsal kuvvet, Noble ve Abel'in kapalı kapta atlama ba-*

sıncının formülünde söz konusu edilir. Santimetre kareye kilogramlitre-kilogram birimi sisteminde bu kuvvet, kara barutlar için 5.000 ve zamklı dinamit için 13.000'den fazla olmak üzere değişir). [*Ing.* Theoric force of an explosive substance; *Fr.* Force théorique d'une substance explosive]; ◉ **bir sayının ~ i,** *mat.* Bu sayıya eşit iki veya daha çok çarpanın çarpımı. [*Ing.* Power of a number; *Fr.* Puissance d'un nombre]; ◉ **birçok ~ i olan bir sistemin bileşkesi,** *mek.* Kuvvetler sisteminin aynı etkisini tam olarak yapan tek kuvvet. *(Bu kuvvetler bileşkenin bileşenleridir).* [*Fr.* Résultante d'un système de plusieurs forces]; ◉ **bozucu ~,** *mek.* ve *astr.* ◘ **Bozucu;** ◉ **Coriolis ~ i,** *mek.* Bir maddî nokta üzerine etkiyen ve bu noktanın herhangi bir koordinat sistemine göre bağlı hareketiyle, bu koordinat sisteminin bir Galile sistemine göre hareketine bağlı olan kuvvet. *(İfade Coriolis ivmesiyle nokta kütlesinin çarpımının ters işaretine eşittir).* [*Ing.* Coriolis energy; *Fr.* Force de coriolis]; ◉ **çekme ~ u,** *fiz.* Bir cismin diğer cismi çekme hassası *ve kuvveti, cezb kuvveti.* [*Osm.* Kuvve-i câzibe; *Fr.* Force d'attraction]; ◉ **çevik ~ ler,** *esk.* ◘ **Çevik;** ◉ **çıkarma ~ i,** *esk.* ◘ **Çıkarma;** ◉ **değiştirme ~ leri,** *nükl.* Kuvanta fiziğine göre iki elektron veya nükleon arasında klasik elektrostatik kuvvetlerden farklı olarak meydana gelen kuvvetler. *(Homopolar moleküllerde atomların birleşmesi ve atom çekirdeklerindeki kohezyon, değiştirme kuvvetleriyle anlatılır);* ◉ **deniz ~ leri,** *esk. den.* Savaş gemilerinin, karadaki kuvvetlerin *(kıyı bataryaları veya uçaksavarlar)* ve hava kuvvetlerinin *(gemideki veya karadaki uçaklar)* tümü. [*Ing.* Naval forces; *Fr.* Forces maritimes]; ◉ **dış ~,** *fiz.* ◘ **Aktif kuvvet;** ◉ **dinamik kaldırma ~ i,** *hava.* ◘ **Dinamik;** ◉ **dört kürenin ~ merkezi,** *mat.* Bu kürelere göre aynı kuvvette olan nokta; ◉ **eğme ~ i,** *den.* ◘ **Eğme;** ◉ **elektromotor ~,** *elek. (kısaltılması e. m. k.),* Açık bir devrenin iki ucu arasında bir potansiyel farkı meydana getirebilen veya kapalı bir devrede elektrik akımı sağlayan sebep. [*Ing.* Electromotive force; *Fr.* Force électromotrice]; ◉ **emme ~ i,** *bot.* Hücrenin çevredeki suyu kendine doğru çekme gücü. *(Bir bitkideki çeşitli hücrelerin (özellikle kök hücreleri) emme kuvveti, suyun köke girmesinin sebebidir).* [*Ing.* Suction force; *Fr.* Force de succion]; ◉ **esnek ~,** *fiz.* ◘ **Esnek;** ◉ **eylemsizlik ~ i,** *mek.* ve *fiz.* ◘ **Eylemsizlik;** ◉ **genleşme ~ i,** *esk.* ◘ **Genleşme;** ◉ **geri getirme ~ i,** *mek.* ◘ **Geri;** ◉ **gerilme ~ i,** *den.* ◘ **Gerilme;** ◉ **görev ~ i,** *esk. den.* ◘ **Görev;** ◉ **hava ~ leri,** *esk.* ◘ **Hava;** ◉ **hidrolik ~ ler,** *fiz.* ◘ **Hidrolik;** ◉ **ışık ~ i,** *matb.* ◘ **Işık;** ◉ **icra ~ i,** *huk.* ◘ **icra.** ◉ **iki dairenin ~ ekseni,** *mat.* Bu dairelere göre eşit kuvvetteki noktaların geometrik yeri olan düzlem. İki kürenin kuvvet düzlemi bu kürelere göre eşit kuvvetteki noktaların geometrik yeri olan düzlem; ◉ **incirar ~ i,** *den.* ◘ **incirar;** ◉ **itme ~ i,** *mim.* Bir kemerin veya bir kubbenin yer çekimi etkisiyle aşağıya doğru çekilişinde, yanlarındaki kısımları açılmaya zorlama kuvveti. [*Fr.* Poussée]; ◉ **kaldırma ~ i,** *hava.* ve *mek.* ◘ **Kaldırma;** ◉ **kara ~ leri,** *esk.* ◘ **Kara;** ◉ **kaza ~ i,** ◘ **Kaza**[2]; ◉ **kesilme ~,** *den.* ◘ **Kesilme;** ◉ **kilogram ~,** *fiz.* **Kilogram;** ◉ **kopma ~ i,** *den.* ◘ **Kopma;** ◉ **magnetomotor ~,** *elektromagn. (kısaltması m. m. k.)* Bir bobinin bir magnetik devrede indükleme akışı doğurabileceğini gösteren büyüklük. *(Mıknatıslayan bobinin sarım sayısı N ve içinden geçen akım da i amper ise, magnetomotor kuvvet N I çarpımına eşittir ve amper devir cinsinden ifade edilir. Magnetik devrelerde magnetomotor kuvvetin durumu elektrik devresinde elektromotor kuvvetin durumuna benzer).* [*Ing.* Magnetomotive force; *Fr.* Force magnétomotrice]; ◉ **merkezcil ~, merkezkaç ~,** *fiz.* ◘ **Merkezcil, merkezkaç;** ◉ **merkezkaç ~,** *bot.* Bitkisel organların yönelimlerinde rol oynayan yerçekimi gibi kuvvetlere verilen ad. *(Sap dolanma merkezine doğru yönelir, kök ise merkezden uzaklaşır).* [*Ing.* Centrifugal force; *Fr.* Force centrifuge]; ◉ **mıknatısiyayıcı ~,** *magn.* İzotrop bir cismin bir noktasındaki bütün magnetik etkilerin bileşkesi bu etkilerin bir kısmı ilkel magnetik alana, öteki kısmı da indüklenmiş magnetizmaya bağlıdır. *(Günümüzde daha çok, tanımları iyice belirlenebilen mıknatısiyayıcı alanlar ve indükleyici alanlar üstünde durulmaktadır).* ◘ **Magnetizma.** [*Ing.* Magnetizing force; *Fr.* Force magnétisante]; ◉ **müdahale ~ i,** *esk.* Sürekli olarak hazır bulundurulan ve dünyanın herhangi bir noktasına havadan indirme veya denizden çıkartma yaparak müdahale edebilecek şekilde tasarlanan ordulararası kuvvet; ◉ **silâhlı ~ ler,** *esk.* Kara, deniz ve hava ordularının tamamı. *(Bu deyim askerî kuvvetleri belirtmek ve bunları yurt savunmasında araya giren siyasî, iktisadî veya teknik diğer elemanlardan ayırmak üzere İkinci Dünya Savaşından beri çok kullanılmaktadır.)* [*Ing.* The armed forces; *Fr.* Les forces armées]; ◉ **sonlu bir cümlenin ~ i,** *mat.* Elemanları bire bir takabül haline konabilen iki cümlenin ortak özelliği; ◉ **sürekli ~,** *esk.* Büyük Britanya İmparatorluğu içindeki memleketlerde kurulan muvazzaf ordu birliklerini belirtmek ve bunları milis birliklerinden ayırmak üzere 1918'den beri kullanılan deyim. [*Ing.* Permanent force; *Fr.* Force permanente]; ◉ **tabana ~ (kaçmak),** *dey.* Bütün gücüyle veya hızla *(kaçmak): Bostan sahibinin geldiğini görünce tabana kuvvet kaçtı;* ◉ **üç dairenin ~ merkezi,** *mat.* Bu dairelere göre aynı kuvvetteki nokta; ◉ **üç dairenin ~ merkezi,** *mat.* Üç dairenin ikişer ikişer üç kuvvet ekseni bir noktada birleşirler. Üç daireye göre aynı kuvvette olan bu noktaya üç dairenin kuvvet merkezi denir; ◉ **üç kürenin ~ ekseni,** *mat.* Bu kürelere göre eşit kuvvetteki noktaların geometrik yeri olan doğru; ◉ **var ~ iyle,** *dey.* Bütün gücünü harcayarak: *Var kuvvetiyle vurdu.* [*Ing.* With all *(his)* energy or force, to the utmost with might and main, wholeheartedly]; ◉ **vurucu ~,** *esk.* En modern silâhlarla donatılmış, bir düşman devletin toprakları üzerinde ve özellikle onun bir saldırısına karşılık vermek üzere bir an içinde en büyük güçle hareket yeteneğindeki askerî araçların tümüne İkinci Dünya Savaşından beri verilen ad. *Bir vurucu kuvvet esas itibariyle uçaklardan, özel silâhlardan veya nükleer silâh taşıyan denizaltılardan kuruludur).* [*Ing.* Striking force; *Fr.* Force de frappe]; ◉ **(...) ya ~,** *dey.* Bir şeye ağırlık verildiğini anlatmak için söylenir: *İlâca kuvvet. Paraya kuvvet. Keseye kuvvet;* ◉ **yükseltici ~,** *fiz.* ◘ **Aerostat;** ◉ *(şu veya bu şeye)* **~,** O şeye başvurmaktan başka yapacak iş kalmadığını veya ondan başka başvuracak şey olmadığını anlatır; *Haydi bakalım, ilâca kuvvet.*

~ akısı, *magn.* Her noktadaki kuvvet şiddetinin o noktadan geçen seviye yüzeyinde kuvvet tübünün kestiği elemanter alanla çarpımı. *(Daha genel olarak, kuvvetin herhangi bir doğrultudaki bileşeninin şiddetiyle kuvvet tübünün o doğrultuya dik kesitinin çarpımıdır. Akının değeri cebirsel olabilir. Birim yüzeye indirgenen ilk kuvvet akısı, kuvvetin dik bileşeninin şiddetini verir).* [*Ing.* Flux of force; *Fr.* Flux de force].

~ alıştırmaları, *cimn.* Kas gruplarını güçlendiren ve daha çok ağırlığa ve eşin direncine karşı yapılan alıştırmalar. [*Ing.* Muscular work; *Fr.* EXercices musculaires].

~ almak, *dey.* Herhangi bir yardımla, kuvvetlenmek, destek ve cesaret bularak gücü artmak. [*Ing.* To receive strength or courage; *Fr.* Prendre de la force].

~ birimleri, *fiz.* ◘ **Din, ölçme, newton, sthene.**

~ bulamamak, *dey.* Cesaret edememek

~ bulmak, *dey.* Kuvvetlenmek, güçlenmek. [*Ing.* To find support *(in),* to get confirmed or substantiated, to gain ground].

~ çifti, *fiz.* Birbirine paralel, ters yönde ve eşit şiddetle iki kuvvetin meydana getirdiği kuvvet takımı.

~ çizgileri, *fiz.* Manyetik veya elektrik kuvvetler, kaynaklarının ötesine uzanırlar. Bunlar izlenebilir ve belirli yollar takip ettikleri gösterilebilir. Bu yolları, şekilleri meydana getiren çizgilere kuvvet çizgileri ve kapladıkları alana da elektrik veya manyetik alan adı verilir. [*Ing.* Strength lines; *Fr.* Lignes de force].

~ çizgisi, *magn.* Elektrik veya magnetik bir alanda, genellikle bir etkinin uzaktan uygulandığı her yerde, noktalarının her birindeki teğetlerin kuvvet doğrultusuyla çakıştığı çizgi. *(Magnetik tayflar, magnetik bir alanın kuvvet çizgilerini görünür bir biçimde maddeleştirir).* [*Ing.* Force line; *Fr.* Ligne de force].

~ çubuğu, *trm.* Bir, iki veya üç göz üzerine budanmış asma çubuğu.

~ devresi, *demir.* ◘ **Devre**[1].

~ ekseni, *mat.* ◘ **Eksen.**

~ gösterisi, *dey.* Bütün gücünü ortaya koyarak karşısındakine korku vermek amacıyla girişilen eylem.

~ ilâcı, *ecz.* Esenliğin artması için içilen ilâç. [*Ing.* Tonic; *Fr.* Tonique, remède tonique].

~ iletimi, *fiz.* Bir mekanik parçanın hareketini, kayış veya makara yardımıyla başka bir parçaya intikal ettirme. [*Osm.* İntikal-i kuvvet; *Ing.* Transmission of forces; *Fr.* Transmission des forces].

~ kullanma, *huk.* Hakkını elde etmek üzere hükûmet kuvvetlerine başvurma imkânını bulamadığı durumlarda, hakkın kaybolmasına engel olmak için, hak sahibinin bizzat harekete geçmesi.

~ macunu, *ecz. esk.* Osmanlılarda bazı hastalıkların tedavisi ve genellikle cinsel kudreti arttırmak için yapılan macun.

~ tasarrufu, *esk.* Kumandanın, çeşitli muharebe şekillerinin uygulanması sırasında, kuvvetlerini, görevlerini yerine getirilmesine yetecek kadar dengeli bir şekilde ve ustalıkla kullanarak kesin sonuç için elinde büyük muharebe gücü bulundurması. *(Kuvvet tasarrufu, eldeki kuvvetlerle, mümkün olan en büyük ve etkili darbenin vurulmasını sağlayabilir).*

~ taşı, Yükseğe kaldırılmak suretiyle kas gücünü ölçmeye yarar taş. [*Ing.* Stone to be lifted as a trial of strength].

~ tübü, *magn.* Ana doğruları kuvvet çizgileri olan bir yüzeyle sınırlanmış uzay parçası. [*Ing.* Force tube; *Fr.* Tube de force].

~ vermek, *dey.* Kuvvetlendirmek, takviye etmek, arka vermek. Etkisini arttırmak. [*Ing.* To strengthen, to substantiate, to confirm; *Fr.* Fortifier, renforcer, donner un ton plus fort].

kuvvetle, z. Kuvvetli olarak, sağlamca: *Bunu kuvvetle umarım.* [*Ing.* Strongly; *Fr.* Fortement].

kuvvetlendirici, s. § ◉ Kuvveti, gücü arttıran, güçlendirici. [*Ing.* Tonic; *Fr.* Tonique]; § ◉ *ted.* Verildiğinde organların etkinliğini arttıran veya güçlendiren ilâca denir: *Kâfuru, striknin gibi maddeler kuvvetlendirici ilâçlardır.* [*Ing.* Tonic; *Fr.* Tonique]; ◉ **kalb ~,** *ted.* ◘ **Kalb.**

kuvvetlendirme, i. § ◉ Kuvvetlendirmek eylemi. [*Ing.* Strengthening, reinforcement; *Fr.* Renforcement]; § ◉ *fot.* Çok zayıf bir negatifin kontrastlarını arttırmak için yapılan işlem. *(Kuvvetlendirme, uygun banyolarla görüntüye gümüş, ışığın etkilemediği bir boya veya başka bir maden katarak yapılır. Saydam kısımlarda hiç bir bulutlanma olmamalıdır).* [*Ing.* Intensification; *Fr.* Renforcement]; § ◉ *ted.* Bir ilâcın başka bir ilâcı faydalı yönde desteklemesi ve onun etki derecesini arttırması.

~ derecesi kanunu, *psik.* ◘ **Derece.**

kuvvetlendirmek (-i), f. § ● Gücünü arttırmak; Kuvvetlenmesini sağlamak, güçlü kılmak. [*Ing.* To strengthen, to fortify, to reinforce; *Fr.* Fortifier, renforcer]; § ● Bir rengin şiddetini arttırmak. [*Fr.* Monter une couleur]; § ● *res.* Bir resmin çizgilerini daha kalınlaştırarak bâriz bir hale getirmek, resimdeki siyahlık ve gölgeleri daha koyulaştırmak, gölgeleri kuvvetlendirmek. [*Fr.* Renforcer].

kuvvetlenmek, nsz. f. § ● Güçlenmek, güç kazanmak veya gücü artmak. [*Ing.* To be strengthened; *Fr.* Se fortifier, se renforcer]; § ◙ Etkisi artmak; § ● Verimli hale gelmek: *Tarla kuvvetlendi;* § ● Nüfuz kazanmak, toplum içinde veya herhangi bir kuruluşta yeri sağlamlaşmak.

kuvvetli, s. § ● Gücü çok olan, zorlu, güçlü: *Kuvvetli adam. Kuvvetli makine.* [*Ing.* Strong, powerful; *Fr.* Fort, forte, puissant, -ante]; § ● Sağlam, dayanıklı. [*Ing.* Robust, powerful; *Fr.* Fort, -forte, robuste]; § ● Şiddetli, yâgin, sert: *Kuvvetli rüzgâr.* [*Ing.* Violent, strong; *Fr.* Fort,-forte]; § ● Görevini iyi yapan, keskin; § ⊜ Burnu şiddetle etkileyen: *Kuvvetli parfüm.* [*Ing.* Strong; *Fr.* Fort,-forte]; § ● *(ses hk.)* Yüksek: *Birdenbire kuvvetli bir homurdanma işitildi.* [*Ing.* Loud; *Fr.* Bruyant,-ante]; § ◙ Gücü, imkânı çok olan, güçlü: *Kuvvetli bir ordu.* [*Ing.* Powerful; *Fr.* Fort, -forte, qui a beaucoup de puissance, de moyens]; § ● Çok etkileyici, inandırıcı, önemli: *Kuvvetli kanıtlar.* [*Ing.* Important; *Fr.* Fort,-forte, qui a beaucoup d'efficacité, d'importance]; § ◙ Büyük, önemli: *Kuvvetli rekabet.* [*Ing.* Important; *Fr.* Fort, -forte, grand,-ande, important,-ante]; § ● Sağlam: *Hâtıralar iki insanı, birbirine bağlayacak kadar kuvvetli değildi.* [*Ing.* Solid; *Fr.* Fort,-forte, solide]; § ● Tahammüllü, dirençli. [*Ing.* Firm, strong; *Fr.* Fort, -forte]; § ◙ Hızlı, sert: *Birkaç kuvvetli balta darbesi ile Tapirin hayatına son verir;* § ● Üstün: *Karşısındakiler kendilerini kuvvetli buluyorlardı;* § ● Nüfuzlu, saygın: *En kuvvetli kimseleri yedeksubay olarak aramıza göndermişlerdi.* [*Ing.* Influencial, powerful; *Fr.* Fort,-forte].

~ ana ışık, *sin.* Ana ışığın bir sahnenin aydınlatılmasında geniş bir alan iyice aydınlatacak güçte olması durumu. [*Ing.* High key lighting; *Fr.* éclairage fort sur le plan principal].

~ asid, ~ baz, *kim.* ◘ **Elektrolitlerin kuvveti.**

~ delil, *huk.* Yeterli tutamak, ipucu, kanıt. [*Ing.* Satisfactory evidence].

~ kar yağışı, *trm.* Görünümü 500 metreden aşağı düşürecek şekilde vukubulan kar yağışı.

~ konum, *fonet.* Bir kelime veya kelime grupunda bir fonemi değişimlerden veya düşmekten koruyan yer. [*Ing.* Strong position; *Fr.* Position forte].

~ ünsüzler, *fonet.* Tarihsel fonetikte yumuşak ünsüzlerin tersine ses organlarının belirgin olarak gerilmesiyle çıkarılan ünsüzlere *(genellikle bunlara sürtüşimsiz ünsüzler denir)* verilen isim *(Meselâ, p, t, k ünsüzleri kuvvetlidir).* [*Ing.* Strong consonant; *Fr.* Consonnes fortes].

~ yağmur, *trm.* Saatte, 7.6 mm. den fazla su bırakacak şekilde yağan yağmur.

kuvvet.ölçer, b. i. *mek.* Yayların esnekliğinden yararlanılarak yapılan ve fiziksel güçleri ölçmeye yarayan âletlerin genel adı. [*Osm* Mikyâs-ı kuvvet; *Ing.* Dynamometer; *Fr.* Dynamomètre].

kuvvetsiz, s. § ● Güçsüz, gücü kuvveti olmayan: *Kuvvetsiz adam.* [*Ing.* Feeble, weak; *Fr.* Faible, débile]; § ◙ Etkisiz: *Kuvvetsiz bir ilâç;* § ● Zayıf: *Kuvvetsiz düşmek.* [*Ing.* Weak, feeble; *Fr.* Faible].

kuvvetsizlik,-ği, s. Kuvvetsiz olma hali, güçsüzlük. [*Ing.* Weakness, feebleness; *Fr.* Faiblesse, impuissance].

kuy /küy/, i. *Osm.* < *Fars. esk.* § ● Köy; § ● Mahalle; § ● **Işlek** yol, anacadde; § ● *ed. esk.* Sevgilinin bulunduğu yer, sevgilinin yanı. [*Ing.* District, quarter, main street, thoroughfare]; ◙ **kûy-daş,** Aynı köyden olanlardan her biri, bir köylü.

kuyruk,-ğu, i. *esk. T. kudruk.* § ● *zool.* (a) Hayvanların çoğunda, gövdenin art yanında bulunan uzantı: *Kertenkele kuyruğu.* (b) Kuşlarda gövdenin art yanında bulunan tüy demeti. [*Ing.* Tail; *Fr.* Queue]; § ● *Kasaplık.* Koyunun bazı türlerinde eritilerek yağı alınan omurga sonundaki uzantı: *Kuyruk yağı.* [*Ing.* Tail; *Fr.* Queue]; § ◙ *(Geniş anl.)* Bazı seylerde kuyruk biçiminde veya basın aksi tarafına gelen kısım: *Köprünün üstünde olduğunu anladı ve tramvayın kuyruğundan atladı. Uçurtma kuyruğu.* [*Ing.* ve *Fr.* Queue]; § ◙ Sonda, en geride kalan kısım: *Kervanın kuyruğu.* [*Ing.* End; *Fr.* Queue, dernière partie, dernlers rangs]; ⊜ Bağlanmış veya örülmüş uzun saç demeti. [*Ing.* Pigtail, queue; *Fr.* Queue]; § ● Halkın bir yere girmek veya bir şey satın almak için art arda sıralanarak meydana getirdiği dizi: *Kuyrukta beklemek. Ekmek kuyruğu.* [*Ing.* Queue; *Fr.* Queue, file de personnes qui attendent leur tour]; § ● *mec.* Bir kimsenin yanından ayrılmayıp onun etkisinde kalan kimse: *Adam gidince kuyruğu durur mu? O da gitti.* [*Ing.* Followers, retinue; *Fr.* Suite]; § ● *astr.* Bir kuyruklu yıldızın Güneş'e göre ters yönde uzayan ışıklı kısmı. [*Ing.* Tail; *Fr.* Queue]; § ● *demir.* Bir trenin arkası: *Kuyruktaki furgon.* [*Ing.* Rear, back; *Fr.* Queue]; § ● *mad. oc.* Bir maden yatağının veya bir damarın son bulduğu düzensiz kısım. [*Ing.* Tailings; *Fr.* Queue]; § ● *meteor.* Bir bulut sisteminin, cismin arkasında yer alan ve Norveç siklonunun soğuk arka kısmına tekabül eden son kısmı. *(Kuyruk, bulut sisteminin geri kalan kısmı kadar geniştir. Şimşeklerin çaktığı ve sağnaklara sebep olan kararsız havaların genellikle sebebidir).* [*Ing.* Trail; *Fr.* Traîne]; § ⊠ sil. Top namlusunun arka kısmı, *(Bu kısım kabza şeklinde olur);* § ● *dok.* (a) Tezgâhlardan çıkarılması için kumaş toplarının bitimini gösteren işaret. *(Bu işaret çoğu zaman top başlangıcı ile birlikte atılan başka bir tip atkı ile yapılır ve buna top başı denir. Aşağı yukarı 10 sm. genişliğindeki top başı, ortadan kesilerek, biten topun başı sayılır).* [*Ing.* End; *Fr.* Queue]; (b) Gövde lifleri kullanılan keten veya kendir gibi bitkilerin, kökleri bir yöne çevrilmek üzere yapılan demetlerinin dip *(kök)* kısımları; (c) Bir takım düğmelerin, üzerinde dikiş delikleri bulunan sivri dip kısımları; § ● Bir harfin bitiş çizgisine yakın yerde, birden bir dönüş yapan kısa çizgi. *(Kuyruğun aşırı büyüklüğü genellikle atılgan, hayal gücü kuvvetli ve kararsız bir karakteri belirtir. Belirli bir uzunluktaki iki yazının aynı veya ayrı ellerden çıktığını belirlemede kuyruk değerli bir ölçüdür, çünkü uzun bir metinde kuyrukları değiştirmek, başka türlü çekmek, alışkanlıklardan kurtulmak çok zordur).* [*Ing.* Tail; *Fr.* Queue]; ◙ **kuyruğa girmek,** *dey.* Birbirinin arkasında sıralanmak, kuyruk olmak; ◙ **kuyruğu kapana kısılmak,** *dey.* Hiç çıkar yolu olmayan bir güçlükle karşılaşmak. [*Ing.* To be caught by the tail, to be in great straits; *Fr.* Se gêner]; ◙ **kuyruğu kısılmak (kuyruk kısmak),** *dey.* Güç bir durumda kalmak. Şaşkın hale düşmek. [*Ing.* To be caught and pinched or held fast, to be hurt, vexed, annoyer]; ◙ **kuyruğu omuzlamak,** *arg.* Kaçıp gitmek, ortadan çekilmek. [*Ing.* To run away]; ◙ **kuyruğu titretmek,** *arg.* Ölmek. [*Ing.* To die; *Fr.* Mourir]; ◙ **kuyruğuna basmak,** *dey. (Birinin)* Bir kimsenin sert bir karşılık vermesine, sinirlenmesine yolaçmak. [*Ing.* To provoke; *Fr.* Provoquer]; ◙ **kuyruğuna basmak** *(birinin), dey.* Sert bir karşılık vermek zorunda bırakmak. [*Osm.* Tahrik etmek]; ◙ **kuyruğuna teneke bağlamak** *(birinin), dey.* Bir kimseyi aşırı derecede alaya almak, gülünç duruma düşürmek. [*Ing.* To make a laughing stock of someone; *Fr.* Ridiculiser quelqu'un]. ◙ **kuyruğunu ele geçirmek,** *dey.* Yakalamak; ◙ **kuyruğunu kısmak,** *dey.* § ● Korkarak bir köşeye sinmek. [*Ing.* To be cowed; *Fr.* Craindre, s'éloigner par peur]; § ● Kuyruğunu bacaklarının arasına almak; ◙ **kuyruğunu kıstırmak,** *(birinin), dey.* Birini kımıldayamayacak bir durumda yakalamak. [*Ing.* To put into a very tight position, to have someone by the tail]; ◙ **kuyruğunu tava sapına çevirmek,** *dey.* Bir kimseyi fazlasıyle dövmek. [*Ing.* To disgrace thoroughly, to thrash someone; *Fr.* Battre ou corriger violemment]; ◙ **ak ~,** *bot.* ◘ **Akkuyruk;** ◙ **aslan kuyruğu.** § ● *astr.* Aslan takımyıldızında bazen denebola yıldızına verilen ad. [*Ing.* Leonurus, motherwort; *Fr.* Queue-de-Lion]; § ◙ *bot.* ◘ **Aslan;** ◙ **at kuyruğu,** *bot.* ◘ **Atkuyruğu;** ◙ **at kuyruğu belirtisi,** *tıp.* Sinir sisteminde bu kısmın zedelenmesine bağlı bozuklukların tümü. [*Ing.* Horse-tail syndrome; *Fr.* Syndrome de la queue-de-cheval]; ◙ **bekleme ~ları kuramı,** *ikt.* Genel anlamda iktisadi alışverişlerin ve değiş tokuşların matematik açıdan incelenmesi. [*Fr.* Théorie des files d'attente théorie des queues]; ◙ **büyükayı kuyruğu, küçükayı kuyruğu,** *astr.* Takımyıldızlarında çizgi halinde görünen kısım. [*Ing.* Tail of the Great Bear, tail of the Little Bear; *Fr.* Queue de la grande ourse, queue de la Petite ourse]; ◙ **çatal ~,** *zool.* Böceklerin on birinci karın halkasına bağlı çift uzantı. Kırkanatlı bazı böceklerin kurtçuklarında dokuzuncu karın halkasında bulunan uzantılar. Balinaların, balıkların ve kabuklu hayvanların gövdelerinin son tarafında buunan yüzgeç; ◙ **çift ~,** *müz.* ◘ **Çift;** ◙ **çift ~ la mühürlenmiş yazı.** Mühürü, kâğıdın kıvrımları arasından geçen bir parşömen şeride asılı olan yazı. [*Fr.* Lettres scellées sur double queue]; ◙ **destekli ~,** *sil.* Merminin atılışından sonra namluya sıkıca dayanmış durumda kalan kuyruk; ◙ **ejder kuyruğu,** *astr.* Ay'ın iniş düğümü. [*Ing.* The Dragon's tail; *Fr.* Queue de dragon]; ◙ **göz kuyruğu,** ◘ **Göz;** ◙ **hareketli ~,** *sil.* Bir portatif ateşli silâhta, çarpma iğnesinin bağlı olduğu ve hareketi silâhın beslenmesini namlunun kapanmasını ve açılmasını ve merminin çıkarılmasını sağlayan kuyruk; ◙ **kamçı ~,** *zool.* ◘ **Kamçı;** ◙ **katır kuyruğu,** *bot.* ◘ **Katırkuyruğu;** ◙ **kıl ~,** *zool.* ◘ **Kılkuyruk;** ◙ **kırlangıç kuyruğu.** Bir çeşit geçme şekli. [*Ing.* Dovetail; *Fr.* Queue -d'aronde]; ◙ **kıvrık ~,** Demircilikte parmaklıkların bazı kısımlarına, ince kıvrık, domuz kuyruğu şeklinde demir süsler. [*Fr.* Queue]; ◙ **köpek kuyruğu,** *sp.* ◘ **Köpek;** ◙ **tavus ~ lu güvercin,** *zoot.* Adını, kuyruğunu tavus ve hindiler gibi kaldırmak ve yaymak özelliğinden alan güvercin tipi. *(Çeşitli örnekleri olan bu güvercin tipi /tavus kuyruklu fransız, iskoç, ingiliz güvercini/ birçok güvercin meraklısı tarafından tercih edilir).* [*Ing.* Fantail; *Fr.* Pigeon à queue de paon]; ◙ **tek ~ la mühürlenmiş yazı,** Mühürü, doğrudan doğruya mektubun yazıldığı kâğıttan kesilen bir şeride asılı olan yazı. *(Tek kuyrukla mühürleme çok önemli olmayan yazışmalarda, çift kuyrukla mühürleme ise önemli vesikalarda kullanılırdı).* [*Fr.* Lettres scellées sur simple queue]; ◙ **tilki kuyruğu,** *bot.* ◘ **Tilkikuyruğu;** ◙ **ters V biçiminde ~ takımı,** *hava.* Aralarında büyük bir negatif iki düzlemli açı bulunan ve ters V görünüşünde iki yüzeyli kuyruk takımı. [*Fr.* Empennage en V inversé]; ◙ **V biçiminde (kelebek) ~ takımı,** *hava.* Hiç bir düşey yüzey taşımayan ve yalnız aralarında büyük bir iki düzlemli açı olan iki yüzeyli kuyruk takımı: *Bir kelebek kuyruk takımı tarafından taşınan flapların birlikte hareketi hava gemisinin yüksaltisini, farklı yönelişleriyse yön kumandasını sağlar.* [*Fr.* Empennage en V. empennage papillon]; ◙ **yarım otomatik ~,** *sil.* Doldurmadan sonra namlunun açılıp kapanan kuyruk.

(Bu çeşit kuyruk ilk defa 1904 modeli 155'lik CTR Rimailho topuna uygulanmıştır).

~ açılması, *sil.* Ateş sırasında bir top namlusu kuyruğunun kazara açılması. *(Bir topta kuyruk açılması ateş sırasında kuyruk takımının eksik kapatılmış olmasından ileri gelebilir. Böyle bir kazadan kaçınmak için kuyruk düzeninde kuyruk tamamiyle kapatıldığı zaman ateşlemeye engel olan bir emniyet parçası bulunur).*

~ açısı, *dey.* Kin veya hınç doğuran sebep. [*ing.* Rancor, grudge, desire for vengeance for some wrong suffered].

~ altı çıbanı, *vet.* Kuşlarda, daha çok kanaryalarda kuyruğun altında çıkan tehlikeli çıban.

~ çekmek, *dey.* Gözün üzerine boya veya sürme ile gözden daha uzun çizgi çekmek.

~ çerçevesi, *den.* Torpitolarda yatay ve dikey dümenleri çevrelemiş bulunan çerçevelere denir.

~ değneği, *hava.* Uçağın kuyruğunu yerde taşıyabilmek için kullanılan sopa. [*ing.* Tail skid; *Fr.* Béquille].

~ gaydı, *den.* Kuyruk çerçeveleri üzerindeki çıkıntılar *(Torpitonun (T) gaydı kadar olan baş kısmı tüyuptan çıktıktan sonra torpitonun geri kalan kısmının tüyup dahilinde durumunu muhafazaya yarar).*

~ kablosu, *mad. oc.* ◘ Kablo.

~ kakan, *zool.* ◘ Kuyrukkakan.

~ kaldırmak, *dey. (Dişi hayvan hk.)* Erkek istemek.

~ kamçısı, *oen.* Eski toplarda, topların kundakları gerisine kuyruk palangası yerine bağlanan parça halatlar.

~ kapağı, *dey.* Bazı hayvanlarda tüysüz ve çıplak kuyruk yeri. [*ing.* The bare tail place of some animals].

~ kemiği, *anat.* ◘ Kuyrukkemiği.

~ keskisi, *zool.* Atların kuyruğunu kesmek için kullanılan araç.

~ kısmak, *dey.* Korkup kaçmak. Sıkıntıda olduğu halde ses çıkaramamak. [*ing.* To threaten, to be frightened, to crouch down *(to hide oneself)*].

~ kısmı, *den.* Torpitolarda yatay ve dikey dümenlerle pervaneleri ve dişlileri taşıyan bölüm.

~ mapası, *den.* Ağızdan dolma topların gerisinde bulunan *(Birago)* halatı donatılan mapa.

~ olmak, *dey.* § ❶ Kuyruğa girmek. [*ing.* To form a line one behind another, to line up]; § ❷ Bir kimseyi körü körüne takip etmek. [*ing.* To follow blindly, to be partial *(to)*].

~ örtüsü, *sil.* Bir ateşli silâhın kuyruğunu veya mekanizmasını çamurdan ve tozdan koruyan örtü.

~ palangası, *den.* Topları geri almak için kundakların gerisine vurulan palanga.

~ payı, *den.* Eski topların falyasından itibaren geriye kalan kısmı olup bundan itibaren milyonlara kadar olan kısma da *«hazne payı»* adı verilirdi.

~ sallamak, *dey.* Yaltaklanmak, tabasbus etmek. [*ing.* To fawn and flatter; *Fr.* Flatter].

~ sallayan, *zool.* ◘ Kuyruksallayan.

~ sokumu, *anat.* ◘ Kuyruksokumu.

~ takımı, *hava.* (a) Kuyruğun veya taşıyıcı kanatların arkasına bir ok yeleği gibi yerleştirilen, uçağa kararlılık ve yön vermeye yarayan yüzeylerden her biri. [*ing.* Empennage, tail (-unit) stabilizer (s); *Fr.* Empennage]; (b) Bazı güdümlü balonlarda buna benzer donatım: *Güdümlü balonların kuyruk takımları genellikle haç şeklindedir.* [*Fr.* Empennage]; (c) Uçak bombalarının arkasına yerleştirilen ve bombaya hedefe düşüşünde denge sağlayan kanatçıkların tümü. [*ing.* Rudders; *Fr.* Empennage].

~ tekerleği, *hava.* Bir uçak gövdesinin arka ucuna yerleştirilen tekerlek. Bir uçağın kuyruğunu yerde taşımaya yarayan bir tekerlek olup sabit olabilir veya ekseni etrafında dönebilir. [*ing.* Tail wheel; *Fr.* Roue de queue].

~ ürünü, *petr.* ◘ Son ürün.

~ ürünü derlemesi, *petr.* ◘ Derleme.

~ yağı, *kasaplık.* ◘ Kuyrukyağı.

~ yapma, *sosy.* Ulaştırma ve alış veriş işleri aşırı yoğunlaşmış toplumlarda bilet ve esya alma işlerini düzenlemek için halkın sıraya girmesinden ibaret, Batı toplumlarında yeni doğan bir âdet olup Doğu'da da yayılmaktadır. [*ing.* To form a queue, to stand in a line (in a queue); to queue up, to line up, to form up; *Fr.* Faire la queue].

~ yükü, *hava.* Uçuş sırasında yatay denge yüzeylerine etki yapan hava yükü. [*ing.* Tail load; *Fr.* Charge sur la queue].

~ yüzgeci, *zool.* Balıklarda, vücudun kuyruk bölgesinde bulunan yüzgeç. [*ing.* Caudal fin; *Fr.* Nageoire caudale].

kuyruk.kakan, b. i, *zool.* Ötücü-kuslar *(Passeriformes)* takımının, Karatavukgiller *(Turdidae)* familyasından bir kuş türü. Uzunluğu 15 sm., karnı beyaz, sırtı erkekte külrengi, dişide kahverengidir. Palearktik bölgelerde kayalık yerlerde yaşar. [*Lat. Oenanthe oenanthe; ing.* Wheatear; *Fr.* Traquet motteux]; ◉ **karakulaklı ~**, *zool.* Ötücükuşlar *(Passeriformes)* takımının, Karatavukgiller *(Turdidae)* familyasından bir kuş türü. Uzunluğu 14,5 sm.'dir. Erkeğin sırtı sarı ak, karnı ak dişinin sırtı koyu kahverengi, karnı daha açık renk olur. Akdeniz memleketlerinde kayalık yerlerde yaşar. [*Lat. Oenanthe* hispanica; *Ing.* Black-eared wheatear; *Fr.* Traquet oreillard]; ◉ **takırdayan ~**, *zool.* Ötücü-kuslar *(Passeriformes)* takımının, Karatavukgiller *(Turdidae)* familyasından bir kuş türü. Uzunluğu 12 sm. Erkeğin sırtı kara, dişininki kahverengidir. Palearktik bölgede taşlık yerlerde yaşar. [*Lat. Saxicola torquata; Ing.* Stonechat; *Fr.* Tarier pâtre]; ◉ **vınlayan ~**, *zool.* Ötücü-kuşlar *(Passeriformes)* takımının, Karatavukgiller *(Turdidae)* familyasından bir kuş türü. Uzunluğu 13 sm. Sırtı kara, karnı krem rengidir. Avrupa ve Batı Asya'da çayır ve dağlarda yaşar. [*Lat. Saxicola rubetra; Ing.* Whinchat; *Fr.* Tarier des prés, traquet tarier].

kuyruk.kemiği, b. i. Omurganın alt ucunda bulunan ve kuyruksokumu kemiği ile eklemlenen önden arkaya doğru yassı üçgen biçiminde kemik. *Kuyrukkemiği,* körelerek kaynaşmış son dört ilâ altı omurun birlesmesinden meydana gelir. Kuyruksokumu kemiği ile eklemlenen kuyrukkemiğinin her yanında, iki çıkıntı bulunur; bunlardan dikey olana *küçük boynuz,* yatay olana *yan boynuz* adı verilir. [*Osm.* Us'us; *Lat. Os coccygis, os sacrum; Ing.* Rump bone, coccyx; *Fr.* Coccyx].

☆ *Eşanl.* **koksiks.**

kuyruklu, s. § ❶ Kuyruğu olan: *Uzun kuyruklu.* [*Ing.* Tailed, caudate; *Fr.* Caudé à queue, caudifère]; § ❷ Kuyruk biçiminde uzantısı olan: *Kuyruklu gelinlik;* § ❸ *h. d.* Akrep. [*Ing.* ve *Fr.* Scorpion]; § ● *esk.* Ayrıcalık taşıyan sarraflara verilen belge; ◉ **Afrika düzensiz ~ su**, *zool.* ◘ Afrika.

~ **biber**, *bot.* Ilâç olarak kullanılan bir çeşit karabiber, kûbeba. [*Lat. Cubeba officinalis; Ing.* Cubeba; *Fr.* Cubèbe].

~ **buyrultu**, *teşk. tar.* Osmanlı devleti zamanında defterdar imzaları. *(Ocaklara aylık verilmeden bir hafta önce başbakikulu, defterların kuyruklu buyrultularını paşakapısına, sadrazama getirirdi. Bu buyrultular sadrazam adına kethüda tarafından pençelenir /imza yerine kullanılan işaret/, pençelenen buyrultulara sadrazam «sah»/onaylama için kullanılan işaret/ çekerdi).* [*Ing.* Decree bearing the signature of the minister of finance and certified by the grand vizier].

~ **fişek**, *esk.* Roket. [*Ing.* Rocket; *Fr.* Fusée].

~ **harf**, *matb.* ◘ Harf.

~ **kelebek**, *zool.* ◘ Kuyruklukelebek.

~ **kelebekgiller**, *zool.* ◘ Kuyruklukelebekgiller.

~ **kurbağa**, *zool.* Yumurtadan yeni çıkmış ve evrim geçirmemis yavru kurbağa, iribaş. [*Ing.* Tadpole; *Fr.* Têtard].

~ **piyano**, Duvar piyanosu gibi dik olmayıp gövdesi üç ayak üstünde yatık bir durumda bulunan piyano. [*ing.* Grand piano; *Fr.* Piano à queue].

~ **saat**, Sarkaçları saatin dışında kalan, eski tip çalar duvar saati. [*Ing.* Grandfather clock; *Fr.* Horloge de parquet, horloge de ville].

~ **sarraf**, Ayrıcalık belgesi olan sarraf. [*Ing.* Banker who holds a government authorization].

~ **sürme**, Göz kuyruğunu doğru uzatarak çekilen sürme. [*Ing.* Eyelid stain *(antimony)* somewhat overdone].

~ **yalan**, *dey.* Yakıştırılamayan bir yalan, çok büyük yalan. [*Ing.* An oversize lie; *Fr.* Mensonge détaillé et pleine d'extravagances].

~ **yıldız**, ◘ Kuyrukluyıldız.

kuyruklu.kelebek, b. i. *zool.* Pulkanatlılar *(Lepidoptera)* takımının, Kuyruklukelebekgiller *(Papilionidae)* familyasından çok renkli bir Avrupa kelebeği. Kanatları, siyah benekli sarı renktedir; alt kanatlarının kenarında iki sıra mavi şerit bulunur; şeritin gövdeye yakın yerinde, her iki tarafta yuvarlak, kırmızı bir benek göze çarpar. Bu kelebekler, ilkbaharda, güneşli günler başlar başlamaz ortalıkta görülebilir. Tırtılı özellikle havuç, rezene ve turunçgillere büyük zarar verir. [*Lat. Papillio machaon; Ing.* Swallowtail, swallow tail butterfly; *Fr.* Machaon, grand porte-queue].

kuyruklu.kelebekgiller, ç. b. i. *zool.* Eklembacaklı hayvanlardan Böcekler *(Insecta)* sınıfının, Pulkanatlılar *(Lepidoptera)* takımından, tırtıl çağında tarım ve orman bitkileriyle beslenerek gelişen birçok türü nedeniyle önem verdiğimiz, süslü kelebekler familyası. [*Lat.* ve *Ing. Papilionidae; Fr.* Papilionidés].

kuyruklular, ç. !. *zool.* Omurgalı hayvanlardan Amfibyumlar *(Amphibia)* sınıfının bir takımı. Uzun gövdeli hepsi birbirine eşit kısa dört bacaklı, uzun kuyruklu hayvanları kapsar. Suda *(titron, mağara semenderi v.b.)* veya karada *(semenderler)* yaşarlar. Bütün yetişkinlerinde akciğer vardır. Bazıları, kurtçukken bulunan iç veya dış solungaçlarını yetişkin iken de taşır. Semendergiller *(Salamandridae),* Deniz-kızı-semendergiller *(Sirenidae),* Kütağızlıgiller *(Ambystomidae),* Mağara-semenderigiller *(Proteidae),* Gizli-solungaçlıgiller *(Cryptobranchidae),* Iki-soluklugiller *(Amphiumidae)* gibi familyaları vardır..[*Osm.* Zâhirüz-zeneb; *Lat.* ve *Ing. Urodela; Fr.* Urodèles].

kuyruklu.yıldız, b. i, § ❶ *astr.* Güney çevresinde çok uzun bir elips yörünge çizen ve «kuyruklu» denen ışıklı bir uzantının eslik ettiği bulutumsu gökcismi. *(Elips biçimindeki yörüngesi Güneş yakınlarında bazen parabole dönüşür.* [*Osm.* Zü-z-zeneb; *Ing.* Comet; *Fr.* Comète]; § ● *pirotekn.* Havada ateşlenen ve düşerken kuyruk biçiminde iz bırakan maytap çeşidi. [*Ing.* Sky-rocket; *Fr.* Comète].

~ **aylası**, *astr.* Kuyruklu yıldızın başını saran, hızla genişleyerek yayılan halka görünüşlü aydınlık. [*Ing.* Halos of a comet; *Fr.* Halo d'une comète].

~ **başı**, *astr.* Kuyruklu yıldızın başı gibi görünen, önde giden yuvarlak parçası. [*Ing.* Head of a comet; *Fr.* Tête d'une comète].

~ **çekirdeği**, *astr.* Kuyruklu yıldız başının ortasında yıldıza benzeyen parlak nokta. [*Ing.* Cometary nucleus; *Fr.* Noyau cométaire].

~ **kuyruğu**, *astr.* Kuyruklu-yıldızın başından geriye doğru *(Güneşin karşı yanı)* uzayan, gittikçe yaygınlaşan, Güneş ışığıyla aydınlanmış, kuyruğa benzeyen gaz bulutu. [*Ing.* Tail of a comet; *Fr.* Queue d'une comète, queue cométaire].

~ **saçı**, *astr.* Bir kuyruklu yıldızın çekirdeğini çevrel yen ve çoğu zaman, uzayda, Güneş doğrultusuna ters doğrultuda yönelen bulutumsu kısım. *(Bürçük de denir).* [*Ing.* Coma; *Fr.* Chevelure].

kuyruk.sallayan, b. i. *zool.* Kuyruksallayangiller *(Motacillidae)* familyasından, beyazgri veya yeşil sarı gibi çeşitli renkte, ince güzel şekilli, uzun kıpırdak kuyruklu küçük ötücü kuş. Açık alanlarda, daha çok nemli yerlerde yaşar. Böceklerle beslenerek tarıma faydalı olur. En yaygın türü olan **ak kuyruksallayan** *(M. alba)* Avrupa ve Asya'da her yerde yaşar. Uzunluğu 19,5 sm., sırtı külrengidir. Bu kuş pulluğun açtığı çizgilerde bellren böcekleri kapmak için pulluk ardından gitmeyi öteki böcekçil kuşlardan daha çok sever. **Dağ kuyruksallayını** *(M. cinerea)* hızlı akan dere boylarında bulunur. Uzunluğu 21 sm. olup sırtı külrengidir. Palearktik bölgede sulak yerlerde yaşar. **Sarı kuyruksallayan** veya **sarı çobanaldatan** denen türü *(M. flava)* çayırlarda yuva yapar. Sırtı zeytin yeşili karnı sarıdır. Palearktik bölge ve Ön Asya'da yaşar. Hepsi göçmen kuşudur. [*Lat. Motacilla; Ing.* Wagtail; *Fr.* Bargeronnette].

kuyruk.sallayangiller, ç. b. i. *zool.* Omurgalı hayvanlardan Kuşlar *(Aves)* sınıfının, ötütücü-kuşlar *(Passeriformes)* takımının, Özötücüler *(Oscines)* üst familyasına giren bir familyası. Vücutları, kuyrukları ve gagaları, uzun olup ince yapılıdırlar. Göçaderler. **Ak kuyruksallayan** *(Motacilla alba)*, **Dağ kuyruksallayanı** *(Motacilla cinerea)*, **Sarı çobanaldatan** veya **sarı kuyruksallayan** *(Motacilla flava)*, **Kır incir kuşu** *(Anthus campestris)*, **Kızıl gerdanlı incir kuşu** *(Anthus cervinus)*, **Çayır incir kuşu** *(Anthus pratensis)*, **Mahmuzlu incir kuşu** *(Anthus richardi)*, **Su incir kuşu** *(Anthus spinoletta)*, **Ağaç incir kuşu** *(Anthus trivialis)* türleri iyi bilinirler. [*Lat.* ve *Ing. Motacillidae; Fr.* Motacillidés].

kuyruk.sokumu, b. i. *anat.* Insanda omurganın alt ucunun bitim yeri. [*Ing.* Coccyx; *Fr.* Terme inférieur de la colonne vertébrale, sacrum]. ◘ *ŞEKİL: 16.*— **İNSAN ANATOMİSİ.**

~ atardamarları, *anat.* Kuyruksokumu bölgesindeki üç atardamara verilen ad: ***kuyruksokumu orta atardamarı***, aortun orta uç dalıdır *(kuyruksokumu kemiğinin önünden aşağı iner)*; ***kuyruksokumu üst yan ve alt yan atardamarı***, kalça atardamarının iki dalıdır. [*Lat. Arteria sacralis mediana; Ing.* Coccygeal arteries; *Fr.* Artères coccygiens].

~ kanalı, *anat.* Kuyruksokumu kemiğinin içinde diba inen kanal *(omurga kanalının alt kısmıdır)*. [*Lat. Canalis sacralis; ing.* Sacral canal; *Fr.* Canal sacré].

~ kemiği, *anat.* Omurganın alt ucunda bulunan ve kalça kemikleri ile birleşerek leğeni meydana getiren kemik. [*Fr.* Sacrum].

☆ *Eşanl.* **Sağrı kemiği, sakrum.**

~ omurları, *anat.* Birbiriyle kaynaşarak kuyruksokumu kemiğini meydana getiren beş omur. [*Lat. Vertebrae sacrales; Ing.* Sacral vertebrae; *Fr.* Vertèbres sacrées].

~ sinir ağı, *anat.* Bel-ağrısı siniriyle bunun ilk üç dalından oluşan sinir ağı. *(Bu sinir ağından altı yan dal çıkar; bunlardan beri yakındaki kaslara dağılır, biri de küçük siyatiktir; kuyruk sokumu sinir ağı büyük siyatik sinirle son bulur)*. [*Lat.* Plexus sacralis; *Ing.* Sacral plexus; *Fr.* Plexus sacré].

kuyruksu, s. Kuyruğa benzeyen. [*Ing.* Tail-shaped].

kuyruksu.kabarcık, b. i. *zool.* ve *paraz.* Su **~ kabartı**, *anat.* Karaciğerde Spegel lobu üzerinde bulunan kabartı. *(Kuyruksu kabartıdan çıkan kuyruksu uzantı, ödkesesi çukurunu alt anatoplardamar oluğundan ayırır)*.

torbası körelerek uzamış ve daralmış olan iri başlı şerit kurtçuğu. [*Osm.* Şibh-i zôzeneb-i huveysal; *Lat.* ve *Ing. Cysticercoid*; *Fr.* Cysticerque].

kuyruksuz, s. § ● Kuyruğu olmayan: *Kuyruksuz hayvan.* [*Ing.* Tailless, without tail, anourous, docked, umpless *(hen)*, acaudal; *Fr.* Sans queue, écaudé, acaudé, anoure]. § ● Kuyruğu kesilmiş olan: *Kuyruksuz köpek.*

~ piyano, Konsol piyano.

kuyruksuzlar, ç. i. *zool.* ◘ Kurbağalar.

kuyruk.yağı, b. i. Koyun kuyruğunun küçük parçalara ayrılarak kızgın ateş üzerinde eritilmesiyle elde edilen hayvansal yağ. *(Genellikle evlerde hazırlanır. Kuyruk küçük parçalara kesildikten sonra bir tencereyle ateşe konur. İçine bir baş soğan ve elma atılır. Ağır ağır kaynatılır. Eriyen yağlar geri kalan doku kısmı kahverengi kıkırdak haline dönünce iyice süzülür. Kalan kıkırdak poğaça yapımında kullanılır)*. [*ing.* Fat rendered down from the tail of the fat-tailed sheep; *Fr.* Beurre mêlé avec de la graisse de queue de mouton].

kuytak,-ğı, i. *esk. T.* Lâhid, mezar.

kuytu, s. § ❶ Tenha, sessiz ve göze çarpmayan *(yer)*: ***Bahçenin kuytu bir köşesi.*** [*Ing.* Sheltered, from the wind, snug, dark, hidden; *Fr.* écarté, isolé]; § ❷ Uğrak olmayan, işlek bir yerde olmayan, içerlek *(yer)*: ***Dükkân kuytu yerde olduğundan işlemiyor.*** § ❸ i. Sessiz, tenha yer. [*Ing.* Sheltered nook, remote spot; *Fr.* Endroit isolé].

~ yan, *jeol.* Bir kumulun esen egemen yellere göre kuytu yanı. [*ing.* Lee side; *Fr.* Face sous le vent].

kuytuluk,-ğu, i. Kuytu sessiz yer.

kuyu, i. *esk. T. kuduğ* > *kuyuğ.* § ● Yüzeye en yakın su tabakasını bulunçaya kadar toprağın derinliğine kazılan, genellikle daire şeklinde ve çevresine duvar örülmüş büyük çukur: ***Su kuyusu.*** [*Ing.* Well, pit; *Fr.* Puits]; § ❷ Toprağa kazılan derince çukur; Kireç kuyusu. [*ing.* Borehole; *Fr.* Trou de sonde]; § ● *mec.* Girilince içinden çıkılmayan yer veya durum: ***İnsanların içinde eline biraz para geçince /.../ sefahat kuyularına dalmak istemeyen kaç kişi bulunabilir?;*** § ● *dan.* Bir ticaret gemisinde, güverte üzerindeki yapıları birbirinden ayıran saha. *(havuz da denir)*. [*Fr.* Puits, coffre]; § ● *mad. oc.* Maden cevheri veya kömür çıkarmak için veya başka sınaî araçlarla toprak içinde açılan, sabit kesitli, genellikle dikey, bazen eğik *(eğik kuyu)* delik. [*Ing.* Mine shaft, borehole; *Fr.* Puits, trou de mine]; § ● *petrol.* Petrol yatağının bulunması ve işletilmesi amacıyla yüzlerce metre derinlere kadar indirilen silindir biçiminde düşey deri: ***Petrol kuyusunun çapı tabanda 10 sm., tavanda 50 sm. kadardır.*** [*Ing.* Well; *Fr.* Puits]: ◉ **~ sunu kazmak** *(birinin), dey.* Bir kimsenin aleyhine çalışmak, kötü duruma düşmesini istemek; ◉ **~ sunu kazmak** *(birinin), dey.* Felâketini hazırlamak. [*Ing.* To lay a trap for someone; *Fr.* Fairê du tort en cachette, préparer en cachette la perte, la ruine de qn]; ◉ **arteziyen ~** su, *trm.* Toprak altındaki su tabakasına kadar bir burgu ile açılan deliğe boru indirilerek dipteki suyun kendi basıncıyle yukarıya çıkmasını sağlayan kuyu. [*Ing.* Artesian well; *Fr.* Puits artésien]; ◉ **battal ~**, ◘ Battal; ◉ **bostan ~** su, *bahç.* Bostanı sulamaya yarayan genişçe kuyu. [*Ing.* ve *Fr.* Noria]; ◉ **boş ~ (kuru ~)**, *petr.* (a) Petrol çıkmayan sonda] kuyusu. [*Ing.* Dry well; *Fr.* Puits stérile, puits sec]; ◉ **çağlayan ~** su, *bayınd.* Yeraltı hidroelektrik santrallarını beslemeye yarayan düşey kuyu. [*Ing.* Falls well; *Fr.* Puits de chute]; ◉ **çıkarma, personel veya havalandırma ~** su, *mad. oc.* Cevherin çıkarılması, personelin girişçıkışı veya havalandırma için maden ocağına açılan kuyu. [*Ing.* Winding shaft, personnel shaft, air-shaft (ventilation-shaft); *Fr.* Puits d'extraction, de circulation du personnel, d'aérage]; ◉ **çift üretim ~ su,** *mad. oc.* Iki çıkarma makinesi kullanılan büyük kesitli kuyu. [*Fr.* Puits à double extraction]; ◉ **dinlendirme ~ su,** *trm.* ◘ **Dinlendirme**. ◉ **drenaj ~ su,** *bayınd.* Suyun, su geçmez bir tabakadan su geçiren bir tabakaya sızmasına müsaade etmek maksadıyle çakılmış olan bir boru veya açılmış olan bir kuyu. [*Ing.* Absorbing well]; ◉ **ekşitme ~** su, *döş.* ◘ **Ekşitme; gayya ~ su,** *din.* ◘**Gayyâ**; ◉ **geçici ~ tahkimatı,** *mad. oc.* Kuyu kazısı sırasında kuyu çeperini tutmak için yerleştirilen dairesel çelik çerçeveler; ◉ **gelgit ~** su, *liman ~ su, bayınd.* Maregraf yardımıyle bir limandaki gelgit yüksekliğini her an ölçebilmek için, bu limanın yakınında denizle bağlantılı olarak açılan çukur. [*Fr.* Puits de marée, puits de port]; ◉ **hava çıkış ~ su, hava giriş ~ su,** *mad. oc.* ◘ **Havalandırma**; ◉ **havalı ~ açma,** *petrol.* Çamur dolaşımı yerine, kompresörlerin verdiği basınçlı hava ile kuyu açma; ◉ **iğne ile ~ kazmak,** *dey.* ◘ **Iğne**; ◉ **kakum ~,** *kıyf. esk.* ◘ **Kakum**; ◉ **kanlı ~,** *tar.* ◘ **Kanlı**; ◉ **kar ~** su, Kışın karları toplayıp üzerini saman ve toprakla örterek yaza saklamak için açılan geniş ağızlı derince çukurlar. [*Ing.* Snow-pit for preserving snow for summer use]; ◉ **kazdığı ~ ya (veya çukura) kendi (kendisi) düşmek,** *dey.* Birine yapmak istediği bir kötülükten kendisi zarar görmek; ◉ **kireç ~ su,** *inş.* ◘ **Kireç**; ◉ **kör ~,** (a) *mad. oc.* Toprak yüzeyi ile bağlantısı olmayan kuyu. [*Ing.* Blind shaft; *Fr.* Faux puits, puits intérieur, bure]. ☆ *Eşanl.* **İç kuyu, bür:** (b) İçinde suyu olmayan veya suyu çekilmiş bulunan kuyu. [*Fr* Puits perdu]; ◉ **Off shore ~ açma,** *petrol.* Denizde kuyu açma; ◉ **ön ~**, § ● *mad. oc.* **Bir** kuyunun başlangıç kısmı; bu kısım kuyunun diğer kısımlarından daha geniş açılır ve kuyuya yerleştirilecek borularla diğer malzemenin girişini sağlar; § ● *petrol.* **Bir** petrol kuyusunun elle açılan başlangıç *(ön)* kısmı; kılavuz borular toprağa buradan sokulur; ◉ **palamar ~ su,** *bayınd.* Zincirlerin veya asma kablolarının uçlarını bağlamak için bir asma köprünün ayakları

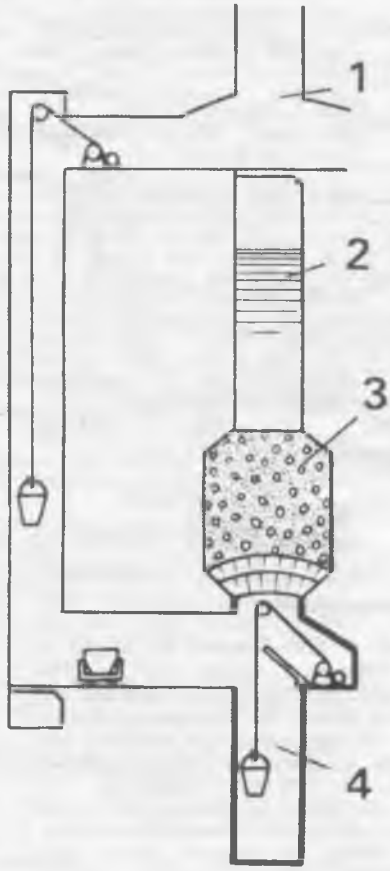

ŞEKİL: **BİR KUYUDAKİ ALTTAN KAZIMA:** 1. Çalışan kuyu. 2. Su hendeği. 3. Beton kitle. 4. Alttan kazıma.

arkasında açılan kuyu. [*Fr.* Puits d'amarre]; ◎ **patlatma ~ su,** § ● *ask.* Etkileri incelecek mermileri patlatmak üzere topraktа açılan derin oyuk. [*Fr.* Puits d'éclatement]; § ● *ask.* Lâğım savaşında kullanılan karekesitli ve düşey eksenli çukur. *(Kuyular, gerek harekâtta, /taarruz kuyusu/ veya ilerleme sırasında /lâğım kuyusu/ derinlik kazanmaya, gerek düşmanın bir galerisi altına patlayıcı madde yerleştirmeye imkân verir).* [*Fr.* Puits]; ◎ **pervane ~ su,** *den.* Pervaneyi tamir etmek veya yelkenle sayrederken göstereceği direnci önlemek üzere yukarı çekmek için, eskiden gemilerin arka tarafında açılan dikey oluk. [*Fr.* Puits de l'hélice]; ◎ **servis ~ su,** *mad. oc.* Çeşitli malzeme, personel ve toprak iniş çıkışı için kullanılan yardımcı kuyu. [*Ing.* Service shaft; *Fr.* Puits de service]; ◎ **sızıntı ~ su,** *topoğr.* Yalnız toprağın yüzeyinden sızan suların biriktiği kuyu. [*Ing.* Leaky well; *Fr.* Puits pleureur]; ◎ **sialî ~ açma,** *petrol.* Köpük yapan maddelerin veya daha başka kimyasal ürünlerin eklenmesiyle havalı kuyu açma. ☆ *Eşanl.* **köpüklü kuyu açma;** ◎ **su bendi ~ su,** *bayınd.* Su bendi yapımında, kontrol ve temizlik için bırakılan bir çeşit su yolu bacası. [*Ing.* Aqueduct well; *Fr.* Puits d'aqueduc]; ◎ **tonaj ~ su,** *den. Shelterdeck* tipi bir gemide, shelter palavrasındaki tonaj kaportasının altında yer alan ve bu palavrayla bağlantı kuran vana. *(Tonaj kuyusu, tonaj kaportası ile aynı uzunluktadır, fakat gemide genişlemesine uzanır.Bu kuyuyu enlemesine sınırlayan bölmelerin onu shelter palavrası ve geniş frengi delikleriyle bağlayan kaportaları vardır. Firengi delikleri buraya sızabilecek suların boşaltılmasını sağlar.* [*Ing* Tonnage well; *Fr.* Puits de tonnage]; ◎ **zincir ~ su (zincirlik),** *den.* Gemilerde demir zincirinin konduğu özel yer. [*Ing.* Chain-well, cable-locker; *Fr.* Puits à chânes].

~ açma, *takn.* (a) Bazen çok büyük derinliklere kadar inen kuyu kazma tekniklerinin tümü; (b) Bu işlemin sonucu; (c) özellike petrol, doğal gaz ve su kuyusu söz konusu olduğu zaman sondaj anlamında kullanılır. [*Ing.* Shaft sinking; *Fr.* Fonçage de puits].

~ açma kulesi, *petr.* ◘ Kule.

~ barajı, *mad. oc.* Su çıkan bir arazide kuyu dibinde genellikle betondan yapılmış tıpa.

~ bileziği, § ● Su kuyusunun ağzına oturtulan kasnak biçiminde yontma taş. [*Ing.* Curb (-stone); *Fr.* Margelle, murette]. § ● *mim.* ◘ Bilezik.

~ çıkrığı, ◘ Çıkrık.

~ (bostan) dolabı, ◘ Bostan.

~ drenajı, *trm.* Suyun çekim drenajı ile tahliye edilemediği yerlerde aküfer içerisine açılan bir kuyudan suyu çekmek suretiyle tabansuyu seviyesini düşürme işlemi.

~ fındığı, Yeşilken toplanıp sonra yenilmek üzere toprağa gömülerek bekletilen fındık. [*Ing.* Kind of hazelnut *(which is buried to give a special flavor)*].

~ gibi, *dey.* Çok derin, basık ve karanlık. [*Ing.* Like a well, very deep, gloomy, *dark (place)*].

~ kebabı, *mutf.* Bir kuyu içine konmuş kor'da veya üzeri örtülü olarak pişirilen et yemeği. [*Ing.* Whole sheep or lamp roasted by burying it in a pit previously heated].

~ mahmuzu, *mad. oc.* ◘ Mahmuz.

~ platformu, *mad. oc.* Kuyu kazısı veya galeri tahkimatı sırasında işçilerin çalıştığı veya yukarıdan düşecek taşlara karşı korundu platform.

~ suyu, Acı ve içilmeye elverişli olmayan su. [*Ing.* Well water, hard water].

~ suyu gibi, *dey.* Tatsız ve lezzetsiz *(şey).*

~ tahkimatı, *mad. oc.* Toprak çökmesini ve taşların düşmesini önlemek için bir kuyu çeperinde toprak önüne yerleştirilen dayanıklı malzeme tabakası.

~ tarayıcısı, *mad. oc.* Kuyu kazısı sırasında kuyunun çapını genişletmek için kullanılan matkap.

kuyucu, i. Su kuyusu kazmayı iş edinmiş olan kimse. [*Ing.* Well digger, well driller, well sinker; *Fr.* Puisatier].

kuyuculuk,-ğu, i. Kuyucunun işi, kuyu kazma işi. [*Ing.* Well sinking, well digging, well drilling; *Fr.* Fonçage de puits].

kuyud/kuyûd/, ç. i. *Osm.* < *Ar. esk. Kayd*'ın çoğulu.

kuyudat,-tı./kuyûdât/, l. *Osm.*< *Ar. esk.*§ ● *(Defterdeki)* kayıtlar. [*Ing.* Registrations]. § ◎Şartlar. [*Ing.* ve *Fr.* Conditions].

kuyum, i. *esk.* Değerli bir taş veya altın, gümüş gibi madenlerden yapılan süs eşyası. [*Ing.* Gold or silver trinkets, jewelry; *Fr.* Objet d'ornement en or ou en argent]. ☆ *Eşanl.* **mücevherat.**

kuyumcu, i. Değerli maden ve taşlardan bilezik, küpe gibi süs eşyası yapıp satan kimse. [*Ing.* Jeweller; *Fr.* Orfèvre]. ◘ *ŞEKİL: 354.*— **KUYUMCU.**

~ çekici, *kuymc.* ◘ Çekiç.

~ kalemi, Bronzcuların, kuyumcuların ve oymacıların kullandıkları küçük kalem. *(Kuyumcu kalemleri 10-12 sm. boyunda ve 3-10 mm. kalınlığında, bir ucuna /maden/ işleyen uç/ iyice su verilmiş, ama kesici olmayan çelik çubuklardır).* [*Ing.* Graver; *Fr.* échoppe burin, gravoir, ciselet, onglette].

~ terazisi, En hafif bir ağırlığı tartacak kadar hassas olan terazi olup bununla elmas, pırlanta ve altın gibi değerli şeyler tartılır. [*Ing.* (Small) precision balance; assay balance; *Fr.* Trébuchet].

kuyumcu.başı, b. i. *taşk. tar.* Osmanlı sarayının değerli maden ve taş ihtiyacını karşılamakla görevli kişi. *(Eskiden Türk sanatçılarının işi olan kuyumcubaşılık Osmanlı devletinin son zamanında Ermenilere geçti).* [*Ing.* Chief jeweler in the Palace].

kuyumculuk,-ğu, i. Kuyumcunun işi. Değerli taş ve madenlerden süs eşyası yapma sanatı. [*Ing.* Smithy, smithery; *Fr.* Orfèvrerie].

kuz", i. *esk. T.* Güneş olmayan, gölgeli yer. [*Ing.* Shady side; *Fr.* Ilse, ombré].

~ yönü, *coğr.* Güneşin az değdiği, gölgesi bolca kuzey yamaç. [*Ing.* Shady side; *Fr.* Ubac, envers].

kûz' /kûz/, i. *Osm.* < *Ar. esk.* § ● Bardak, içki kadehi. [*Ing.* Drinking cup]; § ◎ Taş çanak. [*Ing.* Jug, mug; *Fr.* écuelle].

kûz /kûz/, s. *Osm.* < *Fars. esk.* § ● Kambur. [*Ing.* Hump, hunchback; *Fr.* Bossel. § ◎ *mec.* Gökyüzü. [*Ing.* Sky; *Fr.* Ciel].

kuzah /kuzâh/ i. *Osm.* < *Ar. esk.* § ● Bıllutlarla ilgili şeylere karışan melek. § ◎ Şeytanlardan birinin adı. § ◎ Sarı, kırmızı ve yeşil renkleri taşıyan yol yol ayrışmış olarak görülen ışık; ◎ **kavs-i ~,** *esk.* Gökkuşağı.

kuzahiye, i. s. *Osm.* < *Ar. kuzuh.* > *Osm. kuzahiyye. esk.* Kuzahla ilgili; ◎ **tabaka-i kuzahiye,** *esk.* Gözün iris tabakası.

kuzat, kudat, (kuzat, kudât), ç. i. *Osm.* < *Ar. kâdî, esk.* Kadılar.

kûze /kûze/, i. *Osm.* < *Fars. esk.* § ● Testi. [*Ing.* Earthen mug]; § ◎ Saksı. (*Ing.* Flowerpot].

kuzea, l. *bot.* İkiçeneklîler *(Dicotyledoneae)* sınıfının, Mersingiller *(Myrtaceae)* familyasından, yaprakları sarmal dizili ağaççık; çiçekleri ya tek tek veya kömeç halinde bulunur. *(Avustralya'da yirmi kadar türü yetişir; bunlardan bazıları Avrupa'da limonluklarda yetiştirilir).*

kuza.baz, b. i. *fars. küze* + *-bâz* > *küze-bâz. tems.* Eskiden şenliklerde, başının üzerine üst üste koyduğu büyük boy testi ve küp-

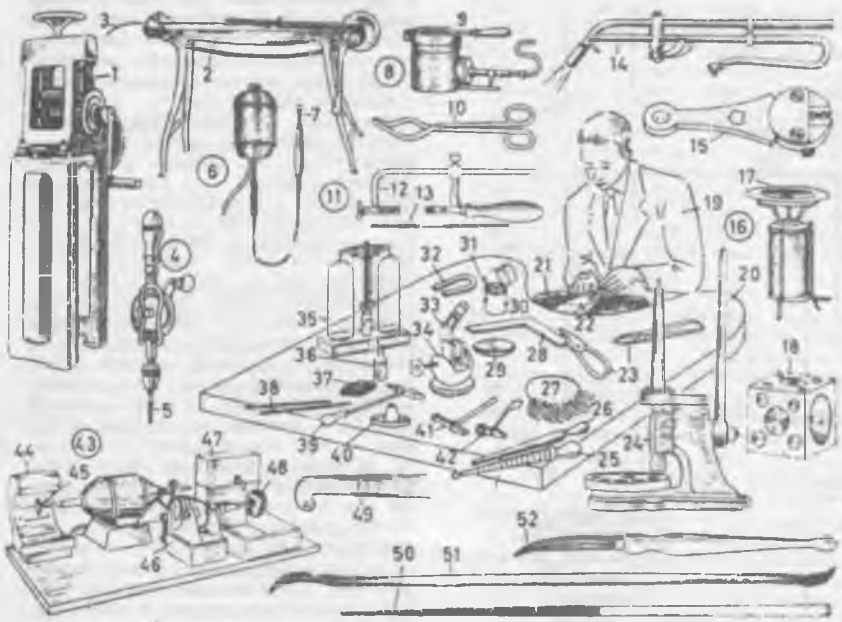

ŞEKİL: 354. — **KUYUMCU. 1.** Tel ve saç haddesi. **2.** Çekme tezgâhı. **3.** Tel. **(4)** El manivelası. **5.** Matkap. **(6)** Asılı elektrik matkap makinesi. **7.** Küresel freze. **8.** Eritme potası. **9.** Pota. **10.** Pota maşası. **(11)** Delici testere. **12.** Delici testere çerçevesi. **13.** Delici testere yaprağı *(ağzı).* **14.** Lehimleyici şalumo lambası. **15.** Dişi kılavuz *(Matris).* **(16)** Pedallı vantilatörlü körük. **17.** Lehim diski. **18.** Örs baskısı. **19.** Kuyumcu. **20.** İş tezgâhı *(banko).* **21.** Banko kazanı. **22.** Eğe. **23.** Saç makası. **24.** Alyans haşıl makinesi. **25.** Yüzük ölçeri. **26.** Yüzük halka lama âleti. **(27)** Yüzük ölçü alıcısı. **28.** Çelik gönye. **29.** Deri yastık. **30.** Zımba kutusu. **31.** Zımba. **32.** Mıknatıs, **33,** Banko fırçası. **35.** Altın ve gümüş tartma terazisi. **36.** Lehim pastası *(lehim suyu).* **37.** Kömür levhası. **38.** Lehim çubuğu. **39.** Lehimleme demiri. **40.** Lehimleme boraksı. **41.** Şekillendirme çekici. **42.** Kakma çekici. **(43)** Polisaj *(cilâlama, parlatma)* makinesi. **44.** Tozkapan. **45.** Cilâlama fırçası *(Polisaj, parlatma fırçası).* **46.** Dönme regülatör. **47.** Polisaj *(cilâlama, parlatma)* kutusu. **48.** Polisaj *(cilâlama, parlatma)* fırçası. **49. Kantaşı. 50. Konik eğe. 51.** Oluk açma eğesi. **52.** Parlatma çeliği.

leri dengede tutan oyuncu. *(Bu kapların içi bazen su doluydu. Oyuncu bunları dökmeden ve alini değdirmeden ayağıyla alır, dengede tutardı).*

kuza.gar, b. i. *esk.* Çanak, çömlek yapan kimse, çömlekçi

kuzen, i. *Fr. cousin.* Teyze, dayı, hala veya amcanın erkek oğlu; erkek yeğen. [*Ing.* Cousin].

kuzenim, i. *tar. (Mon cousin),* Fransa Kralının bazı durumlarda, krallık ailesine mensup prenslere, yüksek meclis üyelerine verdiği ünvan.

kuzey, i. *esk. T. kuz. gölgeli yer* > *kuz-ay.* § ● Dört ana yönden kuzey gök kutbuna bakanı, yani Yer'in dönme ekseninin gök küreyi deldiği ve yıldızların saat ibrelerinin ters yönde döner göründüğü noktaya dönük olanı. [*Osm.* Şimal; *Ing.* North; *Fr.* Nord]. ☆ *Karş.* **güney, cenup**; § ● Bulunulan noktaya göre kuzeyde kalan yer *Aydın, Muğla'nın kuzeyindedir.* [*Ing.* North; *Fr.* Nord]. § ● Türkiye'nin kuzeye düşen bölgesi *(büyük harfle yazılır): Kuzey* şehirleri. [*Ing.* North; *Fr.* Nord]. § ● s. *(İsim tamlamalarında)* Bu yönle ilgili: *Kuzey rüzgârları. Kuzey yıldızı, Kuzey kutbu.* [*Osm.* Şimali; *Ing.* Boreal, northern; *Fr.* Boréal,-ale, septentrional]. § ● *den.* Dünyanın veya pusula kartının kuzey *(yıldız)* yönü: *Gerçek kuzey. Magnetik kuzey:* [*Ing.* North; *Fr.* Nord]; § ● *masonluk.* Locaya girişte sol yan; [*Ing.* North; *Fr.* Nord]. § ● s. Kuzeyde olan. [*Ing.* North; *Fr.* Nord]. ◎ ~ **a (yıldız'a)** dönmek, § ● *den. (rüzgâr hk.)* Kuzeyden esmeye başlamak; § ● *(Mıknatıslı gösterge için)* Kuzeye dönmek.

~ **balinası**, *zool.* ◘ Balina.

~ **buz denizi**, *coğr.* Kuzey Kutbunda Amerika, Avrupa, Asya ve Grönland arasındaki büyük kısmı buzlarla örtülü deniz. Yüzölçümü yaklaşık olarak 13 milyon km². dir. [*Osm.* Bahr-ı muhît münc emla-I Şimali; *Ing.* Arctic Ocean; *Fr.* Océan (Mer) arctique].

~ **denizi**, *coğr.* Avrupa'nın kuzeybatısında, Atlas Okyanusuna bağlı, Fransa, Büyük Britanya, Norveç, Danimarka, Almanya, Hollanda ve Belçika'ya kıyıları bulunan bir iç deniz. [*Ing* Mer du Nord].

~ **dilleri**, *dilb.* Bugünkü kuzey Germen dillerine *(Norveççe, İsveççe, Danca v.s.).* verilen ad. [*Ing.* Norse *Fr.* Langues nordiques].

~ **ekvator akıntısı**, *den.* Atlantik Okyanusunda, ekvatorun kuzeyinden batıya doğru akan yüzey akıntısı. *(Antil denizine kadar uzanan Gulf stream akıntısını besler).*

~ **-güney dolaşımı**, *meteor.* Yüksek ve alçak düzeyler arasında hava kütlelerinin tümü. *(Kuzey - güney dolaşımının belirli bir devrede az veya çok şiddetli oluşu gezegen dalgalanmasının niteliğine bağlıdır).*

~ **harekât bölgesi**, *esk.* Kuzey yarım küresinde, 10° C (50°F) es sıcaklık çizgisi kuzeyinde bulunan, değişik genişlikte bir bölge. Eşsıcaklık çizgisi, ortalama ısının, yılın en sıcak dört ayında 10° C. ı aşmadığı bir hattır. Bu bölge dışındaki dağlık bölgeler, aynı ısı şartlarının mevcut bulunması şartıyle bu harekât kategorisine dahil edilebilir. [*Ing.* Area of northern operations].

~ **kore**, *coğr.* ◘ Kore.

~ **kutbu**, § ● *coğr.* Kutupların ekvatorun kuzeyinde olanı: [*Osm.* Kutb-ı şimali; *Ing.* Boreal pole north pole; *Fr.* Pôle boréal, pôle nord]; § ● *magn.* Yer'in mağnetik alanında denge halinde kuzeye yönelen ve mıknatıslanmış ibrenin doğrultusundaki nokta. [*Ing.* North pole; *Fr.* Pôle nord].

~ **kutbu bölgesi**, *coğr.* Kuzey kutbundaki denizlerden, adalardan meydana gelmiş geniş bölge. [*Osm.* Mıntaka-I Kutbu Şimali; *Ing.* Arctic region; *Fr.* Arctique (région)].

~ **kutup çemberi**, *astr.* ◘ Kutup Dairesi.

~ **kutup dairesi**, *astr.* Yer küresinde, enlemi 66° 33' olan daire. [*Ing.* Arctic circle; *Fr.* Cercle arctique].

~ **kutup ışığı**, *coğr.* ◘ Kutup ışığı. § ● *astr.* Yerin kutupları yöresindeki iyonvari ve üstyuvar katmanlarında, evren ışınlarının etkisiyle doğan ışık. [*Lat.* ve *Ing.* Aurora borealis; *Fr.* Aurore polaire].

~ **kuzeybatı**, *coğr.* İkinci dereceden bir ara yön. [*Osm* Şimâl - şimâli garbî; *Ing.* North - northwest; *Fr.* Nord - nord - ouest].

~ **kuzeydoğu**, *coğr.* İkinci dereceden bir ara yön. [*Osm.* Şimâl - şimâli şarkî; *Ing.* North - Northeast; *Fr.* Nord - nord - est].

~ **magnetizması**, *magn.* Bir mıknatısın kuzey kutbunu belirten iki mağnetizma çeşidinden biri.

~ **noktası**, *astr.* Yer yuvarlağının dönme ekseninin gökyüzündeki izi olan nokta olup Kutupyıldızının hemen hemen üstüne rastlar.

~ **okyanusu**, *coğr.* ◘ Kuzey buz denizi.

~ **sıçan piresi**, *zool.* Pireler *(Siphonaptera)* takımının, *Dolichopsyllidae* familyasından, Sıçan şeridine arakonakçılık eden, vebayı bulaştırıcı olarak da suçlu görülen Kuzey Amerika ve Avrupa'da yaygın pire. Farelerle sıçanlardan başka, raslasal olarak insanlardan da kan emer. İstanbulda görülmüştür. [*Osm.* Şimal sıçan piresi; *Lat. Ceratophyllus fasciatus; Ing.* Rat flea of north; *Fr.* Puce de rat].

~ **yarımküre**, *coğr.* Kuzey kutbunun bulunduğu yarımküre. [*Osm.* Nısıf küre-i şimâli; *Ing.* Northern hemisphere; *Fr.* Hémisphère boréal].

~ **yarımyuvarı**. *coğr.* ◘ Kuzey Yarımküre

Kuzey Afrika, *öz. i.* ◘ Afrika

Kuzey Amerika, *öz. i. coğr.* ◘ Amerika.

kuzey.batı, b. i. § ● Ufkun kuzeye ve batıya eşit uzaklıkta olan noktası. [*Osm.* şimâl-I garbî; *Ing* North - west; *Fr.* Nord - ouest]. § ● Bu yönde bulunan ülke, bölge v.b.: *A.B.D.'nin kuzey batısı.* [*Ing.* North West; *Fr.* Nord - ouest]. § ● s. *(İsim tamlamalarında)* Kuzeybatıda bulunan veya oradan gelen: *Kuzeybatı bölgesi. Kuzeybatı rüzgârları.* [*Ing.* North - western; *Fr.* Nord - ouest] § ● *den.* Kuzey ve batıya eşit uzaklıkta bulunan rüzgâr alanı. [*Ing.* North - west; *Fr.* Nord - ouest].

kuzey.doğu, b.I.§ ● *coğr.* Ufkun, kuzey ile doğu arasındaki noktası; Anayönlerden kuzey ile doğu arasındaki ara yön [*Osm.* Şimâl -I şarkî; *Ing.* North - east; *Fr.* Nord - est] § ● Bu yönde bulunan bölge veya yer: *Türkiye'nin Kuzeydoğusu.* [*Ing.* North-east; *Fr.* Nord-est]; § ● Bu yönden esen rüzgâr. [*Ing.* North-east; *Fr.* Nord-est]; § ● den. Kuzey ile doğu arasında yarı yolda bulunan ve kuzey −45°'ye tekabül eden rüzgâr bölgesi. [*Ing.* North-east; *Fr.* Nord-est].

kuzey.güney, b. i. *coğr.* Anayönlerden kuzey ile güney arasındaki ara yön. [*Osm.* Şimali cenubî; *Ing.* North-south; *Fr.* Nord sud].

Kuzey Kore, öz. i. *coğr.* ◘ Kore.

kuzeyli, s. § ● Kuzey ülkeleri halkından olan. [*Ing.* Norse Scandinavian; *Fr.* Nordique]; § ● i. Ayrılık savaşı sırasında (1861-1865) Washington Federal Hükümetinin erkek veya kadın taraftarı için kullanılırdı. [*Ing.* Northerner; *Fr.* Nordiste]. ☆ *Karş.* Güneyli.

kuzeysel°, s. *coğr.* Kuzey ile ilgili, kuzey yönüne rastlayan. [*Osm.* Şimali; *Ing.* Northern; *Fr.* Boréal,-ale,-aux].

kuzey.tacı, b.i. *astr.* Kuzey yarım gökküresinde bulunan bir takımyıldızının adı. [*Osm.* İkili-I şimali; *Lat. Corona Borealis (=CrB); Ing.* Northern Crow: *Fr.* Couronne boréale]. ◘ *ŞEKİL: 519.*— **TAKIMYILDIZLAR II.**

Kuzey Vietnam, öz. i. *coğr.* 1954 bölüşmesinden beri Vietnam Demokratik Cumhuriyeti tarafından yönetilen topraklara verilen ad. [*Ing.* North Vietnam; *Fr.* Nord Viêt-Nam]. ◘ Vietnam.

kuzgun, i. *esk. T. zool.* Birçok karga türüne, özellikle karakarga'ya verilen ad. [*Lat. Corvus corone; Ing.* Raven; *Fr.* Corbeau]; ◎ ◎ ~ **a yavrusu anka (şahin, güzel) görünür, at.** ◘ Karga yavrusuna bakmış benim ak evlâdım demiş.

~ **ayağı**, *bot.* Sinirliotun bir türü. [*Lat. Plantengo coronopus*].

~ **kılıcı**, *bot.* ◘ Glayöl.

~ **otu**, *bot.* ◘ Kartal eğreltisi.

kuzguncuk,-ğu, i. Hapishane kapılarındaki demir kafesli pencere. [*Ing.* Small wicket with a window grill in the gate of a prison; *Fr.* Grillage en fer des portes des cachots].

kuzgunî /kuzgunî/, *Osm.* Çok koyu, kuzgun renginde olan. [*Ing.* Black as a raven; *Fr.* Très noir, noir foncé].

~ **siyah**, Çok koyu siyah renkli.

kuzgun.kılıcı, b. i. *bot.* ◘ Glayöl.

kuzin, i. *Fr. cousine.* Kız yeğen. [*Ing.* Cousine].

kuzina, kuzine, i. *It. cucina*, mutfak. § ● Hem ısıtmaya, hem de üzerinde yemek yapmaya yarayan büyük mutfak sobası. [*Ing.* Kitchen stove, cooking stove; *Fr.* Fourneau de cuisine]; § ● *den.* Gemilerde yemek pişirilen yer, mutfak. [*Ing.* Kitchen].

kuzu, i. *esk.T. kozı.* § ● Koyun yavrusu. [*Ing.* Lamb; *Fr.* Agneau]; § ● *(Geniş anlamda)* Bir meyve veya sebzeye yapışık olan meyve veya sebze: *İncirin kuzusu.* [*Ing.* Small fruit growing anomalously on a larger one]. § ● *mec.* Pek yumusak huylu adam, uysal, sessiz ve sevimli. [*Ing.* Mild person; *Fr.* Agneau, personne d'humeur douce]; ● *süsl. esk. Kur'an* ve el yazması kitaplarda yazıyla sayfanın kenarını ayırmak için çizilen çerçeveler. *(Bunlarda yeşil ve sarı altın yaldızlı iki paralel çizgi halindedir, araları mürekkeple doldurulur. Tek çizgili olanlarına tek kuzu, çift çizgili olanlarına da çift kuzu denir);* ◎ **anasının (sût)** ~ **su.** *dey.* ◘ Ana; ◎ **kapı** ~ **su**, *mim.* ◘ Kapı; ◎ **kurtla** ~ *(koyun)* **yan yana**, *dey.* ◘ Kurt; ◎ **kaskalya** ~ **su**, *din.* Musevîlerin her yıl Kızıldeniz'den geçişlerini anmak üzere kurban ettikleri kuzuya verdikleri ad. [*Ing.* Paschal lamb; *Fr.* Agneau pascal]; ◎ **paskalya** ~ **su bayramı**, *din.* Eskiden paskalya yortusuna verilen ad. *(O gün bir kuzu takdis ettirme âdeti vardı).* [*Ing.* Paschal lamb feast; *Fr.* Fête de l'agneau pascal]; ◎ **sût** ~ **su**, Sütten kesilmemiş, sütle beslenen kuzu. [*Ing.* Sucking lamb; *Fr.* Agneau de lait]; ◎ **Tanrı'nın** ~ **su (lekesiz v.b.)**, *din.* Vaftizci Yahya ve kilise tarafından dünyada işlenen günahların bedelini ödemek üzere kendini kurban eden İsa'ya verilen adlar. *(İsa'nın kilisa adamlarıyle ilgili fonksiyonunu hatırlatan bu saffet ve masumiyet sembolü, hıristiyan sanatının başlangıcından beri temsil edilmiş ve sanatçılar tarafından işlenmiştir).* [*Ing.* God's lamb; *Fr.* L'agneau, l'Agneau de Dieu, l'Agneau sans tache].

~ **bacak felci**, *vet.* ◘ Felç.

~ **çevirmek**, *mutf.* Yüzülüp temizlenmiş bir kuzuyu şişe geçirerek ateşte kızartmak.

~ **çıbanı**, *tıp.* Zararsız ve küçük çıban.

~ **derisi**, *deric*, Kalpak, manto v.b. giyim eşyası yapmakta kullanılan kısa ve kıvırcık tüylü post. [*Ing.* Lambskin; especially Astrakhan lambskin].

~ **dolması**, *mutf.* Kuzunun içine pilâv doldurarak yapılan bir et yemeği. *(Çiğ veya öncedan haşlanmış olan kuzunun içine, pişirilmiş veya çiğ olarak iç pilav konulur, şişte veya yağda kızartılır).* [*Ing.* Stuffed and roasted lamb; *Fr.* Agneau farci *(de riz)*].

~ **gibi**, *dey.* Halim selim, sessiz, Çok uysal olan ve elinden kötülük gelmeyen. [*Ing.* A man as quiet and gentle as a lamb; *Fr.* Doux comme un agneau].

~ **gibi olmak (kuzuya dönmek)**, *dey.* Uslanmak, sessiz, uysal hale gelmek.

~ **göbeği**, *bot.* ◘ Kuzugöbeği.

~ **kartalı**, *zool.* ◘ Kartal.

~ **kestanesi**, Küçük taneli bir cins kestane. [*Ing.* Small variety of chestnut *(eaten raw)*; *Fr.* Petite châtaigne].
~ **kulağı**, *bot.* ◘ Kuzukulağı.
~ **mantarı**, *bot.* ◘ Kuzumantarı.
~ **palamudu**, *bot.* Bir cins küçük taneli palamut. [*Ing.* Small tunny].
~ **postuna bürünmek**, *dey.* Gerçek yüzünün karakterini saklamak; Karşısındakini aldatmak için kendini zararsız ve uysal göstermek.

kuzucuk,-ğu, i. Kuzudan söz ederken sevgi ve acıma belirtmek için kullanılır: *Kuzucuk anasını kaybetmiş, meleyip duruyordu.* [*Ing.* Little lamb, pet lamb; *Fr.* Petit agneau, agnelet].

kuzu.dişi, b. i. Genellikle doğumdan altı yedi ay sonra çıkan ve yedi yaşlarında dökülen ilk dişler, sütdişi. [*Ing.* Milk tooth; *Fr.* Dent de lait].

kuzu.gevreği, b. i. *bot.* ikiçenekliler *(Dicotyledoneae)* sınıfının, Bileşikgiller *(Compositeae)* familyasından, genellikle sarı kömeçli, almaşık, parçalı yaprakları, çok çabuk üreyen yıllık veya çokyıllık otsu bitki cinsi. Tavşan ve domuzların çok düşkün olduğu bu bitkinin sapı kırıldığı zaman içinden beyaz, sütümsü bir sıvı akar. *S. oleraceus* adlı türünün taze yaprakları salata olarak yenilebilir. [*Lat. Sonchus; ing.* Sow thistle; *Fr.* Laiteron].

kuzu.göbeği, b. i. *bot.* Sulak yerlerde yetişen, şapkası etli, yenilebilir mantar. [*Lat. Agaricus campestris; ing.* Meadow mushroom. *Fr.* Champignone jaune].

kuzu.kartalı, b. i. *zool.* ◘ Kartal.

kuzu.kıran, b. i. *bot.* ◘ Kılıçotu.

kuzu.kulağı, b. i. *bot.* İkiçenekliler *(Dicotyledoneae)* sınıfının, Karabuğdaygiller *(Polygonaceae)* familyasından, nemli kırlarda yetişen, genellikle birkaç yıl yaşayan, yeşil veya firfiri renkte iki evcikli çiçekleri olan otsu bitki cinsi. Yaprakları hafifçe kabarık ve geniştir. Meyva 3 köşeli veya yassıdır. Türkiye'de yetişen türleri: Labada *(R. patientia)*, *R. alpinus*, *R. aquaticus*, *R. crispus*, *R. hydrolapathum*, *R. obtusifolius*; **büyük kuzukulağı** *(R. acetosa)* ve **küçük kuzukulağı** *(R. acetosella)*. Büyük ve küçük kuzukulağı'nın yaprakları salata olarak yenilmekte ve idrar söktürücü olarak kullanılmaktadır. Bazı yerlerde çorbası veya ıspanak gibi haşlanıp ezildikten sonra kavurması yapılır. İçinde fazlaca oksalik asid bulunduğu için sindirimi güçtür. Fazla miktarda yenmesi kum oluşmasına ve zehirlenmelere sebep olur. Bu türlerin kökleri antrakinon türevleri taşıdığı için müshildir. [*Lat. Rumex; ing.* Dock; *Fr.* Oseille].
~ **asidi**, *kim.* ◘ Oksalik asid.
~ **tuzu**, *kim.* Demir pasından meydana gelen, lekeleri çıkaran ve kuzukulağı bitkisinde bulunan monopotasyum oksalatın diğer adı. [*Ing.* Potassium oxalate; *Fr.* Oxalate de potassium].

kuzu kuzu, z. Hiç ses çıkarmadan, karşı gelmeden, uysal bir şekilde.

kuzulama, i. *(koyun hk.)* Yavrulama. [*Ing.* Lambing].

kuzulamak, nsz. f. § ● *trm. (Koyun hk.)* Yavrulamak. [*Ing.* To lamb; *Fr.* Agneler]; ● *bot.* Bir meyve yanında kendi cinsinden bir küçük tane *(piç)* peyda etmek. [*Ing.* To lamb; *Fr.* Mettre bas *(en parlant d'une brebis)*].

kuzulaşmak, nsz. f. Kuzu gibi uysal ve zararsız hale gelmek, uysallaşmak, halim selim hale gelmek. [*Ing.* To become as mild as a lamb; *Fr.* Devenir doux et paisible comme un agneau].

kuzulu, s. § ❶ *(koyun hk.)* Kuzusu olan. [*Ing.* Big with young *(sheep)*; § ❷ *(Geniş anlamda) (meyva ve sebze hk.)* Kendisine bitişik olarak aynı cinsten küçük bir tanesi olan: *Kuzulu portakal. Kuzulu incir.*
~ **cetvel**, Yanında ince bir çizgi olan kalın cetvel çizgisi. [*Ing.* Thick marginal line with a fine line by its side].
~ **kapı**, İçinde ayrıca küçük bir kapı bulunan büyük kapı. [*Ing.* Gate in which there is a small wicket].

kuzuluk,-ğu, i. § ● Kuzuların barınağı, ağıl. [*Ing.* Sheepfold; *Fr.* Parc à moutons, bercail]; § ❷ *mec.* Yumuşak huylu, uysallık. [*Ing.* Docility; *Fr.* Docilité]; § ❸ *tasav.* Yemekhanelerin duvarlarında bulunan hücre. *(Mutfakta kullanılan sofra takımı bu hücrelere konurdu).*

kuzum, *ünl.* Sevgi bildirmek, yalvarmak veya dikkati çekmek için kulanılan bir söz: *Kuzum, şu kalemi verir misin? Kuzum, sen hâlâ kalkmayacak mısın?* [*Ing.* My dear chap; *Fr.* Mon ami, mon cher].

kuzu.mantarı, b. i. *bot.* Aslı mantar. *(Şapkası yuvarlak veya koni biçiminde, görünüşü sünger gibi gözenekli, sapı kalın ve kısa olur. İlkbaharda, bayırlarda, çitler arasında, özellikle karaağaç ve dişbudak ağaçlarının yakınında yetişir. Lezzetli bir mantardır).* [*Lat. Morchella; ing.* Morel(le); *Fr.* Morille].

küb, i. ◘ Küp.

Küba, öz. i. *Isp. Cuba. coğr.* Atlas Okyanusunda ada. Büyük Antiller'in en batıdaki adası, Meksika körfezinin girişinde, sosyalist tipinde bir cumhuriyettir; 114.500 km². Başkenti *Havana*. [*ing.* ve *Fr.* Cuba].
~ **çam**, *bot.* ◘ Çam.
~ **hizmet madalyası**, 1906 ve 1909 yılları arasında Küba'da görülen hizmet madalyası. [*ing.* Army of Cuban Pacification Medal].
~ **kavanoz balığı**, *zool.* Kemiklibalıklar *(Teleostei)* takımının, Gümüşbalığıgiller *(Atherinidae)* familyasından bir balık türü. Uzunluğu 5 sm. Hafif yeşilimsidir. Süs balığıdır. Küba ve yakınlarındaki adalarda yaşar. [*Lat. Alepidomus evermanni; ing.* Cuban glassfish].

kübabe, i. *çubeb* < *Ar. kubābah, kabābah. bot.* İkiçenekliler *(Dicoetyledoneae)* sınıfının Karabibergiller *(Piperaceae)* familyasından, anayurdu Cava, Borneo, Sumatra adaları olan bir bitki. Yaprakları oblong veya ovat-oblong ve akuminattır. Meyva karabiber meyvasına tamamen benzer, fakat saplıdır. Meyvaları *(Fructus cubebae)* uçucu yağ ve kubebin adlı bir madde taşır. Böbrek fonksiyonlarını uyartıcı, idrar yolları antiseptiği ve balsoğukluğu giderici olarak kullanılır. [*Lat. Piper cubeba; ing.* Java pepper, cubeb; *Fr.* Cubèbe].

KÜBAJ

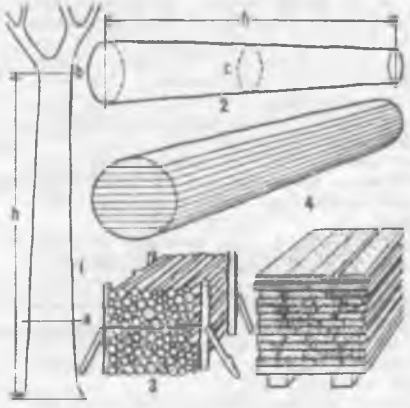

1. Kesilmemiş ağaç (a. kompas vurma yüksekliği; b. üst kesim seviyesi; h. yükseklik).
2. Tomruk (h. uzunluk; c. ortadaki çember).
3. Ster, 4. Biçilmiş ve işlenmiş ağaç.

kübaj, i. *Fr. cubage.* § ● *tekn.* Bir cismin hacmini birim küplerle ölçme işlemi: *Yapı kerestesi kübajı;* § ● Birim küplerle ölçme yöntemi. ◉ **biçilmiş ağaç** ~ **i**, *tekn.* Prizma biçiminde kesilmiş kerestaya uygulanan kübaj. [*Fr.* Cubage des bois débités]; ◉ **dikili ağaç** ~ **ı**, *tekn.* Ormanda kesilmemiş ağaçların hacmini ölçmeye yarayan kübaj. [*Fr.* Cubage des arbres sur pied]; ◉ **yatık ağaç** ~ **ı**, *tekn.* Ormanda ağaç kesildikten sonra gövde kısmının hacmini yarayan kübaj. [*Fr.* Cubage des bois abattus]; ◉ **yuvarlak ağaç** ~ **ı**, *tekn.* Tomrukların kabukları soyulduktan veya kabuk kalığı ağaç çapından çıkarıldıktan sonra uygulanan kübaj. [*Ing.* Cubage sous écorce].
~ **cetveli**, *tekn.* Değişik biçimde ağaçların hacimlerini, boyutları ölçüldükten sonra hesaplama gerekmeksizin metre küp olarak belirlemeye yarayan çizelge. *(Uygulama alanında yuvarlak ağaç kübaj cetveli ve biçilmiş ağaç kübaj cetveli olmak üzere iki tip vardır. Ağacın boyutları ölçüldükten sonra elde edilen rakamları metre küp olarak vereceği hacim, bu cetveller yardımıyle kolayca bulunur. Böylece uzun hesaplar yapmaktan doğan zaman kaybı ve hesap hataları önlenir).*

küban, **kübanit**, i. *Fr. cubane* veya *cubanite.* min. Formülü $CuFe_2S_3$ olan karmaşık demir ve bakır sülfür. [*Ing.* Cubanite].

kübebin, i. *Fr. cubébine. kim.* Difenol alkol'ün formik asetali; *kubeba* biberinden çıkarılır. Formülü

$$CH_2 <^{O}_{O}> C_6H_3 - CH = CH - CH_2OH$$

olan kubebin 125° C'ta erir. Potasyum permanganatla *piperonilik* ve *oksalik* asid halinde yükseltgenir. [*Ing.* Cubebine].

kübera */küberā/*, ç. i. *Osm.* < *Ar. kebir. esk.* Büyükler.

kübik, s. *Fr. cubique* < *Yun.* § ● *mat.* Küp ve kesme biçiminde olan, kesmemsi. [*Osm.* Mikâbî; *Lat. Cubicus, cubiformis; ing.* Cubic (al), cubiform]; § ❷ Kübizm çığırına uyularak yapılmış olan: *Kübik yapı. Kübik resim.* [*Ing.* Cubic]; § ❸ *mat.* Küp biçiminde olan. [*Ing.* Cubic, cubiform].
~ **bina**, Birbirine dik yüzeylerden ibaret olarak kübik kütleler oluşturacak biçimde inşa olunan bina.
~ **dizge**, *min.* Eksenleri, birbirine eşit ve dik olan kristal dizgesi *($a_1 = a_2 = a_3$). (Yedi billûr sisteminden biridir).* [*Osm.* Mikâb mecmuası; *Ing.* Cubic system; *Fr.* Système cubique].
~ **epitel**, *biy.* ◘ Epitel.
~ **kapasite**, *den.* Gemilerin yük taşıma yerlerinin metre küp veya kadem küp olarak ölçüsü. [*Ing.* Cubic capacity; *Fr.* Capacité cubique].
~ **onikiyüzlü**, *min.* Ayrıtları uzatıldığında dik onikiyüzlü meydana getiren düzlemlerle kesilmiş kübik billûr.
~ **resim**, *res.* Kübizm denilen tarzda yapılmış resim ve heykeller hakkında kullanılır.
~ **sekizyüzlü**, *min.* Düzgün sekizyüzlü ile küp biçimi façetaların birleşmesinden meydana gelen kubik billûr.
~ **sistem**, *min.* ◘ Kübik sistem.
~ **sütun başlığı**, *mim.* Alt ayrıtları yuvarlatılmış küp biçiminde bir çanağa oturan başlık. *(Bu başlıklar Roma sütun başlıkları içinde en basit şekilli olanlardır).* [*Ing.* Cubic capital; *Fr.* Chapiteau cubique].
~ **taş**, *masonluk.* Kimya tasını temsil eden masonluk simgesi. [*Ing* Cubic stone; *Fr.* Pierre cubique].

kübist, s. *Fr. cubiste.* § ❶ Kübizmle ilgili; § ❷ i. Kübizmi uygulayan, kübizm taraftarı kimse. [*Ing.* Cubist].

kübizit,-tî, i. *Fr. cubizite. min.* Sodyumlu ve kalsiyumlu zeolit; hidratlı doğal alüminyum, kalsiyum ve sodyum silikat. [*Ing.* Cubizite].
☆ *Eşanl.* **küboyisit**, **küboyit**.

kübizm, i. *Fr. cube. küp* > *cubisme.* 1906'da ortaya çıkan ve resim ile heykeli, tabiat biçimlerinin doğrudan doğruya taklidi dışında bir plâstik olgu olarak ele alan modern sanat akımı. *(Kübizm adı, Georges Braque'ın 1908 Sonbahar sergisinde sergilediği bir manzara resmi karşısında Hen-*

ri Matisse'ın söylediği bir sözden ileri gelir. Paul Cezanne'ın, 1904'te Emile Bernard'a yazdığı mektuplar bir yıl önce kitap halinde yayımlanmıştı. Geleneksel perspektif kurallarını hiçbir zaman unutmamış, tabiata bakmadan resim yapmamış olan Cézanne, bu tutumuna paralel olarak şu ilkeyi de ortaya atıyordu; tabiattaki her şey resimde silindir, küre ve koni gibi geometrik biçimler kullanılarak anlatılabilir). [*Ing.* Cubism]. ◘ *LEVHA: 91 ve 92.* — KÜBİZM.

küb.kök, b. i. ◘ **Küpkök.**

küboyit,-ti, i. *Fr. cuboïte. min.* ◘ **Kübizit.**

kübra /kübrâ/, s. *Osm.* < *Ar. kebir.* > *ekber. esk.* § ● Daha büyük, en büyük, ulu. [*Ing.* Greater, greatest; *Fr.* Plus grande]; § ● *mant. esk.* Büyük önerme. [*Ing.* Major premise *(of a syllogism);* [*Fr.* Éminent].

kübreviye, i. *(Necmeddün Kübra'nın adından).* Bir islâm tarikatı; Necmeddün Kübra *(öl. 1221)* tarafından kuruldu. *(Aydarûsiye, Hemedaniye, Iğtişaşiye, Nurbahşiye, Nuriye, Rukniye, adlı kolları vardır).*

kübûd/kübûd/, ç. i. *Osm.* < *Ar. kebd* ve *kebed. anat. esk.* Karaciğerler.

kücü, i. Halı ve kilimlerin arış veya çözgü tellerini ayırmaya yarayan kalınca ipliklerden yapılmış olan tarak seklinde çerçeve. [*Ing.* Heddle. *Fr.* Lisse].

— ağacı, *dok.* Halılarda arış ipliklerini bir seviyede tutmak ve icabında bunları ikiye ayırmak için kullanılan ve atkıyı tespit etmek için arışlar arasına boydan boya yatay olarak konan ağaç.

küçücük /küçü:cük/, s. Pek küçük, ufacık; *Küçücük gözleri var.* [*Ing.* Very small, tiny, darling; *Fr.* Très petit, petit].

küçük, s. § ● Boyutları, benzerlerinkinden daha kısa olan: *Küçük ev. Küçük ağaç. Küçük köy.* [*Osm.* Sagîr; *Lat. Parvus; Ing.* Small, little; *Fr.* Petit,-ite]; § ● Eni, boyu az: *Küçük bahçe. Küçük mendil.* [*Ing.* Small; *Fr.* Petit,-ite]; § ● Daha az yaşlı: *Küçük kardeş. Küçük oğul.* [*Ing.* Junior, young, younger; *Fr.* Jeune, petit,-ite]; § ● Sayı ve niceliği az olan: *Küçük bir kalabalık. Küçük bir ordu.* [*Ing.* Little; *Fr.* Petit,-ite]; § ● Niteliği aşağı olan: *Büyüklerden küçük davranışlar beklenmez.* [*Ing.* Base, mean, vulgar; *Fr.* Bas, petit, -ite, qui est d'humble origine]; ☆ *Eşanl.* **bayağı**; § ◎ *mec.* Mevki bakımından geri aşamada olan, etkisi, nüfuzu az olan: *Küçük bir memur.* [*Ing.* Insignificant, paltry, inferior; *Fr.* Petit,-ite, qui manque d'autorité, de puissance]; § ● Bir şeyin adetâ ufaltılmış, ufak benzeri olan: *Bu müze, küçük bir Ayasofya'dır.* [*Ing.* Little, miniature; *Fr.* Petit,-ite, qui est comme le diminutif, le raccourci de...]; § ● Üstün yeteneği olmayan: Küçük bir yazar. [*Ing.* Ordinary; *Fr.* Petit,-ite, qui manque de mérite, de talent]; § ● i. *den. esk.* Osmanlı devletinde limandaki gemileri çekmek ve akıntılı yerlerde gemiyi demirinden açık bulundurarak zincir ile volta aldırmamak gibi işlerde kullanılan demir; § ● i. Yaşça genç olan kimse; çocuk: *Küçük buraya gel! Küçüklerle çabuk kaynaşır, ahbap olur.* [*Ing. Child; Fr.* Petit,-ite, garçon ou fille en bas âge]; § ● Yavru. [*Ing.* Young animal; *Fr.* Petit,-ite animal nouvellement né, par/rapport au père ou à la mère]; § ● *huk.* Yaşının küçüklüğü dolayısıyle medenî haklarını kullanma yeteneğinden tamamen veya kısmen yoksun olan kimse; 19 yaşını doldurmamış olan kimse. [*Osm.* Sagîr; *Lat. Minus; Ing.* Minor, under age infant; *Fr.* Petit, prime jeunesse]; ◉ — **leri baştan çıkarma,** ◘ **Fuhuş;** ◉ **büyük —,** *dey.* «Her yaştan kimseler, herkes» anlamında kullanılır. [*Fr.* Grands et petits, tout le monde]; ◉ **sonsuz —,** *mat.* Herhangi bir sayıdan daha çok sıfıra yakın olabilen değişken miktar.

— **abdest (au),** *dey.* ◘ **Abdest.**

— **abdest etmek,** *dey.* Küçük su dökmek.

— **abdestbozanotu,** *bot.* ◘ **Abdestbozan.**

— **ad,** *dey.* Bir kimsenin soyadının önüne getirilen kişisel adı. [*Ing.* First name; *Fr.* Prénom, nom de baptême].

— **akbalıkçıl,** *zool.* ◘ **Akbalıkçıl.**

— **akciğer kılsolucanı,** *paraz. Metastrongylidae* familyasından, 16-35 mm. uzunlukta olup, koyun, keçi, karaca ve tavşanların akciğerinde yaşayan, çok ince ipliksi kurt. Yurdumuz koyunlarında yaygındır. [*Lat. Protostrongylus rufescens; ing.* Small lungworm].

— **alaca ağaçkakan,** *zool.* ◘ **Ağaçkakan.**

— **altılı düzeni,** *müz.* ◘ **Düzen.**

— **altılı ve eksik başlı düzeni,** *müz.* ◘ **Düzen.**

— **aptes,** İşeme gereksinmesi. [*Ing.* Urination; *Fr.* Pissat, urine].

— **araştırma desinatörü,** ◘ **Desinatör.**

— **aslan,** *astr.* ◘ **Küçükaslan.**

— **Asya,** *coğr.* ◘ **Asya.**

— **at kuyruğu,** *bot.* ◘ **At kuyruğu.**

— **(hususî) avarya,** *den. tic.* ◘ **Avarya.**

— **ay,** Şubat ayı. [*Ing.* February; *Fr.* Février].

— **ayı,** *astr.* ◘ **Küçükayı.**

— **ayıgiller,** ◘ **Küçükayıgiller.**

— **azı,** *anat.* Köpekdişi ile büyük azılar arasında kalan azı dişi. *(İnsanda her yarım çenede iki küçük azı vardır).* [*Ing.* Premolar; *Fr.* Laniaire].

— **bağırgan kartal,** *zool.* ◘ **Kartal.**

— **baldıran,** *bot.* ◘ **Baldıran.**

— **baş** *(hayvan), hayvc.* ◘ **Küçükbaş.**

— **başlı,** *dey.* Aptal kimse, akılsız. [*Ing.* Stupid].

— **bayram,** *din.* İslâm dininin kutsal günlerinden olan Ramazan bayramı. [*Ing.* The Feast of Sacrifice].

— **bey,** *dey.* Evin oğluna saygı ve sevgi belirtisi veya çıtkırıldım, şımarık gençlere alay için söylenir.

— **birlik,** *ask.* Alay ve alaydan daha ufak birlikler.

— **boksineğigiller,** *zool.* ◘ **Küçükboksineğigiller.**

— **boy fotoğraf,** *matb.* Filim üzerine bir çok boyutlarda negatif çeken fotoğraf makineleri. [*Ing.* Small size photography; *Fr.* Film de petit format].

— **burjuva,** *sosy.* Küçük burjuvazi çevresinden olan. ◘ **Burjuvazi.**

— **cari hesaplar,** *bank.* ◘ **Hesap.**

— **cennet kuşu,** *zool.* ◘ **Cennet kuşu.**

— **çatalkuyruklu balina,** *zool.* ◘ **Balina.**

— **çekirdek,** *zool.* Birçok bir hücreli hayvanlarda bulunan, küçük ve üreme ile ilgili çekirdek. *ing.* Little kernel; *Fr.* Micronucléus].

— **çıkma,** *teşk. tar.* Osmanlı devletinde padişah cülusları dışında yapılan nakil ve terfiler için kullanılan deyim. *(Cülus sebebiyle yapılan nakil ve terfilere büyük çıkma denirdi. Acemi oğlanlarından yakışıklı ve zeki olanları Edirne sarayına, İstanbul'daki Galatasaray veya Atmeydanı'ndaki İbrahimpaşa sarayına öğrenim için gönderilirdi. Öğrenimini bitirenler Topkapı Sarayının en küçük koğuşu olan «Küçük oda» ya verilirdi. Bu oda acemilerinden öteki odalara yapılan nakil ve terfilere küçük çıkma denirdi).*

— **çiçekli lâden,** *bot.* ◘ **Lâden.**

— **çiçekli sığır kuyruğu,** *bot.* ◘ **Sığır kuyruğu.**

— **çinçilya,** *zool.* ◘ **Çinçilya.**

— **çivi,** *tekn.* ◘ **Çivi.**

— **dağları ben yarattım demek,** *dey.* Pek böbürlenmek, büyüklenmek, kibirlenmek. [*Ing.* To be very conceited; *Fr.* Être trop fière].

— **dağları yaratmış olmak,** *dey.* ◘ **Küçük dağları ben yarattım demek.**

— **defterdar,** *mal.* Osmanlı Devletinde, ikinci defterdara verilen ad. *(Bunlara şıkkı sanî ve Anadolu defterdarı da denirdi. Rütbesi başdefterdar'dan sonra gelirdi).*

— **dil,** *anat.* ve *zool.* ◘ **Dil.**

— **dilini yutmak,** *dey.* Şaşıp kalmak, çok şaşmak. [*Ing.*To be greatly surprised; *Fr.* Avoir une peur bleue].

— **dilsi fonem,** *dilb.* Küçük dilin titreşmesiyle telâffuz edilen fonem.

— **doğan,** *zool.* ◘ **Doğan.**

— **dolaşım,** *zool.* ◘ **Dolaşım.**

— **dolu,** *hava.* Ufak tanelerden müteşekkil dolu. [*Ing.* Small hail; *Fr.* Grésil].

— **dudaklar,** *anat.* ◘ **Dudak.**

— **düşmek,** *dey.* Değeri veya şerefi sarsılmak. İnsan değerini ve onurunu sarsacak bir davranışta bulunmakta veya hakarete uğrayarak onuru ve şerefi sarsılmak. [*Ing.* To look small, to feel ashamed; *Fr.* Avoir honte, être penaud].

— **düşürmek,** *dey.* Birinin onurunu ve değerini sarsacak davranışta bulunmak veya söz söylemek. [*Ing.* To cause someone to feel small].

— **düzey,** *tiy.* Sahne üzerinde küçük set. [*Ing.* Rostrum; *Fr.* Practicable].

— **eksen,** *mat.* Elipsin merkezinde büyük eksene dik olan doğrunun elips içindeki parçası. [*Osm.* Mihver-i sagîr; *ing.* Small axe; *Fr.* Petit axe].

— **evren,** *fels.* Evren karşılığı olarak insan. *(Eski felsefede küçük evren, insan anlamını dile getirirdi).* [*Osm.* Âlem i sağra; *ing.* Microcosm; *Fr.* Microcosme].

☆ *Eşanl.* **mikrokozm.**

— **evrim,** *biy.* Irkların, alttürlerin, ekotiplerin, türlerin doğuşuyle ilgili evrim, *(Bu evrim, mütasyonlarla, önuyumlarla ve daha başka türeşme şekilleriyle yeter derecede açıklanabilir).* [*ing.* Microevolution; *Fr.* Micro-évolution].

☆ *Eşanl.* **mikroevolüsyon.**

— **ev sineği,** *zool.* ◘ **Küçük oda sineği**

— **gamet,** *biy.* Üretmeyle görevli küçük ve hareketli erkek gamet. [*Ing.* Microgamete; *Fr.* Microgamète].

☆ *Eşanl.* **mikrogamet.**

— **gelmek,** *dey.* Ölçüleri uymamak: *Aldığı ayakkabı ayağına küçük geldi.*

— **gezegen,** *astr.* ◘ **Gezegen.**

— **göbekli yeşil salata,** *trm.* Göbek *(baş)* kısmı ufak bir yeşil salata çeşidi.

— **göğüsleme,** ◘ **Göğüsleme.**

— **görmek,** *dey.* Değer vermemek, önemsememek. [*Ing.* To belittle, to regard as inferior; *Fr.* Ne pas donner d'importance].

— **görünmek (göstermek),** *dey.* Asıl yaşından daha az göstermek.

— **hamamböceği,** *paraz.* ◘ **Alman hamamböceği.**

— **hanım,** *dey.* Evin kızına veya genç geline saygı ve sevgi belirtmek için söylenir.

— **harf,** *matb.* ◘ **Harf.**

— **heykel,** Küçük boyda yapılan heykeller. [*Ing.* Statuette; *Fr.* Petite sculpture, statuette].

☆ *Eşanl.* **heykelçe.**

— **hindistancevizi,** *bot.* ◘ **Hindistancevizi.**

— **hindistancevizi ağacı,** *bot.* ◘ **Hindistancevizi ağacı.**

— **hindistancevizi yağı,** *bot.* ◘ **Küçük hindistancevizi ağacı.**

— **ısın,** *kim.* ◘ **Küçük kalori.**

— **ısırgan,** *bot.* ◘ **Bir ısırgan.**

— **ışıldak,** *sin.* 100-200 watt gücünde ışıldak. [*Ing.* Inky dink, inky; *Fr.* Petit projector, 100-200 W.].

— **ibre,** *saatç.* ◘ **ibre.**

— **jibon,** *zool.* ◘ **Küçükjibon.**

— **kalfa,** *teşk. tar.* Osmanlı devletinde kıdemli kalfa yardımcılarına verilen ad. *(Görevleri acemileri hamama götürmek, çamaşırlarını yıkamak, elbiselerini giydirmek ve saklamaktı. Bunlar kalfaların odasında musandıra denilen yerde yatarlardı. Başarı gösterenler oda kalfalığına, daha sonra saray ustalığına yükseltilirdi.*

— **kalkan bezi,** *anat.* ve *zool.* ◘ **Kalkan bezi.**

— **kalori,** *kim.* 1 gr. suyun ısısını 1. santigrad dereceye çıkarmak için gerekli ısı miktarı. [*Ing.* Microtherm; *Fr.* Microthermie, petite calorie].

— **kapital,** *matb.* Baştakî majüsküldan sonra kullanılan daha küçük majüskül harfler.

~ **karaağaç kabukböceği** *zool.* ◘ **Kabukböceği.**
~ **karaciğer kelebeği,** *zool.* ◘ **Kelebek.**
~ **karıncayiyen,** *zool.* ◘ **Cüce karıncayiyen..**
~ **karga,** *zool.* ◘ **Karga.**
~ **karidea,** *zool.* ◘ **Karidea.**
~ **kasa,** § ● *mat.* ◘ **Kasa;** § ● *ikt.* Önemsiz masrafları yapmak için ayrılan para veya bu masraflar için verilen yetki. [*ing.* Petty cash; *Fr.* Petite caisse].
~ **kasa defteri,** *ikt.* Önemsiz masrafların yazıldığı defter. [*ing.* Petty cash book].
~ **kavak tekeböceği,** *zool.* Böcekler *(Insecta)* sınıfının, Kınkanatlılar *(Coleoptera)* takımının, Tekeböcekleri *(Cerambycidae)* familyasından, kavak ve söğüt lere dadanan bir böcek. [*Lat. Saperda populnea; Ing.* Borer; *Fr.* Saperde, aiguillonnier].
~ **kedi balığı,** *zool.* ◘ **Kedi Balığı.**
~ **kelebekler,** *paraz.* Genel olarak pulkanatlılar takımının en zararlı türlerini, küçük yapıda kelebeklerle güveleri içine alan böcekler topluluğu. [*Lat.* ve *Ing. Microlepidoptera; Fr.* Microlépidoptères].
~ **kerkenez,** *zool.* ◘ **Kerkenez.**
~ **kertenkele,** *zool.* ◘ **Kertenkele.**
~ **kılsolucanı,** *paraz.* İpliksolucanları *(Nematodes)* takımının, *Yrichostronglidae* familyasından, Sığırların ince bağırsaklarında asalaklanan çok ince solucan; [*Lat. Cooperin punctata*].
☆ *Eşanl.* Kuper solucanı.
~ **kızıl kitap,** *siy.* ◘ **Kitap.**
~ **koy,** *coğr.* Deniz, göl kıyılarındaki, küçük girinti yerleri. [*Ing.* Bight; *Fr.* Baie].
~ **kozalaklı katran ardıcı,** *bot.* ◘ **Ardıç.**
~ **köprü,** *cimn.* Vücudun, sırtyere dönük olarak avuçlar ve dizler üstünde dayalı ve gergin bulunduğu durum. [*Fr.* Pose manuelle à genoux *(pont bas)*].
~ **köyün büyük ağası,** *dey.* Büyüklük taslayanlar hakkında söylenir. Yaptığı iş önemsiz olduğu halde büyük bir iş yapmış gibi böbürlenenler için söylenir. [*Ing.* The great master of a small village, said of a self - important man; *Fr.* Prétentieux,-euse].
~ **kum yılanbalığı,** *zool.* ◘ **Kum yılanbalığı.**
~ **kumru,** *zool.* ◘ **Kumru.**
~ **kurma,** *arg.* Okulun disiplin kurulu başkan muavini: *Bizim dede küçük kurnaya düştü.*
~ **kuzukulağı,** *bot.* ◘ **Kuzukulağı.**
~ **lâhana,** *bot.* ◘ **Brüksel lâhanası.**
~ **lâhana kelebeği,** *zool.* ◘ **Kelebek.**
~ **leğen,** *anat.* ◘ **Leğen.**
~ **martı,** *zool.* ◘ **Martı.**
~ **mevlût ayı,** *din.* Kamer takviminin dördüncü ayı, rebiyülâhır. [*Ing.* The month of Rebiülâhır].
~ **meyveli Trabzon hurması,** *bot.* ◘ **Hurma.**
~ **mücenneb,** *müz.* Türk musikisinde, 5 koma değerindeki aralık. *(Tam değeri 2.187/2.048'dir. Küçük mücenneb aralığı, mücennebi sağlr terliminden alınmış olan S harfi ile gösterilir).*
~ **mücenneb bemolü,** *müz.* 5 Koma değerindeki Türk musikisi bemolü. *(Biçim ve değeri, batı müziğindeki bemolün aynıdır. Önüne geldiği noktayı 5 koma pesleştirir, yani alçaltır ve kalınlaştırır.).*
~ **mücenneb diyezi,** *müz.* 5 koma değerindeki Türk musikisi diyezi. *(Değeri batı müziği diyezinin aynı, fakat şekli farklıdır. Önüne geldiği noktayı 5 koma tizleştirir, yani yükseltir ve inceleştirir).*
~ **nal burunlu yarasa,** *zool.* ◘ **Yarasa.**
~ **nil aygırı,** *zool.* ◘ **Aygır.**
~ **oda sineği,** *zool.* Eklembacaklı hayvanlardan Böcekler *(Insecta)* sınıfının İkikanatlılar *(Diptera)* takımının Anthomyiidae familyasından bir türü. Uzunluğu 3 mm. Penceralarda yaşar. [*Lat. Fannia canicularis: Ing.* Lesser housefly, little housefly; *Fr.* Petite mouche domestique].
~ **ofset makinesi,** *matb.* Bu mefhum altında belirli bir grup küçük boy ofset baskı makineleri toplanmıştır. Bunlar teksir makineleri ile hakiki ofset makineleri arasında bir geçit teşkil ederler.
~ **oktav,** *matb.* Bir tabakanın 16 yaprak veya 32 sayfa verecek şekilde katlanması ile hâsıl olan boylar. 15 sm. ye kadar olur, *(16°).* [*Fr.* In - seize].
~ **ormanbahçıvanı,** *paraz. Agaontidae* familyasından büyük ormanbahçıvanı adlı soydaşından daha korkunç yıkımlara yol açan, çam sever kabuk böceği. [*Lat. Blastotophagus minor; Fr.* Petit blastophage des pins].
~ **oynamak,** *oyun.* Kumarda az para üzerinde oynamak. [*Fr.* Jouer petit jeu].
~ **(küçüğüne) oynamak,** *dey.* Kumarda az miktarda para ile oynamak.
~ **önerme,** *mant.* Büyük ve küçük öncüller diye anılan ve sonuç denilen üçüncü-öncülü meydana getiren iki önermeden birisi. [*Osm.* Suğra; *Ing.* Minor; *Fr.* Mineure].
~ **parmak,** Sarçeparmak. [*Ing.* Little finger or toe].
~ **parmaklılık,** *fizyol.* Ana karnında gelişimi sırasında çocuğun bir veya birkaç parmağının büyümemesi hali. [*Ing.* Microdactylia; *Fr.* Microdactylie].
~ **paskalya,** *din.* Hıristiyan dinince kutsal sayılan günlerden 25 Aralık günü. [*Ing.* Christmas; *Fr.* Noël].
~ **Penguen,** *zool.* ◘ **Penguen.**
~ **sakız levreği,** *zool.* ◘ **Küçük kedi balığı.**
~ **sanat dernekleri,** *huk.* ◘ **Esnaf.**
~ **sanat sicili,** *huk.* Küçük sanat kollarından birine mensup olanların zanaatın yürütülmesi ve işyerinin kurulması için kayıtlı bulunması gerekli sicil.
~ **sanatlar,** *huk.* Bir ustanın, kendi nam ve hesabına, kendi sorumluluğu altında evinde veya dışarıda bir yerde, ailesi efradından olan veya olmayan ve sayısı az çırak ve kalfalarla el emeği ve ihtisas kullanarak yaptığı işler. [*Ing.* Arts and crafts; *Fr.* Artisanat].
~ **servi kabuk böceği,** *paraz.* 2 mm. boyda olup, servi ve ardıç gibi orman ağaçlarının ölümünü kolaylaştıran kınkanatlı böcek. [*Lat. Phloeosinus bicolor*].
~ **siyah karınca,** *trm. Hymenoptera*'lardan 0.64 sm. boyunda, evlerde yiyeceklere musallat olan bir karınca. [*Lat.* Monomorium minimum]
~ **sokak,** Cadde ve birinci derecedeki sokaklardan daha dar ve kısa olan ikinci ve üçüncü derecede tali sokak. [*Ing.* Lane, by - street, alley; *Fr.* Ruelle].
~ **soreks,** *zool.* ◘ **Minik soreks.**
~ **spor,** *bot.* Bitkilerin, erkek öncimi meydana getiren en küçük sporlarına verilen ad. *(Küçük sporlar bazı suyosunlarıyle çiçeksiz damarlı bitkilerde /kibritotları, hydrofilicales/ bulunur. Erkek öncimden anterozoitler meydana gelir).* [*Ing.* ve *Fr.* microspore].
☆ *Eşanl.* mikrospor
~ **sporkesesi,** *bot.* Çeşitli su yosunlarında ve çiçeksiz damarlı bitkilerde küçük sporların oluştuğu organ.
~ **su toplama havzası,** *trm.* Toprak ve su muhafaza tedbirlerinin plânlanması ve tatbikatı için seçilmiş küçük bir yağış havzası.
~ **su yılanı,** *astr.* Bir takımyıldızının adı. [*Lat.* Hydrus - Hydri; *Ing.* Hydra; *Fr.* Hhydre mâle, hydre Australe]. ◘ *ŞEKİL: 518.* — **TAKIMYILDIZLAR I.**
~ **şekiller,** *coğr.* Selcik yarıntılar, çapır yerler, taş oluğu, dalga oyuğu gibi küçük yer biçimleri. [*Ing.* Minor features; *Fr.* Formes détail].
~ **tabiat,** Resim ve heykelde doğal büyüklük ile yarım doğal büyüklük arasındaki ebadda olan eserlere denir. [*Fr.* Petite nature].
~ **tablo üstadları,** Küçük tarzlarda veya küçük boyda eserler yapmağı ihtisas adınmiş sanatkârlara verilen bir ad. [*Fr.* Petits maîtres].
~ **tacir,** *ikt.* Küçük sanatkâr olarak imâl ettiği şeyleri bizzat kendileri satan veya az bir sermaye ve sınırlı imkânlarla ticaret yapan kimseler.
~ **taret,** *sil.* Bir tankın tareti üzerine, oturtulmuş küçük kule. *(Taret'ten ayrı olarak hareket edebilen küçük taret, taretin yerini değiştirmeksizin gözetleme yapmaya veya hafif bir silâh taşımaya yarar).*
~ **tarlakuşu,** *zool.* ◘ **Tarlakuşu.**
~ **tavuk biti,** *zool.* Tüybitleri *(Mallophaga)* takımının, *Menoponidae* familyasından, 0,16 sm. boyunda, kümes hayvanlarının kanat tüyleri arasına musallat olan bir bit. [*Lat. Menopon gallinae; Ing.* Shaft louse; *Fr;* Menopon].
~ **tavus kelebeği,** *zool.* Eklembacaklı hayvanlardan Böcekler *(Insecta)* sınıfının Pulkanatlılar *(Lepidoptera)* takımının Fırça-ayaklılgiller *(Nymphalidae)* familyasından bir böcek türü. Genişliği 5-7 sm. kadardır. Vücudu kalın ve yün gibi tüylüdür. Gece kelebeğidir. [*Lat. Saturnia* pavonia; *Ing.* Emperor moth; *Fr.* Saturne petit paon].
~ **taze soğan,** *trm.* Zambakgiller familyasına bağlı bir soğan türü. [*Lat. Allium shoenoprasum*].
~ **tepeli,** *kıyf. esk.* Osmanlı devletinde divanıhümayun paşalarının giydiği kavuk. *(Tepesinin küçük olması yüzünden bu adı aldı).*
~ **terim,** *mant.* Tasımın, sonurguya konu olan terimi.
~ **testere gagalı ördek,** *zool.* ◘ **Ördek.**
~ **tezkireci,** *teşk. tar.* Osmanlı Devletinde, Bâbıâli'de yazı işlerine bakan, orta dereceli devlet memuru.
~ **toplumbilim,** *fels.* Boyut ve genel toplumsal tipleri inceleyen bilim. [*Ing.* Microsociology; *Fr.* Microsociologie].
~ **toy kuşu,** *zool.* ◘ **Toykuşu.**
~ **tövbe ayı,** *din.* Hicrî takvime göre cemazielâhır ayı. [*Ing.* The sixth month in the lunar year, Cumadela].
~ **usul,** *müz.* Türk musikisinde 15 zamanlıya kadar olan ve 16 zamanlı usullerin bütününe verilen ortak ad. *(Küçük usullerden yalnız 2 zamanlı nim sofyan ile 3 zamanlı semai basit, ötekiler mürekkep usullerdir. Küçük usullerden müsemmem gibi ancak bir ikisi yeni, ötekiler çok eskidir).*
~ **yapraklı ıhlamur,** *bot.* ◘ **Ihlamur.**
~ **yapraklı şimşir,** *bot.* ◘ **Şimşir.**
~ **yarasalar,** *zool.* ◘ **Küçükyarasalar.**
~ **yatak,** *coğr.* Akarsuların çekik zamanında aktıkları yatak. [*Ing.* Meanwater channel; *Fr.* Lit mineur].
~ **yuvarlak havuç,** *trm.* Çok lezzetli ve turfanda yetiştirilen bir havuç çeşidi.
~ **yüzgeçli yunusbalığıgiller,** *zool.* Omurgalı hayvanlardan Memeliler *(Mammalia)* sınıfının, Balinalar *(Cetacea)* takımının, Dişli-balinalar *(Odontoceti)* alt takımına giren bir familyası. Küçük boyludurlar. Başları yuvarlaktır. Sırt yüzgeçeri yoktur. Kuzey yarım küresinin soğuk alanlarında yaşarlar. Ak balina *(Delphinapterus leucas)* türü iyi bilinir. [*Lat.* ve *Ing.* Delphinapteridae; *Fr.* Dalphinaptéridés].
~ **zabit,** *ask. esk.* Astsubay, gedikli erbaş.

küçük.aslan, b. öz. *astr.* Kuzey yarım gökküresinde bulunan bir takımyıldızın adı. [*Lat. Leo Minor (=LMI) (Leonis Minoris); Ing.* Lesser lion; *Fr.* Petit Lion]. ◘ *ŞEKİL: 519.*— **TAKIMYILDIZLAR II.**

Küçük.ayı, b. öz. i. *astr.* Göğün kuzey kutup bölgesinde olup aşağı yukarı büyükayı gibi fakat bunun ters durumunda, saplı bir tencere şeklini gösteren takımyıldız *(dübbüasgar)* olup bunu meydana getiren başlıca yedi yıldızdan sapın ucunda bulunan kutupyıldızıdır. [*Osm.* Dübb-i-asgar; *Lat. Ursa minor [=UMI]; Ing.* Little bear; *Fr.* Petite-ourse. ◘ *ŞEKİL: 519.*— **TAKIMYILDIZLAR II.**

— kuyruğu, *astr.* ◘ Kuyruk.

küçük.ayıgiller, ç. b. i. *zool.* Omurgalı hayvanlardan Memeliler *(Mammalia)* sınıfının Etçiller *(Carnivora)* takımının Yarıkayaklılar *(Fissipedia)* alt takımının Köpeğimsiler *(Arctoidea)* üst familyasına giren bir familyası. Ayı ve sansarlara benzayen ve boyları küçük olan hayvanları içine alır. Otçuldurlar. Panda *(Ailurus fulgens)*, Kinkaju *(Potos flavus)*, Koati *(Nasua rufa)* türleri iyi bilinir. [*Lat.* ve *İng.* Procyonidae; *Fr.* Procyonidés].

küçük.baş, b. s. ve i. *hayvanc.* Kasaplık hayvanlardan koyun ve keçiye verilen genel ad.

küçük.boksineğigiller, ç. b. i. *zool.* Böceklerin İkikanatlılar *(Diptera)* takımına giren bir familyası. Küçük, siyah-kahverengi böcekler olup, bataklık yerlerde bulunurlar ve yumurtalarını çok sayıda pisliklerin içine bırakırlar. [*Lat.* ve *İng. Sphaeroceridae*, *Fr.* Sphaeroceridés].

küçük.Cezayir.menekşesi, b. i. *bot.* ◘ Cezayir menekşesi.

küçük.çekirdek,-ği, b. i. Kirpikli haşlamlılardaki iki çekirdekten küçük olanı. [*İng.* ve *Fr.* Micronucleus].

küçük.çenelilik,-ği, b. i. *antr.* Alt çenenin yetersiz gelişmesi. *Küçükçenelilik*, genetik kaynaklı olabildiği gibi *(soyaçekim)*, dölütün gebelik sırasında bir baskıya uğramasının veya doğumdaki bir çarpmanın sonucu da olabilir. Çene-yüz ve çene-diş ortopedi tedavileri, diş düzeni üstündaki kötü etkilerini azaltabilir. [*İng.* Micrognathia; *Fr.* Micrognathie].

☆ *Eşanl.* **mikrognati.**

küçük.çinçilya, b. i. *zool.* ◘ Çinçilya.

küçük.dil, b. i. Yumuşak damağın arka kenarı üzerinde bulunan küçük çıkıntı. 10 - 12 mm. uzunluğunda oynak ve kasılabilir bir organdır. Yutmada çok önemli bir rol oynar. [*İng.* Uvula; *Fr.* Luette, uvule]: ◉ — ni yutmak, *dey.* Şaşırarak, hayret etmek, donakalmak. [*İng. To be greatly surprised; Fr.* Avoir une peur bleue].

küçük.doğan, b. i. *zool.* ◘ Doğan.

küçük.jibon, b. i. *zool.* Maymunlar *(Primates)* takımının Uzun-kollu-maymungiller *Hylobatidae)* familyasından bir memeli türü. Uzunluğu 90 sm. kadardır. Kılları kara olup alnı beyazdır. Hindistan'da sürüler halinde yaşar. [*Lat. Hylobates hoolock; İng.* Hoolock; *Fr.* Hoolok].

☆ *Karş.* **hulok.**

küçük.kafalılık,-ğı, b. i. *antr.* Kafanın ve ona bağlı olarak benin küçük oluşu ile birlikte budalalığa kadar varabilen zekâ geriliği. [*İng.* Microcephaly; *Fr.* Microcéphalie].

☆ *Eşanl.* **mikrosefali.**

küçük.kalkanbezi, b. i. *tıp.* ◘ Paratiroit.

küçük.karga, b. i. *zool.* ◘ Karga.

Küçük.köpek, b. öz. i. *astr.* Güney yarım gökküresinde bulunan bir takımyıldızın adı. [*Osm.* Kelb-i asgar; *Lat. Canis Minor (= CMi) (Canis minoris); İng.* Lesser dog; *Fr.* Petit-chien]. ◘ *ŞEKİL: 518.*— **TAKIMYILDIZLAR** I.

küçüklemek (-i), f. *h.d.* § ● Küçük hale getirmek. [*İng.* To make small(er); *Fr.* Rendre plus petit]; § ● *mec.* Birine veya bir işe gereken önemi vermemek, değersiz saymak; § ● Bile bile birini küçük düşürecek bir söz söylemek veya böyle bir davranışta bulunmak. [*Osm.* Tezlil etmek; *İng.* To despise, to slight; to humiliate; *Fr.* Mépriser, insulter].

☆ *Eşanl.* **küçültmek.**

küçükleşmek, nsz. f. § ● Küçük hale gelmek küçükler gibi davranmak. [*İng.* To grow small(er); *Fr.* Se donner l'air d'enfant ou jeune personne]; § ● *mec.* Kendi değerini kaybettirecek bir davranışta bulunmak veya söz söylemek.

küçükleştirmek (-i), f. Küçükleşmesine sebep olmak. [*İng.* To cause to grow small(er)].

küçükletmek, (-i), f. Küçüklemek işini yaptırmak.

küçüklü, s. «*Küçüğü de büyüğü de birlikte*» anlamında kullanılan **küçüklü büyüklü** deyiminde geçer: *Küçüklü büyüklü bütün aile bize geldiler.* [*İng.* Intermixed with small; *Fr.* Grands et petits].

küçüklük,-ğü, i. § ● *(sayıca v.b.)* Küçük olma hali. [*İng.* Smallness, littleness; *Fr.* Petitesse]; § ● İnsana yakışmayacak, insanın değerini azaltacak davranış: *Ondan böyle bir küçüklük beklenmez.* [*İng.* Indignity; *Fr.* Indignité]; § ● *huk.* Yaşının küçüklüğü dolayısıyle medenî haklarını kullanma yetaneğinden tamamen veya kısmen yoksun olma hali. 19 yaşını doldurmamış olma hali. [*İng.* Minority, nonage; *Fr.* Minorité]; ● Çocukluk. [*İng.* Childhood; *Fr.* Enfance]; § ● *mec.* Manevî niteliklerden yoksun olma hali: *Bu küçüklüğü onun gibi olgun birinden beklemiyordu.*

küçüksemek (-i), f. Küçük görmek, değer vermemek. [*Osm.* İstisgar etmek; *İng.* To despise, to belittle; *Fr.* Regarder comme insignifiant].

küçük.suyılanı, b. öz. i. Güney yarım gökküresinde, birkaç yıldızdan meydana gelmiş küçük takımyıldız. ◘ **Gökyüzü.** [*Lat. Hydrus (= Hyi); İng.* Male hydra; *Fr.* Hydre mâle].

küçük.şalgam, b. i. *bot.* İkiçenekliler *(Dicotyledoneae)* sınıfının, Turpgiller *(Cruciferae)* familyasından, kolzaya çok benzeyen bir bitki türü. Mekiği andıran kökü, boyu 1 m.'yi bulan çok dallı gövdesi, yeşilimsi tüysüz yaprakları, kokulu çiçekleri ve silindirimsi uzun badıçlarıyle kolzadan ayırt edilir. Yaz şalgamı nisanda, kış şalgamı eylülde ekilir. Tohumunda yüzde 30-33 kadar yağ vardır; çıkarılan yağ yemeklik olarak kullanılır. Küspesi iyi bir hayvan yemidir. Kış şalgamı tane bağlamadan önce yeşil yem olarak kullanılır. [*Lat.* ve *İng. Rape; Fr.* Navette].

küçükten, z. Çocukluktan beri, küçük yaştan bu yana.

küçük.toy, b. i. *zool.* ◘ Toy kuşu.

küçük.yarasalar, ç.b.i. *zool.* Omurgalı hayvanlardan Memeliler *(Mammalia)* sınıfının Yarasalar *(Chiroptera)* takımının bir alt takımı. Ağızları kısa, gözleri küçük, kulaklar büyüktür. Böcek yerler. Bazısı kan emer. 750 türü vardır. Nalburunluyarasagiller *(Rhinolophidae)*, Yaprakburunluyarasagiller *(Phyllostomatidae)*, Serbestkuyruklu-yarasagiller *(Emballonuridae)*, Kapakburunluyarasagiller *(Vespertilionidae)*, Balıkyiyen yarasagiller *(Noctilionidae)* familyalarını içine alır. [*Lat.* ve *İng.* Microchiroptera; *Fr.* Microchiroptères].

küçük.yayın, b. i. *zool* Genellikle kıyıya yakın yerlerde barınan küçük yayın balığı.

küçülme, i. Küçülmek işi: *Bu küçülme, bu bayağılaşma, üç beş kuruşa değer mi?* [*İng.* Becoming or growing smaller; *Fr.* Action de devenir petit etc.].

küçülmek, nsz. f. § ● Küçük hale gelmek, ufalmak; Büyükten küçük olmak. [*İng.* To become small(er); to be reduced; *Fr.* Devenir petit, rapetisser]; § ● Büzülmek, tortop olarak hacimce küçülmüş gibi bir hal almak. [*İng.* To wane; *Fr.* Décroître]; § ● *mec.* İnsanın değerini düşürecek, onurunu kıracak, toplumun anlayışına, ahlâk kurallarına aykırı bir davranışta bulunmak: *Onun karşısında küçülerek küçülecek kaybolacaktı;* § ● Yaşını gizleyerek kendini küçük göstermek.

küçültme, i. § ◘ Küçültmek eylemi: *Kitap rafları odayı küçültü.* [*İng.* Making small(er); *Fr.* Action de rapetisser, atténuer]; § ● Değer ve şerefini azaltmak. [*İng.* Humiliating, degrading; *Fr.* Action d'amoindrir, dégrader]; § ● *san.* Bir heykeli, bir tabloyu, bir deseni, bir sanat nesnesini küçük ölçekte yeniden yapma; § ● *müz.* Belirli sayıda çalgı veya ses için yazılmış bir partisyonu daha küçük bir çalgı veya ses topluluğuna icra ettirmek amacıyle yeniden düzenleme. *(Bir orkestra partisyonu piyanoda çalınmak üzere bu şekilde küçültülebilir, hattâ tecrübeli müzikçiler ilk görüşte bu işi yapabilirler. Aktarma ise, küçültmenin karşıtı olarak orkestranın bazı etkilerini piyanoya uyarlama işlemidir).*

— eki, *gram.* ◘ Ek.

küçültmek (-i) f. § ● Bir şeyi daha küçük hale getirmek, hacmini veya genişliğini azaltmak: *Kitap rafları odayı küçülttü.* [*İng.* To make small(er); *Fr.* Rapetisser, atténuer]; § ● *mec.* Birine hakaret ederek onur kırıcı bir davranışta bulunmak veya söz söylemek, değer ve şerefini azaltmak. [*İng.* To degrade, to humiliate; *Fr.* Amoindrir, dégrader].

küçültücü, s. ve i. § ● Onur kırıcı: *Küçültücü sözler.* [*İng.* Humiliating; *Fr.* Humiliant,-ante]; § ● *büro.* Resimleri, gravürleri v.b. belirginlikle küçültmeye yarayan âlet.

küçüman, s. Küçükce, küçücük, pek küçük. [*İng.* Very small; *Fr.* Très petit].

küçümencik,-ği, i. Çok küçük, minicik.

küçümseme", i. Küçümsemek eylemi. [*İng.* Belittling, underrating, underestimating, despising; *Fr.* Action de mépriser, action de dédaigner].

küçümsemek", (-i), f. Küçük görmek, değer vermemek. [*Osm.* İstisgar etmek; *İng.* To belittle, to underestimate, to despise; *Fr.* Mépriser dédaigner, mésestimer].

küçürek, s. *h.d.* Küçükçe, daha küçük. [*İng.* Rather small, tiny; *Fr.* Assez petit].

küdur, ç. i. *Osm.* < *Ar. esk.* Keder'in çoğulu.

Küeriler, ç. öz. i. *etn.* Orta Asya'da Çulımırmağı kıyılarında oturan Çulım Türklerinin küçük bir boyu. Marjinsk şehrinin kuzeyinde yaşarlar; sayıları 500 kadardır. Radloff, bunların, Teleütlerden olduğunu kabul eder. Çulım türkleri üç esas boydan türemedir; Ketsikler, Külerikler ve Ostyaklar. Küeriklerin edebiyatları yoktur.

— dili, *dilb.* Hakas şivesinin uygurcaoğuzca dalına girer. Şor ve Kızıl Türkçesi ağızlarına da yakınlığı vardır. Bu dilde *ts, ç* ünsüzü yerine kullanılır *tsikmak (çıkmak), kütş (güç).* Gelecek zaman eki *-gok, -gök, pargoom (varacağım); ol keellük (o gelecektir).*

küesal, i. *zool.* Gök-kuzgunumsular *(Coraciiformes)* takımının, Kemirgen gagalıgiller *(Trogonidae)* familyasından bir kuş türü. Uzunluğu 42 sm. Kırmızı, beyaz, sarı, yeşil renklidir. Uzun kuyruk tüyleri kara olur. Orta Amerika'da yaşar. [*Lat. Pharomacrus mocino; İng.* Quetzal; *Fr.* Quétzal].

kuetenit,-ti, i. *Fr. quétenite. (Bolivya'da Quetena kasabasının adından) min.* Hidratlı doğal magnezyum ve demir sülfat; botriyojen'e benzer. [*İng.* Quetenite].

küf, i. § ● Ekmek, peynir ve her türlü organik maddelerin üzerinde, yaşlık ve ısının etkisiyle meydana gelen mantar olup çoğu yeşil olmak üzere rengi cinsine göre değişen ve pek küçük olduğundan topu birden atılmış ince bir pamuk tabakası görünüşünde olur. *(Yetiştiği ortamda kimyasal değişikliklere sebep olur).* [*İng.* Mould, mouldiness; chancissure; *Fr.* Moisi, moisissure]; § ● *h.d.* Maddelerin oksidlenme sonucu yüzeyini kaplayan tabaka, pas; § ● *trm. sny.* Yumuşak peynirlerde *Oidum lactis* adlı küf mantarından ileri gelen hastalık. *(Peynirin yüzeyini bir kabuk gibi saran sarımtrak kırmızı renkte, yumurta akı kıvamında bir tabaka halinde belirir. Peynirden kolayca ayrılabilen bu tabaka soğuktan ve tozdan kolay etkilenir);* § ● *zool.* Bir mantardan *(saprolegnia)* ileri gelen ve kötü sağlık şartları altında yaşayan balıkların derisini saran bulaşıcı hastalık; § ● *parez.* Ölü ya da diri örgensel ortamlarda çürükçül ya da asalak yaşayan ilkel mantarların ortak adı. [*Lat. Mucor; İng.* Mold; *Fr.* Moisie]; ◉ **beyaz** —, *fitopatol.* ◘ Beyaz; ◉ **ekmek** — ü, *bot.* ◘ Ekmek; ◉ **limon** — ü, *dey.* Maviye çalan açık yeşil. [*İng.*

Green mold; *Fr.* Vert moisi]. ◎ **mavi ~,** *trm.* Özellikle tütün fidanlarında üreyip yaprak hastalığı yapan bir küf. [*ing.* Blue mold; *Fr.* Moisie bleu]; ◎ **yelken ~ ü,** *den.* Küfe benzeyen ve iyi bakılmamış yelkenlerde meydana gelen siyah leke.

~ **bağlamak (tutmak),** *dey.* § ● Küflenmek. [*Ing.* become moldy; *Fr.* Moisir]; § ● *mec.* Unutulmak, örtbas edilmek. [*Fr.* être abandonné à l'oubli].

~ **kokmak,** *dey. (bir şey veya yer hk.)* Havasızlık ve nemden dolayı fena ve ağır kokmak. [*Ing.* To smell mouldy or musty, to smell or decay and mildew; *Fr.* Sentir le moisi].

~ **kokusu,** Ağır ve ekşi, bunaltıcı koku.

~ **mantarları,** *bot.* ◘ Mantar.

~ **tadı,** *şarapçılık.* Küflü üzümlerden yapılan veya iyi bakımlı olmayan kaplara konan sarapların küflenme sebebiyle bozulmuş tadı. [*ing.* Moldy taste; *Fr.* Goût de moisi].

küfe, i. *Yun. kophinos* veya *Ar. kuffe.* § ● Ağaç çember veya dallardan örülmüs derin ve büyük sepet; ikisinin dolusu bir hayvan yükü olacak büyüklükte, kaba ve dayanıklı sepet. *Üzüm küfesi. Süprüntü küfesi.* [*Ing.* Large deep basket *(Usually carried on the back); Fr.* Couffle, couffin, hotte, banne]; § ● *arg.* Kaba et, kıç; *Kırk yıllık kabzımallık yaptım, böyle küfe görmedim.* [*Ing.* Buttocks; *Fr.* Derrière, postérieur, les fesses]. ☆ *Eşanl.* **atras, bohça, boyata, çukur, davul, defana, defransiyel, ense, kâse, semer, tiz;** § ● s. Bir küfenin alabileceği miktar: *İki küfe domates.*

~ **ile getirmek,** *dey.* Başkasının yardımı olmadan, yürüyemeyecek, ayakta duramayacak derecede sarhoş olmak. [*ing.* To be so drunk one has to be carried home in a basket].

küfeci, s. § ● Küfe yapan kimse. [*Ing.*Basket-worker, basket-maker; *Fr.* Vannier]; § ● Genellikle pazarlarda küfe ile sırtında öteberi taşıyan hamal. [*Ing.* Porter *(who carries foods a basket on his back)*].

küfecilik,-ği, i. § ● Küfe yapım işi. [*Ing.* Basket-making; *Fr.* Vannerie]; § ● Küfe ile sırtında öteberi taşıma işi.

küfeki, i. ◘ Kefeki.

küfeli, s. Arkasında küfe taşıyan, sırtında küfesi olan. [*Ing.* Who carries goods in a basket on his back; *Fr.* A panier, à corbeille].

küfelik, s. § ● Bir küfeyi dolduracak miktarda: *İki küfelik üzüm toplandı.* [*Ing.* Basketful; *Fr.* Plein panier, panerée]; § ● Kendi kendine yürüyemeyecek derecede sarhoş. [*Ing.* Man so drunk that he has to be carried home in a basket; *Fr.* Ivremort].

~ **olmak,** Çok sarhoş olmak, çok fazla içki içerek kendinden geçmek. [*Ing.* To become dead drunk; *Fr.* Devenir ivremort].

küffar, ç. i. *Osm.* < *Ar. esk.* Kâfir'in çoğulu.

küflendirmek, küfletmek (-i), f. Küf bağlamasına yol açmak. [*ing.*To make mouldy or musty].

küflenmek, nsz. f. § ● Küflü hale gelmek, küf bağlamak *(tutmak): Bu peynir küflenmiş.* [*Ing.* To become mouldy; *Fr.* Devenir moisi, moisir]; § ● *mec.* Zamanı geçmek, köhneleşmek: *Küflenmiş düşünceler;* § ● *mec.* Çalışma fırsatı bulamayarak yetenek ve değerlerini kaybetmek. [*Ing.* To suffer from neglect].

küflenmiş, s. *paraz.* Küf bağlamış. [*Ing.* Mouldy; *Fr.* Moisi, chanci,-e].

küflü, s. ● Küf bağlamış; küflenmiş olan: *Küflü deri, Küflü peynir.* [*Ing.* Mouldy; *Fr.* Moisi, chanci,-e]; § ● *mec.* Zamanı geçmiş, köhne: *Küflü kafa.* [*Ing.* Out of date; *Fr.* Antique, vieux, démodé]; § ● i. *tkz.* Hasislikten uzun zaman saklanmış para: *Galiba sıra küflülere gelmiş! [Ing.* Hoarded money; *Fr.* Monnaie d'or cachée longtemps par un avare].

~ **peynir telemesi,** *gıda sanay.* Üzerinde *(veya daha çok içinde)* yeşil küf bulunan peynir. *(Türkiye'de genellikle Doğu Anadolu'da yapılan tulum peynirleri arasında çok görülür. Batı'da, özellikle Fransa'da bazı peynirler /roktor v.b./ özel olarak küflendirilir).*

küflüce, i. *paraz.* ◘ Mantar hastalığı.

küf.mantarları, ç. b. i. *paraz.* Genellikle asklımantarlardan olup, birçoğu asalak veya çürükçül yaşayan tallıbitkilerin ortak adı. [*Ing.* ve *Fr.* Mucorales].

küfr, i. ◘ Küfür.

küfran /küfran/, i. *Osm.* < *Ar. küfr.* Nankörlük, yapılan bir iyiliği unutma, bilmezlikten gelme. [*ing.* Ingratitude].

☆ *Karş.* **şükran.**

küfretmek, b. f. Sövmek, küfür sayılacak sözler söylemek. [*ing.* To curse, swear; *Fr.* Jurer, injurer].

küfriyat,-tı, ç. i. *Osm.* < *Ar. küfr.* > *küfriyyât. esk.* § ● Küfürlü sözler, küfürler; § ● Hicivler; § ● *din. esk.* Tanrı'nın birliği varlığı ve dinî inançlara aykırı davranışlar veya sözler. [*ing.* Blasphemous acts or things].

küfür,-frü, i. *Osm.*< *Ar. küfr.*§ ● (a) bir kimseye ağır ve çirkin sözler söyleme. [*Ing.* Blaspheming, cursing, insulting, swearing, vituperating; *Fr.* Injure, invective]; (b) Sövmek için söylenen söz. [*Ing.* Insult, curse, invective, vituperation; *Fr.* Juron]. ☆ *Eşanl.* **sövme, sövgü;** § ● *esk.* Nankörlük. [*Ing.* ve *Fr.* Ingratitude]; § ● Gerçeği örtme, gizleme; § ● *(Geniş anlamda)* Kâfirler, müslüman olmayanlar; § ● *din.* (a) Tanrı'nın varlığı ve birliği gibi dinin temellerinden sayılan kanıları inkâr etme ve bu yolda söylenen söz; kutsal şeyleri tahkir etme. [*ing.* Blasphemy; *Fr.* Blasphème]; (b) İslâm dininin kurallarına aykırı davranışlarda bulunma ve bu yolda söylenen söz. ☆ *Karş.* **iman;** (c) İslâm dininin dışında olma hali, gayrimüslimlik; (d) Bir inancı reddetme. [*ing.* Infidelity; *Fr.* Incroyance, mécréance, infidélité].

~ **savurmak (küfürü basmak),** *dey.* Küfretmek, sövüp saymak. [*ing.* To curse, to swear, to blaspheme; *Fr.* Injurier, insulter, invectiver, blasphémer]. (a) Kutsal şeyleri tahkir etme. [*ing.* Blasphemy; *Fr.* Blasphème]; (b) Bir inancı reddetme. [*ing.* Infidelity; *Fr.* Infidélité].

küfürbaz, s. *Osm.* < *Ar. küfr.* + *Fars. bâz.* Kaba sövgüleri çok kullanan, çok küfreden, ağzı bozuk: *Küfürbaz bir adam.* [*Ing.* Swearing, foul mouthed; *Fr.* Jureur blasphémateur,-trice].

küfürbazlık,-ğı, i. Kaba sövgüleri çok kullanma hali, ağız bozukluğu. [*ing.* Swearing; *Fr.* Grossement].

küfür küfür, z. *yans.* Rüzgârın tatlı, serin ve hafif sesli esişini anlatır: *Küfür küfür* esiyor. [*Ing.* Imitates the rustling of the wind].

küfüv,-vü, i. *Osm.* < *Ar. küfv. esk.* Birbirine benzeyen veya yakışan, denk: *Bu kız onun küffü değil.* [*Ing.* An equal in rank or social status; *Fr.* Égal *(par la naissance),* l'égal de, égal].

küğ, i. *Köğ, küy, kö* seklinde de kullanılan ve çok eski Türk sözlüklerinde yer alan bu kelime, «*söyleme*», «*makam*», «*irlama*», «*konuşma*» anlamlarını vermektedir.

küh, i. *Osm.* < *Fars. esk.* Dağ.

kühen, s. *Osm.* < *Fars. esk.* Yaşlı, köhne, eskimiş, eski. [*ing.* Old, aged, ancient].

küheylân /küheylân/, i. *Osm.* < *Ar. esk.* Soylu Arap atı. [*Ing.* Purebred Arab horse; *Fr.* Cheval de race, pur sang arabe].

~ **at, çul içinde de bellidir,** *at.* Cevherli insan, kılık kıyafeti düzgün olmasa da değerini yitirmez.

kükre, s. < *kükremek. h.d.* Öfke veya kösnü yüzünden saldırıcı *(bir hayvan).* [*Ing.* Furious; *Fr.* Violent,-ente].

kükremek, nsz. f. *esk. T. kökremek.* § ● *(Arslan hk.)* Bağırmak. [*Ing.* To roar; *Fr.* Rugir]; § ● Öfke ile kabarıp korkunç ses çıkarmak. [*Ing.* To become infuriated with rage or sexual desire, to foam at the mouth; *Fr.* S'irriter, tonner, crier]; § ● Yüksek sesle bağırmak; § ● *mec.* Taşkınlık göstermek, coşmak; § ● *(Deniz, nehir v.b. hk.)* Kabarmak, taşmak; § ● Kızgınlıktan ağzı köpürmek; § ● Mayalanarak hacmini genişletmek, kabarmak; ◎ **kükremiş aslan gibi,** *dey.* Şiddetle ve kızgınlıkla taşkınlık göstererek.

kükürt,-tü, i. *Osm.* < *Fars. gügird.* Doğada saf veya başka cisimlerle bileşik olarak bulunan, sembolü S ve A. a. 32.06 olan, sarı renkli 113 derecede eriyen ve 444 derecede kaynayan basit cisim olup bitkilerde tohum ve meyvelerin oluşumunda gereklidir ve barut yapımında ve kauçuğun soğuk ve sıcağa dayanabilir hale getirilmesinde kullanılır]. [*Osm.* Kibrit; *ing.* Sulphur; *Fr.* Soufre]; ◎ ~ **çü oftalmisi,** *patol.* Toz kükürt kullanmayı gerektiren işlerde çalışanlarda görülen oftalmi. [*ing.* Sulphuring ophthalmia; *Fr.* Ophtalmie des soufreurs]; ~ ~ **le tütsüleme,** *vet.* At uyuzunu tedavi amacıyle, kükürt veya kükürt dioksit yakarak dumanını hayvanın üzerine püskürtme. [*Ing.* Sulphur(iz)ation; *Fr.* Sulfuration]; ◎ **amorf kükürt,** *kim.* Kükürt buharı süratle soğutulduğu zaman meydana gelen kükürt. [*Ing.* Ampherotoky sulphur]; ◎ **bitkisel ~,** Kurtayağı bitkisinde elde edilen toz. [*Ing.* Vegetable sulphur; *Fr.* Soufre végétal]; ◎ **çökelti (tıbbî) ~,** Bir asidin çökelti halindeki polisülfüre etkimesiyle elde edilen ve hekimlikte kullanılan kükürt. [*Ing.* Precipitated sulphur; *Fr.* Soufre précipité, magistère de soufre]; ◎ **çubuk ~,** Silindir çubuklar şeklinde kalıplanmış kükürt. [*Ing.* Roll-sulphur, roll-brim-stone; *Fr.* Soufre en canon]; ◎ **ham ~,** Doğal kükürt. [*Ing.* Crude or raw sulphur; *Fr.* Soufre vif]; ◎ **hidrojenle ~ giderme,** *petrol.* Benzin, dizel yağı v.b. maddelerdeki kükürtlü bir katalizör eşliğinde hidrojen kullanarak gidermek için yapılan arıtma usulü. [*Ing.* Hydrodesulphurization; *Fr.* Hydrodésulfuration]; ◎ **yıkanmış ~,** Süblime edildikten sonra yıkanmış kükürt. [*Ing.* Washed sulphur; *Fr.* S ufre lavé].

~ **bakterileri,** *bot.* Albüminli maddelerin çürümesinden meydana gelen ve zehirli olan H_2S'i parçalayarak zehirsiz hale getiren ve bu sırada açığa çıkan enerjiden yararlanan bakteri tipleri.

~ **çiçeği,** § ● *ecz.* Toz halinde kükürt. *(Yıkanarak temizlendikten sonra /yıkanmış, kükürt/ günde 5-10 gr.lık dozlarda, iç yumuşatıcı ve bağırsak antiseptiği olarak, bazı deri hastalıklarında ise, merhem ve losyon halinde kullanılır);* § ● *(süblime kükürt),* Kükürt buharının ani olarak soğutulmasıyle elde edilen kükürt. [*Ing.* Flowers of sulfur; *Fr.* Fleur de soufre, soufre sublimé].

~ **dioksid,** *kim.* Renksiz bir gaz olup 1/30.000 oranında bile kokusu ve aşındırıcı etkisi ile kendini belli eder: SO_2 *(-10°)* de sıvılaşır. Kükürdün havada yanmasıyle veya sülfat bileşimlerinden elde edilir. Dokuma sanayiinde ağartıcı, çeşitli sanayi kollarında çürüme ve bozunmaları önleyici, sıvı halde absorplayıcı olarak kullanılır. [*Ing.* Sulphurous anhydride; *Fr.* Anhydride sulfureux, dioxide de soufre].

~ **giderme,** ● *petr.* Bir petrol ürünündeki kükürt bileşiklerini giderme işlemi; bu işlem için, genellikle, katalizle kükürt giderme usulüne başvurulur. [*Ing.* Desulphurization; *Fr.* Désulfuration]; § ● *dok.* Bazı yün dokumalarda bulunabilecek izleri giderme amacı güden ağartma işlemi: *Kükürt giderme, bu dokumaları açık havada sererek yapılır.* [*Ing.* Desulphur(iz)ation; *Fr.* Désoufrage].

~ **körüğü,** *trm.* Bazı hastalıklarda *(özellik-*

le küllemə) mücadelede bitkilerin üzerine kükürt serpmek için kullanılan püskürtücü. [*Ing.* Sulphuring apparatus, sulphurateur; *Fr.* Soufreuse].

— miktarı, *kim.* Gerek serbest, gerek bileşik halinde yakıt ve yağların içinde bulunan yüzde olarak kükürt miktarı. [*Ing.* Sulphur content; *Fr.* Teneur en soufre].

~ odası, *dok.* Genellikle tuğladan yapılmış, yün ve yünlü mamullerin kükürt yakılarak beyazlatıldığı özel oda. Hayvansal elyaftan yapılan kumaş veya iplikleri, kükürt buharlarının etkisine bırakarak beyazlatmak için kullanılan özel kafesli oda. [*Ing.* Sulphuring chamber, sulphuring-room, sulphuring-stove; *Fr.* Soufroir].

~ sarısı, *dey.* Çiğ ve göz alıcı sarı *(renk)*.

~ sütü, Bir asidin tiyosülfat üzerine etkimesiyle elde edilen koloidal kükürt süspansiyonu. [*Ing.* Milk of sulphur; *Fr.* Lait de soufre].

kükürtatar, b. İ. *jeol.* Kükürtlü buhar çıkaran ve üzerinde kükürt biriken arazi. [*Ing.* Solfatara, sulphur-spring; *Fr.* Solfatare].

kükürtleme, İ. § ● *dok.* Yün elyafının beyazlatılması için kükürt dioksid gazlarını kullanma işlemi. [*Ing.* Sulphuration; *Fr.* Soufrage]; § ● *bağc.* Bazı hasta bitkilerin üzerine toz kükürt serpme. [*Ing.* Sulphuring; *Fr.* Soufrage].

kükürtlemek, f. *bağc.* Kükürt dökmek, toz kükürt serpmek. [*ing.* To sulphur, to sulphurize; *Fr.* Soufrer].

kükürtlü, s. § ● İçinde kükürt bulunan: *Kükürt ılıca.* [*Ing.* Sulfureous; *Fr.* Sulfureux,-euse]; § ● *kim.* Bileşiminde kükürtlü hidrojen bulunan: *Kükürtlü sular.* [*Ing.* Sulphurous; *Fr.* Sulfureux,-euse]; § ● Kükürtün bazı bileşiklerine verilen ad: *Kükürtlü hidrojen (hidrojen sülfür) H_2S.* [*Ing.* Sulphurous; *Fr.* Sulfureux, -euse].

~ boyarmadde, *dok.* Kükürt veya bir polisülfür ile çeşitli maddelerin birlikte ısıtılmasından elde edilen boyarmaddelerin genel adı. [*ing.* Sulphureous colouring (matter]; *Fr.* Colorant au soufre].

~ fitil, § ● *tekn.* Şarap fıçılarının kükürtlenmesinde kullanılan, kükürte batırılmış bez veya amyant şerit. [*Ing.* Sulphureous fusil; *Fr.* Mèches soufrés]; § ● *trm. sny.* ◘ Fitil.

~ hidrojen, *kim.* ◘ Hidrojen.

~ kibrit, *kibritçilik.* Mumlu kibritlere karşılık, kibrit başında başlayan ve kendi kendine tahta çubuğa gidemeyen alevi ilerletmek için kükürtten yararlanılan kibrit. [*Ing.* Sulphurous match; *Fr.* Allumette soufrée].

~ tütenler, *jeol.* Bir yanardağın en şiddetli püskürtme evresinden sonra çıkardığı ve içinde kükürtlü gazlar *(SO_2,SO_3 ya da H_2S)* bulunan tütenler. [*Osm.* Kibritiye; *Ing.* ve *Fr.* Solfatara].

kül, İ. *esk. T.* § ● Bazı cisimlerin yanmasından sonra geride kalan toz madde: *Odun külü.* [*Osm.* Rımad; *Ing.* Ash(es); *Fr.* Cendre]; § ● Bir petrol ürününün tamamen yanmasından sonra geride kalan madenî artık: *İçlerindeki kül oranı, bitüm, parafin ve petrol yağlarının kalitesini belirlemeye yarar.* [*Ing.* Ashes; *Fr.* Cendre]; § ● Yanmış, yangına uğramış bir şeyin kalıntısı: *Yanan evlerden birinin sıcak külleri içine atlıyoruz.* [*Ing.* Ashes; *Fr.* Cendre]; § ● Bir ölünün yakıldıktan sonra vazo veya mezara konulan kalıntısı. [*Ing.* Ashes; *Fr.* Cendre]; § ● *tekn.* Bir katıyanar cisimdeki yanmaz elemanlar. *(Yanmadan sonra bu elemanlar ya toz halinde, ya başka bir katı biçimde ya da sıvı yahut hamur durumundan geçtikten sonra camlaşmış olarak kalır).* [*Ing.* Ashes; *Fr.* Cendres] ◉ ~ ünü (~ lerini) savurmak, *dey.* Bir şeyi tamamiyle tüketerek izini bile bırakmamak, yoketmek. [*Ing.*/To scatter the ashes of a person/ to ruin someone]; ◉ dumanlık ~ ü, *tekn.* ◘ Dumanlık; ◉ kırmızı ~, *trm.* Kimyasal gübre olarak kullanılan linyit külü. [*Ing.* Red ashes; *Fr.* Cendres rouges]; ◉ mangalda ~ bırakmamak, *dey.* Aşırı iddialarda bulunmak, atıp tutmak; ◉ yanardağ ~ ü, *jeol.* ve *min.* Lavlarla aynı madenî elementleri taşıyan çok ince parçacıklardan oluşmuş maddeler. *(Volkan küllerini rüzgâr çok uzaklara taşır. Yanardağların püskürttüğü bu küller çok düzenli konilər meydana getirir. Denize düşenler dipte volkan çamuru denilen bir tabaka meydana getirir).* [*Ing.* Volcanic ashes; *Fr.* Cendres volcaniques].

~ ateşinde pişirmek, *mutf.* Eti *(buharlaşarak özsuyunu kaybetmemesi için)* hafif ateşte pişirmek.

— bağlamak, *dey.* Etkisini kaybetmek, sönmek.

— etme, *kim.* Katı haldeki bir maddeyi çoğunlukla yüksek sıcaklıkta ısıtarak kendisini oluşturan organik kısımların yakılması ve bazı organik kısımların da gaz halinde uzaklaştırmaları. [*Ing.* Incineration; *Fr.* Incinération].

~ etmek (eylemek), *dey.* § ● Tamamen yakmak, kavurmak. [*Ing.* To reduce to ashes]; § ● *mec.* Mahvetmek, yoketmek. [*Ing.* To ruin; *Fr.* Ruiner, anéantir].

~ gibi, *(yüz hk.)* Soluk renkli. [*Ing.* Like ashes *(color)*; *Fr.* Pâle].

~ kedisi, *dey.* ◘ Külkedisi.

— kömür olmak, *dey.* Tamamen ortadan kalkmak, mahvolmak. [*Ing.* To be utterly ruined].

~ olmak, *dey.* § ● Tamamen yanmak. [*Ing.* To be reduced to ashes]; § ● *mec.* Helâk olmak, mahvolmak. [*Ing.* To be utterly ruined].

~ öksüzü, *dey.* Anası ve babası olmamak. [*Ing.* Orphan who has lost both parents].

~ yüzdesi, *min.* Bir yakıtta yanmayan materyal yüzdesi. [*Ing.* Ash content].

~ pidesi, *mutf.* Sıcak kül üzerinde pişirilen bir çeşit pide. [*Ing.* Bread baked in ashes].

~ rengi, ◘ Külrengi.

~ renkli ışık, *astr.* Güneş tarafından aydınlatılmayan Ay yüzünün zayıf ışığı. *Bu olaya Güneş tarafından aydınlatılmış Yer'in Ay'a yansıttığı ışık yayınları sebep olur).* [*Ing.* Earth-light, earth-shine; *Fr.* Lumière cendré].

~ siperi, *inş.* Katı yakıt kullanan ısıtma cihazlarında külleri küllüğe yönetmeye yarayan eğik parça.

~ suyu (küllü su), Çamaşır yıkamada kullanılan suyun külle kaynatılıp durultulması ile elde edilen su. [*Ing.* Lye from wood ashes].

~ üzre oturmak, *esk.* Yoksulluk içinde olmak. [*Ing.* To be in great poverty].

~ yakısı (paparası), Kızgın külle yapılan yakı. [*Ing.* Cauterization by hot ashes].

~ yemek, *arg.* Yanlış hesap etmek. [*Ing.* To make a mistake in one's accounts, to miscalculate; *Fr.* Mal calculer].

~ yutmak, *arg.* Aldanmak, oyuna gelmek. [*Ing.* To be duped; *Fr.* Être tromper].

~ yutturmak, *arg.* Aldatmak, oyun etmek.

kül,-lü, İ. *Osm.* < *Ar. küll. esk.* Tüm, bütün. [*Ing.* The whole, all; *Fr.* Le tout, intégralité, totalité].

külâh /külâh/, İ. *Osm.* < *Fars.* § ● Eskiden erkeklerin giydiği, keçeden yapılma, ucu sivri veya yüksek başlık. [*Ing.* Conical hat, or cap; *Fr.* Bonnet de forme conique en poils de cherreau]; § ● İçine az miktarda şeker, kuru yemiş gibi ötaberi konmak üzere huni biçiminde bükülen kâğıt kap: *Bir külâh şeker;* § ● *mec.* Oyun hile, düzen, dolap: *Külâh etmek. Külâha gelmemek.* [*Ing.* Trick, deceit; *Fr.* Ruse, tromperie]; § ● *mim.* Minare ve kule gibi inşaatın üstünü örtmek için konik veya piramit şeklinde yapılan külâha benzer, ucu sivri çatı. [*Ing.* Spire; *Fr.* Aiguille, flèche]; § ● Keçeden yapılmış hafif bere: *Gecelik külâhı. Arnavut külâhı;* § ● *bot.* Kaplanboğan, adaçayı, orkide v.b. bitkilerde görülen miğfer şeklinde kubbeleşmiş çiçek kılıfı veya tacın üst parçası; ◉ ~ ı istivadar, *kıyf. esk.* Osmanlılarda üzerinde yeşil şerit dikilmiş mevlevî külâhına verilen ad. *(Bu çeşit külâhı giyebilmek için Mevlevîlikte kemale ermiş olmak gerekiyordu);* ◉ ~ ı seyfî, *kıyf. esk.* Eskiden mevlevilerin giydiği başlıklardan biri. *(Mevlânâ zamanından kalma başlıklardan olan külâhı seyfî'ye kılıcı taç da denirdi. Başa geçirilen kısım yuvarlak, üst kısmı ikiye bölünmüş, yassı ve iki yolluydu. Bazen bu iki yol üzerine sırrı istiva denilen siyah bir çizgi çekilirdi);* ◉ ~ ı vefaî, *kıyf. esk.* Bir çeşit kısa mevlevî külâhı. *(Bu külâhı Sultan Divanî, Iran'a giderken kendisini ziyaret eden Halep şeyhlerinden Ebülvefa'ya giydirmişti. Bu sebeple bu çeşit başlıklara külâhı vefaî dendi. Sonradan bu külâh başka tarikatlarda kullanıldı);* ◉ ~ ı zerd, *kıyf. esk.* Osmanlılarda acemi oğlanların giydikleri başlığa verilen ad. *(Sarı renkli olduğu için bu ad verilirdi);* ◉ ~ ıma dinlet, *dey.* «Söylediğin söz kulağıma girmez, dediklerine inanmıyorum, beni kandıramazsın» anlamında kullanılır. [*Ing.* You are telling me lies; *Fr.* (Ne raconte) pas d'histoires] ◉ — hım havaya atmak, *dey.* Pek çok sevinmek. [*Ing.* To throw one's hat in the air for joy; *Fr.* Se rejouir beaucoup]; ~ ını tepe giydirmek *(birine) dey.* Birine karşı sert davranarak onu yaptığına pişman olacak hale sokmak. [*Ing.* To be very cunning]; ◉ ~ ları değiştirmek (değişmek), *dey.* «Bozuşmak» anlamıyle ve tehdit olarak kulanılır. [*Ing.* To fall out, to quarrel; *Fr.* Se quereller]; ◉ acem ~ ı, *bot.* ◘ Acem; ◉ *I* 'li'nin ~ ını Veli'ye, Veli'nin ~ ını Ali'ye giydirmek, *dey.* Birinden aldığını öbürüne, bir başkasından aldığını da ona vererek işi yürütmek. [*Ing.* To make one's way or earn one's living by little tricks]: ◉ baca ~ ı, *inş.* Ocak bacalarının tepesine konan örtü niteliğinde sivri dam kısmı. [*Fr.* Mitre]; ◉ baş ~ ı, kuyruk ~ ı, *sit.* Amnion'un çukurlaşarak vitellüse girdiği ve göbek seviyesinin dışında vitellüsten sınır oluğuyle ayrıldığı yerdeki kıvrımlar; ◉ kandil ~ ı, Camilerde veya sair bir yerde yanan kandilleri söndürmeye yarayan uzunca bir sapa takılı külâh. [*Ing.* (Candle) extinguisher; *Fr.* Éteignoir]; ◉ keçe ~, *kıyf.* ◘ Keçe; ◉ keçe ~ etmek, *esk.* Bir meslek veya topluluktan çıkarmak, uzaklaştırmak; ◉ keşiş ~ ı, *bot.* ◘ Keşiş; ◉ mum ~ ı, Eskiden şamdanların mumlarını söndürmek ve is kokmamasını sağlamak için yanan mum sütesinin üzerine kapatılan madenî sivri külâhçıklar. [*Ing.* (Candle) extinguisher; *Fr.* Éteignoir]; ◉ şamdan ~ ı, *san.* Koni biçimini, küçük, içi boş, mum söndürmede kullanılan araç; ◉ şeb ~, Yeniçerilerde cebeci ocağı efradının başlarına giydikleri kenarları yeşil ile çevrilmiş serpuş.

~ çatı, ◘ Çatı.

~ giydirmek, *dey.* § ● *teşk. tar.* Görevden almak. *(Osmanlılarda devlet adamlarının görevden alınmalarından sonra rütbelerini belirten kavuğun yerine alelâde külâh giymeye başlaması dolayısıyla bu deyim kullanılırdı);* § ● Oyun edip aldatmak, oyuna getirmek. [*Ing.* To play a trick on someone].

~ kapmak, *dey.* Dalavere ile hakkı olmayan bir işin başına geçmek; hile ile durumunu düzeltmek. [*Ing.* To get some advantage for oneself by cunning; *Fr.* Gagner, obtenir un profit par flatterie ou par charlatanisme].

~ peşinde, *dey.* Külâh kapmaya uğraşan. [*Ing.* One trying to secure some advantage for himself by cunning].

~ peşinde olmak, *dey.* Yalan ve dolanla bir işin başına geçmeye çalışmak.

~ sallamak, *dey. (ona buna)* Yardakçılık etmek, dalkavukluk etmek. [*Ing.* To flatter, toady].

külâhçı, s. § ● *mec.* Hileci, dolandırıcı.

[*İng.*Trickster; *Fr.*Fourbe, escroc];§ ❷ Külâh yapıp satan *(kimse)*. [*İng.* Maker or seller of caps; *Fr.* Celui qui fait des bonnets de feutre, des bonnets de derviche].

külâhlı, s. § ❶ Külâh giyen, başında külâh olan. [*İng.* Wearing a conical cap, having a conical roof; *Fr.* Qui porte un bonnet de feutre, un bonnet de derviche]; § ❷ Koni biçiminde tavanı olan; ◉ **gündüz ~, gece silâhlı,** ◘ Gündüz.

kül.bastı, b. i. *mutf.* Izgarada pişirilmiş kemiksiz ve daha çok belkemiği ucundan çıkarılmış et. [*İng.* Grilled cutlet, chop; *Fr.* Cotelette, carbonnade, charbonnée]; ◉ **şahan ~ sı,** *mutf.* Sahan içinde, kendi suyu ile pişirilip kızartılan kemiksiz et.

külbe, i. *Osm.* < *Fars. esk.* § ❶ Kulübe. [*İng.* Hut]; § ❷ Hücre. [*İng.* Cell].

külbütör,-rü, i. *Fr. culbuteur, mek.* Supaplar kafanın tepesinde olunca, onların hareket kumandasını silindirin üzerinden göndermeye elveren parça. *(Dağıtım, kafanın üzerine yerleştirilmiş kamalı mil ile yapılırsa, külbütör hareketini doğrudan doğruya kamadan alır ve hareketi supapın kuyruğuna aktarır; bu durumda supapın başı aşağıdadır. Kamalı mil motorun alt kısmındaysa kama itici denilen bir sapı harekete geçirir. Bu sap da hareketin gerekli külbütöre iletimini sağlar).* [*İng.* Rocker-arm].

külçe, i. *Osm.* < *Fars. küliçe.* § ❶ Eritilerek kalıba dökülmüş maden veya alaşım: *Altın külçesi.* [*İng.* Ingot; *Fr.* Lingot]; § ❷ İşlenmemiş büyük maden parçası. [*İng.* Metal ingot; *Fr.* Lingot de métal]; § ❸ *(Geniş anlamda)* Yığın halinde bulunan nesnelerin meydana getirdiği küme. *Anahtar külçesi.* [*İng.* Heap, pile, bunch; *Fr.* Trousseau]; § ❹ *kuymc.* Yalancı taş yapımında kullanılan renkli ve dolu cam blok; § ❺ s. Külçe halinde olan: *Külçe altın;* ◉ **~ nin düşmesi,** *met.* ◘ Düşme. **~ gibi oturmak,** *dey.* Ayakta duramıyacak kadar yorgun bir halde çöküvermek. [*İng.* To collapse from fatigue].

~ halinde, *dey.* Yorgun ve bitkin olarak. [*İng.* In nuggets or ingots, in bars; *Fr.* En lingots].

KÜLBÜTÖR

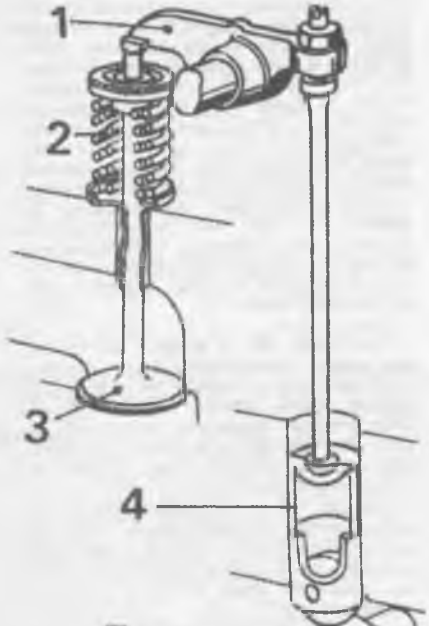

1. Külbütör; 2. Geri çekme yayı. 3. Supap. 4. Iticek. 5 kam.

~ kalıbı, Külçe haline getirmek için içine eritilmiş maden dökülen uzunca bir ehrama benzer şekildeki kalıplar. [*İng.* Ingot mould; *Fr.* Lingotière].

külçeleşmek, nsz. f. § ❶ Külçe halini almak; § ❷ *mec.* Yorgunluktan ayakta duramayacak hale gelmek.

küldür, z. Paldır küldür deyiminde geçer.

küleh, i. ◘ **külâh.**

külek.-ği, i. § ❶ Bal, yağ, yoğurt gibi şeyler koymaya yarar kulplu ve derin kap. [*İng.* Wooden tub or wide shallow pail; *Fr.* Sorte de seau à anse pour traire le lait et le faire cailler]; § ❷ Eski gemilerin direklerindeki kovaya benzeyen ve etrafında kenarları olan çanaklıklara da külek denirdi. [*İng.* Palisaded top to a ship's mast].

küler, i. *den.* Bir çeşit balık derisi. Zımpara kâğıdı yerine kullanılır. Ekseriya filika kürekleri bununla oğulur.

külfe, i. *Osm.* < *Ar. mal. esk.* Osmanlı yönetimi sırasında Mısır'da kul tarifesinin giderlerini sağlamak için konmuş olan vergi.

külfet,-ti, i. *Osm.* < *Ar.* § ❶ Sıkıntılı zorluk, yorgunluk, yorucu özenme. [*İng.* Trouble, inconvenience; *Fr.* Peine, fatigue]; § ❷ Resmî işlem, uzun teşrifat, teklifli davranış. [*İng.* Ceremonious behaviour; *Fr.* Cérémonie]. ☆ *Eşanl.* **protokol, resmiyet**; § ❸ Büyük masraf. [*İng.* Great expense]; ◉ **beyyine ~ i,** *huk.* ◘ **Beyyine.**

~ etmek, Uğraşmak, yorulmak. [*İng.* To inconvenience oneself].

külfetli, s. § ❶ Külfeti olan, sıkıcı, zor, yorucu, uğraşmayı gerektiren, özen isteyen. [*İng.*I Troublesome, laborious; *Fr.* Laborieux,-euse]; § ❷ Çok masraf gerektiren. [*İng.* Expensive; *Fr.* Cher, de prix].

külfetsiz, s. § ❶ Sıkıntısız, kolay, özen istemeyen, uğraşmayı gerektirmeyen. [*İng.* Easy without inconvenience, unceremonious, natural, spontaneous, informal; *Fr.* Sans aucune difficulté, sans peine]; § ❷ Az masrafla yapılan. [*İng.* Not involving great expense].

külhan, I. *Osm.* < *Fars.* § ❶ Hamamları ısıtan ve hamamın altında bulunan kapalı ve geniş ocak. [*İng.* Stokehole of a bath; *Fr.* Fourneau pour chauffer le bain]; ❷ *den.* ◘ **Kazan**; § ❸ *mim.* Eski Türk hamamlarında ısıtma tertibatının bulunduğu bölüm. *(Külhan sıcaklık kısmına bitişik olur ve ayrıca dışarıdan girişi bulunurdu. Bu bölümde hamamda kullanılan su, büyük bakır tekneler içinde, odun ateşiyle kaynatılırdı. Hamamın diğer bölümleri de külhandan gelen sıcak havanın, döşemeler altında cehennemlik denilen özel galerilerde dolaştırılmasıyle ısıtılırdı);* ◉ **~ cının beyliği hamamcılık demişler,** *at.* Bayağı bir işle uğraşan kimse, yükselse bile ancak bu işin başı olur; ◉ **hamam ~ ı,** ◘ **Hamam;** ◉ **kazan ~ ı,** *den.* ◘ **Kazan.**

külhan.bey (-i), b. i. *Fars.* **külhan** + *T.* **bey.** § ❶ Kendilerine özgü giyiniş ve konuşma tarzları olan haylaz delikanlı takımından, düzensiz, saldırıcı ve toplum düzeni için zararlı olan kimse; § ❷ Eskiden, işsiz ve serseri gezenlerin İstanbul'da kulhanları temizleme cezasına uğratılmalarından ve geceyi külhanda geçirmelerinden dolayı belirli bir zümre için kullanılmıştır. [*İng.* Rough, rowdy; *Fr.* Apache, gamin].

külhanbeyce, s. ve z. Külhanbeylere yakışır tarzda: *Tahta iskemleyi külhanbeyce bir tavırla çekip altına aldı.*

külhanbeylik,-ği, i. § ❶ Külhanbeyi olma hali: *Rahmetli, subaylıktan çok, külhanbeyliğe yakındı. Omuzları dar, hali tavrı, külhanbeyliğine rağmen kadıncaydı;* § ❷ Külhanbeyine yakışır davranış. [*İng.* Bravado, rowdyism].

külhancı, i. *teşk. tar.* Osmanlılarda saray hamamlarını ısıtmakla görevli kişilere verilen ad. [*İng.* Stoker of a bath].

külhanî /külhanî/, i. § ❶ ◘ Külhanbeyi; § ❷ Hafif küfür gibi kullanılan bir okşama sözü: *Külhanî, bak neler de biliyor!* [*İng.* Urchin, young scamp, rascal]; § ❸ ◘ Külhancı.

külîçe, i. *Osm.* < *Fars. esk.* § ❶ Güneş veya ay kursu. [*İng.* Disk of the sun or moon]; § ❷ Külçe. [*İng.* Flat disk of cast metal, wax, etc.]; § ❸ *mec.* Ay. [*İng.* Moon; *Fr.* Luna]; § ❹ *mutf.* Yağ ve un ile yapılan bir çeşit kurabiye. [*İng.* Cake made with flour and butter]; ◉ **~ i zer,** *esk.* Altın külçesi.

kül.kedisi, b. i. § ❶ *mec.* Çok üşüyen ve ateşin yanından ayrılmayan kimseler için kullanılır. [*İng.* One who feels the cold, who likes warmth; *Fr.* Individu qui craint beaucoup le froid, cendrillon]; § ❷ Uyuşuk, uysal, yumuşak başlı.

külle, i. Ocaklardaki ateşe hava vermek için yan taraflarında bırakılan delik ve boşluklar.

külleme, i. § ❶ Küllemek eylemi; § ❷ *fitopatol. Erysiphaceae* familyasından mikroskopik mantarların çeşitli bitkilerde oluşturduğu mantar hastalığı. *(Yaprak, dal, hattâ, miselyum ve spor keselerinden ibaret beyazımsı bir toz tabakası şeklinde belirir. Elmalarda küllemeyi Podosphaera leucotricha, yastıklardaki mantar fidelerinde ise Myceliophtora lutea yapar. Küllemeye sebep olan mantarların bir kısım hücreleri talden koparak yeni mantarların oluşmasını sağlar. Bu yüzden mantar adetâ çelik yoluyle ürer gibi hızla gelişerek bitkilerin yüzeyini kaplar. Kükürtlü ilâçlar kullanılarak küllemeyle mücadele edilir.* [*İng.* Oidium, vine-mildew; *Fr.* Oïdium blanc].

küllemek (-), f. Bir şeyin, genellikle ateşin üzerini külle örtmek. [*İng.* To cover with ashes, to sprinkle treat with ashes; *Fr.* Couvrir par le cendre].

külleme.mantarıgiller, b. ç. i. *bot.* Çok geniş bir bitki topluluğu üstünde külleme etkeni olarak gelişen asklımantarlar familyası. [*Lat.* ve *İng. Erysiphaceae; Fr.* Erysiphacées].

küllenmek, nsz. f. § ❶ Korun üstü kül bağlamak. [*İng.* To be reduced to ashes; *Fr.* Se couvrire de cendre]; § ❷ *mec. (Bir acı, bir sıkıntı)* Unutulur gibi olmak, şiddet ve koyuluğunu kaybetmek. [*İng.* To smolder, to cool down, to die down; *Fr.* Une souffrance être assourdie par le temps].

küllî /küllî/, s. *Osm.* < *Ar. esk.* § ❶ Bütüne ve umuma ait, umumî. [*İng.* Total, universal, general; *Fr.* Total, global, entier]; § ❷ Çok miktarda, pek çok: *Aralarında külli fark var.* [*İng.* Abundant, numerous, great; *Fr.* Complet]; § ❸ *man.* ◘ Tümel.

~ halefiyet, *huk.* ◘ Halefiyet.

külliyat,-tı /külliyât/, ç. i. *Osm.* < *Ar. külliyyat,* § ❶ *ed.* Bir yazarın bütün eserleri: *Namık Kemal'in külliyatı.* [*İng.* Complete works of an author; *Fr.* Oeuvres complètes]; § ❷ *esk.* Bir işin veya şeyin bütünü, hepsi; § ❸ *müz.* Peşrevin özel bir biçimi. *(Külli külliyat ve bazen küll-i külliyat da denir).*

~ ı hams, *mant. esk.* Aristoteles sisteminde, tür, cins, ayrım, özellik, ilinek.

külliye, i. *Osm.* < *Ar.* Eski üniversiteleri anlatmak için kullanılır: *Fatih külliyesi.* [*İng.* Collection of buildings of an insitution, usually composed of schools a mosque, lunatic asylum, hospital, kitchen, etc.].

külliyen /kül.liyen/, z. *Osm.* < *Ar. külliyyen. esk.* Tamamen, büsbütün, bütünüyle. [*Osm.* Kâmilen; *İng.* Totally, entirely; *Fr.* Totalement, entièrement, tout à fait].

külliyet,-ti, i. *Osm.* < *Ar. esk.* § ❶ Bütünlük, tümlük, bir şeyin genelliği. [*İng.* Totality, entirety; *Fr.* Totalité, intégralité, intégrité]; § ❷ Çokluk, bolluk. [*İng.* Abundance, great quantity; *Fr.* Abondance].

külliyetli, s. Pek çok, bir hayli çok miktarda. [*İng.* Abundant, a good many; *Fr.* En grand nombre, en grande quantité].

küllü, s. Üzerinde veya içinde kül bulunan, külle karışık. [*İng.* Containing or mixed with ashes; *Fr.* Cendreux,-euse].

~ su, Çamaşır yıkamakta kullanılan ve içinde kül eritilip süzülerek elde edilen su. [*Ing.* Lye water; *Fr.* Eau seconde, eau de savonniers].

küllük,-gü, i. § ● Çöp, kül gibi şeylerin atıldığı yer, çöplük, süprüntülük. [*Ing.* Rubbish-heap; *Fr.* Réceptacle d'ordures]; § ● Sigara tablası. [*ing.* Ashtray; *Fr.* Cendrier]. § ● *inş.* Kül toplamak için şömine altına yerleştirilen kap. [*Ing.* Ash dump].

külminasyon, i. *jeol.* ◘ Doruk.

külot,-tu, i. *Fr. culotte.* § ● Daha çok binicilerin giydikleri, paça kısmı dar, üst kısmı geniş pantolon, kısa potur. [*Ing.* Riding trousers]; § ● Kısa, belden lâstikli kadın iç çamaşırı, don. [*Ing.* Undershirts, briefs, men's underpants; *Fr.* Culotte]. ◘ *ŞEKİL: 355.*— **KÜLOTLAR.**

~ etek, Ağı bir kıvrımla gizlenmiş, etek görünüşlü külot.

~ korsa, Her yönden uzayabilen lâstik trikodan kadın donu; tek parça halinde hem korsa hem de külot olarak kullanılır.

külposkopi, i. *Fr. culposcopie. tıp. (kadın doğum).* Dölyolu arka çıkmazı ile selyoskopi tekniği. [*Ing.* Culposcopy].

kül.rengi, b. s. Kül renginde olan, bejle kurşunî arası mat *(renk).* [*Ing.* Ash colored, gray; *Fr.* Cendré,-ée, gris cendré].

~ ağaçkakan, *zool.* ◘ Ağaçkakan.

~ balıkçıl, *zool.* ◘ Balıkçıl.

~ et sineği, *zool.* ◘ Sinek.

~ guguk, *zool.* ◘ Guguk.

~ köryılan, *zool.* ◘ Yılan.

~ otleğen, *zool.* ◘ Otleğen.

~ yelve, *zool.* ◘ Yelve.

külsel, s. Külle ilgili, küllü. [*Osm.* Remadî; *Lat. Cinereum; Ing.* Cinerary; *Fr.* Cinéraire].

külsü, s. *jeol.* Kül rengi ve görünüşünde olan toprak ufku için kullanılır: *Bir podzolün A2 ufku külsüdür. (Podzolleşme süreciyle devamlı olarak bozuşan ve yoksullaşan külsü ufuk, son evrede ancak mikroskopik silis taneleri kapsar).* [*Ing.* Ashy, ash-grey; *Fr.* Cendreux,-euse].

kült,-tü, i. *Fr. culte < Lat. cultus.* Tanrı'ya, ilâhî veya öyle kabul edilen varlıklara veya Tanrı'nın özel sevgisine mazhar olmuş varlıklara gösterilen saygı. [*Ing.* Cult]. ◘ Tapınma.

kültaş, l. *jeol.* Volkanlardan çıkan kül ve cüruftan oluşmuş jeolojik tabaka. [*Ing.* Tuff; *Fr.* Tuf].

külte*, l. *Osm. < Ar.* § ● ◘ *Külçe;* § ● Demet, deste. [*Ing.* Bunch, handful; *Fr.* Gerbe, fagot, trousseau]; § ● *jeol.* Maden ve minerallerin birleşmesinden meydana gelen kaya; Aynı bileşim ve aynı yapıda büyük taş topağı. [*Osm.* Sahra; *Ing.* Rock; *Fr.* Roche]; ◉ ablasal ~, *jeol.* Plütonik külteler. Arzın derinliklerinde soğumuş ve tamamen kristalleşmiş püskürük külteler. [*Ing.* Abyssal rock]; ◉ asid ~ ler, *jeol.* Asid kayalar. % 66 dan fazla silis taşıyan külteler. bunların kristal halde bulunanlarında kuarz serbest halde bulunur. [*Ing.* Acid rocks]; ◉ plütonik ~ ler, *jeol.* ◘ Ablsal külteler.

ŞEKİL: 355. — **KÜLOTLAR.** 1. 16. Yüzyıl külotu. 2. 17. Yüzyıl külotu. 3. 18. Yüzyıl külotu. 4. Askerî külot *(Ampir).* 5. Merasim külotu. 6. Av külotu. 7. Bisiklet külotu. 8. Modern askerî külot.

kültivasyon, i. *Fr. cultivation. trm.* Hububat muhafazası ve nem soğurmasını arttırmak, yabancı ot mücadelesi, bitkilerin dibini doldurmak ve açmak, kaymak tabakasını kırmak maksadıyle yapılan hafif toprak işlemesi. [*Ing.* Cultivation].

kültivatör,-rü, l. *Fr. cultivateur trm.* Toprağı kabartmak, yabancı otları yok etmek, gübreyi toprağa karıştırmak v.b. işler için kullanılan ikinci derecede bir toprak işleme âleti. [*Ing.* Cultivator]. ◘ *ŞEKİL: 523.*— **TARIM MAKİNELERİ II.**

kültizm, i. *Fr. cultisme. ed.* Onyedinci yüzyılın başlarında rağbet gören bir edebiyat akımı. *(Yepyeni buluşlarla ortaya çıkmak, ince, çok ustalıkla söz sanatlarını kullanmak bu akımın en belirli özelliğidir).* [*Ing.* Cultism].

kültür, i. *Fr. culture < Lat. cultura,* tarım. § ● *fels.* ve *soys.* Bir topluluğun tinsel özelliğini, duyuş ve düşünüş birliğini meydana getiren, gelenek halindeki her türlü yaşayış, düşünce ve sanat varlıklarının topu, ekinç: *Türk kültürü.* [*Osm.* Hars; *Ing.* Culture]. ☆ *Eşanl.* İnsansal doğa, toplum mirası; § ● Gerekli bilgileri edinerek muhakeme, zevk ve eleştirme yeteneklerini geliştirmiş olma hali; § ● *biy.* Mikroorganizmaların ve dokuların hazırlanmış ortamlarda yetiştirilmesi. [*Ing.* Culture]; § ● Belli bir konuda edinilmiş geniş ve sistemli bilgi: *Felsefe kültürü. Matematik kültürü;* § ● *tarihöncesi.* İnsan eliyle yapılmış ve aralarında ortak nitelikler bulunan bir eşyalar topluluğuyle belirlenen gelişim dönemi; § ● *tıp.* Mikrop üretme; ◉ ~ e girme, *sosy.* Bir ferdin şuurlu veya şuursuz olarak bir kültürle bütünleşmesi süreci. [*Ing.* ve *Fr.* Inculturation]; ◉ bakır doku ~ ü, *biy.* ◘ Doku; ◉ genel ~, Her alanda edinilmiş bilgi: *Seyrani'nin genel kültürü oldukça güçlü görünüyor. Bunu şiirlerinden anlıyoruz.* [*Ing.* General knowledge; *Fr.* Culture générale]; ◉ kabilelerarası ~ özümlemesi, *etn.* ve *sosy.* Genellikle birbirine komşu olan veya ilişki halinde bulunan kabileler arasında, kültür özelliklerinin yayılması ve ya alınması ile ilgili olayların tümü. *(Bu olaylar sonunda, kültürlerden her birinin temel özellikleri arasında bir benzeşme ortaya çıkar);* ◉ kütle ~ ü, *etn.* ve *sosy.* Sosyal yapılardan bağımsız olarak ele alınan bir fertler topluluğuna ilişkin olan ve kütle haberleşmesinin sınaî tekniğiyle *(mass media)* yayılan ideolojik olaylar topluluğu. [*Ing.* Mass culture; *Fr.* Culture de masse]; ◉ mikrop ~ ü, *bakt.* Az sayıda mikrobu uygun bir besin ortamına yerleştirmek suretiyle, özdeşleştirilmesi ve metabolizma ürünlerinin incelenmesini sağlayan yöntem. [*Ing.* Microbial culture; *Fr.* Culture microbienne]; ◉ su ~ ü, *bot.* Bitkilerin, gerekli elementleri eriyikler halinde kapsayan sulu besin ortamlarında yetiştirilmesi. [*Ing.* Aquatic culture; *Fr.* Culture aquatique].

~ antropolojisi, *sosy.* ◘ Antropoloji.

~ ataşesi, *eğt.* ◘ Ataşe.

~ bölgesi, *sosy.* Bir dereceye kadar aynı cinsten belirli kültür tiplerinin hakim olduğu bölge. [*Ing.* Cultural area; *Fr.* Aire culturelle].

~ bütünü, *sosy.* Belirli bir zamanda belirli bir bölgede rastlanan kültür unsurlarının bütünleşmiş cümlesi. [*Ing.* Cultural configuration; *Fr.* Configuration culturelle].

~ çatışmaları, Bir kültür içinde, bir grupun başka bir gruptan değişik değerlere sahip oluş sebebiyle gerçek veya hayalî bir korku ve ürkeklik duyması, ekonomik, siyasî, askerî, estetik, dinî ve psikolojik güçlerle savunmaya veya hücuma geçmesi hali.

~ endüstri, *matb.* Kitapçılık, matbaacılık, grafik sanatları ile grafik teknikleri içinde toplayan endüstri kolları ile bunlara lüzumlu ham madde ve yardımcı malzemeyi sağlayan endüstri kollarının tümüne birden verilen ad. Bunlara kısmen film, radyo ve plâk endüstrisi de dahildir. [*Ing.* Culture industry; *Fr.* Industrie culturelle].

~ evrimi, *sosy.* ◘ Evrim.

~ fizik, ◘ Kültürfizik.

~ kompleksi, *sosy.* Birbirine bağlı veya merkez unsur dolaylarında zümrelesen tiplerin bütünü. [*Ing.* Cultural complex; *Fr.* Complexe culturelle].

~ özümlenmesi, *etn.* ve *sosy.* Belli bir kültüre bağlı fertler topluluğunun, coğrafî bir değişiklik *(göç)* veya farklı kültürü olan fertlerle karşılaşması sonunda ayrı bir kültürle ilişki kurması ve bu kültürü tüm olarak veya kısmen benimsemesi.

~ unsuru, *sosy.* Belirli bir kültürün içinde bulunan basit veya bileşik birimleri göstermeye yarayan ve böyle bir kültürün incelenmesinde kullanılan özel terim. [*Ing.* Cultural element; *Fr.* Élément de culture].

kültürel, s. *Fr. culturel,-elle.* § ● Kültürle, medeniyetle ilgili: *Bir topluluğun kültürel hayatı.* [*Ing.* Cultural]; § ● Kültürü geliştirmeyi, bazı kültür biçimlerini yaymayı amaç edinen: *Kültürel anlaşmalar. Kültürel münasebetler.* [*Ing.* Cultural].

~ antropoloji, *sosy.* ◘ Kültür antropolojisi.

kültür.fizik, b. l. *Fr. culture physique, sp.* Vücudu kuvvetlendirmek, kasları çalıştırmak ve bazı vücut arızalarını düzeltmek için yapılan jimnastik hareketlerinin tümü. [*Ing.* Physical training]. ◘ Jimnastik.

kültürleşme, i. *sosy.* İki veya daha çok kültür birbiriyle temasa geldiği zaman doğan değişmelere verilen ad. [*Ing.* ve *Fr.* Acculturation].

kültürlü, s. Kültürü gelişmiş olan, kültür sahibi. [*Ing.* Cultured; *Fr.* Cultivé,-ée, lettré,-ée].

kültürsüz, s. Kültürü gelişmiş olmayan, kültürden yoksun *(kimse).* [*Ing.* Uncultured; *Fr.* Peu lettré, sans culture].

külünk,-gü, i. *Osm. < Fars. külüng. esk.* Taşları, kayaları parçalamakta kullanılan sivri kazma. [*Ing.* Pick; *Fr.* Pic].

külür, l. *bot.* İkiçenekliler *(Dicotyledoneae)* sınıfının, Baklagiller *(Leguminosae)* familyasından, bir bitki. [*Lat. Lathyrus tuberosus; Ing.* Everlasting; *Fr.* Gesse].

külüstür, s. *arg.* Düşük değerde olduğu dış görünüşünden anlaşılan; işe yaramayan, değersiz *(şey, kimse): Bu külüstür değirmene kaç papel toka ettin. Şu külüstür herif kimi dikizliyor?.* [*Ing.* Shabby, out of date poor in quality, worthless; *Fr.* Démodé,-ée].

☆ *Eşanl.* cavalacoz, çırnık, fasafiso, mıcır, moloz, tapon, zımbırtı.

külüstürleşmek, f. *arg.* Külüstür hale gelmek *(en çok canlılar hk.): Babalık, bugünlerde sen iyiden iyiye külüstürleştin bel* [*Ing.* To become worn out or out-of-date; *Fr.* Se démoder, être vieux jeu].

küm¹, l. *h.d.* Küçük ağıl. [*Ing.* Small sheepfold; *Fr.* Petite bercail].

küm², i. *Kürtçe.* Küme yığın. [*Ing.* Heap; *Fr.* Tas, amas].

kümbeltl, i. Çıkıntı, kümbet biçiminde şey.

kümberlandit,-tl, i. *Fr. cumberlandite. (Cumberland yer adından) min.* Bazı mineraloji bilginlerinin, pallasit grupundan demir oksidli göktaşlarına verdikleri ad. [*Ing.* Cumberlandite].

kümbet,-tl, i. *Osm. < Fars. gümbed.* § ● Kubbe, yarımküre biçiminde dam veya tavan. [*Ing.* Vault, cupola, dome; arch, bend; cup; *Fr.* Voûte, coupole]; § ● Damı kubbe biçiminde olan yapı: *Künbetin kapısız giriş yerinden dışarının alaca rengi gittikçe koyulaşıyor.* [*Ing.* Vault; *Fr.* Voûte]; § ● Kubbe biçiminde toparlakça kabartı. [*Ing.* Vault; *Fr.* Voûte]; § ● *esk.* Gökyüzü. ◘ Gümbet; § ● *anat.* Kümbete

benzemeleri dolayısıyle bazı organların çeşitli kısımlarına verilen ad. *(Sidik torbası kümbeti, dolu idrar torbasının üst kısmına, akciğer zarı kümbeti, akciğer zarının üst kısmına verilen addır. Bu zar, çevredeki iskelet ve organlara, hepsi birden akciğer zarının askı düzenini meydana getiren kas ve tel unsurlarıyle bağlıdır. Akciğer zarı kümbeti, boynun köhrücükaltı çukurunun tabanını meydana getirir).* [*ing.* Dome; *Fr.* Voûte]; § ⑥ *kıyf. esk.* Büyük ve kubbe biçimindeki kavuk; § ⑦ *mim.* Konik veya piramit çatılı, yuvarlak veya köşeli mezar kulesi; § ⑧ *trm.* Bir asma çubuğunu dikmek için açılan kare biçimindeki küçük çukur; ◉ **döner ~** ◘ **Döner.**

~ tepe, *coğr.* Koyu lâvların akmadan birikmesinden, bir yerde iyice yığılmasından oluşmuş yanardağ tepeleri. [*Fr.* Dôme extrusif].

kümbrayit,-ti, i. *Fr. cumbraïte. (Freat Cumbrea yer adından.) min.* İçinde iri plajioklazlar fenokristalleri bulunan andezit. *(Cam bakımından zengin olan hamurunda, labrador mikrolitleri ile enstatitojit billûrları bulunur).* [*Ing.* Cumbraite].

küme, i. § ❶ Tümsek biçimindeki yığın, birikinti: *Bir küme buğday.* [*Ing.* Heap, pile, mass; *Fr.* Tas, amas]; § ❷ *(İnsan, eşya v.b. hk.)* Kalabalık, topluluk: *Küme* küme asker; § ❸ *sosy.* İnsanların meydana getirdiği şuurlu veya şuursuz, bir cinsten veya ayrı cinsten bütün topluluklara verilen ad. *(Hayvanlar, bitkiler, hattâ canssız şeyler bile küme halinde bulunabilirler).* [*Ing.* Aggregation; *Fr.* Agrégat]; § ❹ *bot.* Çiçekleri çok kısa saplı olan ve çiçeklerinin dizilişinde bir düzen olmayan küçük sık bir çiçek durumu. (Örnek: *Chenopodiaceae).* [*Lat. Glomerula; Ing.* Glomerule, tuft; *Fr.* Glomérule]. ☆ *Eşanl.* çiçek **kümesi**; § ❺ *müz.* Bir koro veya bir orkestrada aynı zamanda icra edilen ses ve çalgı partilerinin tümü: *Ses kümesi.* [*Fr.* Masse]; § ❻ *sp.* Türk futbol takımlarının ayrıldıkları gruplardan her biri. *(Futbol takımları eskiliklerine ve güçlerine göre kümelerden birine girerdi. /Milli küme. Birinci küme. İkinci küme. Üçüncü küme gibi/. 1950'den sonra futbol dalında profesyonellik kabul edilince küme kelimesinin yerini lig aldı);* § ❼ *tuzculuk.* Ürünün makine ile toplanmadığı tuzlarda, yığınlamadan önce, azmaklarda meydana getirilen küçük tuz yığını; § ❽ Aralarında karşılaşmalar yaparak, bir üst duruma geçecek olan aynı basamaktaki dönüde yer alan en az 4, en çok 10 yarışmacıdan ya da takımdan kurulu dizi. [*Osm.* Pul; *Ing.* Pool; *Fr.* Poule]; § ❾ *jeol.* Belli kayaç özellikleri olan, iki ya da daha çok sayıda komşu oluşuklar topluluğundan ortaya çıkmış, bir kayaç katman birimi. [*Ing.* Group; *Fr.* Groupe]; § ❿ s. Küme şeklinde olan, kümeyi andıran: *Bir küme bulut;* ◉ **~ li toprak,** *trm.* Kum veya mil topraklarının ihtiva ettiği tek tane yapısını ve gayet bâriz yüzeyleri ve köşeleri olan kümeleri ve yüzeyleri bariz olmayan kümeleri ihtiva eden bir toprak; ◉ **~ lik ceviz,** *trm.* Yumurta biçiminde, kalın kabuklu, az yağışlı bir yerli ceviz çeşidi; ◉ **açık ~,** *astr.* ◘ **Açık²**; ◉ **bulutsu ~ si,** *astr.* ◘ **Bulutsu**; ◉ **çiçek tozu ~ si,** *bot.* ◘ **Çiçek**; ◉ **gök ~ si,** *astr.* ◘ **Gök²**; ◉ **küresel ~,** *astr.* ◘ **Küresel.**

~ etmenler, *biy.* Aynı karakteri taşıyan ve etkileri cebirsel olarak birbirine eklenen veya eksilen ve allelomorf olmayan, kalıtsal etmenler. *(Bu etmenler, meselâ daha az veya daha çok koyu yahut daha az ya da çok açık renk gibi belli bir belirsizlik veyahut kararsızlık gösteren karakterlerin ortaya çıkışını tayin eder).* [*Ing.* Cumulative or multiple factors; *Fr.* Facteurs cumulatifs ou multiples].

~ evler, *şeh.* Şehircilikte etrafı sokaklarla çevrilmiş arsalar içinde birbirine bitişik olan evlerin teşkil ettiği kütleye denir. Ev toplulukları da denir. [*Fr.* Pâté de maisons].

~ faslı, *müz.* Türk musikisinde kalabalık bir musiki topluluğu tarafından birlikte işlenip okunan saz eserleri.

~ kesimi, *orm.* ◘ **Kesim.**

~ köy, *coğr.* Düzensiz olarak kurulmuş ve gelişmiş, ara yerde küçük bahçe, veya boş yerlerin bulunabildiği, dar eğri büğrü sokaklı köy.

~ öğretimi, *eğt.* § ❶ Bir sınıfta bulunan öğrencilerin çeşitli konuları veya ünitelerı kümeler oluşturarak inceleyip öğrenmesi esasına dayanan bir öğretim sekli; § ❷ Tek öğretmenli okullarda değişik sınıflarda bulunan öğrencilerin bir dershane içinde durumlarına göre kümelere ayrılarak öğretime tâbi tutulması hali.

~ sütunları, *mim.* Bir arada, küme halinde yapılmış sütunlara verilen ad. [*Ing.* Piles; *Fr.* Pieux, pilots].

küme.bulut, b. i. *meteor.* ◘ **Kümülüs.**

kümek, i. Küme.

küme küme, z. ve s. Küme halinde *(olan)* yığın yığın. [*Ing.* In heaps, piles, mounds; *Fr.* En, par tas, en grand nombre, en masse, par bandes, en foule].

kümel, i. ◘ **Kümmel.**

kümelem, i. Evrenin gerçek bölümlerinden faydalanılarak yapılan örnekleme.

kümeleme, i. sin. Filim yapımını kolaylaştırmak amacıyle aynı dekor içindeki çekimleri bir araya toplamak; çalışma gününü mümkün olduğu kadar azaltmak için oyuncuların çalışma programlarını düzenlemek işi. [*Ing.* Cross-plot, cross-hatch; *Fr.* Regroupement].

kümelemek (-i), f. Yığmak, biriktirmek: *Gülleri mantar tepaya kümeliyor.* [*Ing.* To heap; *Fr.* Entasser, ammonceler]; ◉ **tuzu ~,** *tuzculuk.* Tuzlalarda süzülmesi için tuzu kürekle kümeler halinde toplamak. *(Makineleşmiş tuzlalarda tuz, kümelenmeden, doğrudan doğruya yıkama havuzlarına sevkedilir).*

kümelenme, i. § ❶ Kümelenmek eylemi, yığın halinde bir yere birikme. [*Fr.* Syncrétisme]; § ❷ *psik* ve *fels. Piaget'*ye göre, çocuğun, somut işlemler dönemindeki düşüncelerinin yapısı. [*Ing.* Syncretism; *Fr.* Syncrétisme]; ◉ **buz ~ si,** *hava.* ◘ **Buz.**

kümelenmek, f. nsz. § ❶ Yığın halinde biriktirilmek; § ❷ Bir yere toplanmak, yığılmak, birikmek. [*Ing.* To come together in heaps; *Fr.* Se grouper, s'entasser].

kümeleşme, i. *sosy.* Kişileri ve şeyleri bir araya toplama, birliğe doğru götürme hali. [*Ing.* Agglomeration; *Fr.* Agglomération].

kümeleşmek, nsz. f. Küme halinde toplanmak.

kümen, i. *Fr. cumène. kim.* İzopropil-benzen'i meydana getiren. C_6H_5-$CH(CH_3)_2$ formülündeki aromatik hidrokarbon. [*Ing.* Cumene].

kümenjeit,-ti, i. *Fr. cumengéite. min.* Hidratlı doğal kurşun ve bakır klorür. [*Ing.* Cumengeite].

kümenol, i. *Fr. cuménol. kim.* Psödokümen'den türeyen. $(CH_3)_3$ C_6 H_2 OH formülündeki fenol. *Kümenol'*un üç izomeri vardır. Daha çok, hidroksili 5 durumunda bulunan ve *psödokümenol* adı verilen türevi bilinir; 71° C'ta erir, 234° C'ta kaynar. Bu maddeler psödokümidin'lere tekabül eder. ◘ **Kümidin.**

kümes, i. *Yun. kumasion* veya *kumasi, koimomai,* uyumak. § ❶ Tavuk, hindi v.b. evcil hayvanların barınması için yapılmış kapalı yer. [*Ing.* Poultry-house, coop; *Fr.* Poulailler]; § ❷ *mec.* Küçük, mütevazi ev. *Biriktirdiğimiz para ile bir kümes edindik.* [*Ing.* Hut; *Fr.* Poulailles, habitation petite et misérable]; ◉ **başını bir ~ e sokmak,** *dey.* Oturulabilecek, küçük bir konut edinmek.

~ biti, *paraz.* ◘ **Künek bitl.**

~ gübresi, Kümes hayvanlarının dışkısından meydana gelen organik gübre.

~ hayvanları, *zool.* Tavuklar *(Galli)* alt takımına giren evcil türler olup, bahçeye ve çiftliklerde kümeslerde yetiştirildikleri için bu özel adı alırlar. Evcil kaz ve ördeklerde bu adın içine girer. [*Ing.* Fowl, poultry; *Fr.* Volaille; oiseaux de basse-cour]. ◘ **Tavukçuluk.**

kümeyt, i. *Osm.* < *Ar. kümeyt.* § ❶ *esk.* Koyu doru at. [*ing.* Dark reddish roan horse]; § ❷ Kırmızı şarap [*ing.* Deep red wine].

kümidin, i. *Fr. cumidine. kim.* Çeşitli arilaminlere $C_6H_{11}NH_2$ verilen ad. *Kümidin* adı, kümen'den $(CH_3)_2$ CH - C_6H_4 -NH_2 veya *aminoizo -propilbenzen'*den türeyen bazlara verilir; en çok kullanılanı, paranitrokümen'in indirgenmesiyle elde edilen ve 225° C'ta kaynayan *parakümidin'*dir. Psödokümen'den türeyen bazların aminojen grupları 5 ve 6 durumundadır; kendilerine tekabül eden nitropsödokümen'den türerler, *psödokümidin s* ve *as (simetrik ve asimetrik)* adı verilir. Simetrik kümidin, ticarî kümidindir. [*Ing.* Cumidine].

kümil, i. *Fr. cumyle. kim.* Formülü $(CH_3)_2$ CH-C_6H_4 -CH_3 olan tek değerli kök; benzil'e benzer ve küminik alkolden hidroksilin giderilmesiyle türer. [*ing.* Cumyl].

kümiliden, i. *Fr. cumylidène. kim.* Formülü, C_9H_7 -C_6H_4 - CH = olan kök; küminik aldehitten oksijenin giderilmesiyle türer. *(Bir molekülde kumiliden kökünün bulunduğunu gösteren önek olarak da kullanılır).* [*Ing.* Cumylidene].

kümingtonit,-ti, i. *Fr. cummingtonite. min.* Kumtaşı ve kuvarstan meydana gelen anfibol türü: *Cummington'da (Massachusetts)* bulunmuştur.

küminik, s. *Fr. cuminique. kim.* İzopropil'den türeyen bir aldehid, bir asid ve bir alkol için kullanılır; fonksiyon grupu para durumundadır. [*Ing.* Cuminic].

küminil, i. *Fr. cumynile. kim.* Formülü C_9H_7-C_6H_4 - CO - CO - C_6H_4 - C_9H_7 olan diketon; benzil'e benzer ve küminoin'in yükseltgenmesiyle elde edilir. [*Ing.* Cuminyl].

küminoin, i. *Fr. cuminoïne. kim.* Formülü $(CH_3)_2$ CH -C_6H_4 -CHOH -CO -C_6H_4 -CH $(CH_3)_2$ olan keton alkol; küminik aldehitin kendisinl üzerinde yoğunlaşmasından elde edilir, benzoin'e benzer. [*Ing.* Cuminoin].

küminürik, s. *Fr. cuminurique.* Simen'in organizma tarafından soğurulmasından sonra idrarda rastlanan veya kümil klorür'ün gümüş glikokolat üzerine etkimesiyle meydana gelen bir asid için kullanılır. [*Ing.* Cuminuric].

kümlü, i. Sırlı yağ testisi.

kümmel, i. *Alm. kümmel. kimyon.* Kimyonlu alkollü rus likörü; sindirimi kolaylaştırıcı olması bakımından gözde bir içkidir. [*Ing.* ve *Fr.* Kummel].

kümmi, i. *Ar. kümmi. esk.* Elyazması kitap türlerinden biri. *(Bu uzunca ve küçük kitapları âlimler yanlarında taşımak için yaptırırlardı).* [*ing.* ve *Fr.* Kummi].

kümülatif, s. *Fr. cumulatif,-ive. istat.* İncelenen X vasfının veya *t* zamanının, X'e eşit veya ondan küçük veyahut da *t* devresine kadar gözlenen değer veya frekanslarını gösteren: *Kümülatif grafik.* [*Ing.* Cumulative].

kümülduruk,-ğu, i. *Çağatayca.* At göğüslüğü.

kümüliform, i. *Fr. cumuliforme. hava.* Üst kısımları kubbe şeklinde olan ve kümeli kolları bulunan tabanları genellikle yatay bulutlar. [*Ing.* Cumuliform].

kümülonimbüs, i. *Fr. cumulo-nimbus. meteor.* Dolu sağnaklarına ve fırtınalara yolaçan 400 ile 10.000 arasında yükseltilerde büyük bir düşey gelişme gösteren, kümelenmiş, büyük, kara bulutlar. *(Kümülonimbüs güçlü düşey akıntılara, güçlü soğuk cepheleri, yakınsak ekvator bölge ve tropikal siklonlar sebep olur).* [*Ing.* Cumulonimbus].

☆ *Eşanl.* boranbulut.

kümültü, i. *h.d.* Kırlarda veya ormanlarda çerden çöpten yapılmış bekçi veya avcı kulübesi. [*Ing.* Hut; *Fr.* Hutte].

kümülüs, i. *Lat. cumulus*, yığın. *meteor.* Çok belirgin, tabanı düz fakat tavanı kubbemsi çevreli beyaz bulut. *(Bu, güzel hava bulutudur; termik konveksiyonla oluşmuştur.* Tabanı 600 m. *(2000 ft)*, tavanı yaklaşık olarak 4.500 *(15,000 ft)* tir. [*Ing.* ve *Fr.* Cumulus].
☆ *Eşanl.* kümebulut.

kün, ünl. *Ar. kün. esk.* Oll Olsunl [*Ing.* Be, be thou, exist, thou].

künafe, i. *mutf.* Sıcak yenen bir çeşit telkadayıfı. *(Çok ince tel kadayıfı isteğe göre iyice kızartılır veya beyaz kalması için üzerine kalın kâğıt örtülerek fırında pişirilir. Arasına antep fıstığı, tuzsuz yağlı peynir, kaymak veya katı pişirilmiş muhallebi konularak üzerine çok koyu şurup dökülür).*

künbet, i. ◘ Kümbet.

künc, i. *Osm.* < *Fars. esk.* § ❶ Köşe, bucak. [*Ing.* Corner, angle, nook; *Fr.* Coin, angle]; § ❷ Elbise, kilim v.b. şeylerde meydana gelen burusukluk. [*Ing.* Pleat, wrinkle, fold]; § ❸ Evin altında, bodrum gibi açılmış yer. [*Ing.* Cellar; *Fr.* Cellier]; § ❹ s. Kambur.

küncide, s. ◘ Güncide.

küncü, i. *esk.* Susam *(taneleri)*. [*Ing.* Sesame; *Fr.* Sésame].

künd, s. *Osm.* < *Fars. esk.* § ❶ Yiğit, cesur, atılgan. [*Ing.* Brave bold, valiant]; § ❷ Kör, kesmez. [*Ing.* Blunt, dull]; § ❸ Kısa; § ❹ *mec.* Anlayışsız; § ❺ i. Bukağı.

künde, i. *Osm.*< *Fars. esk.*§ ❶ Eskiden suçluların ayaklarına geçirilen tomruk, ayak bağı, köstek, bukağı. [*Ing.* Fetter, hobble; *Fr.* Chaine]; § ❷ Çömlekçi çarkı; § ❸ *mec.* Tuzak, düzen: *Kündeye getirmek.* [*Ing.* Trap, ambush]; § ❹ Anlayışsız, kafasız kimse. [*Inc.* Blockhead, man of dull understanding]; § ❺ *sp.* Güreşte bir oyun. *(Künde, rakibine sırtı dönük bulunan güreşçinin göğsü, rakibinin bel veya ayak tarafına dönük olduğu halde ellerini arasına sokup kilitlemesidir. Böylece rakibini havaya kaldırarak askıya alan güreşçi onu sırtüstü getirmeye çalışır);* ◉ ~ den atmak, § ❹ *sp.* Aldatarak yanlış hareket ettirmek, tuzağa düşürmek. [*Ing.* To trip someone up; *Fr.* Prendre au piège, kromper]; § ❷ *mec.* Yolunu bulup yere vurmak; ◉ ayak ~ sl, *sp.* Önde ve yerde duran rakibi, yere çökmeden *(oturak kündesinde olduğu gibi)* yakalayarak göbek hizasına kadar havaya kaldırdıktan sonra sırtüstü çevirmek. ☆ *Eşanl.* yüksek künde; ◉ bel ~ si, *sp.* Elleri rakibin beli üzerine kilitleyerek belden aşağı kısmını kaldırmak suretiyle sırtüstü mindere dikme oyunu; ◉ oturak ~ sl, *sp.* Sarmadan sonra yapılan oyun. *(Sarma takılıp elin biri alttakinin belinden aşırılarak kasığı önünde, öteki arka taraftan bacakları arasına sokup kilitlenir ve sarma çözülerek beline yüklenmek suretiyle rakip kendi tarafına doğru çevrilir.* ☆ *Eşanl.* yer kündesi; ◉ şak ~ si, *sp.* Bir eli arka taraftan rakibin bacakları arasına sokup, öteki elle de ensesine basmak suretiyle dış kasnağından yakalayıp çevirmek; ◉ yer ~ si, *sp.* ◘ Künde.

künde.kâr, b. i. *esk.* ◘ Kakmacı.

künde.kârî, b. i. *esk.* Kakmacılık.

künder, i. Yeniçeri ağalarının mızrak ve kargılarına verilen ad.

künek,-ği, i. Bir nevi su kabı ve sürahi. [*Ing.* Decanter; *Fr.* Carafe].

küneüs, i. tıp. Beynin kamamsı lobülü. [*Ing.* Cuneus].

küney, i. *esk. T. kün. coğr.* Güneşe bakan yan, güneş yönü, güneş tarafı.
☆ *Eşanl.* gün yönü, güney.
☆ *Karş.* güzey.

künfeyekûn, b. i. *Osm.* < *Ar.* § ❶ Varlık, hilkat, yaratılış; § ❷ s. Altüst, perişan, yok olmuş. [*Ing.* Bel and it is, and it will be *(referring to Divine creation out of chaos)*].

küngörmek, nsz. f. Uyku basmak suretiyle veya içki gibi bir şeyin etkisiyle gevşemek, sersemlemek, sızmak.

küngüre, i. *Osm.* < *Fars. esk.* Kubbenin en yüksek yeri, tepesi. [*Ing.* Battlement, turret, pinnacle].

künh, i. *Osm.* < *Ar. esk.* § ❶ Öz, iç yüz, asıl: *Meselenin künhünü bilen odur.* [*Ing.* Essence, reality, truth *(of a thing)*; *Fr.* Fond]; § ❷ Kök, dip; ◉ ~ üne varmak *(bir şeyin), dey.* Bir şeyin iç yüzünü, esasını anlamak, özünü öğrenmek. [*Ing.* To get to the bottom of a matter, to learn thoroughly; *Fr.* Comprendre, connaître à fond, approfondir].

künk,-gü, i. *Osm.* < *Fars. küng.* § ❶ Su akıtmaya yarayan toprak veya çimentodan yapılmış kalın boru. [*Ing.* Water-pipe; *Fr.* Tuyau d'eau, conduite d'eau]; § ❷ Tuvalet küvetlerinin altına konan genellikle topraktan helâ borusu; § ❸ *gaz sny.* Kollarda ve gönderme borularında olabilecek kaçakları önlemek için kullanılan topraktan veya tahtadan özel borular; ◉ baca ~ ü, *inş.* ◘ Baca; ◉ flaman ~ ü, *gaz. sny.* Kol borularını korumaya yarayan kapaklı tahta oluk cinsi; ◉ havalandırma ~ ü, *gaz sny.* Bir yeraltı kaçağından meydana gelen gazın toprağın dışına akmasını sağlamak için verilen düzenin tümü.

künke, i. Kalın talaş ve ince yonga. [*Ing.* Sweepings, rubbish, chip or splinter of woods; *Fr.* Petit éclat de bois, écharde].

künk.otu, b. i. *bot.* ◘ Ayrıkotu.

künküre, **küngüre**, i. Bazı lûtaflerde, kale ve hisar bedenleri üzerine yapılan şerefe, burç ve her şeyin tabaka tabaka yüksek olan tepesi diye tanımlanmakta ve bazı lûtaflerde de kale bedeninin üzerindeki mazgal aralıkları ve kubbelerin en yüksek tepesi diye zikredilmektedir.

künpuş, i. Atların kış taraflarını örtmeye yarayan teğeltî örtü.

künûz /künûz/, ç. i. *Osm.* < *Ar. esk.* kenz'-in çoğulu.

künye, i. *Osm.* < *Ar. kinâye.* § ❶ Bir kimsenin adı, soyadı, memleketi, doğumu, mesleği, işi gibi özelliklerini gösteren kayıt. [*Ing.* Patronymic; *Fr.* Matricule]; § ❷ Arap'larda *«ebu, ibn, üm ve bint»* kelimelerliyle başlayan yanî *«filânın oğlu veya babası, falanın kızı veya anası»* demek olan san: *Ebu Hanife, İbni Haldun, birer künyedir;* § ❸ *esk.* Askerî birlik ve kurumlarda görevli, asker ve sivil personelin kimliklerini önemli ayrıntılarıyle belirten bilgilerin tümü; § ❹ *esk.* Bir şahsa veya aileye verilen unvan, lakap; ◉ ~ sl (sicilli) bozuk, *dey.* Kötühal ve davranışlarda bulunmuş olanlar için *«soysuz»* anlamında kullanılır. [*Ing.* Of bad reputation, who has a bad record]; ◉ ~ ini okumak *(birinin), dey.* Ayıplarını ortaya koyarak bir kimseye sövmek; ◉ ~ sini silmek, *arg. dey.* Bir kimseyi sürgün etmek, kovmak; ◉ bibliyografik ~, ◘ Bibliyografik.
~ defteri (pusulası), § ❶ Asker memur v.b.'nin künyelerinin yazılı bulunduğu resmî evrak; § ❷ *teşk. tar.* Osmanlı devletinde yeniçeri ve diğer askerlerin adlarının, baba adlarının, memleketlerinin, eşkıllerinin, askere alındıkları tarih ve varsa tariflerinin yazıldığı defter. *Taltif ve cezalar da bu deftere yazılırdı. Özellikle sicil defteri durumunda olan defter askerlikte çok önemli bir rol oynardı).* [*Ing.* Register of names, especially army list; *Fr.* Registre matricule].
☆ *Eşanl.* kütük defteri.
~ levhası, Subay, assubay, askerî öğrenci ve silâhlı kuvvetlerde görevli sivil memurlarla, erbaş ve erlerin barışta ve seferde kimliklerini belirtmeye yarayan küçük madenî levha. *(Özellikle Silâhlı Kuvvetlerde görevli subay, assubay ve sivil memurlar, seferde, olağanüstü durumlarda manevra ve tatbikatlarda, askerî öğrencilerle erbaş ve erler de sürekli olarak boyunlarına takmak suretiyle taşırlar).*
~ mimlemek, *teşk. tar.* Osmanlı devletinde seferde bulunan orduda yapılan yoklamada bulunmayanların işaretlenmesi. *(Yoklamada bulunmayanların adlarının yanına «mim» harfi konulduğundan bu deyim kullanılırdı. Künyeleri mimlenenlerin ocaklarıyle ilişkileri kesilirdi).*

künyelemek, f. *köy. ikt.* Bitkilerin sap veya dallarına, üzerinde çeşitli bilgiler bulunan kurşun *(günümüzde, ince alüminyum levhalara kalemle yazılır)* levhalar bağlamak.

küp[1], i. *Fr. cube* < *Lat. cubus; Yun. Kybos,* zar + *küp.* § ❶ *mat.* Her yüzü dördül olan dikdörtgen, kesme; Birbirine eşit karelerden meydana gelen altı yüzlü ve dik paralel yüz: *Bir küpün hacmi, kenar uzunluğunda üç defa kendisiyle çarparak elde edilir, Tavla zarı küp biçimindedir).* [*Osm.* Mikâb; *Lat. Cubus; Ing.* ve *Fr.* Cube]; § ❷ Bu şekildeki eşya. [*Ing.* ve *Fr.* Cube]; § ❸ Bir cismin hacim hesabında kullanılan ölçü birimi: *Bir metre küp.* [*Ing.* ve *Fr.* Cube]; § ❹ camc. Tümü bir vitray panosu meydana getiren bölümlerden her biri: *ŞEKİL: 82.*— BİLLÛRLAR; ◉ bir sayının ~ ü, Bu sayıya eşit üç çarpımı: *4'ün küpü 4.4.4.= 64'*tür. *(Bir savının küpü veya üçüncü kuvveti üç olarak 3 rakamı konup gösterilir: 4^3).* [*Ing.* Cube of a number; *Fr.* Cube d'un nombre]; ◉ desimetre ~, *mat.* ◘ Desimetre; ◉ metre ~, *mat.* Hacim ölçü birimi olarak kullanılan ve her ayrıtı bir metre uzunluğunda olan küp: *Beş metre küp kum.* [*Ing.* Meter cube; *Fr.* Mètre cube]; ◉ tam ~, Bir tam sayının küpü: *8, bir tam küptür, çünkü bu sayı 2'nin küpü olur.* [*Ing.* Perfect cube; *Fr.* Cube parfait]; ◉ Yerkes —leri testi, ◘ Yerkes.
~ şeker, Küp veya kübe yakın geometrik şekillerde yapılmış şeker. [*Ing.* Lumpsugar; *Fr.* Sucre en morceaux].
☆ *Eşanl.* kesme şeker.

küp[2],-pü, i. *esk. T.* § ❶ Su pekmez, yağ gibi sıvı maddeleri veya un, buğday gibi aşlıkları saklamaya yarayan geniş karınlı, dibi dar toprak kap. [*Ing.* Large earthenware, jar; *Fr.* Jarre]; § ❷ *folk.* Anadolu halk musikisinde, bir çeşit çömlek ve darbuka. *(Küçük bir küp üzerine gerilen deriden meydana geldiği için bu ad verilir);* ◉ ~ lere binmek, *dey.* Aşırıca, öfkelenmek. [*Ing.* To get into a rage; *Fr.* Être furieux]; ◉ ~ ünü doldurmak, *dey.* Eline fırsat geçmişken çokça para biriktirmek. [*Ing.* To grow rich to feather one's nest; *Fr.* Amasser beaucoup d'argent en profitant d'une occasion]. ~ gibi, *dey.* Pek şişman, çok ağır. [*Ing.* Enormously stout; *Fr.* Très gros].
~ yıkamak, *arg.* Hovardalık etmek: *Yirmi beş yıldanberi küp yıkıyoruz be oğlum!* [*Ing.* To be rakish, spendthrift, to have a drunken spree].

küpe, i. *esk. T.* § ❶ Genellikle kadınların kulak memelerine taktıkları bezek: *Bir çift pırlanta küpe.* [*Ing.* Earring; *Fr.* Boucles d'oreilles, pendant d'oreille, pendant]; § ❷ Kimi hayvanların boyunlarının iki yanından sarkan derî uzantılar: *Horozun küpeleri. Keçinin küpeleri.* [*Ing.* Dewlap; *Fr.* Fanon]; § ❸ Bir avizeye, bir şamdana asılan armut veya façetalı, yontulmuş prizma biçiminde kristal parçası; § ❹ *mek.* Asma parçası üzerinde lamlı bir yayın mafsal noktası; § ❺ *tasav.* ◘ Küpeli; ◉ bekâret ~ si, *din.* ◘ Bekâret; ◉ kulağına ~ olmak, *dey.* ◘ Kulak.

küpe.çiçeği, b. i. *bot.* İkiçeneklîler *(Dicotyledoneae)* sınıfının, Küpeçiçeğigiller *(Oenotheraceae)* familyasından, 70 kadar türü bulunan, anayurdu Amerika ve Yeni Zelanda olan, birçok türlerinin kültürü yapılan, ağaççık halinde veya otsu bir süs bitkisi cinsi. Kırmızı, pembe, mor veya beyaz renkte olan ve küpe gibi sarkık duran çiçekleri tetramerdir. *F' magellanica, F. speciosa* ve *F. splendeans* gibi türlerinin kültürü yapılmaktadır. [*Lat., Ing.* ve *Fr. Fuchsia*].

küpe.çiçeğigiller, ç. b. i. *bot.* İkiçeneklîler *(Dicotyledoneae)* sınıfının, Mersinler *(Myrtiflorae)* takımından, özellikle Amerika kıtasında yayılmış olan, otsu veya çalı halinde bitkileri kapsayan, 20 den fazla cin-

si ve 550 den fazla türü bulunan bir familya. Yaprakları basit, karşılıklı veya almaşıktır. Çiçekleri erdişi, aktinomorf olup dal uçlarında başak durumunda toplanmıştır. Yumurtalık alt durumludur. Meyva lokulisit kapsül, bakka veya nukstur. Güzel çiçekleri *(küpe çiçeği v.b.)* veya meyveleri için *(su kestanesi)* yetiştirilirler. Türkiye'de 4 cinsi ve 20 ye yakın türü vardır. [*Osm.* Halkaviye; *Lat.* ve *ing. Oenotheraceae = onagraceae; Fr.* Onagracées].

küpeli, s. § ● Küpe takmış olan: *Küpeli kadın.* [*ing.* Wearing earrings; *Fr.* Qui ades boucles d'oreilles]; § ● Boynunda küpeye benzer bir deri sarkıntısı olan: *Küpeli horoz. Küpeli keçi.* [*Ing.* Having a dewlap; *Fr.* Qui a des prolongements de peau comme chez les coqs, ou les chèvres].

küpelik,-ği, i. *den.* Dalyan direklerini dikerken alt ucun batmasını sağlamak için bağlanan taşlar veya zincir.

küpeşte /küpeş:te/, i. *Yun. koupasti.* § ● *den.* Gemilerde güverte parmaklığı; borda kaplamasının yukarıya doğru bir devamı olarak, güverteye tutturulmuş piraçollar üzerine kaplanmış levha dizisi. [*Ing.* Handrail of banisters, rail of a balustrade or of the bulwarks of a ship; *Fr.* Bord d'un bateau]; § ● *mar.* Parmaklıkların üstüne yerleştirilen ağaç kısmı; Korkuluk dikmelerini birleştiren, ahşap veya demirden yapılmış üst parça. [*Ing.* Banister rail; *Fr.* Balustrade]; § ● Balkon ve merdiven korkuluklarının ve trabzanlarının üstünde, el yüksekliğinde veya merdivene uyar şekilde eğri konulmuş tahta veya taştan dayanacak ve tutunulacak darca uzun parça; ◉ **fırtına ~ sı**, *den.* ◘ **Fırtına**; ◉ **kıç ~ sı**, *den.* ◘ **Kıç**; ◉ **korkuluk ~ sı**, *inş.* Balkon ve sed korkuluklarının üstünde kol dayanan yassı veya yuvarlak kısım olup korkuluk uzunluğunca devam eder. [*Ing.* Hand-rail; *Fr.* Barre d'appui]; ◉ **merdiven ~ sı**, *inş.* Merdivenlerin kenarlarında düşmemek için yapılan korkulukların üstüne, tutunmak için konulan ve merdivenin şeklini takibeden, kenarları ve üstü yuvarlatılmış tahta, taş veya madeni ensiz kalın parça veya çubuk. [*Ing.* Handrail; *Fr.* Main courante]; ◉ **pencere ~ sı**, *inş.* Döşemeden pencerelerin altına kadar yükselen ve sedir duvarı denilen kısmının üstüne gelen ve dayanmaya mahsus olan, pencere genişliğinde düzlük. [*Ing.* Balustrade; rail; *Fr.* Accoudoir]; ◉ **~ ye sallanmak**, Fazla yalpa yapmak.

~ siperliği, *den.* XV. yüzyıldan XVIII. yüzyıla kadar kadırgaların küpeştelerini korumak için mantar dallarından yapılmış, takılıp çıkarılabilen siper.

~ tirizi, Küpeşte üst kenarına tutturulmuş tiriz veya L kesitli köşebent.

~ yarımay puntaları, *den.* Tirinket ve mayıstıra serenleri aşağı alındıkları zaman üzerlerine oturması için direklerin biraz önüne ve küpeşteler üzerine dikilen başları yarımay şeklinde oyulmuş *(serenlere iskaçalık etmek üzere)* puntalar.

küphane, i. Çok eski zamanlardaki binalarda küpler gömülü olan ve kiler hizmetini gören oda ve mahzen.

küpidon, i. *Lat. cupidon.* § ● Venüs ile Amor'un etrafında uçuşturulan kanatlı cinlerin her biri. [*Ing.* Cupid; *Fr.* Cupidon]; § ● *(Geniş anlamda)* Çok güzel çocuk veya delikanlı. [*Ing.* Cupid; *Fr.* Cupidon]; § ● Kadınlara hoş görünmeye çalışan adam. [*Ing.* Cupid; *Fr.* Cupidon].

küpik, i. İki kat benzin arasında pamuk koyarak dikmek suretiyle yapılan hırka. Pamuklu hırka.

küp.kök,-kü, b. i. *mat.* Bir sayı veya cebirsel ifade eşit üç çarpana ayrılacak olursa bu çarpanlardan her birine verilen sayının veya cebirsel ifadenin küpkökü denir. [*Osm.* Cezr-i mikâb; *Ing.* Cube root; *Fr.* Racine cubique].

~ alma, *mat.* Bir sayı veya cebirsel ifadenin küpkökünün ne olduğunu hesaplama işlemi.

küpleği, i. *h.d.* Balta, keser, kazma gibi âletlerin sap deliği.

küpleme, i. *h.d.* Karın boşluğunda su toplanması. [*Osm.* Istiska; *Ing.* Dropsy; *Fr.* Hydropisie].

küplü, s. § ● Küpü olan; § ● i. *mec. arg.* (a) Çok içki içen kimse, ayyaş. [*Ing.* Drunkard; *Fr.* Ivrogne, ivrognesse, pochard, poivrot]; (b) *arg.* Ucuz meyhane. [*Ing.* Wineshop; *Fr.* Cabaré, taverna]; § ● *folk.* Osmanlı devleti zamanında Galata'nın kenar sokaklarındaki meyhanelere verilen ad. *(Meyhanelerde rakı, şarap gibi içkiler küp içinde saklandığı için bu ad verilirdi).* **~ güruhu**, *folk.* Alkolikler hakkında kullanılır. *(«İçki küpünün dibinden ayrılmayan kimseler» anlamına gelir).*

küprit,-tl, i. *Fr. cuprite.* ◘ **Kuprit.**

küpsü.medüzler, ç. b. i. *zool.* Işınlı medüzler grupunun eski adı. *(Az çok küpü andıran bu hayvanların alt yüzeyinin dört köşesinde birer dokunaç bulunur).* [*Lat.* ve *Ing. Cubomedusae; Fr.* Cuboméduses].

kür, i. *Fr. cure. tıp.* (a) Özel tedavi yöntemi: *Meyve kürü yapmak;* (b) İyileşmeyi sağlamak için başvurulan çarelerin tümü. [*Ing.* Health cure]; ◉ **esaslı bir ~**, *tıp.* Bir hastalığın kesin olarak iyileşmesini sağlayan yöntem. [*Ing.* Radical cure; *Fr.* Cure radicale].

kürar, i. *Fr. curare. (Antil dilinden),* Amazon, Orenok ve Guyana dolayları yerlilerinin ok uçlarına sürdükleri çok güçlü bitkisel bir zehir olup solunum kaslarını inmeye uğratarak ölüme yol açar, ok ağısı. [*Ing.* Curare]; ◉ **hayvansal ~**, Kurbağagillerden *Phyllobates Chocoensis*'in derisinin salgıladığı zehir. [*Ing.* Animal curare; *Fr.* Curare animal].

kürarin, i. *Fr. curarine.* Kürar'lardan elde edilen alkaloyitlerden biri. [*Ing.* Curarine]. ◘ **Tübo kürarin.**

kürarlama, i. *tıp.* § ● Bir kimseyi, tedavi amacı ile, doğal veya sentetik kürarların etkisi altına sokma. [*Ing.* Curarization; *Fr.* Curarisation]; § ● Kürarlayıcı maddelerin kullanılmasının sonucu olan fizyolojik olayların genel adı. [*Ing.* Curarization; *Fr.* Curarisation].

kürarlamak (-l), f. *tıp.* Kürar etkisi altına sokmak. [*Ing.* To curarize; *Fr.* Curariser].

kürarlayıcı, s. ve i. Kürar ve etkisi onun gibi olan maddeler için kullanılan ad. [*Fr.* Curarisant,-ante].

küraso, i. *Fr. curaçao.* Portakal kabuğundan yapılan likör. [*Ing.* Curaçoa].

küre /küre/, ç. i. *esk.* Küreler, yuvarlak biçimli nesneler.

küretif, i. *Fr. curatif,-ive, tıp.* Hastayı iyileştirici. [*Ing.* Curative].

kürdan, i. *Fr. cure-dent(s).* Tahta, maden, plastik veya fildişinden ucu sivri küçük âlet; iki diş arasında sıkışmış olan besin parçalarını çıkarmaya yarar. *(Kürdanın yerine, dişlerin temiz noktasını daha kolay geçen ve diş etlerine zarar vermeyen ipek bir iplik kullanmak daha elverişlidir).* [*Osm.* Hilâli; *Ing.* Tooth-pick].

~ gibi, *dey.* Çok zayıf: *Kürdan gibi kız.*

~ otu, *bot.* ◘ **Kılır.**

kürdî /kürdî/, i. *Osm.* < *Fars. müz.* (a) Türk musikisinde *si bemol* notasını andıran perde; (b) Düğâh perdesinde karar kılan, Türk musikisinin üç numaralı basit makamı. [*Ing.* One of the simple makams; *Fr.* L'un des motifs de la musique orientale].

~ perdesi, *müz.* Türk musikisinde orta sekizlinin 20. perdesi.

kürdî /kürdî/, s. *Osm.* < *Ar.* Kürt tarzı, Kürtlerinkine benzer. [*Ing.* Kurdish; *Fr.* K(o)urde].

~ hotoz, *kıyf. esk.* Osmanlılarda kadınların başlarına taktıkları hotoz türlerinden birinin adı. *(Kürt kadınlarının başlarına sardıkları sarıklara benzediği için bu ad verilmiştir).*

kürdi.aşiran, b. i. *müz.* Türk musikisinin bileşik makamlarından biri. *(Bugüne gelen örneği yoktur).*

kürdili.çargâh, b. i. *müz.* Çargâh dizisinin kürdili şekli. *Kürdiliçargâh,* çargâh beşlisine buselik dörtlüsü eklenerek yapılır. Bu durumda buselik perdesi, kürdî *(küçük mücenneb bemolü si)* olur. Abdülkadir Merâgî, bu dizinin uşşak makamı olduğunu söylemekte ve *«Türklerin millî makamlarıdır»* demektedir. Bugünkü uşşak'ın terkibi ise değişiktir. Kürdiliçargâh'tan bugüne kalmış örnek yoktur. Bu dizinin nisebi şerifesi de yoktur. Orta sekizlisindeki sesleri, pestten tize doğru yani çıkıcı olarak şöyledir: kaba çargâh, yegâh, aşiran, acem aşiran, rast, düğâh, züürdî ve çargâh *(do, re, mi, fa, sol, la, si, h ve do).* Güçlüsü, 5. derecesi olan rast *(sol)* perdesidir.

kürdili.hicazkâr, b. i. *müz.* Türk musikisinde bir şed makam. *Kürdilihicazkâr,* Hacı Arif Bey tarafından yapıldı ve onun devrinden bugüne kadar şarkı formunda çok kullanılan makamların başında geldi. Makam kürdî makamının bir tam ses peste rast *(sol)* perdesine aktarılmış şeklidir. En çok şarkı bu makamdandır. Güçlüsü 4. derecesi olan çargâh *(do)* perdesidir, niseb-i şerife sayısı, kürdîde olduğu gibi 9'dur. Donanımına *si, mi* ve *la* için 3 tane küçük mücenneb bemolü konur *(kürdî, nîm hisar ve nîm zengûle için).* Orta sekizlisindeki sesleri tizden pese doğru şöyledir: gerdaniye, *(sol),* acem *(fa),* nîm hisar *(mi b),* nevâ *(re),* çargâh *(do),* kürdî *(si b),* nîm zengûle *(la b)* ve rast. Dizisinin seyri genellikle inicidir. Kürdilihicazkâr, başka şekillerde de kullanılmış ve *hicazkâr-kürdî* de denmiştir. Kürdilihicazkâr adının, hicazkâr makamındaki segâh perdesinin kürdî olmasından dolayı ortaya çıktığı anlaşılmaktadır. Çeşitli eserlerde, hicazkâr ve kürdî dizisi veya hicazkâr ile kürdî dörtlüsünün karışımı görülür. Bundan başka, makamda çok defa neva üzerinde uşşak geçkisi yapılması bir gelenektir. Böylece nîm hisar perdesi koma bemolü alarak dik hisar olur. Hicazkâr geçen yerlerde de *la* bekar ve *fa* bakiyye diyezi *(evc)* ile *si* koma bemolü *(segâh)* yapılır. Bu makamla meydana getirilmiş 959 kadar eser vardır. [*Ing.* A compound makam invented by Hacı Arif Bey about a century ago; *Fr.* L'un des motifs de la musique orientale].

küre, kürre, i. *Osm.* < *Ar.* § ● Yüzünün her noktası, merkezinden aynı uzaklıkta bulunan cisim, toparlak: *Futbol topu bir küredir.* [*Lat. Globus, sphaericus; ing.* Sphere; *Fr.* Sphère]. ☆ *Eşanl.* **yuvar**; § ● Yuvarlak, toparlak şey, top. [*Ing.* Ball; *Fr.* Boule]; § ● *esk.* Dünya, yeryüzü. [*Ing.* Globe, earth; *Fr.* Globe, globe terrestre]; § ● *dan.* Gemilerde ve limanlarda işaretleşmek için kullanılan balon biçimindeki haberleşme araçları. *(İşaret ve gelgit kürelerinin gövdesi demirden yapılır, üzerine bir ağ veya beyaz, kırmızı yahut siyah branda kılıf geçirilir. Bu küreler atışlarda hedef göstermek için de kullanılır).* [*Fr.* Boule de signaux]. ◘ **Semafor**; § ● *tasav.* Bektaşî tarikatına meydan ocağına verilen ad; ◉ **~ nin en büyük çemberi**, *mat.* Bir küre çemberinin yarıçapı, küre yarıçapına eşitse bu çembere kürenin en büyük çemberi denir; ◉ **basınç ~ sı**, *esk.* ◘ **Basınç**; ◉ **bütünleyici ~**, *opt.* ◘ **Bütünleyici**; ◉ **bir ~ nin teğeti**, *mat.* Bir doğru ile bir kürenin veya bir düzlemle bir kürenin bir ortak noktası varsa, doğru veya düzleme kürenin teğeti denir; ◉ **çekim ~ sı**, *astr.* Bir gökcisminin çevresinde bu gökcisminin çekiminin yakınındaki başka bir gökcisminin çekim etkisiyle yok olduğu noktaların meydana getirdiği bölge; ◉ **canlılar ~ sı**, *coğr.* ◘ **Canlı²**; ◉ **çemberli ~**, *astr.* ◘ **Çemberli**; ◉ **demir ~ sı**, *den.* ◘ **Demir**; ◉ **dikgen ~ ler**, *mat.* ◘ **Dikgen**; ◉ **doğrultman ~ sı**, *mat.* ◘ **Doğrultman**; ◉ **gök ~**, *astr.* ◘ **Gökküre**; ◉ **gökyarım ~ leri**, *astr.* ◘ **Gök²**; ◉ **hava ~**, *astr.* ve

coğr. ◘ **Havaküre**; ◉ **işaret ~ si**, *den.* ◘ **işaret**; ◉ **teğet ~ leri**, *astr.* Bir düzleme aynı noktada teğet olan iki küre; ◉ **yarım ~**, Tam ortasından kesilerek ikiye ayrılmış bir kürenin bir parçası. [*ing.* Hemisphere; *Fr.* Hémisphere].

~ başlı havşa, *tekn.* ◘ **Havşa**.

~ başlı kılıç, *tar.* Kelt kavimlerince kullanılmış olan, sapı küre biçiminde dövülmüş bıçağı uzun ve baklava biçiminde kesilmiş kılıç.

~ çiçeği, *bot.* ◘ **Küreçiçeği**.

~ dilimi", *mat.* Kürenin iki büyük daire düzlemi arasında kalan parçası. [*ing.* Section of a sphere; *Fr.* Onglet, secteur sphérique].

~ halkası, *mat.* Bir daire parçasının bunu taşıyan çap çevresinde bu çap parçayı kesmemek üzere dönmesiyle meydana gelen cisim. *(Bir küre halkasının hacmi, tabanı halkayı doğuran daire parçasının kirişine ve yüksekliği de bu kirişin eksen üzerindeki izdüşümüne eşit olan bir silindir hacminin altında biridir).* [*ing.* Annulus; *Fr.* Anneau sphérique].

~ kapağı, *mat.* Bir küre yüzeyi bir düzlemle kesildiğinde ayrıldığı iki kısımdan her birine verilen ad.

~ kesmesi, *mat.* Bir daire kesmesinin, kendisini kesmeyen bir çap etrafında dönmesinden elde edilen hacim. [*Osm.* Kıt'a-ı küre; *Ing.* Spherical sector; *Fr.* Secteur sphérique].

~ kuşağı, § ❶ *mat.* (a) Bir küre yüzeyinin paralel iki düzlem arasındaki kısmı; (b) Bir çember yayının kendisini kesmeyen çap etrafında dönmesinden elde edilen yüzey. [*Osm.* Mıntaka-i küre; *Ing.* Spherical zone; *Fr.* Zone de la sphère]; § ❷ *astr.* Gökyüzünün yer kuşaklarına karşılık olan bölgelerinden her biri.

~ kuşağının tabanları, *mat.* Bir küre kuşağında, birbirine paralel daire kesitleri.

~ kuşağının yüksekliği, *mat.* Bir küre kuşağında iki taban arasındaki uzaklık.

~ oyuğu, *mat.* Bir küre parçası ile, tabanı küre parçasının tabanından ve tepesi de kürenin merkezinden ibaret koninin ortaya çıkardığı hacim.

~ parçası, *mat.* Kürenin paralel iki düzlem arasında kalan parçası. [*Ing.* Segment sphérique].

~ üzerine çizilen çemberin kutupları, *mat.* Bir küre üzerine çizilen çember düzlemine dik olan küre çapının küreyi kestiği noktalar. *(İki tanedir).*

~ yüzeyi dilimi, *mat.* Küre yüzeyinin iki büyük çember arasında kalan parçası. [*Ing.* Spherical lune; *Fr.* Fuseau sphérique].

küre, i. *Osm.*< *Ar. kūre. h.d.* § ❶ Topraktan yapılmış madenci ocağı. [*ing.* Clay furnace]; § ❷ Madenci fırını. [*Ing.* Smelting furnace].

küreçik,-ği, i. § ❶ Küçük küre veya yuvarlak. [*Ing.* Corpuscle; *Fr.* Corpuscule]; § ❷ Küçük balçık ocağı; § ❸ Çok küçük cisim, zerre; § ❹ *fiz.* Elektron; § ❺ *zool.* Denizkestanelerinin kabuğundaki küçük dokunma organı; ◉ **birinci kutup küreciği**, *biy.* ve *zool.* ◘ **Birinci**; ◉ **ikinci kutup küreciği**, *zool.* ve *biy.* ◘ **ikinci**.

küre.çiçeği, b. i. *bot.* İkiçeneklıler *(Dicotyledoneae)* sınıfının, *Globulariaceae* familyasından otsu veya ağaçsı bitki cinsi. Çiçekleri mavi, nadiren de beyaz olur. Bazı türleri kömeç biçimindeki mavi çiçekler için bahçelerde yetiştirilir. Türkiye'de yetişen türleri: **büyük küreçiçeği** *(G. alypum)*, **doğu küreçiçeği** *(G. orientalis)* ve **mavi küreçiçeği** *(G. trichosantha)*. [*Lat.* ve *Ing. Globularia; Fr.* Globulaire].

kürege, i. Üzerine sürahi, kadeh ve vazo gibi şeyler konan iskemle ve kürsü. [*Ing.* High stool; *Fr.* Tabouret].

kürek,-ği, i. *esk. T. kürgek.* § ❶ Toprak, kömür gibi şeyleri bir yerden bir yere alıp atmaya veya taşımaya yarayan ve uzun bir sapla buna geçirilmiş madenden veya tahtadan yayvan bir kısmın meydana getirdiği âlet: *Ateş küreği. Mutfak küreği.* [*Ing.* Shovel; *Fr.* Pelle]; § ❷ *den.* Küçük deniz araçlarının yürütülmesinde kullanılan, bir ucu enli ve yassıca uzun, öbür ucu sap biçiminde ağaç gönder: *Kürek çekmek.* [*Ing.* Oar, paddle; *Fr.* Rame, aviron]; § ❸ *(Geniş anlamda)* Eskiden gemilerde kürek çekmek cezası: *Kürek cezası.* [*Ing.* Hard labour, penal servitude; *Fr.* Travaux forcés]; § ❹ *kasaplık.* Sığır küreğinin lop eti; § ❺ *tar.* (a) Savaş limanlarında, kadırgaların batmasından sonra kürek mahkûmlarının hapsedildiği yer; (b) *(Geniş anlamda)* Mecburî çalıştırma cezasının uygulandığı yer. ◘ *ŞEKİL: 43.*— **BAHÇE ALETLERİ**; ◘ *ŞEKİL: 101.*— **BOT.**; ◘ *ŞEKİL: 357.*— **KÜREKLER**; ◘ *ŞEKİL: 521.*— **TARIM ALETLERİ**; ◉ **küreğe vurmak**, *den.* Kürek cezası vermek; ◉ **küreğe yüklenmek**, *den.* Kuvvetli surette kürek çekmek; ◉ **~ le dağıtmak**, *oyun.* Oyunda bütün parayı dağıtmak; ◉ **~ le toplamak**, *oyun.* Oyun için sürülen paraları toplamak; ◉ **~ leri arya etmek**, *den.* Kürekleri yerlerinden çıkararak filikanın içine almak ve oturakların üzerine yan yana sıralamak. *(Bu eylem için «arya küreklı» kumandası verilir);* ◉ **~ lik araç**, *den.* Kürek yapmaya elverişli olan gülgen parçalarına denir. Sair ağaçlardan da yapılırsa da çabuk iğrildiğinden makbul değildir; ◉ **akıntıya ~ çekmek**, *dey.* Boş, yararsız, bir sonuç alınamıyacak işlerle uğraşıp yorulmak, vakit kaybetmek. [*ing.* To waste one's efforts; *Fr.* Se fatiguer en pure perte]; ◉ **alma ~**, *den.* Kürek çekmeyi durdurarak kürekleri puta durumuna getirip beklemek için verilen kumanda; ◉ **arya ~**, *den.* Kürekleri filika içindeki yerlerine koymak için verilen kumanda; ◉ **aşırma ~**, *den.* ◘ **Aşırma**; ◉ **ateş küreği**, Ateş almaya yarar, kenarlı kürek. [*Ing.* Fire shovel]; ◉ **boya küreği**, Bina boyacılarının duvarlara boya dizerek, çalışırken, ellerinde tuttukları küreğe benzer saplı küçük tahta levha olup macun sürmek için de kullanılır ve o halde ona macun küreği denir. [*Fr.* Palette a manche, amassette]; ◉ **boyna ~**, *den.* Dümen yerine, kürekli teknenin kıçında kullanılan enli kürek; ◉ **dört köşeli bel küreği**, *trm.* Yer kazmak için kullanılan keskin ağızlı düz bel. *(Kesici kenarları birbirine dikey olduğu için bel ayası dört köşelidir; toprağın içindeki zararlı bitkilerin köklerini kesmeye yarar);* ◉ **dörtlü ~**, *den.* ◘ **Dörtlü**; ◉ **ekmekçi (fırıncı) küreği**, Fırına ekmek atmaya veya fırından ekmek çıkarmaya yarayan uzun saplı kürek. [*Ing.* Baker's peel; *Fr.* Pelleron, rondeau]; ◉ **faryap küreği**, *den.* ◘ **Fayrap**; ◉ **filika küreği**, *den.* ◘ **Filika**; ◉ **fiş toplama küreği**, *oyun.* Oyun masasındaki fişleri toplamak için kuripiyenin kullandığı kürek; ◉ **hamla küreği**, *den.* ◘ **Hamla**; ◉ **harman küreği**, Geniş ağızlı ve tahtadan yapılmış yekpare kürek; ◉ **hisa ~**, *den.* Küreklerin tutamaçları döşemeye gelecek biçimde dikine tutulması için verilen kumanda. [*ing.* Toss oars]; ◉ **hisa ~ etmek**, *den.* Yüksek rütbeli kimseleri selâmlamak için kürekleri hisa durumuna getirmek; ◉ **katlama küreği**, *dok.* ◘ **Katlama**; ◉ **kepçe ~**, *den.* Palası suyu ittiği yöne doğru hafifçe eğmeçli kürek; ◉ **kökleme küreği**, *trm.* Küçük boy bitkileri başka bir yere dikmek amacıyla köklemek veya yeniden sökmekte kullanılan âlet; ◉ **macun küreği**, Tahtaları ve camları macunlamak için boyacıların elde tuttukları ve üzerinde macun bulundurdukları saplı düz tahta. [*ing.* Putty shovel]; ◉ **padl-bot küreği**, *den.* Ortayı aynı kalınlıkta ve iki ucu palalı, ortadan tutularak iki taraflı çekilen kürek; ◉ **pupa küreği**, *den.* Can kurtaran veya balıkçı sandallarına, pupaya takılan ve dümen yerine kullanılan kürek; ◉ **puta ~**, *den.* Kürekleri küpeşteden dışarı uzatıp palalarının yüzeylerini su yüzeyinde dikey durumda tutarak kürek çekmeye hazır beklemek için verilen kumanda. [*Ing.* Ship oars!]; ◉ **salpa ~**, *den.* Bir yere yanaşılacağı zaman veya kürek çekmeye yetecek açıklık bulunmayan yerlerde, kürekleri sudan çıkarmadan borda doğrultusuna almak için verilen kumanda. *(Bu kumanda, yalnız bir taraflı olarak da verilir: Salpa sancak, salpa iskele gibi);* ◉ **siya ~**, *den.* Tekneyi geriye götürmek üzere küreklerin tersine kullanılması için verilen kumanda. [*Ing.* Back oars!]; ◉ **tek ~ le mehtaba çıkmak**, *dey.* Alay etmek, eğlenmek. Olumsuz iş yapmak. [*Ing.* To undertake something with insufficient means, to make a feeble attempt at mocking someone]; ◉ **yelken ~ (yel yepelek)**, *dey.* Son hızla, çok hızlı. [*Ing.* With all speed; *Fr.* Vite, en hâte]; ◉ **varak küreği**, Tezhip yapanların üzerine altın varakları koyup kesmeye ve oradan alıp işletmeye yarayan saplı ve enlice küçük tahta kürekcikler.

~ ağırşağı, ◘ **Ağırşak**.

~ bel, *trm.* ◘ **Bel**.

~ boğazı (cevizi), *den.* Kürek kayısı bastarına yapılan, küreğin yarım ay iskarmoz veya lumbardan kaymasını önleyen ceviz.

~ cezası, *huk. esk.* 1274 tarihli eski Türk Ceza Kanununda yer alan bir ceza çeşidi. *(Eski tarihlerde, kürek çektirildiği için bu adı aldı. Eski Ceza kn. md. 19'da kürek cezasının nasıl uygulanacağı gösterilir. Buna göre kürek mahkûmu, ayaklarında demir olduğu halde hidematı şakka-*

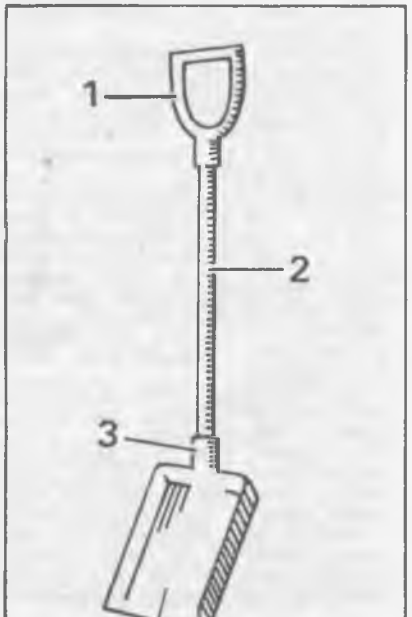

ŞEKİL: 356. — **KÜREK**. 1. Sap. 2. Gövde. 3. Yuva. 4. Kürek.

ŞEKİL: 357. — **KÜREKLER**. 1. Duvarcı küreği. 2. Toprak küreği. 3. Yağ küreği. 4. Soba küreği. 5. Faraş. 6. Ahır küreği. 7. Lokomotif ateşçi küreği. 8. Iskaralı kürek. 9. Kok *(Kömür)* küreği. 10. Pikarda *(eğri kürek)*. 11. Kireç küreği *(Delıbağların kullandığı).*

da/meşakkatli hizmetleri kullanılmaktadır). [*Ing.* Condemnation to the galleys, hard labor, penal servitude; *Fr.* Travaux forcés, peine de galère].

~ **çekmek**, *den.* Kayık, sandal v.b. gibi deniz araçlarını yürütmek için ileri geri hareket ettirmek. Deniz teknesini yürütmek için küreği kullanmak. [*Ing.* To row; *Fr.* Ramer].

~ **dayanağı**, *den.* Kürek çekilirken küreğe dayanak olmak için yapılmış cihaz, araç; bordada ve genellikle kayış kaplanmış yuvarlak delik veya bir dayanak üzerine yerleştirilmiş ve ikisi bir bütün teşkil eden çatal biçimi yuva *(buna yarım ay iskarmoz denir);* oturtularak çekilir. *(Bunlara kürek yuvası da denir).*

~ **iskarmozu**, *den.* Küreklere mesnetlik etmek üzere küpeşteler üzerine açılmış yuvalara uydurulmuş demir veya ağaç kavalelerdir.

~ **kaptırmak**, *den.* ◘ **Kaptırmak**.

~ **kayışı**, *den.* Küreği boğazından iskarmoza tutturmak için kullanılan, sığır gönünden, yaklaşık olarak 2,5 sm. eninde kayış.

~ **kemiği**, *anat.* ◘ **Kürekkemiği**.

~ **lentiyesi**, *den.* Bir ucu filikada herhangi bir yere, diğer ucu küreğin bedenine tespit olunan ince ip; küreğin bordadan açılmasını ve denize düşerek kaybolmasını önler.

~ **lumbarı**, *den.* Kürekleri rahatça hareket edebilecekleri biçimde oturtmak için, küpeşteye açılan yarımay şeklinde oyuk.

~ **lumbar talazlığı**, *den.* Sandalların borda kaplamalarının en üst tarafına oturtulmuş, kürekleri geçirmek için yarımay biçimi yuvalar *(lumbar)* açılan küçük, dar borda kaplaması.

~ **mahkûmu**, *huk. esk.* Kürek cezasına çarptırılmış kimse.

~ **palası**, *den.* (a) Sandal küreğinin geniş, kümbet ve suya daldırılan kısmı. [*Ing.* Blade; *Fr.* Pelle]; (b) *(Geniş anlamda)* Küreğin kendisi. [*Ing.* Oar; *Fr.* Pelle].

~ **sapı**, *den.* Kürek tutamacından hemen sonraki, kümbet olmayan ve küpeşteden içeride kalan kısım. [*Ing.* Handle; *Fr.* Manche].

~ **sporu**, *sp.* Kürekle yürütülen tekneler arasında yarışma yapmak esası üzerine kurulan spor.

~ **takımı**, *sp.* Kürek yarışlarında yarışa katılan teknedeki kürekçilerin kürekçisi. *(Takımın düzenli olarak kürek çekmesini sağlar).*

~ **takımı şefi**, *sp.* Teknenin ilk kürekçisi. *(Takımın düzenli olarak kürek çekmesini sağlar).*

~ **topacı**, *den.* Küreğin palası ile tutamacı arasındaki yuvarlak, kümbet kısım. *(Her kürekte yoktur).* [*Ing.* Loom; *Fr.* Manche].

~ **yarışı**, *den.* Eş sayıda kürekli ve eş biçimde deniz araçları arasında yapılan yarış. [*Ing.* Boat-race; *Fr.* Course à l'aviron, match d'aviron].

kürek.ayaklılar, ç. b. i. *zool.* Omurgalı hayvanlardan Kuşlar *(Aves)* sınıfının Leyleksiler *(Ciconiiformes)* takımına giren bir alt takımı. Küçük başlı, iri su kuşlarıdırlar. Ayak parmaklarının dördü bir deri ile birleşmiştir ve kürek biçimli ayakları çok tipiktir. Yan oluklu gagaları çok uzundur. Yüzerler ve dalarlar. Pelikangiller *(Pelecanidae)*, Tropikkuşugiller *(Phaëthontidae)*, Karabatakgiller *(Phalacrocoracidae)*, Fregatgiller *(Fregatidae)* ve Sümsükgiller *(Sulidare)* familyalarını içine alır. [*Lat.* ve *Ing. Steganopodes* = **Pelecaniformes**; *Fr.* Stéganopodes, pélécaniformes].

kürekçi, s. § ● Kürek yapan veya satan kimse. [*Ing.* Maker or seller of oars and shovels]; § ● Fırın, tren, vapur v.b. yerlerde ocağa kürekle kömür atan kimse, kürek kullanan kimse; § ● Sandalda kürek çeken kimse. [*Ing.* Oarsman, rower, *Fr.* Rameur,-euse]; § ● *tar.* Tanzimat'tan önce ve yelkencilik devrinde harb gemilerinde kürek çekmek ve yelken açıp toplamakla görevlendirilen kimse. *(Osmanlı imparatorluğu devrinde gemilerde kürek çekenler, esirler veya mahkûmlar arasından sağlanır; bazen ücretle temin edildiği de olurdu);* ◉ **çift** ~, *den.* ◘ **Çift**.

~ **avarizi**, *tar.* Büyük deniz seferleri yapılacağı sırada, kürekçilerin özellikle hıristiyan tebaanın tabi tutulduğu mecburî hizmet yükümlülüğü.

~ **bedeliyesi**, *tar.* Kürekçilerin aylıklarına karşılık halktan alınan vergi. *(Bu vergi, kürekçi alınmayan evlerden yerine göre dört, yedi, sekiz, dokuz ve on eve bir kürekçi hesabı ile toplanırdı).* [*Ing.* Tax collected from the people to provide oars for the fleet].

kürekçilik,-ği, i. § ● Kürek yapma veya satma işi; § ● Kürek kulanma işi; fırın, ocak v.b. yerlerde kürekle ocağa kömür atma işi; § ● Sandalda kürek çekme işi.

kürek.kemiği, b. i. *anat.* Göğüs kafesinin arka ve üst tarafında bulunan üçgen şeklinde, ince, geniş ve yassı kemik. *(Köprücük kemiği ile birlikte omuz kemerini meydana getirir).* [*Ing.* Shoulder blade; *Fr.* Omoplate].

~ **altı**, *anat.* Kürek kemiği altında bulunan. [*Lat. Subscapularis; Ing.* Subscapular; *Fr.* Sous-scapulaire].

~ **altı çukuru**, *anat.* Kürek kemğinin ön yüzünün hemen tümünü kaplayan çukurluk. [*Lat. Fossa subscapularis; Ing.* Subscapular fossa; *Fr.* Fosse sous-scapulaire].

~ **altı kası**, *anat.* Kürekkemiği altı çukurundan başlayan ve kol kemiği yumrusuna kadar uzanan kalın kas. *(Kolu iç tarafa döndürür).* [*Lat. Musculus subscapularis; Ing.* Subscapular muscle; *Fr.* Muscle sous-scapulaire].

~ **üstü**, *anat.* Kürekkemiği üstünde bulunan; Bazen köprücükaltı atardamarının bir dalı olan üst kürek atardamarına verilen ad. [*Lat. Suprascapularis; Ing.* Suprascapular; *Fr.* Superscapulaire].

~ **üstü siniri**, *anat.* ◘ **Sinir**.

kürekleme, i. *mad. oc.* Şantiyede kırılmış ürünün kürekle toplanması.

kürek kürek, z. Kürekle ve çok miktarda. [*Ing.* By the shovel].

kürekli, s. Küreği olan. [*Ing.* Oared; *Fr.* A rames ou avirons]; ◉ **çift sıra** ~, *den.* ◘ **Çift**.

küremek, **küremek** (-i), f. § ● Kürekle atıp temizlemek. [*Ing.* To shovel up, to clear away; *Fr.* Pelleter]; § ● *mec.* Defetmek, ortadan kaldırmak, kovmak.

kürema /küremâ/, ç. i. *Osm.* < *Ar. kerîm. esk.* § ● Cömert, iyiliksever kişiler; § ● Ulular, büyükler.

küremsi, s. *mat.* (a) Eğriliği azar azar değişen ve şekli küreninkine yakın olan katı cisim. [*Ing.* Spheroid; *Fr.* Sphéroïde]; (b) Bazen dönel elipsoide verilen ad. *(Bu halda uzun küremsi ve düz küremsi ayrımı yapılır.* [*Ing.* Spheroid; *Fr.* Sphéroïde]; (c) Çekme eğrisinin, kendi asimptotu etrafında dönmesiyle meydana gelen dönel yüzey. [*Ing.* Spheroid *Fr.* Sphéroïde].

kürenay, **kerrenay**, i. *müz.* Türk musikisinde eski bir üflemeli çalgı. *(Nefir'in ucu kıvrık şeklidir. Bir çeşit borudur. Tunç veya gümüşten yapılırdı. Türkistan'dan İran ve Hindistan'e geçti. 1634 Revan seferinde Murad IV. bu çalgıyı Mehterhanei Hakaniye kattı).*

küresel*, s. *mat.* ve *astr.* Küre ile ilgili olan veya küre biçiminde olan. [*Osm.* Kürevî; *Lat. Sphaeroides, globosus; Ing.* Sperical; *Fr.* Sphérique].

~ **açı**, *astr.* Bir kürenin iki büyük çemberinin kesim noktasında çemberlere çizilen iki teğet arasındaki açı. İki büyük çemberin iki düzlemli açısı. [*Ing.* Spherical angle; *Fr.* Angle sphérique].

~ **astroloji**, ◘ **Astroloji**.

~ **astronomi**, *astr.* Konusunu, uzaydaki cisimleri dünyaya göre yerlerinden alan bilim dalı. Küre üzerindeki yerlerini, devinmelerini, aralarındaki uzaklıkları *(açı olarak)* inceleyen bilim. [*Ing.* Spherical astronomy; *Fr.* Astronomie sphérique].

~ **ayna**, *opt.* ◘ **Ayna**.

~ **barut**, *sil.* 0,1 ile 0,6 mm'lik küresel küçük itici taneler halindeki barut. [*Ing.* Spherical powder; *Fr.* Poudre sphérique].

~ **billûr** *min.* Yuvarlak façetalı elmas çeşidi. [*Ing.* Spheroid crystal; *Fr.* Cristal spheroïdal].

~ **çokgen**, *mat.* ◘ **Çokgen**.

~ **dörtgen**, *mat.* ◘ **Dörtgen**.

~ **gökbilim**, *astr.* ◘ **Küresel astronomi**.

~ **grafitli dökme demir**, *met.* ◘ **Dökme demir**.

~ **küme**, *astr.* Çok sayıda yıldızın tek bir merkeze doğru yığılmasıyle ortaya çıkmış olan küre biçimli topluluk. Bu tür kümelerde yıldız sayısı merkeze doğru hızla artar. [*Ing.* Globular cluster; *Fr.* Amas globulaire].

~ **sapınç**, *astr.* Mercek ve aynaların çeşitli bölgelerinin farklı odak uzaklığına sahip olması. [*Ing.* Spherical aberration; *Fr.* Abberration sphérique].

~ **trigonometre**, *mat.* Ana konusu küresel üçgenleri incelemek olan trigonometri. [*Ing.* Spherical trigonometry; *Fr'* Trigonométrie sphérique].

~ **üçgen**, *mat.* (a) Bir küre yüzeyi üzerinde belirtilen eğri kenarlı üçgen; (b) Bir kürenin üç büyük dairesiyle sınırlanmış kısmına verilen ad. [*Ing.* Spheric triangle; *Fr.* Aberration spherique].

küreselllik,-ği, i. Küresel olan bir nesnenin, durumu, küresel biçim; *Yer'in küreselliği mutlak değildir.*

küret,-ti, i. *Fr. curette.* Çeşitli cihaz, âlet, silâh v.b. temizlemekte kullanılan demir

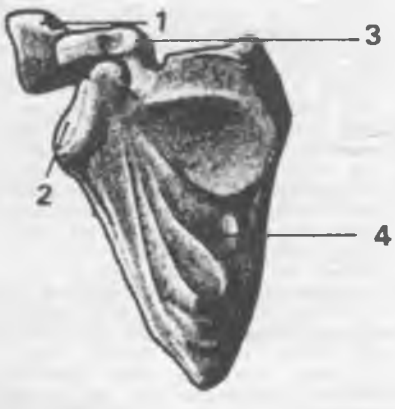

ÖNDEN GÖRÜNÜŞ

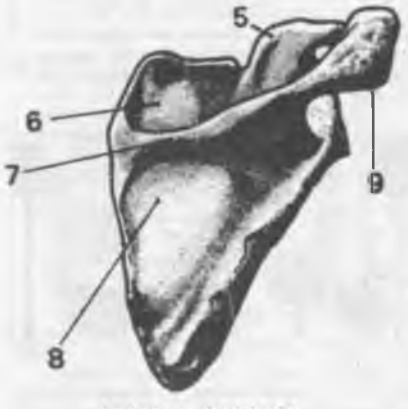

ARKADAN GÖRÜNÜŞ

ŞEKİL: **KÜREKKEMİĞİ**. 1. Akromiyon. 2. Hünnapsı çukur. 3. Kargaburun çıkıntısı. 4. Kürekte kas yapışma alanları. 5. Kargaburun çıkıntısı. 6. Diken-üstü çukuru. 7. Diken. 8. Diken altı çukuru. 9. Akromiyon.

tahta palet. ◘ *ŞEKİL: 115.* — **CERRAHİ ALETLER;** ◘ *ŞEKİL: 553.* — **TIP ALETLERİ**

küresel /küresel/, i. *Osm.* < *Ar. esk.* Toparlak, şekli yuvarlak olan, küreye benzer, küre biçiminde olan. [*Ing.* Spherical, globular; *Fr.* Sphérique, en boule, rond,-onde, globuleux, -euse].

☆ *Eşanl.* küresel.

küreybiye, i. *Osm.* < *Ar. küreybiyye. (Ebu küreyb Darir'in adından).* Keysaniye tarikatının kollarından biri.

küreyvat /küreyvât/, ç. i. *Osm.* < *Ar. esk.* Küreyve'nin çoğulu.

küreyve, i. ç: **küreyvât.** *Osm.* < *Ar. esk.* § ❶ Çok küçük küre, kürecik. [*Ing.* Globule; *Fr.* Globule]]; § ❷ *biy.* Yuvar. [*Ing.* Corpuscle; *Fr.* Corpuscule]. § ❸ *fiz.* Molekül, elektron.

küreyvin, i. *esk.* Alyuvarlara kırmızı rengi veren saf suya benzer madde.

kürid, i. *Fr. curide. kim.* Atom numaraları 96 ile 103 arasında bulunan elementlerin genel adı. *(Bu elementlerin ilki küriyum'dur).*

KÜRESEL ŞEKİLLER

kürit, i. *Fr. Curite. (Özel ad Curie'den). min.* Hidratlı doğal uranyum ve kurşun oksid, kırmızı - kahverengiden, koyu sarı renge kadar değişen, iğne şekilli kristaller halinde bulunur. [*Ing.* Curite].

küriterapi, i. *Fr' curiethérapie.* ◘ Radyum tedavisi.

küriyum, küryum, i. *Fr. curium. (Özel ad Curie'den). kim.* Aktinidler grupundan, sembolü, Cm, A. n. 96, ve A. a. 242 olan kimyasal element, 1945'te seaborg tarafından, plütonyum 239 un helyum çekirdekleriyle bombardımanında bulundu. *(Bir Çok izotopu bilinir).* [*Ing.* ve *Fr.* Curium]

kürk,-kü, i. *esk. T.* § ❶ Bazı hayvanların, giyecek, garnitür ve aksesuvar yapmak üzere işlenmiş ince ve sık tüylü postu. [*Ing.* Fur; *Fr.* Fourrure]. ◘ *LEVHA: 97. ve 98.* — **KÜRKLER;** § ❷ İçi veya dışı bu postla kaplanmış giyim eşyası. [*Ing.* Furcoat; *Fr.* Manteau de fourrure]. § ❸ s. Kürkten yapılmış: *Kürk manto.* [*Ing.* Furlined; *Fr.* Fourré,-ée]. ◉ **badem ~,** ◘ Badem; **boy ~ü,** ◘ Boy; ◉ **devir ~ ü,** ◘ Devir; ◉ **elma ~ ü,** *kıyf.* ◘ Elma; ◉ **erkân ~ ü,** *tar.* ◘ Erkân; ◉ **göbek ~,** *kıyf.* ◘ Göbek; ◉ **ipka ~ ü,** *kıyf. esk.* ◘ İpka;

~ böceği, *zool.* ◘ Kürkböceği.

~ giydirmek, *taşk. tar.* Yüksek mevkiye geçen bir kimseyi mükâfatlandırmak için kürk vermek. [*Ing.* To confer a robe of honor upon a person].

~ güvesi, zool. ◘ Güve.

~ kabı, Kürklü bir giyeceğin dış yüzü. [*Ing.* The outer face of a fur garment].

~ sırçası, Kürkün boyanmadığını gösteren parlak beyaz tüyü. [*Ing.* Shining white hair in a fur, showing that the fur is not dyed].

~ tahtası, Genellikle çift olarak satılan kare şeklinde kürk parçası. [*Ing.* A square of fur as usually prepared for sale by the pair].

~ tulum (tulumlu), Kare şeklinde kürklerin bir çiftl.[*Ing.* Pair of squares of fur].

~ zağrası, Kürkle kaplanmış yaka. Kürk kaplı ceket veya mantonun tersi. [*ing.* Fur-covered lapel, reverse of a coat; *Fr.* Revers].

kürkas, i. *bot.* ◘ Kurkas.

kürk böceği, b. i. *zool.* Kınkanatlılar *(Coleoptera)* takımının, Derlböceğigiller *(Dermestidae)* familyasından esmer siyah renkli 5 mm. boyunda, vücudu küçük ve silindir biçiminde bir böcek; arkasındaki esmer uzun kıllarıyle dikkati çeken kurtçuğu, evlerde halıları, derileri, yünlü elbiseleri ve kürkleri kemirir. [*Lat. Attagenus pellio; Ing.* Fur-beetle; *Fr.* Attagène].

kürkçü, i. Kürk hayvanlarından alınan derileri bozmadan tabaklamayı, onları kürk yapımı için hazırlamayı bilen veya bu işin ticaretini yapan kimse. [*Ing.* Furrier; *Fr.* Fourreur].

~ dükkânı, *dey.* «*Tilkinin dönüp dolaşıp geleceği yer kürkçü dükkânıdır*» atasözünden, «*en sonunda dönülecek yer*» anlamında kullanılır. [*Ing.* Furrier's shop].

kürkçü başı, b. i. *teşk. tar.* Padişahın kürklerini muhafaza etmekle görevli kimse. [*ing.* Servant in charge of the Sultan's fur coats].

kürkçülük,-ğü, i. § ❶ Kürk alıp satma işi. [*Ing.* Fur trade, furriery; *Fr.* Pelleterie]; § ❷ Kürkten manto gibi şeyler dikme sanatı. [*Ing.* Fur-making; *Fr.* Pelleterie].

kürk güvesi, b. i. *zool.* ◘ güve.

kürklü, s. § ❶ Kürkü olan, kürk giymiş; *Kürklü kadın.* [*Ing.* Wearing a fur coat]; § ❷ Kürkle süslenmiş: *Kürklü manto.* [*Fr.* Garni de fourrure, qui porte une pelisse]; § ❸ *kıyf.* Kürklü hayvan derilerinden, özellikle tavşan kürkünden yapılan bir çeşit kürklü keçe şapka.

~ eldiven, ◘ Eldiven.

kürkümin, i. *Fr. curcumine kim.* (a) Formülü $C_{14}H_{14}O_4$ olan boyarmadde; zerdeçal bitkisinin köklerinden çıkarılır. *(178° C'ta eriyen, mavi parıltılı portakal renginde prizmalar meydana getirir;* (b) Stilben serisinden, azoksik boyarmadde. [*Ing.* Curcumine].

kürnemek, nsz. f. *h.d.* Birbirine sokulup toplanmak.

kürrâse, i. *Osm.* < *Ar. kürrâse esk.* Elyazması kitabın sekiz sayfalık forması. [*Ing.* Section of eight pages in a hand-written book].

kürre, i. *Osm.* < *Fars. ebk.* § ❶ Tay; § ❷ Sıpa.

kürsü, i. *Osm.* < *Ar. kürsî.* § ❶ Kalabalığa karşı söz söyleyenlerin üzerine çıktıkları yüksekçe yer: *Ders kürsüsü, Meclis kürsüsü.* [*ing.* Platform, dais, raised floor; *Fr.* Chaire]; § ❷ *mec.* Bir fakültede araştırma ve öğretim birimi, profesörlük: *Fakültede kürsüsü olanlar. İnkılâp tarihi kürsüsü.* [*Ing.* Professorship, chair; *Fr.* Chaire, poste de professeur]; § ❸ Müslümanlık geleneğinde arş'da yani dokuzuncu kat gökte olduğu var sayılan ilâhî tahtın altındaki gökyüzü tabakası; § ❹ *(Eskiden)* Başkent, devlet merkezi, payitaht. [*Ing.* Capital; *Fr.* Capitale]; § ❺ Ayaklık, kaide: *Direk kürsüsü.* [*Ing.* Pedestal base; *Fr.* Socle]; § ❻ Taht. [*Ing.* Throne; *Fr.* Trône]; § ❼ *h.d.* Sandalye. [*ing.* Seat, chair; *Fr.* Chaise, fauteuil]. § ❽ *esk.* Görev, makam; § ❾ *din.* (a) Cami ve mescitlerde vaizlerin vaız verdiği yer. *(Kürsüye birkaç basamaklı merdivenle çıkılır. Sabit veya seyyardır. Ağaç oymalarla süslenmiş taht biçiminde olanları, mermerden yapılanları vardır. Bazıları da sedef kakmalarla süslenmiştir. Üzerine bir minder serilir, ön tarafına kitap okumak için rahle konur.* [*Ing.* Pulpit; *Fr.* Chaire]; (b) En yüksek gök tabakasının *(Tanrı'nın katı)* altında bir düzlükte olan ve alın yazısının yazıldığına inanılan defterin bulunduğu yer; (c) Tanrı'nın gücü, kudreti; (d) Bir piskoposun kilisesinde oturduğu sandalye. [*Fr.* Chaire, siège d'un évêque dans son église]; (e) Kiliselerde, tapınaklarda v.b. vaız verilen tribün: *Kürsüye çıkmak.* [*Ing.* Pulpit; *Fr.* Chaire]; § ❿ *eğt.* Medreselerde müderrislerin otararak ders verdiği yer; § ⓫ *müz.* Eski Arap musikisinde, bugünkü peşrev yerine, fasıl başında çalınan saz eseri; § ⓬ *tar.* Padişahların üzerine basarak ata bindikleri kırmızı kadife ve çuha ile kaplı iskemle; § ⓭ *teşk. tar.* Padişah tuğralarının dört bölümünden birincisi; padişahın ve babasının adlarının yazılı olduğu bölüm. ◘ *ŞEKİL: 411.*— **OKUL;** ◘ *ŞEKİL: 588.*— **ÜNİVERSİTE;** ◉ **baca ~ sü,** *inş.* ◘ Baca; ◉ **kilise ~ sü,** Kiliselerde vaız verecek papazın durmasına mahsus balkon gibi yapılmış yüksek yer. [*ing.* Pulpit; *Fr.* Chaire].

~ ayağı karası, Kürsü taşının zemine oturan alt kısmı. [*Ing.* Base, pedestal; *Fr.* Socle].

~ hocası, Camilerde kürsüden vaz'eden hoca. [*Ing.* Preacher in the mosque].

~ şeyhleri, *eğt. esk.* İstanbul'da cuma namazlarından sonra belirli camilerde vaız verenler. [*Ing.* Preacher in the mosque].

☆ *Eşanl.* cuma vaizleri.

~ taşı, *mim.* Duvarın köşesine, bir heykel veya büstün altına konulan büyükçe taş. [*Ing.* Pedestal stone; *Fr.* Piédestal].

kürsücü, i. Eskiden dört ayaklı tahta iskemle ve küçük sofra iskemleleri yapan marangozlara verilen ad.

kürsüdar /kürsüdâr/, i. *Osm.* < *Ar. kürsî* + *Fars. -dâr,* tutan. Kırmızı kadife ve kırmızı çuha kaplı kürsü hümayuna bakan görevli. *(Padişahlar atla bir yere gidecekleri zaman kürsü bu görevlilerce getirilir ve hükümdar bunun üzerine çıkarak ata binerdi. Terfi eden kürsüdar, rahdıvanı sanî olurdu).*

kürsülü, s. § ❶ Bir temele veya tabana dayalı. [*Ing.* Standing on a base or pedestal]; § ❷ Üniversitede kürsüsü olan *(öğrenim üyesi).* [*Ing.* Having a chair in the university].

Kürt, öz. i. Çoğu dillerini değiştirmiş Türklerden ibaret olup bozuk bir farsça ko-

nuşan ve Türkiye, Irak ve İran'da yaşayan bir topluluk adı ve bu topluluktan olan kimse. [*Ing.* Kurd, Kurdish; *Fr.* Kurde].

kürtaj, i. *Fr. curetage. cerr.* (a) Doğal *(dölyatağı)* veya patolojik *(kemik apsesi)* boşluklar içinde bulunan yabancı cisim veya hasta organları özel bir âletle çıkarıp almak işlemi; (b) Dölyatağının içini kazıyıp dölütü alma işi. [*Ing.* Curetting, curettage].
~ **kaşığı**, *cerr.* ◘ Kaşık.
~ **olmak (yaptırmak)**, *cerr.* Çocuk aldırmak. [*Ing.* To undergo a curettage].
~ **yapmak**, *cerr.* Çocuk almak; hasta dokuyu kazıyarak almak. [*Ing.* To curette; *Fr.* Opérer le curettage de l'utérus].

Kürtçe, öz. i. *dilb.* Hint-Avrupa dil öbeğinden dil. *(Kürtçe, bugün dağınık olarak Türkiye, İran, Irak, Suriye ve S.S.C.B. de yaşayan kürtlerin dilidir; Kürtlerin belirli bir alfabesi yoktur; başka dillerin alfabelerinden yararlanmışlardır. Irak, İran ve Suriye'de yaşayanlar arap alfabesini, S.S.C.B.'de yaşayanlar Rus alfabesini, Türkiye'de yaşayanlar da türk alfabesini kullanırlar. Türkiye'deki Kürtler h ve g sesi için x; k sesi için q; ve sesi için w; e'yi biraz uzatmak için ê harflerini kullanırlar. Kürtçenin birbirinden oldukça farklı üç lehçesi vardır: Kurmancî, Kelhurî ve Goran, 1897'de Petersburg Akademisi tarafından yayımlanan Kürtçe-Rusça-Almanca lûgatte, Türkçe, Farsça, Arapça, Çerkezce, Gürcüce, Keldanîce v.b. bazı dillerden alınmış 8.307 kelime vardır).* [*Ing.* Kurdish; *Fr.* Kurde].

Kürtler, ç. öz. i. *etn.* Ön Asya'da yaşayan türk asıllı kavim. *(Kürtlerin menşei hakkında, daha çok arap ve İran kaynaklarına dayanan efsanevî görüşler vardır. Konu ile ilgili olarak dört tez ileri sürülmüştür:* 1. *Kardu, Haldi ve Gürcülerle ırkî ilişkisi bulunan yerli bir ırk teşkil ettikleri;* 2. *Iranî asıldan geldikleri;* 3. *Arap köküne dayandıkları;* 4. *Orta Asya'dan göçmüş bir boy oldukları. Arap tarihçisi Mes'udî, Kürtlerin zalim Dahhak'ın (Zahhak) elinden kurtulmuş Iranlılar olduğunu yazar. Şerefname'ye (1957) göre Kürtler, cen soyundandır. Eserin yazarı Bitlisli Şeref Hanın, Kürtlerin anayurdu olan Doğu Türkistan'ı Çin sınırına yakınlığı sebebiyle Çin ülkesi olarak kabul ettiği anlaşılmaktadır).* [*Ing.* Kurds; *Fr.* Kurdes].

kürtün, i. *h.d.* § ● Yük hayvanlarına vurulan iri ve hantal semer. [*Ing.* Large and clumsy packsaddle; *Fr.* Sorte de grand bât]; § ● Rüzgârın sürüp topladığı kar yığını. *(Bazen birkaç metre kalınlığa kadar ulaşan kürtünler yavaş yavaş erir; soğuk bölgelerde, yaz başlarında erimeden kalan kürtünlere rastlandır. Kürtün, kar sıyırması olayında çok önemli rol oynar).*

kürümek (-i), *f. esk. T. kürimek. (Toprak, kar, v.b. hk)* Kürekle kazıyıp atmak. [*Ing.* To shovel up, to clear away *(with a shovel)*; *Fr.* Pelleter].

kürür /kürür/, i. *Osm.* < *Ar. esk.* § ● Bir şeyin belirli zamanlarda tekrarı. [*Ing.* Times of repetition]; § ● Üst üste iki kat kıvrılma. [*Ing.* Folds as doubled over and over].

kürvimetre, i. *mat.* Eğrilerin uzunluklarının ölçülmesinde kullanılan bir âlet. [*Ing.* Opisometer, map-measurer; *Fr.* Curvimètre].

küs, s. *(Çocuk dilinde)* Küsmüş: *Ben seninle küsüm, ne atışıyorsun?.* [*Ing.* Offended, sulky; *Fr.* Fâché *(dans la langage enfantin)*].

küseğen, s. < *küsmek. h.d.* § ● Çabuk küsen alıngan. [*Ing.* Easily offended, moody, touchy, susceptible; *Fr.* Susceptible]; § ● i. ◘ Küstümotu.

küskü, i. § ❷ Taşa veya duvara delik açmak için kullanılan uzun, ağır ve bir ucu sivri demir çubuk. [*Ing.* Pointed crowbar; *Fr.* Tison, barre de fer à bout pointu qu'on emploie dans les carrières]; § ● Ateşi karıştırmak için kullanılan demir. [*Ing.* Firedog; *Fr.* Chenet, chevrette]; § ● Yarısı yanmış odun parçası. [*Ing.* Half-burned piece of wood]; ◉ **ocak** ~ **sü**, Ocakta odunları dayamaya yarayan kısa ayaklı demir çubuklara denir.

küskün, s. ve i. < *küsmek.* § ● Küsmüş olan, darılmış, gücenik. [*Osm.* Muğber; *Ing.* Offended; *Fr.* Fâché,-ée]. ☆ *Eşanl.* dargın; § ❷ i. ◘ Küstümotu; § ● *esk.* Bir düşkünlüğe, talihsizliğe uğramış, gözden düşmüş, gadre uğramış; § ● Gelişmeyip küçük kalmış: *Küskün ağaç.*

küskünlük,-ğü, i. Küskün olma hali: *Aralarındaki küskünlüğü kaldırmalı.* [*Ing.* Vexation, a being sulky; *Fr.* Fâcherie, brouille, brouillerie].

küs küs, z. *(kişiler hk.)* Bozulmuş ve büzülmüş bir halde; dargın olarak, sessizce: *Küs küs gidip bir köşeye oturdu.* [*Ing.* Dejectedly in a forlorn manner; *Fr.* Lourdement].

küsküt,-tü, i. *Fr. cuscute* < *Ar. bot.* İkiçenekliler *(Dicotyledoneae)* sınıfının, Küskütgiller *(Cuscutaceae)* familyasından, saçı andıran sarılgan saplarıyle bitkilere dolanarak onları emip zayıflatan eflatûn rengi çiçekli otsu, asalak bir bitki cinsi. Asmalara, başka ağaçlara ve yulaf, yonca, tırtıl v.b. bir çok bitkilere dadanır. Küsküt istilâsına uğramış bir tarlayı ondan kurtarmak çok güçtür. Türkiye'de *C. europaea* ve *C. monogygna* türleri vardır. [*Lat. Cuscuta; Ing.* Dodder; *Fr.* Cuscute]. ☆ *Eşanl.* cin saçı, bağbozan.
~ **kalburu**, *trm.* Yem bitkisi tohumlarından küsküt tohumlarını ayırmak için kullanılan bir çeşit kalbur.

küskütgiller, ç. b. i. *bot.* İkiçenekliler *(Dicotyledoneae)* sınıfının, *Tubiflorae* takımından, sıcak ve ılıman bölgelerde, yeşil bitkiler üzerinde asalak olarak yaşayan, klorofilsiz bitkileri kapsayan bir familya. Çiçekleri küçük ve çan biçimindedir. Yumurtalık üst durumludur. 1 cins *(küskü t)* ve 150'ye yakın türü vardır. Türkiye'de yaklaşık olarak 10 türü yetişmektedir. [*Lat. ve Ing. Cuscutaceae; Fr.* Cuscutacées].

küskütlü, s. *bot.* Küskütle kaplı olan. [*Ing.* Doddered; *Fr.* Cuscuté,-ée].

küskütük/küs-kütük/ s. ve z. § ● Kütük gibi kımıldamaz. [*Ing.* Stiff and paralyzed like a log or block; *Fr.* Tout à fait brulé *(ot saoul)*, comme un tronc]; § ● *mec.* Pek sarhoş: *Meyhanede sızmış, küskütük getirdiler.* [*Ing.* Helplessly drunk; *Fr.* Ivre-mort].

küsmek (-e), *f. esk. T.* § ❷ İncinerek, gücenerek yüz çevirmek: *Tavşan dağa küsmüş dağın haberi olmamış.* [*Osm.* Muğber olmak; *Ing.* To be vexed; *Fr.* Se fâcher]. ☆ *Eşanl.* darılmak; § ● nsz. Görevini yapamayacak hale gelmek; canlılığını kaybetmek: *Hamur, yolunda yuğrulmazsa, küser. Yemek zamanı geçerse, mide küser.* [*Ing.* To sulk; *Fr.* être arriéré]; § ● *(Bitkiler hk.)* Gelişip büyüyememek: *Ağaç yerini sevmedi, küstü).*

küspe, i. *Osm.* < *Fars. küsbe.* Yağı veya suyu *(özü)* çıkarılmış her türlü bitki maddelerinin kuru kalıntısı olup hayvan yemi, yakacak veya gübre olarak kullanılır. [*Ing.* Oil cake, oil meal, residue of crushed seeds; *Fr.* Tourteau]; ◉ **pres** ~ i, Hidrolik preslerden plaklar halinde çıkan küspe; ◉ **şeker** ~ **si**, Şerbetlerin kireç suyu ile arınmasından sonra geri kalan tortu. *(Gübre olarak kullanılır).* [*Ing.* Scum; *Fr.* Tourteau de sucrerie, écume].
~ **kırıcı**, Hayvan yemi olarak kullanılacak sanayi küspelerini parçalayan kırma makinesi.

küstah, s. *Osm.* < *Fars. güstâh.* § ● Saygısızlığı veya lâubalîliğiyle karşısındakini kıran, utanmaz, edepsiz. [*Ing.* Insolent, impertinent, shameless; *Fr.* Hardi, insolent, -ente, impertinent,-ente, arrogant,-ante]; ❷ Hareket ve sözlerinde her türlü saygıyı bir kenara bırakan: *Bir kısmı mânasız gülüyor, Tevfiğe ikram etmeye çalışıyor, bir kısmı küstah ve şımarık;* § ● i. Küstah kimse; § ● tasav. Mevlevî tarikatında suçlu için kullanılır.

küstahâne /küstâhâne/, z. *esk.* Küstah kimseye yakışır şekilde, küstahçasına. [*Ing.* Insolently, bold; *Fr.* Qui se fait avec insolence et impertinence, insolemment].

küstahî /küstâhî/, i. *esk.* ◘ Küstahlık.

küstahlaşmak, nsz. *f.* Küstah hale gelmek, saygısız ve terbiyesiz olmak.

küstahlık,-ğı, i. Küstah olma hali, küstahça davranış, söz. [*Ing.* Insolence, effrontery; *Fr.* Hardiesse, insolence, impertinence].
~ **etmek**, Küstahça davranmak: *Çavuşlar «Size o kadar küstahlık edemeyiz» diye ağladılar ve birlikte yola revan oldular).* [*Ing.* To behave insolently; *Fr.* Ne pas manquer de toupet, avoir la toupet, dire, faire des impertinences].

küstelit,-ti, i. *Fr. kustelite. min.* Altınlı gümüş. [*Ing.* Kustelite].

küstere, küştere, küstüre, i. *Yun. ksystra,* kaşağı, rende. § ● *tekn.* Ağaçtan bir gövde üzerine yerleştirilmiş bir tığı ve bu tığı sıkıştıran bir kaması olan, özellikle lamba açmakta kullanılan, rendeye benzer marangoz takımı. [*Ing.* Carpenter's long plane, jackplane; *Fr.* Long rabot pour faire des filets]; § ❷ Değirmen taşı yapılan taş; § ● Bileği çarkı; ◉ **macun** ~ **si**, ◘ Macun: ◉ **kıyı** ~ **si**, Yan rendesi.
~ **taşı**, Buna köstere veya kösele taşı da denir. Bileği çarkları ve değirmen taşlarını yaptıkları bir çeşit sert taş.

küstüm,-otu,-nu, b. i. *bot.* İkiçenekliler *(Dicotyledoneae)* sınıfının, Baklagiller *(Leguminosae)* familyasının, *Mimosoideae (Mimosaceae)* altfamilyasından, anayurdu Brezilya olan, sapları ince ve tüylü, yaprak saplarının dibi dikenli, dokunulduğu zaman yaprakları pörsüyen bir yıllık otsu bir bitki. Çiçekleri sapsız ve başak şeklinde topludur; çoğu zaman kömeç halinde yaprakların koltuğundan çıkan pembe veya beyaz renkte olan bu çiçekler ipek ponponları andırır. Her birinin üzerinde dört yaprak bulunan yaprakları dokunur dokunmaz pörsüyerek sarkar. Meyvesi yassı badıç şeklindedir. [*Lat. Mimosa pudica; Ing.* Sensitive plant, humble plant; *Fr.* Sensitive, mimosa pudique].
☆ *Eşanl.* **mimoza**.

küstürmek (-i), i. Küsmesine yol açmak, darıltmak. [*Ing.* To hurd or offend, to make angry or sulky, to disgruntle, to let become stunted; *Fr.* Fâcher].

küstüvan, i. Eskiden canlılerde atlara giydirilen zırh. [*Fr.* Armure pour le cheval, harnois].
☆ *Eşanl.* **çokal**.

küsuf /küsûf/, i. *Osm.* < *Ar. esk. astr.* Gün tutulması. [*Ing.* Solar eclipse; *Fr.* éclipse solaire, de soleil].

küsur /küsûr/, i. *Osm.* < *Ar. kesr.* § ● Geriye kalan, artan kısım: *Paranın küsuru.* Metrenin küsuru. [*Ing.* Fraction; *Fr.* Fractions]; § ● Tamsayıdan sonra gelen kesirli sayı: *Bu işe yüz küsur lira harcadım.* [*Ing.* Odd; *Fr.* Quelques].

küsurat /küsûrât/, ç. i. *Osm.* < *Ar.* § ● **Kesr**'in veya **küsur**'un çoğulu; § ❷ *mat.* esk. Aritmetiğin kesirle ilgili bölümü. [*Ing.* Groups of fractions, fractions; *Fr.* Fractions].

küsü, i. < küsmek. *h.d.* Küskünlük, gücenîklik. [*Osm.* Iğbirâr; *Ing.* Sulkiness, feeling of offense, vexation, annoyance; *Fr.* Bouderie, brouillerie, brouille].

küsülü, s. *h.d.* § ● Biriyle arasında küskünlük bulunan: *Bu iki komşu küsülüdürler.* [*Osm.* Muğber; *Ing.* Sulky, offended, on bad terms; *Fr.* Fâché, boudeur]; § ● Dargın, suratı asık: *Bugün pek küsülü geldi.*

küş, s. *Osm.* < *Fars. küşten. öldürmek. esk.* § ● «*öldüren*» anlamıyle bileşik sıfat yapımında kullanılır. Ateş ve ışık ile kullanılınca «*söndüren*»: *Şem-küş;* tedavi eden, iyi eden: *Safra-küş;* § ● *mec.* Fırsat düşkünü, karşısındakini güçsüz bulup ezen. [*Ing.* That kills, that oppresses].

-küşa, güşa, s. *Osm.* < *Fars. güşâdan,* ve *güşüden,* açmak > *küşâ* veya *küşâ. esk.* «*Açan*» ve «*açıcı*» anlamlarıyle bile-

şık sıfatlar yapar: *Dehen-küşâ*, ağzını açan; *dil-küşû*, gönül açan; *kışver-küşû*, memleketini genişleten ülke fetheden v.b. [*Ing.* That opens, expands, unties, solves].

küşade, s. *Osm.* < *Fars.* § ● Açık; § ● Ferah, şen. [*Ing.* Opened, open, expanded, cheerful, *(face)*; *Fr.* Ouvert, découvert, libre, gai, conquis].

küşade, güşâde, s. *Osm.* < *Fars. güşâden*, açmak > *güşâde* veya *küşade*. *esk.* Açılmış, açık ferah: *Siz ey küşâde alınlar güzide vicdanlar;* ◉ ~ dest, *esk.* Eli açık. [*Ing.* Open handed]; ◉ ~ destan, *esk.* Eli açık olanlar; ◉ ~ desti, *esk.* El açıklığı; ◉ ~ dil, *esk.* Gönlü ferah, memnun. [*Ing.* Open-hearted, cheerful]; ◉ ~ dilli, *esk.* Gönül ferahlığı; ◉ ~ ebrû, *esk.* Güleryüzlü. [*Ing.* With a cheerful face]; ◉ ~ rû, *esk.* Güleç yüzlü. [*Ing.* Beaming, cheerful, happy faced]; ◉ ~ zebân, *esk.* Dili açık olarak kullanan, sözü fasih. [*Ing.* Eloquent].

küşadegî /küşadegî/, i. *Osm.* < *Ar. esk.* Açıklık, ferahlık, şenlik. [*Ing.* Openness, expansion].

küşat /küşât/, i. *Osm.* < *Fars. güşâden*, açmak > *küşâd*. § ● Açma, açılış. [*Ing.* An opening, inauguration; *Fr.* Action d'ouvrir, ou de découvrir, ouverture]; § ● Hoşluk, güzellik; § ● *okçuluk. esk.* Yayın çekilip atılması. *(Küşat, üç çeşittir: İhtilâs, yayın hızla çekilerek okun atılması; sakin, yayın yavaşça çekilerek okun sükûnetle ve düz olarak atılması; mefrûk, yayın yavaş çekilerek, okun küşât yerine yaklaştırıldıktan sonra hızla çekilerek atılması);* § ● *müz.* XX. yüzyıl başında başlangıç ara nağmeleri için kullanılan terim. *(Özellikle türk makamları ile bestelenmiş operet ve fantezi parçalarda, güfteye girilmeden önceki ara nağmeler için kullanıldı);* § ● oyun. esk. (a) Bir çeşit tavla oyunu; (b) Tavla ve satranç oyunlarında açış; ◉ hücre küşadı, *tasav.* ◘ Hücre; ◉ ~ resmi (resm-i küşâd), *esk.* Açış, açılış töreni. [*Ing.* Inauguration ceremonies, official opening or inauguration; *Fr.* Inauguration].

küşatname, güşadname /küşâtnâme, güşâdnâme/, b. i. *Osm.* < *Fars. küşâd.* veya *güşâd+nâme. esk.* Padişah fermanı; Boşanmanın belirtildiği belge.

küşayış, i. *Osm.* < *Fars.* Açıklık, ferahlık. [*Ing.* Cheerfulness, gaiety, being serenity, clearness; *Fr.* Action d'ouvrir ou de découvrir, ouverture].

küşende, s. *Osm.* < *Fars. esk.* Öldürücü, öldüren. [*Ing.* That kills, killer, fatal, mortal].

küşküye /küşküye/, i. *Osm.* < *Fars. müz.* Türk musikisinin eski ve bileşik makamlarından biri. *(Bugüne gelen örneği yoktur).*

küşne, i. *h.d. bot.* Kara burçak. [*Ing.* A kind of vetch; *Fr.* Jugeole].

küşte, s. *Osm.* < *Fars. küşten*, öldürmek. § ● *esk.* Öldürülmüş. [*Ing.* Killed, murdered]; § ● i. Öldürülmüş kimsenin vücudu, ceset. [*Ing.* Slain man corpse of one slain].

küştegân /küştegân/, ç. i. *esk.* Öldürülmüş olanlar; Cesetler. [*Ing.* The slain, corpses of the slain]; ◉ ~ ı zinde, *esk.* Şehitler. [*Ing.* The living slain, martyrs].

küştegî /küştegî/, i. *esk.* Adam öldürme, katillik. [*Ing.* Death, murder].

küştenî, s. *Osm.* < *Fars. küşten*, öldürmek. *esk.* Öldürülmeye müstahak, öldürülmeyi hak etmiş. [*Ing.* Fit or destined to be killed]

küştere, i. ◘ **Küstere**.

küşti, i. *Osm.* < *Fars. esk.* Güreşme. [*Ing.* Wrestling, fighting]

küşüm*, ◘ **Kuşku**.

küşümcülük,-ğü, i. ◘ **Kuşkuculuk**.

küşümlenmek, nsz. f. ◘ **Kuşkulanmak**.

küt[1]**,-tu**, s. *Osm.* < *Fars. künd.* § ● Kısa ve kalınca, sivri ve uzun olmayan: *Küt parmaklar. Küt iğne.* [*Ing.* Blunt, not pointed; *Fr.* Non pointu, non aigu]; § ● Keskin olmayan, kör: *Küt bıçak;* § ● *esk.* Felce uğramış, kötürüm; ◉ **donuk ~ çakıl**, *jeom.* Rüzgâr etkisiyle aşındırılan ve taşınan kaya parçası; ◉ **parlak ~ çakıl**, *jeom.* Rüzgâr etkisiyle aşındırılan ve taşınan kaya parçası.

~ bucak (köşe), *mat. esk.* Geniş açı. [*Ing.* Obtuse angle].

~ harf, *math.* Gözü büyük kuyruğu çok kısa olan harfler.

~ yaprak, *bot.* ◘ **Yaprak**.

küt[2], i. *yans.* Tahta gibi katı şeylere vurulduğu zaman çıkan sesi anlatır: *Küt diye vurdu. Birden küt diye bir ses işittik.* [*Ing.* Imitates the noise of knocking on a door or of the heart beating etc.; *Fr.* Imite un bruit sourd semblable à celui qu'on produit en frappant sur le dos de qn].

küt.ağızlı, b. i. *zool.* Kuyruklular *(Urodela)* takımının, Küt-ağızlıgiller *(Ambystomidae)* familyasından bir sürüngen türü. Lârvasına aksolotl denir. Meksika ve Kuzey Amerika dağ göllerinde yaşar. [*Lat. Ambystoma tigrinum; Ing.* Tiger salamander; *Fr.* Amblystome].

küt.ağızlıgiller, ç. b. i. *zool.* Omurgalı hayvanlardan Amfibyumlar *(Amphibia)* sınıfının Kuyruklular *(Urodela)* takımına giren bir familyası. Amerika'da sularda yaşarlar. Küt ağızlı *(Ambystoma tigrinum)* iyi bilinen türüdür. Aksolotl ünlü lârvasıdır. [*Lat.* ve *Ing. Ambystomidae; Fr.* Amblystomidés].

Kütahya, öz. i. İç Batı Anadolu'da bir il ve merkezi olan şehir.

kütikula, i. § ● *bot.* Yaprakların her iki yüzünde bulunan ve suyu sızdırmadığı için bunların kurumasına engel olan ince zar; § ● *zool.* Bir böceğin, hipodermal hücreler tarafından salgılanan kitin maddesiyle meydana gelen dış örtüsü. [*Ing.* Cuticula; *Fr.* Cuticule].

☆ *Eşanl.* **dericik**.

kütikül, i. *Fr. cuticule.* ◘ Kütikula.

kütin, i. *Fr. cutine* < *Lat. cutis*, deri *bot.* Bitkilerin yüzeyindeki sellülozun değişikliğe uğramasıyle oluşan kimyasal madde. Bitkilerin dışını saran hücrelerin zarındaki sellüloz, genellikle oksijeni çok az olan bir maddeye dönüşür. Bileşimi yaklaşık olarak *($C_4H_{10}O$)* formülüne uygun bu maddeye *kütin, kütoz* veya *mantarözü* denir; bu madde mantar tabakası oluşuncaya kadar bitkiyi korumaya yarar. [*Ing.* Cutine].

kütinleşme, i. *bot.* Hücre çeperinin selüloz miselleri arasına kütin girmesi. [*Ing.* Cutinization; *Fr.* Cutinisation].

kütis, i. *tıp.* Deri. [*Ing.* Skin; *Fr.* Peau].

küt.kuyruklugiller, ç. b. i. *paraz.* Omurgalıların bağırsak asalağı olarak yaşayan, küt kuyruklu ve çoğunlukla ince yapılı lifsikurtlar familyası. [*Lat.* ve *Ing.* Spiruridae; *Fr.* Spiruridés].

küt küt, z. *yans.* Üst üste birkaç defa küt diye ses çıkararak: *Küt küt kapı vuruldu.*

kütle, i. *Osm.* < *Ar.* § ● Büyük parça, küme, yığın. [*Ing.* Heap, block, mass; *Fr.* Masse, bloc, masse]; § ● *astr., kim. biy.* ve *fiz.* Bir cisim üzerine uygulanan kuvvet ile o cisimde bu yüzden meydana çıkan ivme arasındaki oran. Bu oranın, yani kütlenin azlığı veya çokluğu her cismin ağırlığına bağlıdır. [*Ing.* Mass; *Fr.* Masse]; ☆ *Eşanl.* **yığın**; § ● İnsan topluluğu, kalabalık; § ● *ecz.* Son şeklini alması için sadece bölünme işlemi kalmış olan geçici ilâç şekli: *Yakı kütlesi, Hap kütlesi v.b.* [*Ing.* Mass; *Fr.* Masse]; § ● *elek.* Bir elektrik tesisatında toprağa bağlanmış maden parçaların veya iletkenlerin hepsi. [*Ing.* Earth; *Fr.* Masse]; § ● *jeom.* Genellikle bir dağ niteliği gösteren yükseklikler bütünü: *Mont-Blanc kütlesi.* [*Fr.* Massif]; § ● *nükl.* Arka arkaya parçalanma ile bütün diğer elemanları meydana getiren radyoaktif cümlesinin esas elemanı; § ● *res.* (a) Gerek renk birliğiyle, gerekse çizgilerin kümelenmesiyle bir bütün meydana getiren birçok kısmın yan yana gelmesi: *Gölge kütlesi. Işık kütlesi.* [*Ing.* Mass; *Fr.* Masse]; (b) Kütleyle kaynaşma, bir süsün zeminle uyuşması, bir bütün meydana getirmesi. [*Ing.* Mass; *Fr.* Masse]; § ● *topogr.* Bir veya birkaç mal sahibine ait parsellerin tümü. [*Ing.* Mass; *Fr.* Masse]; § ● *jeol.* Bir dağoluş dizgesinin içinde sertleşmiş, oldukça dengeli, kıvrılma devimlerine dirençli bir yer biçimi. [*Ing.* Block; *Fr.* Massif]; ◉ *aktif ~, kim.* Kütle Tesiri Kanununda, söz konusu olan maddenin moleküler konsantrasyonu anlamında kullanılan bir terim. [*Ing.* Active mass; *Fr.* Masse active]; ◉ **akustik ~, *fiz.*** 27 x frekans ile çarpıldığı zaman ortamın kinetik enerjisi ile ilgili akustik reaktansı veren miktar. [*Ing.* Acoustic mass; *Fr.* Masse acoustique]; ◉ **ana ~, *istat.*** ve *psik.* Sonsuz sayıda ölçünün yapılması halinde sağlanabilecek mümkün ölçüler topluluğu ile ilgili kuramsal kavram. *(Bir ana kütle, teorik olarak sonsuz sayıda elemanı olan bir cümledir. Ana kütleyi temsil eden bir örnekten alınan sonuçlar ana kütle için geçerli sayılabilir);* ◉ **atom ~sı, *fiz.*** ◘ **Atom**; ◉ **atomik ~, *fiz.*** ◘ **Atomik**; ◉ **aykırı hava ~sı, *meteor.*** ◘ **Aykırı**; ◉ **buz ~sı, *den.*** ◘ **Buz**; ◉ **canlı ~, *biy.*** Yüzey veya hacim birimine göre belli bir biyotopun canlı madde, kütlesi *(Canlı kütlelerin miktarı, bunların bir yılda soğurduğu enerji miktarından çok, yaşama sürelerine bağlıdır. Meselâ denizlerde ve ya göllerde bulunan zooplanton'un /tüketici/ ağırlığı fitoplantondan /üretici/ daha fazladır; çünkü buralarda yaşayan plankton hayvanlarının ömrü susunlarınınkine göre daha uzundur);* ◉ **çökmüş ~, coğr.** ◘ **Çökmek**; ◉ **denge ~leri, *hava.*** ◘ **Denge**; ◉ **elektrik ~sı, *elek.*** ◘ **Elektrik**; ◉ **hava ~sı, *meteor.*** ◘ **Hava**; ◉ ◉ **karşı döngü ~sı, *klimatoloji.*** Yüksek basınç altındaki atmosfer kütlesi; ◉ **kritik ~, §** ● *ikt.* Bir işletmenin piyasada varlığını sürdürmesini sağlayan asgarî üretim. [*Ing.* Critical mass; *Fr.* Masse critique]; § ● *nükl.* ◘ **Kritik**; ◉ **magnetik ~, *elek.*** ◘ **Magnetizma**; ◉ **~ büyümesi, *astr.*** Bir yıldızın çevresindeki yıldızlararası maddeye uyguladığı çekim kuvvetinin etkisiyle yıldızın kütlesinde meydana gelen büyüme.

~ çekimi kanunu, *fiz.* ◘ **Çekim**.

~ enerji eşdeğerliği, *tekn.* Einstein'in izafiyet kuramından çıkan ve $E\text{-}m\ c^4$ formülü ile ifade olunan madde ile enerjinin birbirine çevrilmesi prensibi. [*Ing.* Mass-energy equivalence; *Fr.* Equivalence de l'énérgie et de la masse].

~ etkisi kanunu, *kim.* ◘ **Etki**.

~ (topak) glikoz, *kim.* ◘ **Glikoz**.

~ hareketi, *jeom.* Göçüntü toprak kaymaları, solifluksiyonda görüldüğü gibi bir yamaçtaki parçacıkların aynı anda yer değiştirmesi. *(Bununla birlikte meselâ soliflüksiyonda kaçınılmaz olan parçacıklar arasındaki hız farkı kütle hareketinde de vardır).* [*Ing.* Mass movement; *Fr.* Mouvement de masse].

~ kaybı, *nükl.* ◘ **Kayıp**.

~ numarası, *tekn.* Bir atom çekirdeğindeki proton ve nötronların toplam sayısı. [*Ing.* Mass number; *Fr.* Nombre de masse].

~ oranı, *hava.* Füzelerde, hareket anındaki ağırlığın varış anındaki kütleye oranı: *Birbiri içine geçen füzeler kütle oranını küçültür.* [*Ing.* Mass proportion; *Fr.* Rapport de masse].

~ planı, § ● *mim.* Kütlelerini kavrayabilmek için binaların havadan görünüşünü gösteren plan. *(Durum planları mimar ve şehirciler tarafından yapıların toplu halde yarattıkları plastik etkiyi incelemek için kullanılır).* [*Ing.* Mass plan; *Fr.* Plan de masse, plan-masse]. ☆ *Eşanl.* **durum planı**; § ● *topogr.* Arazinin parsel ayrımı yapılmadan önceki görüntüsü. [*Ing.* Mass plan; *Fr.* Plan de masse].

kütlemek, nsz. f. *yans.* Vurulma veya zorlama sonucu küt diye ses çıkarmak. [*Ing.* To thud, to knock; *Fr.* Frapper, heurter].

kütleşmek, nsz. f. Küt olmak, keskinliğini veya sivriliğini kaybetmek, küt hale gel-

mek. [*Ing.* To become blunt; *Fr.* Devenir moins pointu *(crayon etc.)*].

kütleşmiş, s. ve i. *kim.* Kesici özelliğini ortadan kaldırmak için ucu alevle yumuşatılarak keskinliği giderilmiş (cam tüp).

kütletmek (-i), f. Küt diye ses çıkaracak biçimde vurmak veya zorlamak. [*Ing.* To hit or knock with a great thud; *Fr.* Causer un bruit sourd].

kütlü, i. *trm.* Çekirdekli pamuk. [*Ing.* With seed in it *(cotton)*].

kütlük,-ğü, i. Küt olma hali.
~ **indisi**, *jeom.* Bir çakılın yuvarlaklık derecesi. *(Çakıl, küreye ne kadar yakın olursa aşınma derecesini belirten kütlük indisi de o kadar yüksek olur).*

kütmen, i. Oturacak küçük ve bodur iskemle. [*Ing.* Stool; *Fr.* Escabeau].

küttab /küttāb/, ç. i. *Osm.* < *Ar. kâtib, esk.* § ● Kâtipler, yazmanlar; § ● *teşk. tar.* Osmanlılarda dışişlerinde çalışan üst kademedeki kâtiplere verilen ad. [*Ing.* Writers, clerks; *Fr.* Secrétaires]. ◉ ~ **i divanı**, *teşk. tar.* Divanı Hümayun'da yazı işleri ile uğraşanlar, yazmanlar; ◉ **reisül** ~, *teşk. tar.* «*Divanı Hümayun başkâtibi*» anlamında Tanzimat'a kadar hariciye vekiline verilen ad. ◘ **Reisülküttâb**.

küttedek /küt:tedek/, z. *yans.* Birdenbire ve küt diye ses çıkararak. [*Ing.* With a bang].

kütüb, ç. i *Osm.* < *Ar. esk.* **kitâb**'ın çoğulu.

kütük,-ğü, i. § ● Bir ağacın kökünden ana dallarına kadar uzanan gövdesi: *Ağaçlar budandıktan sonra yalnız kütükleri kaldı.* [*Osm.* Cezi; *Lat. Truncus; Ing.* Log, tree stump, baulk; *Fr.* Tronc]. ☆ *Eşanl.* tomruk; § ● *trm.* Bağ ağacı; bağ kütüğü: *On bin kütüklük bir bağ.* [*Ing.* Stock; *Fr.* Cep]; ☆ *Eşanl.* omca; ◘ *ŞEKİL: 416* — **ORMANCILIK** I.; § ● Fırınların ateş konulan yeri. [*Ing.* Fireplace, hearth; *Fr.* Âtre]; § ● Kesimden sonra ağaç gövdesinin toprakta kalan kısmı; § ● Resmî kayıt defteri, ana defter: *Kütükten seceresini çıkarmaya uğraşıyor.* [*Ing.* Ledger, register; *Fr.* Registre]; ● *tekn.* Demircilerin örslerini bağladıkları ağaç gövdesi veya ağaç uru; § ● *esk.* Hartuç, hartuç **kesesi**. [*Ing.* Cartridge pouch]; ◉ **kütüğe geçirme**, *esk.* Gerek askerlik yükümlülüğüne bağlı kişileri, gerek silâhlı kuvvetlerde kullanılan her çeşit hayvan, taşıt veya teçhizatı künye veya sicil defterine geçirme; ◉ ~ **e geçirme**, *sosy.* Kanunları ve tüzükleri bir kütük *(mecelle)* haline getirerek sistemleştirme. [*Ing.* ve *Fr.* Codification]; ◉ **ağaç kütüğü**, Ağaçlar kesildiği vakit topraktan dışarı kalan ve kalın kısım. Kesilmiş ve kereste yapılmaya mahsus olan küçükten ayırmak için böyle kökü toprak içindeki kütüklere ağaç kütüğü denir. [*Fr.* Tronc d'arbre]; ◉ **asma kütüğü**, *trm.* ◘ **Asma**²; ◉ **bağ kütüğü**, *trm.* ◘ **Asma kütüğü**; ◉ **cehennem kütüğü**, *dey.* ◘ **Cehennem**; ◉ **dağlık** ~, *coğr.* ◘ **Dağlık**; ◉ **et kütüğü**, *kasaplık.* Eti satır parçalamaya yarayan, genellikle üç ayak üzerine oturtulmuş kısa ve kalın odun parçası; ◉ **evrak kütüğü**, *tic.* Esham ve tahvilât hesaplarının kaydedildiği defter; ◉ **inebolu kütüğü**, *den.* Karadeniz'de kereste taşımakta kullanılan bir mavna tipi; ◉ **iş kütüğü**, Eskiden ayakkabı yapıcısı gibi bazı zanaatçıların tezgâh olarak kullandıkları, yontulmuş ağaç kütük; ◉ **kanun kütüğü**, *sosy.* ve *huk.* ◘ **Kanun**; ◉ **nüfus kütüğü**, *huk.* ◘ **Nüfus**; ◉ **sal önünden** ~ **kapmak**, *dey.* Güçlükle ele geçirilen şeyler için kullanılır; ◉ **tapu kütüğü**, *huk.* ◘ **Tapu**.
~ **daldırma**, *bağc.* ve *bahç.* ◘ **Daldırma**.
~ **defteri**, *esk.* Askerlik çağına girmiş olan erkek vatandaşların çağ dışı oluncaya kadar askerlikle ilgili her türlü işlemlerinin yazıldığı büyük defter. *(Kütük defterleri, genellikle askerlik şubelerinde bulunur; ödevli kişinin künyesi ile birlikte askere girişten itibaren yoklama, muayene, birliğe katılma, izin, hava değişimi, terhisiyle ilgili olan ve yedekte geçen çeşitli işlemler askerlik şubesinin yetkili elemanları tarafından sürekli olarak kütüğe kaydedilir).*
~ **dil**, *vet.* ◘ **Dil**.
~ **gibi**, *dey.* § ● Çok ağır. [*Ing.* Stiff as a log, swollen]; § ● Çok sarhoş. [*Ing.* Dead drunk; *Fr.* Ivremort]; § ● Çok şişmiş.
~ **gibi olmak**, *dey.* Çok şişmek: *Zavallının bacakları kütük gibi olmuş.*

kütükleşmek, f. Kütük gibi sert ve hissiz hale gelmek.

kütüklük,-ğü, i. § ● *ask.* İçine tüfek mermisi koymaya yarayan, palaskaya bağlı kösele çanta. [*Ing.* Belt with cartridge pouches attached; *Fr.* Cartouchière, giberne]; § ● *avc.* Silindir biçiminde yuvaları bulunan ve içine avcının fişeklerini koyduğu bir çeşit bel kemeri.

kütüphane /kütüphâne/, b. i. *Osm.* < *Ar. kütüb* + *Fars.hâne.* § ● Devlet tarafından veya özel olarak, kitap ve benzeri gereçlerin toplandığı, saklandığı ve özellikle yararlanmaya sunulduğu veya ödünç verildiği yer. [*Ing.* Library; *Fr.* Bibliothèque]; § ● Kitap satılan dükkân kitabevi. [*Ing.* Book store, book shop; *Fr.* Librairie]; § ● Kitap odası; § ● Kitap dolabı. [*Ing.* Book shelf, book case; *Fr.* Bibliothèque]; § ● Belli bir düzene göre sınıflandırılmış kitaplardan meydana gelen bütün: *On bin ciltlik bir kütüphane.* [*Ing.* Bibliothèque]; § ● *küt.* Belirli bir çevrenin veya herkesin faydalanması için belli bir amaca göre planlı şekilde kitap, dergi gibi her çeşit basılı malzeme toplayan ve bunları elverişli bir organizasyonla okuyuculara sunan kuruluş; ◉ ~ **ler arası işbirliği**, Kütüphane hizmetlerinin daha rasyonel olarak planlı ve bilgili bir şekilde okuyucuya sunulabilmesi amacıyla bir program dahilinde kütüphanelerin çalışması. Bu işbirliği: (a) İdarî hizmetlerde işbirliği; (b) Teknik hizmetlerde işbirliği; (c) Okuyucu hizmetlerinde işbirliği; ◉ ~ **ler basımı**, *matb.* Kütüphanelere dağıtılmak üzere yapılan baskıdır. [*Ing.* Library edition; *Fr.* Edition pour les bibliothèques]; ◉ **ayaklı** ~, ◘ **Ayaklı**; ◉ **çocuk** ~ **si**, ◘ **Çocuk**; ◉ **fakülte** ~ **si**, *eğt.* ◘ **Fakülte**; ◉ **gezici** ~, *eğt.* ◘ **Gezici**; ◉ **halk** ~ **si**, *eğt.* ◘ **Halk**²; ◉ **hastahane** ~ **si**, ◘ **Hastahane**; ◉ **ihtisas** ~ **si**, Belli bir konuda araştırma yapacak olanların bu araştırmalarını mümkün kılmak amacıyla, belli bir konudaki kitap, dergi ve diğer araştırma araçlarının toplandığı ve belli bir düzene göre tertiplendiği bilim kütüphanelerine verilen ad. ~ **faresi**, *dey.* Ömrünü kitap okumak, kütüphanelerde araştırma yapmakla geçiren kimse.
~ **kolu**, Okullarda kurulan eğitsel kollardan biri. Kütüphane kolu öğrenciye kütüphane faaliyetleri hakkında bilgi verme işini üzerine alır. Okul ve kütüphane idaresinin denetimi altında öğrenci faaliyetlerinden birini teşkil eder.
~ **komisyonu**, Okul kütüphanesinin okulun eğitim programına göre çalışmasında ve kütüphanenin genel düzeni hakkında kütüphaneciye yardımcı olmak amacı ile okul öğretmenlerinin kurulu tarafından seçilmiş iki öğretmen ile okuldaki kütüphane kollarının seçeceği iki öğrenciden meydana gelen komisyon. Okul müdürü ve kütüphaneci kurulun doğal üyesidir.
~ **yönetmeliği**, Bir kütüphanenin çalışma şekli ve şartlarını, ondan kimlerin nasıl faydalanacağını madde madde gösteren yazılı belge.

kütüphaneci, i. § ● Bir kütüphanede kitapların muhafazası ve ödünç olarak verilmesiyle görevlendirilmiş memur. Kitaplık memuru: *Kitabı kütüphaneciden isteyin.* [*Ing.* Librarian; *Fr.* Bibliothécaire]; § ● Kütüphanecilik öğrenimi yapmış kimse; § ● Çevresinin kültür kalkınmasında öğretmen kadar sorumluluğu olan ve bunu hisseden kütüphane görevlisi. ◘ *ŞEKİL: 588.* — **ÜNİVERSİTE**.

kütüphanecilik,-ği, i. § ● Kütüphanecinin yaptığı iş. Kitaplık memurluğu veya uzmanlığı. [*Ing.* Librarianship, library profession; *Fr.* Profession de bibliothécaire]; ● Kitap sayısını çoğaltmanın, kataloglayıp sınıflandırmanın ve okuyucuları yararlandırmanın kurallarını tespit etmek, her türlü kütüphane meselesine olumlu çözüm yolları bulmak ve kütüphane uygulamalarının kuramını yapmakla uğraşan bilgi kolu. [*Ing.* Library science; *Fr.* Science de bibliothèque].
~ **eğitimi**, Meslekten kütüphaneci yetiştirmek üzere 19. yüzyılın sonlarında Amerika'da başlamıştır. Türkiye'de Cumhuriyetin ilânından sonra kurslar halinde başlamış 1954-1955 ders yılında Ankara üniversitesi 1964-1965 yıllarında da İstanbul üniversitesinde başlatılmıştır.
~ **enstitüsü**, Kütüphanecilik eğitimi yapmak üzere 1954-1955 ders yılında Ankara Üniversitesi Dil ve Tarih, Coğrafya Fakültesinde kurulmuştur. 1960 yılında kürsü haline getirilmiştir.

kütürdemek, nsz. f. Kütür kütür diye ses çıkarmak. [*Ing.* To give out a crashing or crunching sound; *Fr.* Rendre un bruit sourd, craquer].

kütür kütür, z. § ● *(Kırılan şeyler, ısırılan veya kesilen sert sulu meyveler hk.)* Kütür sesi çıkararak: *Kütür kütür elma yiyordu.* [*Ing.* Crunching sound; *Fr.* Imite le bruit de craquement, qui fait un craquement]; § ● s. Böyle ses çıkaran: *Kütür kütür bir karpuz.*

kütürtü, i. *yans.* Kütürdeyerek kırılan şeylerden veya elma, ayva, karpuz v.b. meyveler ısırıldığı veya kesildiği zaman çıkan ses. [*Ing.* Sound of something cracking or of an apple or cucumber being eaten; *Fr.* Bruit, tapage].

kuûl, i. *Osm.* < *Ar. kü'ûl. esk.* Alkol, ispirto. [*Ing.* Alcohol; *Fr.* Alcool].

küull /küllî/, s. *esk.* İspirtolu, içinde alkol bulunan. [*Ing.* Alcoholic; *Fr.* Alcoolique].

külûliye, s. *esk.* **Küûll**'nin dişili.

küvet,-**ti**, i. *Fr. cuvette.* § ● Leğen olarak kullanılan kapların genel adı. [*Ing.* Basin for washing hands, sink.]; § ● Banyo teknesi. ◘ **Banyo**; § ● *fot.* Çeşitli boyutlardaki fotoğraf kâğıtları büyüklüğünde, kenarları genellikle aşağıdan yukarıya doğru genişleyen, derinliği az, dörtköşe kap. *(Maden lerin çoğu fotoğraf banyolarından etkilendiği veya bu banyoların bileşimini bozduğu için, daha çok çam, emaye saç, plastik, saf nikel ve bazen paslanmaz çelikten küvetler kullanılır).* [*Ing.* Developing tray]; § ● *kim.* Gazların toplanmasına ve başka kaplara aktarılmasına yarayan su veya civa dolu kap.
~ **eğrisi**, *trm.* Künk, boru, hendek veya başka bir şekilde taban suyunun boşaltılmasıyla tesis edilen tabansuyu üst yüzey çöküntüsünün nazarî eğrisi.

küveyt. ◘ **Kuveyt**.

küvizyen, s. ve i. *Fr. cuisien, jeol.* ◘ **İprezyen**.

kV, Potansiyel farkı veya elektrik gerilimi biriminin katı olan *kilovolt*'un sembolü. [*Ing.* Kilowatt; *Fr.* KV, seymbole de kilovolt].

KVA, i. *dilb.* İbranî gramerinde hemen hemen Fransızcadaki sessiz «*ex*» nin karşılığı olan bir ünlüye verilen ad.

kVA, Alternatif akımda zahirî güç birimi voltamper'in *(VA)* 1.000 katı olan *kilovolt-amper*'in sembolü. [*Ing.* Symbol of kilovoltampere; *Fr.* KVA, symbole de kilovoltampère].

Kvan, i. Yaklaşık olarak 3.756 kg. değerinde Japon kütle ölçüsü birimi.

kvas, i. *rus.* Rusya'da kulanılan alkollü içki. [*Ing.* ve *Fr.* Kwas, kvas].

Kvitlatek, öz i. *dilb.* Meksika'da Guerrero eyaletinde konuşulan dil ailesi. *(Bu diller yavaş yavaş silinmektedir).* [*Fr.* Cuitlatèque, kwitlatek].

kW, Güç birimi olan *kilowatt*'ın sembolü. [*Ing.* Symbol of kilowatt; *Fr.* Kw. Symbole du kilowatt].

kW/saat, Enerji veya iş birimi olan *kilowatt saat*'ın sembolü. [*Ing.* Symbol of kilowatt hour; *Fr.* kWh symbole du kilowattheure].

L l

l, L, § ❶ Türk alfabesinin on beşinci harfi; le diye anılan bu harf ses bakımından ince ünlülerle ön damak, kalın ünlülere ise art damak ünsüzlerinin yumuşak, yaygın ve akıcı olanıdır. Bu ses kelime başlarında ve **y** sesinden önce hep ince söylenir, yani ön damaktan çıkarılır. **[*Ing.*** The fifteenth letter of the Turkish alphabet; ***Fr.*** Quinzième lettre de l'alphabet turc]; § ❷ Ebced hesabında 30 sayısının karşılığı; § ❸ ***kim.*** Bir bileşiğin önünde **l,** levojir'in kısaltılması. **[*Fr.*** Devant le nom d'un composé, l est l'abréviation de lévogyre]; § ❹ ***metrol.*** (a) l, hacim ölçüsü **litre**'nin sembolü. **[*Ing.*** Symbol of litre; ***Fr.*** Symbole du litre]; (b) L, Roman rakamı dizisinde L, 50, üzerinde bir çizgi olursa 50.000 değerini gösterir. **[*Fr.*** Dans la numération romaine, L vaut 50, et avec un trait au-dessus, 50.000]; § ❺ ***müz.*** **l.v.,** ***laeva manu,*** **«*sol el ile*»** anlamına gelir. **[*Fr.*** l.v. Signifie ***laeva manu,*** avec la main gauhe]. § ❻ ***núm.*** Iskenderiye'deki yunan sikkeleri üzerinde, L harfi yılı gösteren sayının önüne konurdu. **[*Fr.*** Sur les monnaies grecques d'Alexandrie, la lettre L précède le chiffre de l'année]; § ❼ ***paleogr.*** L. S. ***loco sigili***'nin ***(imza yerine)*** kısaltması. **[*Fr.*** L. S. est l'abréviation de ***loco sigili,*** à l'endroit de la signature]; § ❽ L veya £ veya l. L., sterlinin ***(İngiliz lirasının)*** sembolü. **[*Fr.*** L ou £ ou l.s. sont les symboles de la ***livre sterling***].

-L ***ek.*** İsimden isim yapma eki; genellikle sıfat yapar: ***yeş-i-l*** < ***yaş-ı-l; kız-ı-l; ana-ana-yasa-l*** v. b.; fiilden isim yapma eki: ***ışı-l*** v.b.

-L- ***ek.*** İsimden fiil yapma eki; sıfatlardan olma anlatımı taşıyan fiiller yapar: ***doğru-l-mak; inc-l-mek; siv-di-l-mek*** v.b. ekte eskiden beri hiç bir değişiklik olmamıştır.

-L- ***ek.*** Fiilden fiil yapma eki; geçişli ve geçişsiz fiillerden edilgen fiiller yapar; ***ke-s-i-l-mek; uçur-u-l-mak; ürküt-ü-l-mek; du-r-u-l-mak; kalkı-l-mak*** v.b.

La, ***kim.*** Lantan elementinin sembolü. **[*Ing.*** Symbol of lanthanum; ***Fr.*** Symbole chimique du lanthane].

la, l. ***(Vaftizci Yahya'nın ilâhisindeki labii kelimesinin ilk hecesi). müz.*** Büyük ***do*** dizisinin altıncı notası. Normal ∼, saniyede 435 çift veya 870 tek titreşimli örnek diyapazondan elde edilen nota. **[*Ing.*** Sixth tone of the diatonic scale in solmization; ***Fr.*** Sixième note de la gamme en ***do***].

lâ/lâ/, e. ***Osm.*** < ***Ar.*** Arapça kelimelerinin başında olumsuzluk anlatır. **«*sız, değil, yok, hayır*»** anlamına gelir: ***La-ahlâkî.*** **[*Ing.*** Not, no].

-LA, -LE, ***ek.*** İsimden isim yapma eki: ***kış-la, yay-la. (Bu kelimelerin aslı kışla-yayla-fiilinden g ile yapılan isimlerdir / kışla-g, yayla-g/; g düşünce la-, le-isimden fiil yapma eki, isimden isim yapma.***

-la, -le, ***ek.*** İsimden fiil yapma eki; her çeşit isme gelerek olma veya yapma anlamı taşıyan fiiller yapar: ***baş-la-mak, demir-le-mek, kilit-le-mek, temiz-le-mek, za-yıf-la-mak, zonk-la-mak v.b.*** -la, -le ekiyle yapılan bazı fiiller, ancak bazı fiilden fiil yapma ekleri ***(Örnek: -n-, -ş-, -t-)*** alarak kullanılır: ***can-la-n-mak; et-le-n-mek; bir-le-ş-mek; iyi-le-ş-mek; iyi-le-ş-mek; kir-le-t-mek; dar-la-t-mak v.b.;*** Ek eskiden beri hiç bir değişikliğe uğramamıştır.

lâahlakiye, i. ***Osm.*** < ***Ar. lâ,*** olumsuzluk edatı + ***ahlâk*** > ***lâahlâkiyye. fels. esk.*** Ahlâkdışıcılık, ahlâk yasa ve kurallarının yetkisini kabul etmeyen dünya görüşü; § ❶ Bu dünya görüşünü benimseyen kimseler.

lâakal, z. ***Osm.*** < ***Ar. lâ,*** Olumsuzluk edatı + ***akall, az, esk.*** Asgarî, en azından, hiç olmazsa. **[*Ing.*** At least; ***Fr.*** Au moins, pour le moins].

laane, ünl. ***Osm.*** < ***Ar. la'n*** > ***la ane,*** lânet etti. ***esk.*** **«*Tanrı merhametinden yoksun bıraksın, Tanrı lânet etsin*»** anlamındaki ***la'ane Allah ve la'an Allahu aleyh*** beddua sözünde kullanılır.

lab, i. ***zool.*** ◘ Yırtıcı martı.

labada /la:bada/, i. ***Yun. lapathon. bot.*** İkiçenekliler ***(Dicotyledoneae)*** sınıfının, Karabuğdaygiller ***(Polygonaceae)*** familyasından, dere kıyılarında, sulak çayırlarda kendi kendine yetişen, Haziran-Eylül ayları arasında yeşilimtrak renkli, küçük çiçekler açan, 0,5-2 m. yüksekliğinde yaprakları sebze olarak kullanılan, çok yıllık otsu bir bitki. Gövde dik, silindirik, kuvvetli, uzunluğuna çizgili ve genellikle kırmızı renklidir. Kökü kalın, dallı ve sarımsı renklidir. Yaprakları almaşık dizilişli ve saplıdır. Lamina alt yapraklarda büyük, uzunca oval veya eliptik, hafif dalgalı kenarlı; üsttekilerde ise küçük ve lanseolat şekillidir. Çiçekler gövdenin ucunda panikula durumlar halinde toplanmıştır. Meyva nukstur. Köklerinde ***(Radix Lapathi)*** nişasta, şekerler ***(galaktoz, arabinoz),*** reçine ve antrakinon türevleri bulunmaktadır. Dahilen bazı deri hastalıklarına karşı, surup veya hulâsa halinde iştah açıcı, tonik ve müshil olarak kullanılır. Labadanın kavurması, salatası ve gelincik, hindiba ve ebegümeciyle karışık olarak etli yemeği yapılır. Bahçelerde ıspanak gibi yetiştirilir. **[*Lat. Rumex patientia; Ing.*** Patience-dock; ***Fr.*** Patience]. ∼ **yaprak biti,** ***paraz.*** Labada bitkisinden özsu emen küçük, yumuşak hortumlu böcek. **[*Lat. Aphis rumicis; Fr.*** Puceron des rumex].

labadie'cilik,-ği, i. ***(Özel ad Labadie'den) Kilise tar.*** Protestan ilâhiyatçısı Labadie'nin doktrini. ***Labadie***'cilik, Calvin'ciliğe reform kilisesini bir **«*Yeniden doğmuş*»** lar topluluğu haline getirmek amacını güden mistik unsurlar sokmak istiyordu. **«*İlkel kilise*»** nin geleneklerini aynen taklit eden bir çeşit manastır birliği kurdu, Çocukları vaftiz etme usulü terkedildi, kudas âyini çok nadir yapıldı. **[*Ing.*** Labadism; ***Fr.*** Labadisme].

labarrak suyu, ***trm.*** Ağartma işlerinde kullanılan sodyum hipoklorit çözeltisi.

labdanum, i. Lakin sakızıyle aynı menşeden sakızsı reçine; kuvvetli ve kalıcı ambersi kokusu sebebiyle lavantacılıkta kullanılır. ***(Özellikle İspanya'da üretilir).***

labellum, i. ***Lat.*** § ❶ ***bot.*** Salepgillerde çiçek sapçığının bükülmesiyle meydana gelen ve çiçeğin alt kısmında yer alan üst taç yaprağı ***(çok çeşitli renk ve şekillerde olur);*** § ❷ ***böcekbil.*** Bazı böceklerde, dudağın veya alt dudağın ucunda bulunan, eklemli tek parça. ***(Labellum'un, sineklerde, önemli görevi vardır: sinek yiyeceği şeylere bununla dokunur ve dokunduğu yere sindirim özsuyunu akıtır. Sonra meydana gelen sıvıyı sayısız kanalların yanına veya yalancı trakelerin arasına çeker).*** **[*Ing.*** Labellum; ***Fr.*** Labelle].

labeo, i. Sazangiller ***(Cyprinidae)*** familyasından, bıyıklı balığa yakın balık türü, Eski Dünya'nın sıcak bölgelerinde tatlı sularda yaşar. ***(Labeo ağız-burun kısmı şişkin, etli ve çıkıntılı bir balıktır; ağzının her iki köşesinde küçük birer bıyık bulunur.*** **[*Ing.*** Labeo; ***Fr.*** Labeo].

labferment,-ti, i. ***Alm. lab.*** peynir mayası + ***ferment,*** maya, ***biyokim.*** Memelilerin mide özsuyunda bulunan nötr veya hafif asid ortamlarda, tüp içinde veya canlı vücutta sütü pıhtılaştıran enzim. ***(körpe buzağı midesinin suya bastırılması suretiyle hazırlanan bu çok etkili enzim, peynir sanayiinde kullanılır).*** **[*Ing.*** ve ***Fr.*** Labferment]. ☆ ***Eşanl.*** **peynir mayası.**

labirent,-ti, ***Fr. labyrinthe*** < ***Yun. labyrinthos,*** < ***Mısır dilinden.*** § ❶ İçine girenin çıkış yolunu kolay kolay bulamayacağı şekilde yapılmış büyük bina. **[*Ing.*** Labyrinth]; § ❷ ***mec.*** İçinden çıkılmaz mesele: ***Bu miras meselesi, âdeta /.../ bir labirent haline konulmuştu.*** **[*Ing.*** Labyrinth]. § ❸ ***mim.*** Birtakım kiliselerin kaldırımlarının eğri büğrü kapaklık döşemesi. ***İsa'nın Calvarium'a çıkışına özenen müminler eğri büğrü yollardan dizleri üzerinde yürürlerse, günahları kilise tarafından bağışlanırdı).*** **[*Ing.*** Labyrinth]. § ❹ ***pirotekn.*** Nitrogliserin yapımı sırasında, artık suların sürüklediği nitrogliserini toplamak için, bu suların gönderildiği dolambaçlı yollardan meydana gelen hazne. § ❺ Taksimatı gayet karışık olan ve içine girildiği zaman kolaylıkla yol bulunup çıkılamayan dolambaçlı şekilde binalar hakkında kinaye olarak kullanılan bir deyim. **[*Ing.*** Labyrinth]. § ❻ Yeraltında dolaşık mahzen ve yollara denir. Eski Roma Katakombları birer lâbirentti ki içine girenler rehbersiz yolu bulup çıkamazlardı. **[*Ing.*** Labyrinth]. § ❼ Bahçelerde gezenleri şaşırtmak ve yollarını kaybettirerek eğlen-

celer yapmak maksadıyla iki taraflı sık ağaçlar ve çalılarla örtülü dolambaçlı yollar ve yeşillik tonozları. [*Ing.* Labyrinth]. § ● İnsanar ve hayvanların yaşantılarından faydalanıp faydalanmadıklarını denetlemek amacıyla başvurulan ve içinde birçok yollardan sadece birinin çıkar olduğu araç. [*ing.* Labyrinth]. § ● *anat.* İçkulakta denge ve işitme ile ilgili organların bulunduğu şakak kemiğin içindeki kanalcıklara verilen ad: *Zar labirent, kemik labirent.* [*Osm.* Tih;*Lat. Labyrinthus; Ing.* Labyrinth;*Fr.* Labyrinthe]. ☆ *Eşanl.* dolambaç. ◉ ~ **ler tekniği**, *psik.* Öğrenme korkusunun incelenmesinde kullanılan teknik. [*ing.* Techics of labyrinths; *Fr.* Technique des labyrinthes] ◉ ~ **ler testi**, *psik.* Portreus tarafından hazırlanan zekâ testi. *(Bu test söze dayanmaz; derece derece karmaşıklaşan bir labirent bu labirentlerin üzerinde hiç bir çıkmaza sapmadan ve geriye dönmeden geçmek zorundadır).* [*Ing.* Test of labyrinths; *Fr.* Test des labyrinthes]. ◉ **akustik** ~, *elek.* Bir hoparlör ile birlikte kullanılacak şekilde düzenlenmiş bir ekran veya ses dağıtım tablosu. Bas odyofrekansları belirtmek ve bir hoparlör içindeki fazla rezonansı minumuma düşürüp hoparlörde daha büyük sadakat sağlamak için konulan deflektör sistemi. [*Ing.* Acoustic labyrinth; *Fr.* Labyrinthe acoustique]. ◉ **kemik** ~, *zool.* İç kulakta, zar boşluğunun çevresinde bulunan bir boşluk olup dış-sıvı ile doludur. [*Lat. Labyrinthus; Ing.* Bony labyrinth; *Fr.* Labyrinthe osseux].

~ **testi**, *psik.* Deneğin birçok çıkmaz veya dolambaçlı yollar içinden belli bir amaca varmasını sağlayacak en kestirme ve doğru yolu bulması istenilen test.

labirentektomi, i. *Fr. labyrinthectomie, tıp.* İçkulağın ameliyatla çıkarılması, labirenti kesip çıkarma ameliyesi. [*ing.* Labyrinthectomy].

labirentit,-ti, i. *Fr. labyrinthite, tıp.* Genellikle bir orta kulak iltihabından veya bir orta kulak ameliyatından sonra görülen iç kulak iltihabı. [*Ing.* Labyrinthitis].

labirentliler, ç. i. Yutak kemikleri uç uca hazne şeklinde dizili *(labirentimsi organlar)* olan kemikli balıklar. *(Bu balıklar yutak haznelerinde sakladıkları sularla solungaçlarını ıslatarak yeni yaşama alanları bulmk amacıyle karada uzun süre dolaşabilirler. Başlıca cinsleri, anabas, ophiocephalus, gurami, cennet balıkları, dövüşken balıklar v.b. dir. Bunların hemen hepsi tropikal bölgelerde tatlı sularda yaşar).* [*Ing.* ve *Fr.* Labyrinthiformes].

labirentodontlar, ç. i. *zool.* Soyu tükenmiş zırhlıbaşlılar takımından amfibyum grupu. *Omurları iyice kemikleşmiş olan ve vücudu deriden zırh şeklinde plakalarla kaplı bulunan bu hayvanların diş kesitlerinde labirenti andıran karmaşık kıvrımlar götülür. Triyas çağında pek yaygın olan bu dev gövdeli hayvanların kafatsının uzunluğu 1 m'yi bulur. Başlıca cinsleri: mastodonsaurus ve capitosaurus.* [*Lat.* ve *Ing. Labyrinthodonta; Fr.* Labyrinthodontes].

labirentotomi, i. *Fr. labyrinthotomie. tıp.* Labirenti kesip açma ameliyatı. [*Ing.* Labyrinthotomy].

lâbis /lâbis/, s. *Osm.* < *Ar. libâs.* Giyinmiş, giymiş olan. [*Ing.* Wearing, dressed *(in); Fr.* Vêtu de].

labo, i. *Fr. labo.* Singalet'siz hasır taklidi kâğıt veya kenevir lifinden kaneviçe.

laborant,-tı, i. *Alm.* § ● Araştırmalarda ve laboratuvar deneylerinde yardımcı olarak çalıştırılan kimse. [*Ing.* Laboratory assistant; *Fr.* Laborantin,-ine]. § ● Bir öğretmenin dersi için gerekli laboratuvar deneylerini hazırlayan kimse. [*ing.* Tester; *Fr.* Essayeur,-euse].

laboratuvar, i. *Fr. laboratoire.* § ● *kim.* Türlü âlet, madde ve araç kullanılmasını gerektiren deney, sınav, araştırma, hatta küçük ölçüde yapım yapılan yer: *Fizik laboratuvarı. Kimya laboratuvarı. Eczane laboratuvarı.* [*Ing.* Laboratory; *Fr.* Laboratoire]. § ● *sin.* Alıcıda kullanılmış filmin gizli görüntülerin pozitif görüntü biçimine sokmak için yapılan işlemlerin geçtiği stüdyo bölümü. Yalnız bu iş için kurulmuş özel yapı. [*Ing.* Laboratory; lab; *Fr.* Laboratoire, labo]; § ● *işletm.* Bir fabrikada yapılan işlemlerin kontrolu veya madenlerin denenmesiyle görevli servis. [*Ing.* Laboratory]. § ● *pirotekn.* Fişekhanelerde, piroteknik karışımların yapıldığı küçük atelye. [*Ing.* Laboratory].

~ **muayeneleri**, *tıp.* Teşhisin konulmasında ve uygulanacak tedavinin seçilmesinde klinik muayenelere ışık tutacak her çeşit biyokimya hücrebilimi, dokubilimi, bakteriyoloji, parazitoloji, elektroloji ve seroloji muayeneleri *(sağlık Bakanlığının izniyle tıbbî tahlil laboratuvarları bu muayenelerin hepsini veya istisasları kapsamına giren birkaçını yaparlar).* [*Ing.* Laboratory examinations;*Fr.* Examens de laboratoire].

~ **okulu**, *eğt.* Bir öğretmen yetiştiren eğitim kurumunun denetimi altında veya sıkı bir işbirliği içinde faaliyette bulunan ve adaylarına gözlem ve denemeler yapma, derslere katılma ve uygulama imkânını veren okul. [*Ing.* Laboratory school].

~ **tipi çalışmalar**, *eğt.* Öğretmenler ve yöneticiler tarafından çoğunluğun ilgi duyduğu problemleri tartışmak ve incelemek amacıyle yapılan iş başında yetişme çalışmaları, serbest seminer.

~ **yöntemi**, *psik.* § ● Sosyal psikoloji veya maddî olayların ve niteliklerinin kontrol altına alınan şartlar içinde, gerçek yaşantılar veya deneylerin yardımıyle anlaşıp öğrenildiği öğretim yolu; § ● Öğrencilerin kişisel faaliyetlerine çok önem veren ve bunun için imkânlar hazırlayan öğretim yöntemi. [*Ing.* Laboratory method].

labrador, i. *Fr. (Kanada'da bir yarımadanın adından). min.* Doğal sodyum ve kalsiyum alüminosilikat; triklinik sistemde billûrlaşır, *(Feldispatlar grupunun plajiyoklazlar serisindendir. Labrador sahillerinde parlak bir çeşidine rastlanır).* [*Ing.* ve *Fr.* Labrador].

labros /labːros/, i. *Lat. labrus, labros.* Lapina balığının büyük bir cinsi. [*Ing.* ve *Fr.* Labrus].

labrum, i. *Lat. anat.* ve *zool.* ◘ Üstdudak.

labunya, i. *tekn.* Ayakkabı sayasını ütülemek ve tabanını mumlayıp cilâlamak için kullanılan ahşap saplı demirden yapılmış âlet. *(Günümüzde saya kaşık denilen bir başka âletle ütülemekte ve labunya sadece ayakkabı tabanını cilâlamak için kullanılmaktadır).*

lâbüd, s. *Osm.* < *Ar. lâ*, olumsuzluk edatı + *büdd, ayrılık* > *lâ-büdd, esk.* Ayrılmaz etmek, § ● *den.* Bir halatı koyverip boşaltmak. [*Ing.* To slacken, cast off *(a rope)*]. § ● Bitkin bir hale getirmek: *Ne* leriyle görülen konuşma bozukluğu. [*ing.* Labialism].

labyograf, i. *Fr. labiographe. tıp.* Dudak hareketlerini kaydetmek için kullanılan âlet. [*ing.* Labiograph].

labyoloji, i. *Fr. labiology. tıp.* Dudak hareketleri bilgisi. [*Ing.* Labiology].

labyum, i. *Lat. labium. anat.* ve *zool.* ◘ Altdudak.

labradorit,-ti, i. *Fr. labradorite. min.* Olivinsiz bazalt türü. [*Ing.* Labradorite].

lacerem /lâcerem/, s. ve z. *Osm.* < *Ar. lâ*, olumsuzluk edatı + *çerem*, ayrılma, kopma. *esk.* § ● Şüphesiz, tereddütsüz; § ● Mutlaka, behemehal; § ● Belli, besbelli, belli ki; § ● Ister istemez.

lâceverdî /lâceverdî/, s. *esk.* Lâcivert renkte olan. [*Ing.* Of lapis lazuli, azure; *Fr.* Bleu, azuré].

lâcivert /lâcivert/, i. *Osm.* < *Fars. lâjverd* > *lâceverd.* § ● Koyu mavi renkte olan. [*Ing.* Dark blue, navy blue; *Fr.* Bleu foncé]; § ● i. Koyu mavi renk: *Renklerden en çok lâcivert ve moru severim.*

~ **taşı**, *jeol.* Süs taşı olarak kullanılan, lâcivert renkte, değerli bir silikat.

lâçin, i. § ● Tüylerinde beyaz lekeler bulunan, ayakları kırmızı bir çeşit şahin. [*Ing.* Falcon; *Fr.* Faucon]. § ● Eski Türk boyunun adı; § ● s. Yalçın, sarp, şiddetli, cüretli, [*Ing.* Bold and determined, steep].

laçka /laç:ka/ i. *It. lasciare.* § ● *den.* (a) Boş veya boşalmış anlamına kullanılır; (b) Bir halatı koyuvermek ve boşaltmak için komuta. § ● s. *mec.* Düzensiz hale gelmiş, işlemez durumda olan *(şey)* Çalışmayan, hiç bir çaba harcamayan *(kimse).*

☆ *Eşanl.* laşka.

~ **borina kullanmak**, *den.* Borina kullanılmasına lüzum göstermeyecek derecede kolay gelen rüzgârla seyretme.

maz, ayrılamaz, ayrılması mümkün olmayan, gerekli, gerek, lâzım.

labyalizm, i. *Fr. labialisme. tıp.* Dudak sesleri *oluyorum? demeğe vakit bulamadan her tarafını laçka eden bir kesiklik duydu.*

~ **ıskota**, *den.* Iskotayı koyverip boşaltma. *(Bu, rüzgâr kolayladıkça yapılır).*

~ **olmak**, Vida yuvarları genişleyerek gevşemek. [*ing.* To get slack; *Fr.* Se relâcher].

laçkalaşmak, *nsz. f.* § ● Laçka olmak; § ● *mec.* İşler düzensiz ve gevşek bir hal almak.

~ **olmak**, *tekn. (vidalı, milli makine kısımları hk.)* Aşınarak gevşemek.

Ladak'lar, ç.öz.i. Keşmir'de Yukarı Hint havzasında yerleşmiş Tibet halkı.Yerleşik hayvan yetiştiricisi olan Ladak'lar taştan evlerde otururlar. Ladaklar'da çok kocalılık rejimi bugün de yürürlüktedir.

ladan, i. ◘ Ladanum.

ladanum, i. Eskiden kadınların ben yapmak için kullandıkları ve özellikle **tüylü lâden** *(Cistus creticus),* **defne yapraklı lâden** *(Cistus laurifolius), C. ladaniferus* adlı lâden türlerinden elde edilen kırmızı - siyah renkte hoş kokulu zamk. Eskiden tıpta balgam söktürücü, nezle ve dizanteri hastalıklarında tütsü ve yakı olarak, ayrıca saç dökülmesine karşı kullanılmıştır. Bugün ancak parfümeride kullanılmaktadır. [*Ing.* Labdanum, ladanum; *Fr.* Ladanum]. ☆ *Eşanl.* **ladan, lâden.**

lâde /lâde/, s. *Osm.* < *Fars. lâde. esk.* Akılsız, aptal, budala. [*Ing.* Stupid, idiot, ugly].

lâden /lâden/, i. *Osm.* < *Fars.* < *Yun. ladanía.* § ● *bot.* İkiçenekliler *(Dicotyledoneae)* sınıfının, Ladengiller *(Cistaceae)* Familyasından, Anadolu'nun sahil bölgelerinde ve İç Anadolu'da yaygın olarak yetişen, demet tüyler ve salgı tüyleri taşıyan, kışın yaprak dökmeyen, herdem yeşil bodur çalı. Tam kenarlı ve saplı yaprakları karşılıklı dizilmiştir. Çiçekler büyük, beyaz veya pembe renklidir. Meyva 5 veya 10 gözlü kapsüldür. Bitkilerin arasından herhangi bir âlet geçirildiği veya keçiler gezdirildiği zaman, bu âletin veya keçi tüylerinin üzerine salgı tüylerinin ifrazatı yapışır. Reçineli bir uçucu yağ olan bu salgı maddesi bir araya toplandığı takdirde *ladan* veya *ladanum* denen zamk elde edilir. Eski çağdan, Heredot zamanından beri bilinen bu madde, vaktiyle tıpta balgam söktürücü, nezle ve dizanteri hastalıklarında tütsü ve yakı olarak kullanılırdı. Ayrıca kadınların ben yapmak için kullandıkları kırmızı - siyah renkteki bu madde özellikle tüylü lâden, defne yapraklı lâden ve *C. ladaniferus* adlı türlerden elde edilir. Bugün ancak parfümeride kullanılmaktadır. Türkiye'de yetişen türleri: **Tüylü lâden** *(C. creticus),* **ada çayı yapraklı lâden** *(C. salviifolius),* **defne yapraklı lâden** *(C. laurifolius),* **küçük çiçekli lâden** *(C. parviflorus), C. monspeliensis, C. ladaniferus.* [*Lat* ve *Ing. Cistus; Fr.* Ciste, cistus]. § ● *ecz.* ◘ Ladanum; ◉ **ada çayı yapraklı** —, Akdeniz çevresinde, Türkiyenin sahil arazisinde, özellikle Akdeniz ikliminin hüküm sürdüğü yerlerde, maki formasyonu içerisinde rastlanan, 50-60 sm. boyunda bodur bir

lâden türü. Genç sürgünler tüylü yapraklar kısa saplı, oval, sürgünlerin alt kısımdakiler çoğunlukla ters yumurta biçimindedir. Çiçeğin, tüylü uzun bir sapı vardır. Beyaz renkli taç yaprakların dip kısımları açık sarıdır. Çanak yaprakları yürek biçimindedir. Orman için zararlı bir bitkidir. [*Lat. C. Salviifolius*]; ◉ **Defne yapraklı** ~, *bot.* Akdeniz çevresinde, Anadolu'nun çeşitli orman bölgelerinde rastlanan, 1,5-2 m. ye kadar boylanabilen ufak bir çalı. Genç sürgünler tüylü ve yapışkandır, 3-7 sm. uzunluğunda, yumurta - mızrak biçimindeki yaprakların kenarları ondülelidir. Oldukça uzun bir sapı vardır. 3-7 sm. çapındaki çiçeğin, beyaz renkli taç yapraklarının dip tarafı sarıdır. Anadolu'da, özellikle karaçam ormanlarının açık yangın alanlarında çok görülür. Bu ormanlardan çeşitli maksatlarla açılan sahalar derhal ağaçlandırılmazsa, onları kaplar. [*Lat. C. laurifolius*]; ◉ **küçük çiçekli** ~, *bot.* Akdeniz çevresinde, Batı ve Güney Anadolu'da rastlanan, en fazla 1 m. ye kadar boylanabilen ufak bir lâden türü. Genel görünüşü açık grimsi yeşil renktedir. Yaprakları elips - yumurta biçiminde ve sapsızdır. Yaprağın yıldız tüylerle örtülü damarı belirgin şekilde açıktır. Terminal durumlu çiçekler büyüktür. Çanak yaprakları tüylü, taç yapraklar pembe renktedir. [*Lat. C. parviflorus*]. ◉ **tüylü** ~, *bot.* Akdeniz çevresinde ve Türkiye'nin sahil bölgelerinde rastlanan, en fazla 1 m. ye kadar boylanabilen, sık dallı, bodur bir lâden türü. Tüysü damarlı, oval - eliptik veya ters yumurta biçimindeki yaprakları saplıdır. Üst yüzü yıldız tüylerle seyrek, alt yüzü ise sık bir durumda örtülmüştür. Açık eflâtun - gül renkli çiçekleri teker teker bazen de 2 - 5 tanesi bir arada olmak üzere sürgünün ucunda yer alır. Türkiye'de makilerde ve seyrek çam ormanlarında geniş alanlar kaplayacak şekilde bulunan zararlı bir orman altı bitkisidir. [*Lat. C. creticus = C. villosus*].

lâdengiller, ç, i. *bot.* İkiçenekliler *(Dicotyledoneae)* sınıfının, *Parietales* takımından, başlıca Akdeniz bölgesinde yayılmış olan, genellikle demet tüyler taşıyan, kurak yerlerde yetişen çalı veya otsu bitkileri kapsayan bir familya. Yapraklar genellikle karşılıklı. Çiçekleri parlak renkli, büyük ve çapraz döllenmelidir. Meyva derimsi veya odunlu lokulisit bir kapsüldür. 8 cinsi ve yaklaşık olarak 175 türü bulunur. Türkiye'de 5 cins ve 25'den fazla türü vardır. [*Lat.* ve *Ing. Cistaceae; Fr.* Cistacées].

lades /lâ:des/, i. *Osm.* < *Fars. yâddaşten*, Akılda tutmak > *yâddâst* > *yadast. zool.* § ❶ Kuşların göğsünün ön tarafında bulunan ve iki köprücük kemiğinin alt uçlarının birleşmesinden meydana gelen V şeklindeki kemik parçası. [*Ing.* Wish bone; *Fr.* Lunette, fourchette]. § ❷ *oyun.* İki kişi tarafından *lâdes* adı verilen kemiğin iki ucundan tutulup iddiaya tutuşularak oynanan oyun. *(Oyun başladıktan sonra, iki kişi birbirinin elinden birşey alırken «Aklımda!» demek zorundadır. Bunu söylemeyi unutan oyuncu, başlangıçta kararlaştırılan armağanı verir.).* [*Ing.* A bet with the wishbone of a fowl; *Fr. (Sorte de)* philippine].

~ **tutuşmak** (tutmak), *oyun, (iki kişi hk.)* Lâdes kemiğiyle bahse girmek. [*Ing.* To pull a wishbone with one another; *Fr.* Faire une philippine avec qn].

ladin, i. *bot.* Kozalaklılar *(Coniferae)* takımının, Çamgiller *(Pinaceae)* familyasından, kuzey yarımkürenin ılıman ve soğuk bölgelerinde yetişen, hemen bütün türleri piramidal bir tepeye sahip, dalları gövdeye çevrel olarak dizilmiş, daimi yeşil, bir evcikli boylu orman ağacı cinsi. Gövdenin levhalar halinde çatlayan kabukları vardır. Uzun sürgüner üzerine teker teker dizilmiş olan iğne yapraklar uzun yıllar ağaç üzerinde kalır. Genellikle dört köşelidir ve her dört yüzünde de beyaz stoma çizgileri vardır. Yaprakları koparıldığı zaman dal üzerinde diken gibi bir çıkıntı kalır, bu sebepten yaprakları dökülmüş dallar bir törpü görünümünü alır. Erkek çiçekler sarı veya orman çileği renginde ve kozalakçıklar halinde olup geçen yılın sürgünlerindeki iğne yaprakların koltuklarında yer alır. Dişi çiçekler geçen yılın sürgünlerinin uçlarında oluşur. Çiçek evresinde bunlar kırmızı - menekşe rengindedir. Kozalakları sarkıktır, pulları ince olup olgunlukta dökülmez, kozalak bütün olarak düşer. Tohumlar tek kanatlıdır. Yumuşak, uzun lifli, kokusuz beyaz veya hafif pembe renkli, az reçineli, kolay işlenebilen değerli odunu vardır. Kendisine çok benzeyen göknar odunundan reçine kanallarının varlığı ile ayrılır' Yapı, doğrama, müzik âletleri, uçak yapımında, selüloz ve kâğıt endüstrisinde ve maden ocağı direği olarak kullanılır. Tanenli kabuğundan da bazen yararlanılır. Çoğu Doğu Asya *(Çin ve Japonya)* da olmak üzere, Kuzey Amerika, Kuzey ve orta Asya ile Avrupa'da 40 çeşitli türü, bu türlerin de bir çok varyete ve formları vardır. Türkiye'de sadece doğu ladini *(P. orientalis)* adlı türü yetişmektedir. [*Lat. Picea; Ing.* Spruce; *Fr.* épicéa, picea]. ◉ **ak** ~, *bot.* Anayurdu Kuzey Amerika olan, çoğunlukla nehir göl ve deniz kenarlarında, özellikle kara ladin ile karışık olarak ormanlar kuran, 30 m. ye kadar boylanan sık dallı, piramid tepeli bir lâdin türü. Arktik bölgelere doğru gidildikçe bodurlaşır, çalı halini alır. Levhalar halinde çatlaklı kabuk gri renktedir. 8-10 mm. uzunluğundaki iğne yaprakları mavimsi beyaz renkli dört köşeli, küt veya hafif sivri uçludur. Ezildiği zaman fena kokarlar. Kozalak 3-6 sm. boyundadır. 1700 yılında Avrupa'ya getirilmiştir. Ormancılık bakımından rüzgâr perdesi, canlı çit, don boşluklarının doldurulmasında tavsiye edilmektedir. Deniz rüzgârlarından müteessir olmadığından sahil kumullarının durdurulmasına da pek elverişlidir. Kışlara çok dayanıklıdır. Parkçılıkta makbul varyete ve formları vardır. [*Lat. P. glauca = P. canadensis = P. laxa; Ing.* White spruce; *Fr.* Sapinette blanche, épinette blanche]. ◉ **alaca** ~, *bot.* Anayurdu Orta Japonya olan, Avrupa'da süs bitkisi olarak park ve bahçelerde yetiştirilen, 30-40 m. boyunda sık dallı geniş piramit yapılı bir lâdin türü. Gövdenin gri renkli kabuğu zamanla levhalar halinde çatlar ve ayrılır. 1-2 sm. uzunluğundaki iğne yapraklarının kesitleri dört köşelidir. Kozalak yumurta biçiminde silindirik, 6-12 sm. boyundadır. Taze iken kırmızı, sonra kahverengindedir. Ana türden başka iki varyetesi vardır. [*Lat. P. bicolor = P. alcockiana; Ing. Alcock spruce*]; ◉ **Avrupa** ~ i, *bot.* Avrupa'da çok geniş bir coğrafi yayılışı olan, 40-50 m. boy, 2 m. çap yapan, 1000 sene kadar yaşayan önemli bir orman ağacı. Kabuk genç yaşlarda açık kahverengi, yaşlılarda ise kırmızı - açık kahverengi - gridir. İğne yapraklar gençlerde ve gölge dallarında yatay uzanırlar. Yaşlı ağaçların ışık dallarında ise yukarıya doğru fırça gibi yönelmişlerdir. 1-2 sm. uzunluğundaki iğne yapraklar parlak yeşil renkte, uçları sivri batıcı olup ağaç üzerinde 5-7 sene, soğuk iklimlerde daha fazla kalırlar. Erkek çiçekler önceleri çilek renginde, olgunlaşınca sarıdır. Dişi çiçeklerin bazıları yeşil bazıları da kırmızı renktedir. 10-15 sm. uzunluğundaki olgun kozalaklar silindiriktir. Çeşitli form ve yetişme yeri ırkları vardır. Parkçılıkta makbul olan sayısız şekilleri vardır. [*Lat. P. abies = P. excelsa; Ing.* Norway spruce; *Fr.* épicéa d'Europe]. ◉ **Balkan** ~ i, *bot.* Anayurdu Balkanlar olan, 30 m' ye kadar boylanan, narin gövdeli, sivri piramit tepeli bir lâdin türü. Dallar kısa, uzanışları yatay, alt taraftakiler biraz sarkık, fakat uçları yukarı doğru yönelmiştir. Kabuk ince, kahverengi, levhalar halinde çatlaklıdır. İğne yapraklar 8-20 mm. Uzunluğunda, 2 mm. genişliktedir. Erkek çiçekleri açık kırmızı renktedir. Dişi çiçekler ise tepenin yukarı kısımlarında kısa dallar üzerinde teker teker veya bir çoğu bir arada olmak üzere toplanmışlardır. Taze iken kırmızı violet rengindedirler. Uzun yumurta biçimindeki olgun kozalaklar yatay durur veya sarkıktırlar. Avrupa'da hem orman ağacı, hem de süs bitkisi olarak çok yetiştirilmektedir. Ana türden başka iki bodur formu vardır. [*Lat. P. omorica*]. ◉ **doğu** ~ i, *bot.* Kafkasya ve Küçük Asya'nın önemli ağaç türlerinden olan, Türkiye'de Kuzey - Doğu Anadolu sahillerinde yetişen, 40-50 m. ye kadar boylanabilen, 1,5-2 m. çapa ulaşan, sivri tepeli, dolgun ve düzgün gövdeli birinci sınıf bir orman ağacı. Dallar çevrel olarak sık bir durumda hemen bütün gövdeye yerleşmiştir. 3-11 mm. uzunluğundaki yapraklar parlak koyu yeşildir. Yatay kesitleri dört köşe denebilecek şekildedir ve her yüzünde de 1-4 sıra stoma çizgisi vardır. Uçları fazla sivri değil küttür. Karmen kırmızısı rengindeki erkek çiçekler kozalakçık halindedir. Dişi çiçekler violet rengindedir. Kozalaklar 3-9 sm. uzunluğundadır. Anayurdu dışında özellikle Avrupada bir orman ağacından çok süs bitkisi olarak yetiştirilmektedir. Ana türden başka birkaç makbul formu vardır. [*Lat. P. orientalis*]; ◉ **Himalâya** ~ i, *bot.* Anayurdu Batı Himalâyalar olan, 50 m. ye kadar boylanan narin ve düzgün gövdeli, gevşek tepeli, özellikle yaşlı ağaçlarda çarpık dallı bir lâdin türü. İğne yapraklar koyu yeşil 25-40 mm. uzunluğunda, sivri uçlu fakat batıcı değildir' Her yüzünde de stoma çizgileri vardır. Kozalak taze iken yeşil, olgunlaştığı zaman parlak kahverengidir. Anayurdu dışında daha çok süs bitkisi olarak yetiştirilmektedir. İstanbul'da, Boğaziçinde korularda bazı güzel örneklerine rastlanır. [*Lat. P. smithiana = P. morinda*]. ◉ **kaplankuyruğu** ~i, *bot.* Anayurdu Japonya olan, 30-40 m. ye kadar boylanabilen bir lâdin türü. Soluk sarı renkli genç sürgünler kalın, üzerleri çıplaktır. Parlak koyu yeşil renkteki iğne yapraklar sert, uçları ir diken gibi sivri batıcıdır. Uzun yumurta biçimindeki kozalak 8-10 sm. boyundadır. Japonya'da park ve bahçelerde özellikle tapınaklarda kutsal ağaç olarak yetiştirilir. [*Lat. P. polita*]. ◉ **kara** ~, *bot.* Anayurdu Kuzey Amerika olan, 20-25 m. boyunda, narin piramit yapılı bir lâdin türü. İğne yapraklar 7-18 mm. boyunda, 4 köşeli, sivri diken gibi batıcı uçlu ve mavi yeşil renklidir. Kozalak 2-3,5 sm. boyundadır. Avrupa'da daha ziyade süs bitkisi olarak yetiştirilmektedir. Parkçılıkta makbul olan çeşitli formları vardır. [*Lat. P. mariana = P. brevifolia = P. nigra = Abies marylandica; Ing.* Black spruce]. ◉ **kırmızı** ~, *bot.* Anayurdu Kuzey Amerika olan, 30 m. ye kadar boylanabilen, narin gövdeli, konik tepeli bir lâdin türü. 10-15 mm. uzunluğundaki iğne yapraklar parlak koyu veya açık yeşil, uçları sivridir. Kozalak küçük olup boyu en fazla 4, çapı ise 2 sm. ye ulaşmaktadır. Bunlardan bir çoğunun üzerleri reçinelidir. Avrupa park ve bahçelerinde çok az rastlanır. Ana türden başka bir formu vardır. [*Lat. P. rubens = P. rubra; ing.* Red spruce]; ◉ **mavi** ~, *bot.* Anayurdu Amerika olan, çoğunlukla 30, bazen de 50 m. ye kadar boylanabilen, yatay uzanan kalın dallı bir lâdin türü. İğne yapraklar 2-3 sm. boyunda, biraz kıvrık dört köşeli, batıcı sivri uçludur. Rengi yeşil - mavi yeşil, gümüşî beyazdır. Kozalak 5-10 sm. boyunda, 2-3 sm. çapındadır. Parkçılık bakımından en makbul lâdin türüdür. İstanbul, Ankara gibi büyük şehirlerin park ve bahçelerinde rastlanmaktadır. [*Lat. P. pungens = P. parryana = Abies menziesii; Ing.* Blue spruce, colorado spruce]. ☆ *Eşanl.* **mavi çam**; ◉

Sahalin ~ i, *bot.* Anayurdu uzak doğu olan, Güney Sahalin'de, Japonya'da, özellikle Hokkaido'nun bütün eyaletlerinde yayılmış olan, 40 m. ye kadar boylanabilen ince ve kısa dallı bir lâdin türü. 8-13 mm. uzunluğundaki iğne yaprakları koyu yeşil, uçları küt veya genç fertlerde sivridir. 5-8 sm. boyundaki kozalak uzun silindirik, taze iken violet, ender olarak yeşil, olgunları ise esmer renktedir. Avrupa'da süs bitkisi olarak park ve bahçelerde yetiştirilmektedir. [*Lat. P. glehnii*]; ◉ **salkım ~i,** *bot.* Anayurdu Kuzey Amerika olan, 30-50 m. boyunda bir lâdin türü. Dallar ince ve uzun, yatay olarak uzanmakta, ikinci ve üçüncü derecede dallar ise salkım söğütte olduğu gibi aşağıya doğru sarkmaktadır. İğne yapraklar 15-30 mm. uzunluğunda, 1,5 mm. genişliğinde basık yassı iki yüzlü olup uçları küttür. Kozalak 6-12 sm. uzunlukta, 2-3 sm. çapındadır, özellikle Avrupa'da süs bitkisi olarak yetiştirilmektedir. [*Lat. P. breweriana; Ing.* Weeping spruce]; ◉ **Sibirya ~ i,** *bot.* Anayurdu Sibirya olan, 20-30 m. boyunda, dalları hafif aşağıya sarkık bir lâdin türü. Genel görünüşü Avrupa lâdinine çok benzer. Bundan dolayı birçok botanikçiler ayrı bir tür değil, Avrupa lâdininin bir varyetesi olarak kabul etmektedirler. 10-20 mm. uzunluğundaki sivri uçlu iğne yapraklar koyu renklidir. Kozalak yumurta biçiminde - silindirik, 3-8 sm. boyunda ve 2,5 sm. çapındadır. Geniş bir coğrafi yayılışı vardır. Kuzeydoğu İskandinavya'dan başlayarak doğuya doğru geniş bir şerit halinde uzanır. Sibirya, Kuzey Asya'dan geçerek Doğu'ya Mançurya ve Kamçatka'ya kadar ulaşır. Fakat japonya'da bulunmaz. Ayrıca iki de varyetesi vardır. [*Lat. P. obovata*]. ☆ *Eşanl.* Ural lâdini; ◉ **Ural ~ i,** *bot.* ◘ Sibirya lâdini. ◘ *ŞEKİL: 331.* — **KOZALAKLILAR.**

ladinî /lâdînî/, s. *Osm.* < *Ar. esk.* § ● Dine aykırı olmamakla birlikte dinle ilgisi olmayan, din dışı: ***Lâdinî edebiyat.*** [*Ing.* Not connected with religion]; § ❷ Laik: ***Ladinî hükûmet.*** [*Ing.* Lay; *Fr.* Séculier]; ◉ **~ musiki,** *müz.* Din dışı musiki *(Dinî musikinin zıddı. Saz musikisi ve söz musikisi diye iki büyük kısma ayrılır).*

lâedrî /lâ-edrî/, i. *Osm.* < *Ar.* «*Bilinmiyor*» ve «*bilmem*» demek olup eskiden kime ait olduğu bilinmeyen şiirlerin altına yazılırdı. [*Ing.* Anonymous author].

lâedriye /lâedriye/(i. *Osm.* < *Ar. lâ-edriyye. felsefe.* ◘ **Bilinemezcilik.**

lâf /lâf/, i. *Osm.* < *Fars.* § ● Bir düşünceyi anlatmak için söylenen kelimeler dizisi, söz, lâkırdı: ***Ben lâfımı bitirmeden o atıldı.*** [*Ing.* Word, talk; *Fr.* Parole]; § ❷ Uygulama değeri olmayan düşünce, değersiz fikir, saçma söz. [*Ing.* Chat, tittle-tattle, empty words, boasting, idle talk, nonsense; *Fr.* Jaserie]; § ● ünl. «*Öyle şey olamaz*», «*bu sözün hiç bir değeri yok*» anlamında ve hafifseme için kullanılır: *Şunu yapacakmış, bunu yapacakmış, lâf! Sözde gidecekmiş, lâf...*; § ❸ Konuşma; § ❹ Kötü söz, tartışma; § ● Konu, mevzu, bahis; ◉ **~ a boğmak** *(bir kimseyi), dey.* Birinin söz söylemesine fırsat vermemek. **Bir şeyi gürültüye** getirerek geçiştirmek. [*Ing.* To drown in a flood of words (subject)]; ◉ **~ a (lakırdıya) karışmak,** *dey.* Konuşmaya katılmak. [*Fr.* Se mêler à une conversation]; ◉ **~ a (lakırdıya) tutmak,** *(Bir kimseyi), dey.* Birini konuşarak meşgul etmek, oyalamak, lakırdı ile işinden alıkoymak. [*Ing.* To engage someone in conversation *(preventing him from working,* etc.)]; ◉ **~ ı (lakırdıyı) ağzına tıkamak,** *dey.* Birini konuşturmamak, birinin sözünü bitirmesine fırsat vermemek. [*Ing.* To interrupt somebody at once, to shut someone up]; ◉ **~ ı ağzında kalmak** *(bir kimsenin), dey.* Sözünü tamamlama fırsatını bulamamak. [*Ing.* Not to have time to answer]; ◉ **~ ı (lakırdıyı) değiştirmek,** *dey.* Başka konuya geçmek. [*Ing.* Changer de conversation]. ◉ **~ ı kesmek,** *dey.* Konuşmaya son vermek]; ◉ **~ ı kısa kesmek,** *dey.* Konuyu ayrıntısız olarak anlatmak. [*Fr.* Ne pas dire des paroles inutiles, être bref]; ◉ **~ ı mı** *(lakırdısı)* **olur,** *dey.* «*Ne önemi var? söylemeye değer mi?* «anlamında kullanılır. [*Ing.* Not worth mentioning]; ◉ **~ ı uzatmak,** *dey.* Bir konuyu esastan ayrılarak gereksiz ayrıntıları ile anlatmak; ◉ **~ ını ağzında bırakmak,** *dey.* Birinin sözü tamamlamasına meydan vermemek, lâfını kesmek; ◉ **~ ını (~ ınızı) balla kestim,** *dey. h.d.* Bir kimsenin lâfını kesmek gerektiği zaman «*müsaade edin*» anlamında kullanılır; ◉ **~ ını bilmek,** *(bir kimse) dey.* Bir sözden ne gibi sonuçlar doğacağını kestirebilmek. [*Ing.* To weigh one's words to be considerate; *Fr.* Savoir ce qu'on dit]; ◉ **~ ını etmek** *(bir şeyin), dey.* Onun üzerine konuşmak; ◉ **~ ını etmek** *(bir şeyin veya bir kimsenin), dey.* Onun üstüne konuşmak, ondan bahsetmek. [*Ing.* To gossip about, to talk, to chat; *Fr.* Parler de]. ◉ **~ ını kesmek** *(bir kimsenin), dey.* Birinin sözünü tamamlamasına fırsat bırakmamak; ◉ **~ ını şaşırmak,** *dey.* Ne söyleyeceğini bilememek: *Korku ve telâştan lâfını şaşırdı;* ◉ **~ ü güzzaf,** *dey.* Boş söz, boş lakırdı; ◉ **ağzı ~ yapmak,** *dey.* Güzel ve iyi konuşmak, ilgi çekici şeyler anlatmak; ◉ **ağzından ~ almak,** *dey.* ◘ Ağız; ◉ **ağzından ~ dirhemle çıkmak,** *dey.* ◘ Ağız; boş ~ (lakırdı), *dey.* Bir düşünce ürünü olmayıp, laf olsun diye söylenen söz. [*Ing.* Empty words, idle talk, nonsense; *Fr.* Des mots, rien que des mots]; ◉ **boş ~ etmek,** *dey.* ◘ Boş; ◉ **iki (çift) ~ etmek,** *dey.* Biraz konuşmak.

~ (lakırdı) açmak, *dey.* Söz etmek. [*Ing.* To mention, to refer to].

~ açmazı, *dey. arg.* Nükteli ve anlaşılması güç söz. [*Ing.* Witty and subtle words].

~ (~ ı ağzında) kalmak, *dey.* Sözü bitirmeye fırsat bulamamak. [*Ing.* Not to have time to answer, to be interrupted].

~ (lakırdı) altında kalmamak, *dey.* Ağız kavgasında her söylenenin karşılığını vermek. [*Ing.* To be quick to retort].

~ anlamamak, *dey.* § ● Söylenene kulak asmamak, aldırış etmemek; § ❷ Söyleneni idrak edememek.

~ anlamaz, *dey.* Anlayışsız, aptal, inatçı, dik kafalı, sabit fikirli. [*Ing.* Stupid, obstinate, incorrigible].

~ anlatmak, *dey. (Bir kimseyi)* İkna etmeye çalışmak, meramını dinletmek. Konuşmak. [*Ing.* To make one understand, to persuade].

~ aramızda, *dey.* «*İkimizin arasında kalsın, kimse duymasın*» anlamında kullanılır. [*Ing.* Between you and me, between ourselves; *Fr.* Entre nous].

~ atmak, *dey.* Bir kimseyi, uzaktan uzağa dokunaklı bir sözle rahatsız etmek. Dille sarkıntılık etmek. [*Ing.* To make insinuating remarks *(to women); Fr.* Causer, bavarder].

~ çatlatmak, *dey.* Yüksekten atmak, büyük konuşmak. [*Ing.* To talk big, to boast].

~ çıkmak, *dey.* Söylenti dolaşmak.

~ değil, *dey.* Önemli: *Hastalık bul Lâf değil.* [*Ing.* It is no trifle, this is serious, this is not idle talk].

~ ebeliği, *dey.* Gevezelik.

~ ebesi, *dey.* Herkese söz yetiştiren, çok konuşan kimse. [*Ing.* A great talker, chatterbox].

~ etmek, *dey.* § ● *(Biriyle)* Konuşmak. Bahsetmek. [*Ing.* To talk, to chat; *Fr.* Parler, converser]; § ❷ Dedikodu konusu yapmak. [*Ing.* To gossip about]; § ● Münakaşa etmek.

~ (lakırdı) götürüp getirmek (taşımak), *dey.* Kişilerin arasını açmak için, birbirleri aleyhinde söyledikleri sözleri iletmek.

~ işitmek, *dey.* Azarlanmak, paylanmak. [*Ing.* To be rebuked; *Fr.* Être grondé].

~ kıtlığında asmalar budamak, *dey.* Yersiz ve gereksiz şeyler söylemek. [*Fr.* Dire des bâtises].

~ körüğü, *dey.* Geveze, çalçene.

~ ~ ı açar, *dey.* Bir sözden bir söze geçildiğini belirtir. [*Ing.* One topic leads to another].

~ ola, *dey.* Söylenen sözün saçmalığını anlatmak için kullanılır. Gelişi güzel. [*Ing.* Nonsensell *Fr.* Quelle bâtisel bahl quelle blaguel].

~ olmak, *dey.* Dedikodu konusu olmak. *(bir durum)* başkaları tarafından hoş görülmeyip söylenilmek. [*Fr.* Faire l'objet de médisances ou de commentaires d'agréables].

~ olsun diye, *dey.* Bir amaç gütmeden, sırf konuşmuş olmak için. [*Ing.* Just for something to say, for the sake of conversation].

~ söyledi balkabağı, *dey. tkz.* Konu ile hiç ilgisi olmayan bir şey söyleyen kimseler için kulanılır. [*Ing.* You are talking nonsense].

~ vurmak, *esk. dey.* Övünmek, dem vurmak. [*Ing.* To brag; *Fr.* Hâbler, se vanter].

~ yetiştirmek, *dey.* Bütün söylenenlere karşılık vermek. [*Fr.* Riposter dans une discussion].

lafazan, s. *Osm.* < *Fars. lâfzen.* Geveze, çok fazla konuşan. [*Ing.* Chatter-box; windbag, braggart; *Fr.* Jaseur, bavard, loquace].

lâfazanlık,-ğı, i. § ● Gevezelik, çok konuşma. [*Ing.* Blustering, chatter, small talk; *Fr.* Bavardage, loquacité]; § ● *sosy.* Karşılığında belirli bir gerçek olan sınıflama ve incelemeler yerine soyut akıl yürütmelerle toplum üzerine ileri sürülen düşüncelere verilen ad. [*Ing.* Verbalism; *Fr.* Verbalisme].

lâfçı, s. § ● Geveze, çok konuşan; § ❷ Ağzı iyi laf yapan; § ● *mec.* Laf götürüp getiren, dedikoducu.

lâfçılık,-ğı, i. *ed.* Söz, lâkırdı, değeri olmayan söz kalabalığı, gevezelik, yerli yersiz kullanılan kelime yığını.

lâfız,-fzı, i. ç. **eflâz.** *Osm.* < *Ar. lafz. esk.* § ● «*Ağızdan çıkan anlamlı veya anlamsız ses*» demek ise de, en çok kendisinden hiç bir etki beklenmeyen veya umulmayan kimseler ve şeyler hakkında kullanılan lafzı murat deyiminde geçer. [*Ing.* Word; *Fr.* Mot]; § ● *huk.* Yazılı bir hukuk kuralının veya önemli bir belgenin metninde kullanılan kelimeler bakımından anlamı. [*Ing.* Letter; *Fr.* Lettre].

laflamak, nsz. *t. h.d.* Sohbet etmek, konuşmak: *Hele gel de biraz laflayalım.*

lâfügüzaf /lâfügüzâf/, b. i. *Osm.* < *Fars.* Boş söz, boş lâkırdı.

lâfız, i. ◘ **Lâfız.**

lafza, i. *Osm.* < *Ar. lafz. esk.* Söylenen tek söz veya kelime. [*Ing.* A single word, utterance].

lâfzen /lâfzen/, z. *Osm.* < *Ar. esk.* Laf bakımından, anlamına bakmayarak yalnız kelimelerden ötürü: *Bu beyit lâfzen pek süslü ama, mânaca zayıf.* [*Ing.* Braggart, boaster].

lafzî /lâfzî/, s. *Osm. Fars. esk.* § ● *(hayvan hk.)* Zayıf, çelimsiz. [*Ing.* Weedy, skinny; *Fr.* Maigre, décharné]; § ● *mec.* Uyuşuk, hareketlerinde yavaş *(kimse).* [*Ing.* Numbed; *Fr.* Engourdi,-e].

lâgarî /lâgarî/, i. *esk.* Zayıflık, çelimsizlik.

lagena, i. *zool.* Foraminiferler *(Foraminifera)* takımının, *Lagynidae* familyasından, kabuğu yumurta veya mekik biçiminde hayvan; soğuk ve derin denizlerde yaşamaya alışmış pek çok türü vardır. [*Ing.* ve *Fr.* Lagena].

lagenostoma, i. *Yun. lagenos,* şişe + *stoma,* ağız. *Üteridospermae* sınıfından *Lyginop-*

teris oldhamia'nın kömür yataklarında rast. lanan fosil halindeki tohumu; pelit yüksüğü şeklinde bir kabuk içinde bulunur. [*Fr.* Lagénostoma].

lagerta, i. *den.* Hafif çam serenlerinden yapılan ağaç usturma.

lagoftalmi, i. *Fr. lagophtalmie oft.* Gözkapaklarının, özellikle üst gözkapağının, gözü tam kapatmayacak şekilde kasılması. *Lagoftalmi* bazen doğuştan olur. Ama çoğunlukla, göz kapaklarındaki bir hastalıktan, göz fırlamasından veya gözün çevre kasının felce uğramasından ileri gelir. Hastalık gözkapağı ameliyatıyla iyileşir. [*Ing.* Lagophthalmos, lagophthalmus].

lagon, i. *isp. lago*, göl. Açık denize doğru bir mercan kayalığıyla kapatılan su örtüsü. *(Bu kelime bir mercan kayası setiyle kıyı arasında kalan su örtüsünü belirttiği gibi, set şeklinde bir kayalıkla kıyı arasında kalan su örtüsünü de belirtir).* [*Ing.* ve *Fr.* Lagon].

lagonit.-ti, i. *Fr. lagonite. min.* Hidratlı doğal demir borat; Toscana bölgesinde bulunur. [*Ing.* Lagonite].

lagora, i. *den.* Ana çarmıkları doldurma işi.

lagün, i. *It. laguna. jeol.* Denizden kıyı kordonu adı verilen bir setle veya dar bir kanalla ayrılmış *göl.* Denizle gölün özelliklerini taşır. [*Ing.* Lagoon; *Fr.* Lagune]. ☆ *Eşanl.* **denizkulağı**.

lağ, i. *Yalnız* **lağ yelkeni** *sözünde geçer.*

~ yelkeni, *den.* Adi dört köşe yelkenler gibi serenlere bağlanan dört köşe yelkenlerdir. Kandilisaları serenlerinin üçte bir kısmından bağlanarak basılır ve her tramolada asağı alınarak aşırılır. Bunlara genellikle *(maynalı lâtin veya hasır veya piraçile yelkeni)* denir ve bu tarz yelkenlilere **lâger** adı verilir.

lagot, i. *paraz.* ◘ **Danaburnu**.

lagüner, i. *jeol.* ◘ **Denizkulağı ortamı**.

lâğım, i. *Yun. lakkoma.* oyuk, çukur. § ❶ Bir toplaşma merkezinden pis suların uzaklaştırılması için yeraltında açılmış geniş kanal, geriz. [*Ing.* Sewer, drain; *Fr.* Canalisation, tout-à-l'égout, canal souterrain]; § ❷ *ask. esk.* Tahkimli bir tesisi patlayıcı madde ile atmak niyetiyle kuşatan tarafından açılan yeraltı galerisi. [*Ing.* Explosive mine, underground tunnel; *Fr.* Mine]; § ❸ *inş.* Kayaları veya taşları uçurmak için bir patlayıcı doldurulan küçük çukur; § ❹ *mad. oc.* Yeraltı tüneli maden dehlizi. Peşpeşe ateşleme yapılan deliklerin bütünü. [*Ing.* Adit; *Fr.* Galerie]; ◉ **~ la atmak**, *ask. esk.* Kale duvarlarının altına konan patlayıcı maddeleri ateşleyip kale duvarını tahrip etmek. [*Ing.* To fire a mine; *Fr.* Faire sauter une mine]; ◉ **ağzı ~ gibi (ağzı ~ gibi kokmak)**, *dey.* Çok küfürlü konuşan ve çirkin sözler söyleyen kimselere denir; ◉ **ana ~**, Küçük lâğım yollarının açıldığı büyük ve geniş lâğım; ◉ **karşı ~**, *esk.* ◘ **Karşı**.

~ açmak (~ kazmak), *dey.* Yeraltında lâğım inşa etmek. [*Ing.* To dig a drain; *Fr.* Miner, saper, ouvrir, pratiquer un égout].

~ ağzı, *bayınd.* ◘ **Ağız**[1].

~ atmak, *mad. oc.* ve *ask.* Taş ocaklarında kayaları parçalamak veya istihkâm ve kale duvarlarını yıkmak için açılan delik ve boşluklara barut doldurup oraya rapte dilen bir fitille ateş vererek patlatmak. [*Ing.* To fire a mine, to blow up; *Fr.* Sauter une mine].

~ barutu, *pirotekn.* Lağım açmak üzere kullanılan kara barut. *(Tanelerinin biçimine göre yuvarlak lağım barut ve köşeli lâğım barutu adlarıyla bir ayırım yapılır).*

~ çukuru, Abdesthanelerin pis sularını toplamak ve dolduğu vakit oradan alıp başka bir yere veya denize nakletmek için lâğımı olmayan yerlerde kullanılan, üstü kapalı kuyular. [*Ing.* Sewer; *Fr.* Fosse].

~ fitili, *ask. esk.* Kale duvarının altına konan patlayıcı maddeyi ateşlemeye yarayan fitil. [*Ing.* Fuse *(mine)*; *Fr.* Fusée].

~ gazı, *trm.* ◘ **Gaz**[2].

~ göbeği, *mad. oc.* Galeri açmada ilk ilerlemeyi sağlamak için galerinin ortasında açılan deliklerin ateşlenmesinden sonra meydana gelen kısım. *(Öbür ateşlemelere yardımcı olur). /Göbek delikleri birbirine yaklaşacak şekilde (konverjan) delinir ve çok miktarda patlayıcı madde ile doldurulur. Delikler birbirine paralel ise buna kanada göbeği adı verilir).*

~ gübresi, ◘ **Gübre**.

~ haznesi, *ask. esk.* Lağımın oyuk, tünel şeklindeki bölümü. [*Ing.* Chamber of a mine].

~ karşılamak, *ask. esk.* Karşı tarafın açtığı lağımı işlemez hale getirmek. [*Ing.* To countermine; *Fr.* Contreminer].

~ kuyusu, Pis suların lağım yoluyla aktığı çukur. [*Ing.* Sinkhole to a sewer, cesspool; *Fr.* Fosse d'aisance, puisard d'aisance].

~ mili, Kayaları barutla atmak için barut konacak deliği taş açmaya mahsus sivri demir mil. [*Ing.* Churn-drill].

~ ocağı, *ask.* Lâğım savaşında düşmanın bir yeraltı galerisini parçalamak üzere kul. lanılan etki alanı sınırlı ocak. Bir top mermisinin toprağın derinliği içinde patlamasıyla yeraltında açılan oyuk. *(Lağım ocakları, özellikle yeraltı sığınaklarının tahribinde kullanılan gecikmeli tapa ile donatılmış mermilerle yapılan düşey atışlarda meydana gelir).*

~ patlamak, Lağım yapısı herhangi bir yerinden patlayarak pis sular ve çirkefler dışarı çıkmak. [*Ing.* To burst *(a drain of sewer)*].

~ patlatıcı, *pirotekn.* Gerek maden ocaklarında, gerek bayındırlık alanında lağım açma işlerine uygun olan bütün patlayıcı maddeler. [*Ing.* Blasting detonator, mine exploder].

~ savaşı, *ask.* Arazi üzerinde serbest hava içinde yapılan taarruzlara direnen hedeflerin ele geçirilmesini kışkırtma amacını güden ve yoğun halde mayınlar kullanılarak yapılan savaş.

~ sıçanı, Helâllarda yaşayan iri sıçan.

~ sineği, *zool.* ◘ **Sinek**.

~ veya mecra bacası, *inş.* ◘ **Baca**.

lâğımcı, i. § ❶ Lâğım açan, temizleyen, onaran kimse. [*Ing.* Sewerman; *Fr.* Vidangeur]; § ❷ *ask. tar.* Kale duvarlarını yıkmak için duvarın altına tünel kazan asker. [*Ing.* Sapper; *Fr.* Mineur *(soldat)*]; § ❸ *mad. oc.* Madenlerde havalı matkap yardımıyle delik delen işçi. [*Ing.* Miner; *Fr.* Mineur].

~ başı, *ask. tar.* Lağımcı ocağının başkanı. [*Ing.* Colonel of the corps of sappers and miners].

~ dirliği, *teşk. tar.* Savaşta kuşatılan kaleleri düşürmek için gedik açmak veya düşman ordugâhına zarar vermek üzere lâğım açanlara verilen dirlik. *(Lağımcıların bazılarına dirlik olarak timar ve zeamet, bazılarına da aylık verilirdi).*

~ mülâzimleri, *teşk. tar.* Kuşatılan kaleleri düşürmek için gedik açmak veya düşman ordugâhına zarar vermek üzere görevlendirilen lağımcılar. *(Elli kişiden meydana gelirdi. Maaşlarını günlük olarak alırlardı).*

~ ocağı, *teşk. tar.* Eskiden savaşlarda kaleleri yıkmak için kale duvarlarının altını kazıp barutla doldurup ve ateşleyerek yıkan bir askerî savaş birliği.

~ timarları, *teşk. tar.* Savaşta kuşatılan kaleleri düşürmek için gedik açmak veya düşman ordugâhına zarar vermek üzere lağım açanlara dirlik olarak verilen timar. *(Timarlı lağımcılar savaşa atlı olarak katılırlardı).*

~ zeametleri, *teşk. tar.* Kuşatılan kaleleri düşürmek için gedik açmak veya düşman ordugâhına zarar vermek üzere lağım açanlara dirlik olarak verilen zeamet. *(Zeametli lağımcılar sefere atlı olarak katılırlardı).*

lağımcı.başı, b. i. *Teşk. tar.* Lağımcı ocağının başı. *(Topçubaşılık, humbarabaşılık gibi önemli görevler arasında sayılırdı).*

lağımcılık.-ğı, i. § ❷ Lağım açıp temizleme işi; § ❷ *esk.* Eskiden, düşman kalelerini uçurmak için lağım kazan askerin görevi.

lağıv.-ğvı, i. ◘ **Lâğv**.

lâğv, i. *Osm.* < *Ar. esk.* § ❶ *(Bir kuruluşu)* Kaldırma; feshetme, hükümsüz bırakma: *O daireyi lâğvettiler.* [*Osm.* Fesih, iptal; *Ing.* Cancellation, annulment, suppression, abrogation; *Fr.* Suppression, abrogation]; § ❷ *esk.* Boş, gereksiz: *Bu sözler lâğıvdan ibarettir.* [*Osm.* Beyhude; *Ing.*Thing of no value, futile, vain; *Fr.* Futilité]; § ❸ Yanılma, hata etme.

lâğvedilmek, özs. f. Feshedilmek.

lâğ.vetmek (-i), f. *(Bir kuruluşu)* Kaldırmak, bir kurum veya geleneği hükümsüz bırakmak, feshetmek. [*Ing.* To abrogate; to cancel, to abolish, to annul; *Fr.* Supprimer, abolir, abroger].

lâğvî, s. *esk.* Değersiz, önemsiz. [*Ing.* Insignificant, worthless].

lağviyat, ç. i. *esk.* Boş ve anlamsız sözler. [*Ing.* Vain words or acts, improprieties].

lağv.olmak, **lağv.olunmak**, nsz. f. *(Bir kuruluş)* Kaldırılmak, feshedilmek. [*Ing.* To be abolished or abrogated, to be annuled or cancelled; *Fr.* Être supprimé, aboli]

lağz, i. *Osm.* < *Fars. laġziden.* kaymak, *esk.* Kayma, sürçme, ayağın kayması. [*Ing.* Slip, slipping of the foot, slide].

lağzan, s. *esk.* Ayağı kayan, sürçen. [*Ing.* Slipping, sliding, slippery].

lağzide, s. *Osm.* < *Fars. laġziden*, kaymak. *esk.* Kaymış, sürçmüş. [*Ing.* Who has slipped].

lağziş, i. *Osm.* < *Fars. laġziden*, kaymak. *esk.* Kayış, sürçme; Dilin veya kalemin kayması. [*Ing.* Slipping, slide, slip of the tongue or the pen].

-lah /lâh/, sonek. *Osm.* < *Fars. esk.* Kelimelerin sonuna eklenerek yer bildiren kelimeler yapar.

lahana /la:hana/, i. *Yun. lahanon. bot.* İkiçeneklıler *(Dicotyledonae)* sınıfının, Turpgiller *(Curiciferae)* familyasından, güz ve kış sebzesi ve bir çok çeşidi hayvan yemi olarak yetiştirilen iri ve kalın yapraklı bitki. Güney Avrupa kıyılarında yabanî olarak rastlanan lahananın pek çok çeşidi bütün dünyada sebze olarak üretilir. Yaprak damarlarının içe bükülme özelliği geliştirilerek baş lahanalar, antosiyanın oranının arttırılmasıyle de kırmızı lahanalar, yaprak koltuğundaki tomurcukların geliştirilmesiyle Brüksel lahanaları, etli çiçekliklerinin geliştirilmesiyle karnabahar; öz kısmının geliştirilmesiyle şalgam-lahanalar, sap ve yaprakların geliştirilmesiyle kıvırcık ve yemlik lahanalar elde edilmiştir. Lahanalar arasında en yaygın olan **başlahana**'dır *(B. oleracea* var. *capitata).* Bu lahana Türkiye'nin bütün bölgelerinde yetişir. Başlıca çeşitleri: **Kemer lahanası** *(büyük beyaz baş bağlar, erken yetişir),* **Batman lahanası** *(Orta Anadolu'da yetişir, ortalama 8-10 kg.'dır),* **köse lahanası** *(Edirne dolaylarında yetişir, ufak başlıdır, turşuculukta kullanılır),* **Brüksel lahanası** *(B. oleracea* var. *gemmifera)* yüksekliğine ve erkenciliğine göre çok çeşitlidir. Yalnız İstanbul'da az miktarda yetiştirilir. **Karalahana** *(B. oleracea* var. *acephala)* Kuzey Karadeniz bölgesinin bellibaşlı sebzelerindendir. Yaprakları koyu yeşil olduğu için bu adı alır. **Kıvırcık** lahana veya top lahana *(B. oleracea* var. *sabanda)* Karalahanaya benzer ama Türkiye'de yetiştirilmemektedir. Proteince zengin olan bu lahana Kuzey ülkelerinde makbul bir sebzedir. **Alabaş lahana** *(B. oleracea* var. *gongyloides)* etli ve şişkin gövdeli bir lahanadır; yeşil veya mor renktedir, erken gelişir. Türkiye'de ve Orta Avrupa'da pek az yetiştirilir. Lahana C vitamini bakımından zengin bir sebzedir. Yapısında kükürt bulunur Sindirimi biraz zordur. [*Lat. Brassica oleracea; Ing.* Cabbage; *Fr.* Chou commun]. ◘ *ŞEKİL: 477.*— **SEBZELER**; ◉ **frenk ~ sı**, *bot.* ◘ **Frenklahanası**; ◉ **Karayip ~ sı**, Antiller'de Arum esculen-

tum'a *(Colocasia esculenta)* verilen ad; ◉ **kemer ~ sı,** *bot.* Başı büyük, sık ve ince yapraklı, erken yetişen bir beyaz lahana çeşidi; ◉ **kerguelen ~ sı,** *bot.* Antarktika bölgelerinde yetişen ve yeşil lahanayı andıran bitki. *(Pinglea turpgillerden). /Sebze olarak kullanılan bu bitki iskorbütü önleyici özellikler taşır);* ◉ **kırmızı ~,** *bot.* Yaprakları kırmızı olan baş lahana çeşidi; ◉ **palmiye ~ sı,** *bot.* Bazı palmiyelerin tepe tomurcuğuna verilen ad; ◉ **yabani ~,** *bot.* Turpgillerden, kumsalda yetişen ve sebze gibi yenen bir bitki. [*ing.* Sea kale, sea cabbage; *Fr.* Crambé, chou marin, crambé maritime]; ◉ **yer ~ sı,** *bot.* Kökü salgam gibi şişkin olan bir çeşit lahana. [*ing.* Turnip; *Fr.* Navet, chounavet].

~ ağkurdu, *paraz.* Fide çağındaki lahanalara bulasan ve hemen bütün dünyada yaygın bulunan küçük tırtıl. [*Lat. Hellula undalis; ing.* Cabbage webworm].

~ biti, *zool.* ◘ Bit.

~ dolması, *mutf.* İri göbekli ve çevşek yapraklı beyaz veya kara lahanadan, zeytinyağlı veya etli olarak yapılan dolma. *(Zeytinyağlısı yaprakların kalın damarları çıkarılarak ve daha uzun sarılarak; etlisi daha küçük sarılarak ve sade yağda pişirilerek yapılır).*

~ güvesi, *zool.* Pulkanatlılar *(Lepidoptera)* takımının, Güvegiller *(Tineidae)* familyasından, bahçelerde lahana ve şalgam yapraklarını kemiren güve. Kanat genişliği 16 mm.'dir. Sırtı parlaktır. [*Lat. Plutella cruciferarum; ing.* Diamond-back moth].

~ kapuskası, *mutf.* Lahanalar küçük küçük doğrandıktan sonra içine kıyma veya et konularak pişirilen yemek.

~ kelebeği, *zool.* ◘ **Kelebek.**

~ kök uru, *paraz.* Özellikle körpe lahanalarda, yerleştiği kök bölgesini kalınlaştırarak yaprakları sarartan ve büyümeyi durduran cıvıkmantar hastalığı. [*Lat. Blasmodiophara brassicae).*

~ mildiyösü, *paraz. Peronosporales* takımının, *Peronosporaceae* familyasından, lahanayı daha fideyken yakalayan ve genç bitkileri sarartıp kurutabildiği halde, yaşlılarda göbek yapraklarına inemeyen ilkel mantar hastalığı. [*Lat. Peronospora brassicae; ing.* ve *Fr.* Peronospora].

~ salatası, *mutf.* Kırmızı frenk lahanası brüksel lahanası veya beyaz lahanadan haşlanmış veya çiğ olarak yapılan salata.

~ sineği, *zool.* ◘ **Lahanasineği.**

~ tahtakurusu, *zool.* ◘ **Lahanatahtakurusu.**

~ toprakpiresi, *zool.* ◘ **Lahanatoprakpiresi.**

~ turşusu, *mutf.* Beyaz lahanadan yapılan turşu. [*ing.* Pickled cabbage; *Fr.* Chou salé, chou croute].

~ yaprakarısı, *zool.* ◘ **Lahanayaprakarısı.**

~ yaprakbiti, *zool.* ◘ **Lahanayaprakbiti.**

lahana.kelebeği, b. i. *zool.* ◘ **Kelebek.**

lahana.kelebeğigiller, ç. b. i. *zool.* Böcekler *(Insecta)* sınıfının, Pulkanatlılar *(Lepidoptera)* takımına giren, tırtıl çağında tarım bitkilerine zarar veren, sarı veya ak kanatlı kelebekleri kapsayan bir familya. [*Lat.* ve *ing. Pieridae; Fr.* Piérides].

lahana.sineği, b. i. *zool.* ve *paraz.* Kurtçuk evresinde, lahana, karnabahar, pancar, turp gibi sebzelerin kök boğazına yerleşerek, sararıp kurumalara yol açan sinek. [*Lat. Phorbia brassicae; ing.* Cabbage fly; *Fr.* Mouche du chou].

lahana.tahtakurusu, b. i. *zool.* ve *paraz. Pentatomidae* familyasından, lahana ve benzeri bitkilerde yaşayan yarımkanatlı böcek. [*Lat. Eurydema oleraceum; Fr.* Eurydéme].

lahana.toprakpiresi, b. i. *zool. Chrysomelidae* familyasından, lahanalar üzerinde yaşayan, kınkanatlı, sıçrayıcı böcek. [*Lat. Phyllotreta undulata; Fr.* Altise du chou, phyllotrete].

lahana.yaprakarısı, b. i. *zool.* ve *paraz.* Zarkanatlılar *(Hymenoptera)* takımının, Yaprakarısıgiller *(Tenthredinidae)* familyasından bir böcek türü. Uzunluğu 6-8 mm.'dir. Larvalar lahana ve karnabahar yapraklarını kemirir. [*Lat. Athalia colibri; ing.* Athalia; *Fr.* Athalie].

lahana.yaprakbiti, b. i. *zool.* ve *paraz.* Yaprakbitigiller *(Aphididae)* familyasından, lahana, salgam ve benzeri bitkilerin yaprakları üzerinde yaşayan koyu yeşil, dolgun ve çok yaygın böcek. [*Lat. Aphis brassicae; ing.* Cabbage aphid; *Fr.* Puceron du chou].

lâhavle /lâhavle/, b. i. *Osm.* < *Ar.* Sabır tüketen bir durum karşısında kalındığı zaman *«kendi kendine sabır telkin etmek veya bir tehlikeyi, cinleri, şeytanı uzaklaştırmak için yapılan Arapça bir duayı okumak»* anlamına gelen lâhavle çekmek ve ya okumak deyiminde geçer. [*ing.* My God! *(expression of anger)*].

lâhavle.guyan, b. i. Lâhavle çekenler, sabrı tükenenler.

Lahey, Ö.z i. *(Flamanca Den Haad veya 's Gravenhage) coğr.* Hollanda'nın, yönetim ve diplomatik başkenti. Hollanda krallarının Amsterdam'da oturmasına karşılık, hükûmet ve parlâmento Lahey'de bulunmaktadır. [*ing.* The Hague; *Fr.* La Haye].

~ kaideleri, *huk.* 1921'de toplanan Lahey konferansında, deniz nakliyatında kiralayan ile kiracının karşılıklı yükümlülükleri konşimento olmadan belirlemek ve özellikle nakliyecinin sorumluluğunun sümulunu tayin etmek konusunda kabul edilen kurallar.

~ sözleşmeleri, *tar.* 1899 ve 1907 yıllarında La Haye'de yapılan ve uluslararası hukukun bir çok sorunlarını çözümleyen sözleşmeler.

lâhika /lahika/, i. ç. **levâhik.** *Osm.* < *Ar. lühük, esk.* § ❶ Bir yazının sonuna eklenen şey, katılan şey, ek: *Konunun lâhikası.* [*ing.* Appendix, additional note; *Fr.* Fait récent, remarque additionnelle, article additionnel, coricille]; § ❷ *gram. esk.* Ek. [*ing.* Suffix; *Fr.* Suffixe]; § ❸ *ask.* Bir ana dokümana yapılan yardımcı ilâve, (Ana doküman için esas, fakat metne dahil edilemiyecek kadar yüklü veya miktarca çok olan teferruat, genellikle, lahikalar halinde toplanır). [*ing.* Appendix].

lâhim /lâhim/ s. *Osm.* < *Ar. lahm. esk.* § ❶ Etle beslenen, etçil. [*ing.* Flesh eating, carnivorous; *Fr.* Carnivore]; § ❷ Başkalarını etle besleyen.

lâhim[2]**,-hmi** /lâhîm/, s. *Osm.* < *Ar. lâhm. esk.* Etli, toplu, şişman. [*ing.* Meat, flesh, pulp of a fruit; *Fr.* Viande, chair].

lâhime /lâhime/, s. *esk.* **Lâhim'**in dişili.

lâhin[1]**,-hni** /lâhin/, i. *Osm.* < *Ar. lâhn.* § ❶ Güzel ses, ezgi. [*ing.* Nağme, ahenk; *Ing.* Note, tone, melody; *Fr.* Ton de voix, son, mélodie]; § ❷ Bir ülkeye ve ya kimseye özgü kötü ve kuralsız telâffuz; § ❸ Okurken, telâffuz, makam v.b. de yapılan yanlışlık. [*ing.* Mistake or mispronunciation in reading].

lâhin[2] /lâhin/, s. *Osm.* < *Ar. lâhn. esk.* Bir seyi genellikle kuran-ı kerim'i okurken telâffuz yanlışlıkları yapan. [*ing.* Who makes mistakes in reading, who mispronounces].

lahit,-hdi /lahit/, ç. **elhâd, lühûd,** *Osm.* < *Ar. lâhd. esk.* § ❶ Duvarları taş veya tuğla ile yapılmış, kapak taşlarıyle örtülü mezar. [*ing.* Walled tomb; *Fr.* Tombe, tombeau]; § ❷ *ark.* Taş veya mermerden oyulmuş yekpare mezar: *İskender'in lahdi.* [*ing.* Sarcophagus; *Fr.* Sarcophage].

lahm, i. *Osm.* < *Ar. esk.* § ❶ Et; § ❷ Meyvenin kabukla çekirdek arasında kalan kısmı.

lahmacun, i. *Osm.* < *Ar.* ve *Fars. lâhm-ı acîn* veya *lahim-ül-cin.* Üstüne kıyma konularak fırında pişirilen bir çeşit pide. [*ing.* Kind of meat pizza, flat bread baked with ground meat, papper, and tomatoes].

lahn, i. ◘ **Lahn.**

lahorçıbanı, i. *paraz.* ◘ **Halepçıbanı.**

lahor.kenesi, b. i. *paraz.* Koyunlarla insanlardan kan emen ve kış aylarında ortaya çıkarak, koyun yetiştiricilerine büyük ölçüde zarara sokan, *Argasidae* familyasından ağıl kenesi. [*Lat. Ornithodoros lahorensis; ing.* Ornithodoros].

laht,-tı, i. *Osm.* < *Fars. esk.* Bir bütünün parçası. [*ing.* Bit, piece, lump, part, portion, section].

lahur, ◘ **Lahor.**

lahuraki, i. *Yun. lahuraki (Lahur şehrinin /Lahor/ adından).* Lahur şalına benzer sekilde dokunmuş bir çeşit kumas. [*ing.* Merino *(imitating Lahore shawls); Fr.* Mérinos, thibet].

lâhurî /lâhürî/, i. *Osm.* < *Ar. (Lâhur şehrinin adından).* Lâhurda yapılan bir çeşit şal, Lâhur şalı. [*ing.* Material of which lahore shawls are made; *Fr.* Châle de Lahore].

lâhut /lâhût/, i. *Osm.* < *Ar. esk.* Tanrı âlemi, ilâhî alem. [*ing.* Divinity; *Fr.* Divinité].

lâhutî /lâhütî/, s. *Osm.* < *Ar. esk.* Tanrısal. [*ing.* Divine, spiritual; *Fr.* Relatif à la divinité ou au monde divin].

lâhza, i. *Osm.* < *Ar. lâhz. esk.* § ❷ Zamanın bölünemeyecek kadar kısa bir parçası. [*ing.* ve *Fr.* Instant]; ☆ *Eşanl.* an; § ❷ Bir defa göz kırpma. [*ing.* A single glance].

lâhzada, z. Çarçabuk, bir anda. [*Osm.* Ani; *ing.* Instantaneous; *Fr.* Instantané].

lâhzadalık,-ğı, i. Çarçabuk, bir anda oluş, apansızlık. [*ing.* Instantaneousness, instantaneity *Fr.* Instantanéité].

laiglit,-ti, i. *Fr. laiglite. min.* Bileşiminde madeni demir taneleri bulunan bir göktaşı türüne *Stanislas Meunier* tarafından verilen ad. [*ing.* Laiglite].

laik, s. ◘ **Layik.**

~ eğitim, ◘ **Eğitim.**

laikleştirmek, f. ◘ **Layikleştirmek.**

laiklik,-ği, i. ◘ **Layiklik.**

lailâç /lâilâç/, s. *Osm.* < *Ar. lâ,* olumsuzluk edatı + *ilâç* > *lâilâc. esk.* Çaresiz, çözüm yolu olmayan, ilâç kabul etmez. [*ing.* Irremediable, incurable].

laim /lâim/, s. *Osm.* < *Ar. levm. esk.* Levm eden, aşağı gören, ayıplayan. [*ing.* Who blames, reproaches]

lâime /lâime/, i. *esk.* Levm etme, aşağı görme, ayıplama. [*ing.* Reproach, censure].

lâin /lain/, s. *Osm.* < *Ar. la'n* > *la'in. esk.* § ❶ Lânetlenmiş, lânetli, melun; § ❷ Dinden çıkmış, çıkarılmış. [*ing.* Accursed, execrable, satan, the accursed; *Fr.* Maudit, très mauvais]; ◉ **iblis-ül-lâin** *(şeytân-ı lâin) «lânetlenmiş, Tanrının rahmetinden mahrum edilmiş şeytan»,* dinden çıkmış, herkesin lânet ettiği kötü kimseleri nitelemek için söylenir.

lajya, i. *Fr. lagias. dok.* Doğu Hindistan'da dokunan bir tür boyalı pamuk bez. *(XVIII. yüzyılda en güzel lajyalar Pegu'dan gelir ve kral lajyası diye adlandırılırdı).*

lak[1], i. *Fr. laque.* ◘ **Laka;** ◉ **dommar ~ ı,** *mat.* ◘ **Dommar;** ◉ **emaye ~,** *otom.* ◘ Emaye; ◉ **ispirtolu ~,** *matb.* ◘ **ispirtolu;** ◉ **kapatma ~ ı,** *matb.* ◘ **Kapatma;** ◉ **kopya ~ ı,** *matb.* ◘ **Kopya.**

lak[2], i. § ❶ Bazı isimlerin sonuna eklenerek yer anlamı verir; § ❷ Bazı isimlere veya fiillere eklenerek sıfatlar meydana getirir ve son heceleri hafif kelimelerde *«lek»* şekline girer.

laka /la:ka/, i. *Osm.* < *Fars.* **lâk** > *It. lacca.* § ❶ Uzak Doğu'da bilâder ağaçlarından toplanan, esmer, kırmızı renkte bir zamk reçine olup, mobilya, **biblo,** kutu gibi birçok zarif eşyayı sıvayıp cilâlama işine yarar. [*ing.* Lacca, lac, lack; *Fr.* Laque]; § ❷ *Tœcharda lacca* diye adlandırılan, bir Hindistan kırmız böceğinin üst deri bezlerinin saldığı madde. [*ing.* Shellac, gum lac; *Fr.* Gomme-laque]; § ● *kim.* Laka reçinesinden alkali çözeltisi içinde, sapın meydana getirdiği çökelti; Hindistan'da kumaşları boyamada kulla-

nılır; § ❶ *res.* Eriyebilen, doğal veya sunî bir organik boyarmaddenin, genellikle mineral bir süpor üzerine bağlamasıyle elde edilen özel pigment. *(Bu kelime sık sık yanlış olarak vernikli bir boya veya bir uzakdoğu lakasına özgü nitelikleri /parlaklık, tekdüzelik, sertlik/ olan bir sırlıboya filmi için kullanılır).* [*ing.* Lake; *Fr.* Laque].

~ **dayamağı,** *res.* Lakaların hazırlanmasına yarayan organik renklendiricilerin tespit edilebildiği doğal veya sunî doku boyaları. [*Fr.* Support de laque].

lakacı, i. Eşyayı süslemek için laka veya vernik süren işçi. [*ing.* Lacquerer, japanner; *Fr.* Laqueur].

lakah, i. *Osm.* < *Ar. biy. esk.* Hurma, incir gibi bazı meyve ağaçlarının erkeğinden dişisine yapılan aşı.

lakalama, i. § ❶ *boyacılık.* Genellikle inorganik bir destek üzerine doğal veya sunî, eriyebilir organik bir boyarmaddenin tespit edilmesi. [*ing.* Lacquering, japanning; *Fr.* Laquage]; § ❷ *graf. san.* Baskıyı korumak ve daha parlak yapmak amacıyle baskının üzerine konulan saydam ve yapışkan gaz birikimi. [*ing.* Lacquering, japanning; *Fr.* Laquage].

Lakalar, ç. öz. i. *etn.* Logon ırmağı kıyılarında yasayan Müslüman zenci halk. [*ing.* Lakhs; *Fr.* Lakas].

lakap,-bı, **i.** ç. **elkab.** *Osm.* < *Ar.* ; lâkab. § ❶ Takılmış ad, bir kimseye, benzerlerinden ve adaşlarından ayırmak için hal ve sıfatına yakıştırılmış ad: *Yiğit, lakabıyla anılır.* [*ing.* Nickname, by-name, cognomen; *Fr.* Surnom, sobriquet]; § ❷ *esk.* Bir yazının, başına konulan ve hitap edilenin mevki ve rütbesini gösteren söz: *Devletlü efendim. Şevketlü sultanım.*

~ **takmak,** *dey.* Bir kimseye onun bir özelliğini belirtecek bir ad vermek. [*ing.* To give a nickname *(to),* to nickname; *Fr.* Surnommer].

lakaplı, s. Kendisine lâkap takılmış olan. [*ing.* Nicknamed; *Fr.* Surnommé].

lâkaydane /lâkaydâne/, z. *esk.* Kayıtsızca, ilgilenmeyerek. [*ing.* Indifferently; *Fr.* Indifféremment, indifféremment].

lâkaydî /lâkaydî/, i. *Osm.* < *Ar. la* + *Fars. kayd. esk.* Aldırmazlık, ilgisizlik. [*ing.* Indifference; *Fr.* Indifférence].

lâkaydiye, i. *Osm.* < *Ar. lâ,* olumsuzluk edatı + *kayd* > *lâ-kaydiyye. tels. esk.* ◘ **Sekincilik**

lakayt,-dı /lakayt/, s. *Osm.* < *Ar. lâ-kayd.* Aldırışsız, kayıtsız, ilgisiz. [*Ing.* Indifferent, nonchalant; *Fr.* Insoucieux,-euse, nonchalant,-ante]

lâkaytlık,-ğı, i. Lâkayt, ilgisiz olma hali, kayıtsızlık. [*ing.* Indifference; *Fr.* Indifférence].

lake, s. *Fr. laque,-ee.* Laka ile sıvanıp cilâlanmış: *Lake dolap.* [*ing.* Lacquered].

~ **cilt,** *ciltç.* Sert mukavva veya tahtadan yapılan cilt.

lakerda /lakerda/, i. *Yun.* Palamut, torik, sivri veya zindandelen balıklarından yapılan salamura. *(Balığın baş, kuyruk, bağırsak ve yüzgeçleri çıkarılır. Üç parmak kalınlığında dilimlere ayrılır. İlikleri temizlenir. Tuzlandıktan sonra bir fıçıya kat kat dizilir. Üzerine bir tahta ve baskı taşı konur. Bıraktığı su ve yağ, bezle alınır. Etleri beyazlaşmaya başlayınca biraz suda bekletilir. Parçalara bölünerek zeytinyağı ve limonla yenir).* [*ing.* Saited tunny, sliced pickled tunny; *Fr.* Thonine, thon salé].

lakırdı, i. *yans.* § ❶ Söz, kelime: *Bu nasıl lâkırdı böyle? Aman lakırdımızı bitirelim de öyle gidelim.* [*Osm.* Kelâm; *ing.* Word; *Fr.* Mot, parole]; § ❷ Boş söz ve dedikodu, laf: *Lakırdıdır o, aldırma.* [*ing.* Talk, words, gossip; *Fr.* Conversation]; § ❸ Pazarlık: *Al şu kaparoyu, lakırdısını sonra ederiz.* [*ing.* Bargaining; *Fr.* Marchandage]; § ❹ Ağız dalaşı: *Aralarında lakırdı geçmiş.* [*Osm.* Münazaa; *Ing.* Quarrel; *Fr.* Dispute]; § ❺ Söz veya düşünceye karşı koyma: *Lakırdı istemem, ne dersem o olacak.* [*Osm.* İtiraz; *ing.* ve *Fr.* Objection]; § ❻ Boş söz. [*ing.* Idle-talk; *Fr.* Palabre]; ⊙ ~ sı mı **olur?** *dey.* Konuşulan bir şeyin önemsizliğini anlatmak için söylenir. [*ing.* Not worth mentioning; *Fr.* Cela ne vaut pas la peine d'en parler]; ⊙ ~ sı **(lafı) mı olur?** *dey.* ◘ Laf; ⊙ ~ sını **(lafını) etmek** *dey.* ◘ Laf; ⊙ ~ sını **etmek** *(bir şeyin) dey.* Hakkında konuşmak. [*ing.* To talk about something or someone; *Fr.* Mentionner]; ⊙ ~ sını **şaşırmak,** *dey.* Ne söyleyeceğini bilmemek; ⊙ ~ ı **açar,** *dey.* Konuşmada bir konudan bir konuya geçildiğini belirtmek için kullanılır; ⊙ ~ ya **(lafa) boğmak,** *dey.* Sözü veya yazıyı gereksiz ve boş sözlerle uzatmak. [*ing.* To drown in a flood of words *(subject); Fr.* Persuader en parlant beaucoup et d'une manière pompeuse]; ⊙ ~ ya **çanak tutmak,** *dey.* Söz ve hareketleriyle şiddetli söze sebep olmak; ⊙ ~ ya **karışmak,** *dey.* ◘ Laf; ⊙ ~ ya **(lafa) tutmak,** *dey.* ◘ Laf; ⊙ ~ yı **ağzına tıkamak,** *dey.* Birinin sözünü bitirmesine meydan vermeden onu ters bir karşılıkla susmak zorunda bırakmak. [*ing.* To shut somebody up; *Fr.* Couper la chique à quelqu'un]; ⊙ ~ yı **(lafı) değiştirmek,** *dey.* ◘ Laf; ⊙ ~ yı **ezip büzmek,** *dey.* Sözün sonunu getiremeyip aynı kelimeleri tekrarlamak; Söylemesini becerememeyip aynı şeyleri tekrarlamak. [*ing.* To try not to tell something, to be evasive; *Fr.* Bégayer]; ⊙ **ağzından** ~ **almak** *dey.* ◘ Ağız; ⊙ **ağzından** ~ **dirhemle çıkmak,** *dey.* ◘ Ağız; ⊙ **ağzından** ~ **kapmak,** *dey.* ◘ Ağız; ⊙ **boş** ~, *dey.* ◘ Laf.

~ **(laf) açmak,** *dey.* ◘ Laf.

~ **ağzından dökülmek,** *dey.* Isteksiz isteksiz konuşmak. Rahatça yalan söylemek. [*ing.* To talk unwillingly, to be obviously lying; *Fr.* Bafouiller].

~ **altında kalmamak,** *dey.* Söylenen her dokunaklı söze mutlaka karşılık vermek. [*ing.* To be quick to retort; *Fr.* Avoir réponse à tout].

~ **anlamaz,** *dey.* Kulağına söz girmez, söz anlamaz. [*ing.* Obstinate, incorrigible; *Fr.* Celui qui ne veut pas entendre].

~ **avlamak,** *dey.* Çıkarı için başkalarının sözünden kelime, haber kapmak. [*Fr.* Prêter l'oreille *(à ce qu'on dit pour en tirer profit)*].

~ **bitirmek,** *dey.* § ❶ Pazarlıkta uyuşmak, kesişmek. [*ing.* To agree on a price; *Fr.* Tomber d'accord sur le prix]; § ❷ Konuşmaya son vermek.

~ **etmek,** *dey.* § ❶ Konuşmak. [*ing.* To talk; *Fr.* Parler]; § ❷ Dedikodu konusu etmek. [*Ing.* To gossip; *Fr.* Parler, s'entretenir, causer, bavarder, discuter].

☆ *Eşanl.* **laf etmek.**

~ **götürüp getirmek,** *dey.* ◘ Lâkırdı taşımak.

~ **kavafı,** *dey.* Geveze, çalçene. [*ing.* Great talker, chatterbox; *Fr.* Bavard, jaseur].

~ **taşı,** *dey.* Laf taşıyan, dedikodu yapan. [*ing.* Gossiper, scandalmonger; *Fr.* Qui fait des commérages, cancanier,-ière, potinier,-ière].

~ **taşımak,** *dey.* Bir yerde duyduğunu ilgiliye haber verip onu kışkırtmak. [*ing.* To spread gossip; *Fr.* Rapporter].

~ **yakası açmak,** *dey.* Eski bir konuşmayı tekrar hatırlatmak. [*Fr.* En revenir à...].

~ **yetiştirmek,** *dey.* Bir söze karşılık vermekte gecikmemek.

lakırdıcı, s. § ❶ Lakırdı bulup söyleyen, konuşkan, konuşmayı seven; § ❷ Geveze; [*ing.* Chatterbox, loquacious; *Fr.* Bavard, beau parleur, babillard]; § ❸ Dedikoducu. [*ing.* Gossiper; *Fr.* Qui fait des commérages, cancanier,-ière, potinier,-ière].

lâkin/lâ:kin/, bağ. *Osm.* < *Ar.* Ama, fakat, ancak, şu var ki, şu şartla ki: *Giderim, fakat dönmem.* [*Ing.* But, nevertheless; *Fr.* Mais].

lakinya, i. *Fr. lacinia.* Böceklerin çenesinde bulunan ağız parçası; bunlar bazı etçil kınkanatlılar *(örnek: cicindela)* hariç diğerlerinde pek az gelişmiştir.

lâkit,-ti, i. *Osm.* < *Ar. lakat. esk.* § ❶ Yerden kaldırılan, alınan nesne; § ❷ Sokakta bırakılmış küçük çocuk. [*ing.* Foundling; *Fr.* Enfant trouvé]; § ❸ *huk.* ◘ **Lükata.**

lâkite, i. *esk.* **Lâkit'**in dişili; sokakta bulunmuş kız çocuğu.

lakkaz, i. *Fr. laccase. biyokim.* Fransız kimyacısı Gabriel Bertland tarafından laka ağacının sütünden çıkarılan enzim; ayrıca pancar, havuç, meyveler v.b. de bulunur. *(Lakkaz, oksijeni polifenol'e bağlayan ve içinde manganez bulunan bir oksidazdır).* [*Ing.* Laccase].

lakko-, *Yun. lakkos,* çukur'dan alınan ve bazı kelimelerin bileşimine giren unsur.

laklak /laklak/, i. ç. **lekalik.** *Osm.* < *Ar. esk.* § ❶ Leylek. [*ing.* Stork; *Fr.* Cigogne]; § ❷ Leyleğin gagasının çıkardığı ses: *Leyleğin ömrü laklakla geçer.* [*ing.* Clucking noise made by storks, senseless; *Fr.* Craquètement]; § ❸ *mec.* Gevezelik, ara vermeden saçma sapan söz dizisi. [*ing.* Chatter, talk; *Fr.* Parole vaine, jaserie]; ⊙ **leyleğin ömrü** ~ **la geçer,** *dey.* Aralıksız boş lâkırdılarla vakit geçirenler için söylenir.

~ **etmek,** *dey.* Şundan bundan söz etmek, amaçsız olarak konuşmak: *Bütün gün laklak etti.* [*ing.* To chatter; *Fr.* Causer de ceci et de cela jaser, jacasser].

lâklâka, i. ç. **lâklâkıyyât.** *Osm.* < *Ar.* § ❶ Laklak; § ❷ *mec.* Boş lâkırdı, anlamsız ve gereksiz söz. [*Ing.* Senseless chatter, talk; *Fr.* paroles futiles].

laklakıyat,-tı, ç. i. *Osm.* < *Ar.* **Lâklâk'**ın çoğulu.

lakmoyid, i. *Fr. lacmoïde. kim.* Mavi renkli gösterge; asidlerin etkisiyle rengi kırmızıya döner; nitröz asidin rezorsin üzerine etkimesiyle elde edilir. [*ing.* Lacmoid].

lakolit,-ti, i. *Fr. laccolite* < *Yun. lakos,* sarnıç + *lithos,* taş. *jeol.* İki tortul kaya tabakası arasına mercek halinde sıkışan intrüzyon kayası katman damarı. [*ing.* Laccolith; *Fr.* Laccolite].

Lakonia lehçesi, öz. i. *dilb.* Dor öbeğinden eski yunanca lehçesi. Lakonia, Tarento, Herekleia'da konuşulan *(buralarda yazıtlar bulundu) lakonia lehçesi* ayrıca Alkman'ın *Partheneia*'sı Aristophanes'in yansılamaları ve Thukydides'in siyasî metin aktarmaları aracılığıyle bilinir. Fonetik özellikleri arasında iki sesli sondaki *s*'nin solukluya dönüşmesi, *-z-*'nin yerini *-dd-*'ye ve sondaki *s*'nin ise *r*'ye bırakması sayılabilir. [*ing.* Laconian; *Fr.* Laconien].

lakonik, s. *Fr. laconique* < *Yun. lakonikos* § ❶ Pek kısa ve özlü *(söz).* [*Osm.* Veciz; *Ing.* Laconic]; § ❷ Veciz *(lakonia halkı tarzında): Lakonik üslûblu yazar.* [*ing.* Laconic].

lakonikum, i. *Lat. laconicum.* Eski Roma hamamlarının kaldaryum denilen sıcaklığında bir tarafı yuvarlak ve mihrabî şekilde olan kısım. *(Kaldaryumların bir ucunda sıcak su banyosu ve diğer ucunda da mihrabî hücre bulunur).* [*Ing.* ve *Fr. Laconium*].

lakol, i. *Fr. laccol. esk.* Laka ağacının lateksinde bulunan madde; oksidlenince çin lakası verir. [*ing.* Laccol].

lakoz, i. *Yun. zool.* Hanigiller *(Serranidae)* familyasından yuvarlak kuyruklu hani balığı boyu 1 m.'yi bulabilir; *taş hani, kaya hanj* de denir. [*Lat. Epinephelus aeneus; Ing.* Hind; *Fr.* Epinéphèle].

lakrimal kemikler, *anat.* ◘ **Tırnak kemikleri.**

lakrimotomi, i. *Fr. lacrimotomie. cerr.* Gözyaşı bezi kanalı ve kesesinin ameliyatı. [*ing.* Lacrimotomy].

laksatif, i. *Fr. laxatif. tıp.* Müshil. [*Ing.* Aperient].

laktagoglar, i. *tıp.* Memelere süt getiren ilâçlar. [*Ing.* ve *Fr.* Lactagogues].

laktalbümin, i. *Fr. lactalbumine.* Isı etkisiyle

pıhtılaşabilen süt proteini. [*ing.* Lactalbumin].

laktam, i. *Fr. lactame. kim.* Bazı aminoasidlerin meydana getirdiği çevrimsel iç amitlerin genel adı. *Laktam'lar,* molekülün sonuna bağlanan -NH-CO- grubuyle nitelenir. NH_2 ve CO_2H kökleri arasından suyun giderilmesiyle elde edilir ve yapı bakımından *lakton*'lara çok benzer. *y, g v. b.,* aminoasidler, yağ asidleri serisinde pirolidonları, piperidonları v.b. meydana getiren laktamları verir. Laktamlar genellikle, *laktim -N = C (OH)* - denilen totomer şeklinde tepkimeye girer. Özellikle izatin, karbostril v.b. gibi aromatik seri türevlerinde bu totomerlik görülür. [*ing.* Lactam].

laktamid, i. *Fr. lactamide. kim.* Formülü CH_3- CHOH- CO-NH_2 olan laktik asid amidi; 74° C'ta erir. [*ing.* Lactamide].

laktaryum, i. *Fr. lactarium.* ◘ **Süt merkezi.**

laktasidemi, i. *Fr. lactacidémie. tıp.* Kanda laktik asid bulunması. [*ing.* Lactacidemia].

laktasyon, i. *Fr. lactation. tıp.* (a) Süt ifrazı işi; (b) Sütün ifraz edildiği süre; (c) Emzirme. [*ing.* Lactation].

laktat,-tı, i. *Fr. lactate.* biyokim. Laktik asidden türeyen tuz; *Laktat'lar* genellikle billürlaşmayan katı maddelerdir. Yalnız çinko tuzu $(C_3H_5O_3)_4$ Zn, $3H_2O$, ince iğneler şeklindedir ve seyreltik asid etkisiyle ayrıştırılarak saf laktik asidin elde edilmesine yarar; gümüş laktat, fotoğraf kâğıtlarının yapımında kullanılır.

laktaz, i. *Fr. lactase* < *Lat. lac,* süt, *biyokim.* ve *zool.* Süt şekerini *(laktoz)* üzüm şekerine *(glükoz)* ve galaktoza çeviren bir bağırsak enzimi. [*ing.* Lactase].

laktid, i. *Fr. lactide. Formülü $C_6H_8O_4$* olan bileşik, mol laktik asidin karşılıklı esterleşmesiyle meydana gelir. *(Beyaz renkli bir katıdır; 125° C'ta erir; 255° C'ta damıtılır).* [*ing.* Lactide].

laktifer, s. *Fr. lactifère. tıp.* Süttaşır. [*ing.* Lactiferous].

laktifüj, i. *Fr. lactifuge. tıp.* Süt salgısını azaltan faktör. [*ing.* Lactifuge].

laktijen, i. *Fr. lactigène. tıp.* Süt yapıcı, süt hasıl eden. [*ing.* Lactigenous].

laktik, s. *Fr. lactique. biyokim.* Formülü CH_3-CHOH-CO_2H olan bir asitalkol için kullanılır. Peynir suyunda, birçok bitkide ve özellikle bileşikgillerden peygamberçiçeğinde, tamarindus'ta, afyonda, şarapta, hayvanların organlarında v.b. bulunur. *Laktik asid, çocuklardaki yeşil ishale karşı etkili bir ilâçtır.* ☆ *Eşanl.* **süt asidi, oksipropiyonik asid.** [*ing.* Lactic].

~ **asid,** *kim.* ◘ **Asid.**

~ **asid fermantasyonu,** *kim.* ◘ **Fermantasyon.**

~ **mayalar,** *biyokim.* Pastörize edilmemiş sütte bulunan mayalar *(bakteriler);* laktozu laktik aside çevirerek kazein'in çökelmesini sağlar: *Laktik mayalar süt sanayiinde önemli bir rol oynar.* [*ing.* Lactic ferments; *Fr.* Ferments lactiques].

☆ *Eşanl.* **süt mayaları.**

laktim, i. *Fr. lactime. kim.* Bir laktamın totomer şekli. [*ing.* Lactim].

laktimid, i. *Fr. lactimide. kim.* Formülü $C_6H_{10}O_2N_2$ olan diketoniperazin 271° C'ta erir, alanin'in su kaybetmesiyle meydana gelir. [*ing.* Lactimide].

laktisemi, i. *Fr. lactiçémie. patol.* Kanda laktik asidin bulunması, kanın laktik asidli hali. [*ing.* Lacticemia].

laktobasil, i. *Fr. lactobacille. bakt.* Şekerleri, özellikle glikozu, süt asidine dönüştürme yeteneği olan bakteri. *(Laktobasillere sütçülükte /peynir, yağ, yoğurt.../, silolarda, lahana turşusunda, bazı konservelerde ve alkollü içkilerde de rastlanır).* [*ing.* Lactobacillus].

laktobütirometre, i. *Fr. lactobutyromètre.* Sütteki yağlı madde miktarını ölçmeye yarayan alet. [*ing.* Lactobutirometer]. ◘ **Yağölçer.**

laktodansimetre, laktometre, i. *Fr. lactodansimètre.* Sütün özgül ağırlığını ve yoğunluğunu *(yağ miktarını)* ölçmeye yarayan alet. [*ing.* Lactometer].

laktoflavin, i. *Fr. lactoflavine. biyokim.* Sütten elde edilen ve B_2 vitaminiyle özdeş olan sarı boya maddesi. *(Beslenmede rol oynayan bu vitamin eksik olursa beriberi hastalığına yol açar).* [*ing.* Lactoflavin].

laktoglobülin, i. *Fr. lactoglobuline.* Sıcakta pıhtılaşan süt globülini. [*ing.* Lactoglobulin].

laktolaz, i. *Fr. lactolase. biyokim.* Laktik asidi yapan enzim. [*ing.* Lactolase].

laktometre, i. *Fr. lactomètre.* ◘ **Laktodansimetre.**

lakton, i. *Fr. lactone. kim.* Bazı asid alkoller veya asidfenollerin meydana getirdiği çevrimsel esterlerin genel adı. [*ing.* Lactone].

☆ *Eşanl.* olit.

laktonitril, i. *Fr. lactonitrile. biyokim.* Formülü CH_3—CHOH—CN olan laktik nitril; 102° C'ta kaynar. Hidrosiyanik asidin asetaldehit üzerinde yoğunlaşmasından elde edilir. [*ing.* Lactonitrile; *Fr.* Aldéhydecyanhydrine].

☆ *Eşanl.* aldehit siyanhidrin.

laktonlaşma, i. Bir asidalkol veya asidfenolden lakton türemesi. [*ing.* Lactonization; *Fr.* Lactonisation].

laktoserum, i. *Fr. lactosérum.* Sütün pıhtılaşması sonucunda açığa çıkan sıvı. *Laktoserum*'un bileşimi, kullanılan yönteme göre *(peynir mayasıyle veya asidlerle sıcakta veya soğukta yapım)* değişir. Laktoserumda sütün madenî unsurları ve süt şekeri bulunur; kazein yoktur, yağ ve albümin çok azdır. Laktoserum sidik söktürücü, bağırsak temizleyici hafifçe saydam bir sıvıdır. [*ing.* Lactoserum].

laktoskop,-pu, i. *Fr. lactoscope. tıp.* Sütteki yağ miktarını ölçen alet. [*ing.* Lactoscope].

laktoterapi, i. *Fr. lactothérapie. tıp.* Süt kürü, süt perhizi. [*ing.* Lactotherapy].

laktoz, i. *Fr. Lactose. kim.* Memelilerin sütünde bulunan indirgen disakarit, $C_{12}H_{22}O_{11}$. *(Laktoz, 1619'da Bologna'da Fabrizio Bartoletti tarafından keşfedildi. Peynir suyunun buharlaşmasıyle elde edilir. Altı kısım soğuk suda çözünen, eter ve alkolde çözünmeyen ve bileşiminde bir mol su bulunan billurlar meydana getirir. Hafif tatlıdır. Polarılmış ışığı sağa çevirir ve Fehling çözeltisini indirger. Fenil hidrülizinle, billürlaşmış ozazon verir. /sakaroz ise bu tepkimeyi vermez/. Seyreltik asidler veya laktaz /bazı mayalarda bulunan diyastaz/ etkisiyle, d-glükoz ve d-galaktoz vererek hidrolize uğrar/. Nitrik asid, laktozu sakarik asid ve müsik asid haline dönüştürür. Laktoz, günde 50 ile 100 gr. lık dozlarda sidik söktürücü olarak kullanılır. Damara şırınga edilerek /itrede 92 gr. lık izotonik çözelti/ veya hap şeklinde verilir).* [*ing.* Lactose].

☆ *Eşanl.* **süt şekeri.**

laktozüri, i. *Fr. lactosurie. tıp. (kadın-doğum)* Sidikte laktoz bulunması; gebe veya yeni doğurmuş kadınlarda görülür. [*ing.* Lactosuria].

laktukaryum, i. *Lat. lactucarium.* Marul *(lactuca)* cinsinden çeşitli bitkilerin sütü. *(Göğüs yumuşatıcı ve hafif uyutucudur).* [*ing.* Lactucarium].

laktürik, s. *Fr. lacturique;* ◉ ~ **asid,** *kim.* Laktik asidin NH_2—CO—NH—$(CH_2$-CO_2H formülündeki ürein'i; 155° C'ta erir. [*ing.* Lacturic acid; *Fr.* Acide lacturique].

lakuna, i. *Lat. lacuna. anat.* ◘ **Boşluk[5].**

lakunar, i. *Lat. lacunar. Yun. ark.* Bir tavanın kirişleri arasındaki boşluk. [*ing.* ve *Fr.* Lacunar].

lakün, i. *Fr. lacune. biy.* Herhangi bir yapıdaki boşluklar. Kemik ve kıkırdak dokularındaki, içinde hücreler bulunan aralıklar. Kemikte bu lakünler zemin madde içine eşit aralıklarla dizilmiş yassı boşluklar halindedir. *(osteoplast).* [*Lat. Lacuna; ing.* Lacune, lacuna].

lâküstr, i. Cilâlı taş devrinde insanların vahşi hayvanlardan korunmak için göllere yaptıkları evler. [*ing.* Lake-dwelling, pile-dwelling; *Fr.* Habitation lacustre].

lâl,-li /lâl/, i. *Osm.* < *Ar. lâ'l,* § ❶ Yakut gibi değerli taşlardan sayılan parlak kırmızı renkte, billûrlaşmış, saydam bir çeşit mürekkep. [*ing.* Red ink]. § ❷ s. Parlak kırmızı renkte olan. [*ing.* Ruby; *Fr.* Rubis]. § ❸ *(Geniş anlamda) (kırmızı renkli olmasından dolayı)* Sevgilinin dudağı. § ❹ *mec.* Şarap, kırmızı şarap. [*ing.* Red wine].

~ **mürekkebi,** Kırmız böceği kabuğundan yapılan koyuca kırmızı ve biraz mora çalan renkte mürekkep.

~ **rengi,** Pek az mora çalan, parlak koyu kırmızı renk. Eskiden deniz ve böcek kabuklarından çıkarılan bu boya ile boyanmış kumaşlara çok önem verilirdi. [*ing.* Purple; *Fr.* Pourpre].

☆ *Eşanl.* **fırfırı.**

~ **yakut,** *jeol.* ◘ **Korendon (rubin).**

lâl,-li/lâl/, s. *Osm.* < *Fars. esk.* § ❶ Dili tutulmuş, konuşamaz hale gelmiş. **dilsiz.** [*Osm.* Epkem; *ing.* Mute, speechless; *Fr.* Muet, silencieux,-euse, qui se tait]. § ❷ Sessiz, sâkin. § ❸ i. *tiy.* Sözsüz oynanan köylü oyunu. *(Samit de denen bu oyunlarda söz söylenmeden mimik yardımıyle bir konu canlandırılır. Oyunun çeşitleri arasında Samit oyunu /İçel/, Yaş oyunu /Kars/, Yılbaşı oyunu /Elazığ/, Ali ile Fatoş oyunu /Tunceli/, çeşitli yerlerde görülen Arı oyunu, Berber oyunu /Konya/ v.b. yer alır).*

lâl[3], i. *zool.* § ❶ Zarkanatlılardan küçük böcek, kırmız böceği. § ❷ *ed.* Divan edebiyatında ve sevgilinin dudağının kırmızı renkli olduğunu belirtmek için kullanılan mazmun. § ❸ *hat.* Hattatlar ve tezhipçiler tarafından kullanılan kırmızı boyaya verilen ad. § ❹ *kim. esk.* Kırmız böceğinden çıkarılan parlak kırmızı boya.

lala, i *Osm.* < *Fars. lâlâ. esk.* § ❶ Çocuğun eğitim ve öğretimiyle görevli bakıcı. [*ing.* Manservant assigned to the care of a child; *Fr.* Gouverneur d'un enfant, precepteur, homme de confiance chargé du service et de la surveillance d'un prince ou d'un enfant de haute naissance]. § ❷ Köle, bende, uşak. § ❸ ünl. Padişahların sadrazamlara hitap ederken kullandıkları söz. § ❹ *teşk. tar.* (a) Sadrazamlara *atabek* karşılığı olarak verilen ad. Padişah saraylarında harem ağalarına verilen ünvan; (b) Saraya alınan acemilere saray gelenek ve göreneklerini öğretmek ve onları her konuda eğitmekle görevli memur; (c) Şehzadelerin özel öğretmeni; (d) Şehzadelerin, valilik ettikleri sürece işlerini yürüten yardımcıları; ◉ **çocuk** ~ **sı,** *dey.* Bilgisiz, görgüsüz kimse.

~ **destur,** *esk.* Sarayda bulunanların dar yerlerde birbirleriyle karşılaştıkları zaman geçme izni istemeleri. *(«Lala destur» demeden birbirlerini iterek geçmeleri saray geleneklerine uymayan bir hareketti).*

~ **divan etti,** *dey.* Sarayda görevli olan laladan tenbih alan aceminin, bu durumu anlatmak için kullandığı deyim.

~ **nizam etti,** *dey.* Lalanın eğitmekle görevli olduğu saray acemilerinin kusurlarını düzeltmek için verdiği öğütleri ve cezaları belirten deyim.

~ **paşa,** *teşk. tar.* ◘ **Lalapaşa.**

laladaş, i. *teşk. tar.* Osmanlı Devletinde, saray acemilerinin birbirlerine karşı **«kardeş»** anlamında söyledikleri söz. *(Saraya alınan acemiler saray geleneğini öğrenmek için birer lala yanına verilirdi. Bu acemilerin her türlü davranışı lalanın denetimi altındaydı. Bazen birkaç acemi birden tek lalaya verilirdi. Bir lalanın yönetimi altında bulunan acemilere «laladaş» denirdi).*

lalalık,-ğı /la:lalık/, i. Lalanın işi ve mesleği: *Herkes lalalık edemez.* [*ing.* Office or duty of a **lâlâ**; *Fr.* État et profession de «lala»].

lalanga /lalan:ga/, i. *Yun. lalangion.* Tavada, yağda pişirilen ve üzerine şeker veya şerbet dökülen yumurtalı hamur. [*ing.* A

kind of pancake; *Fr.* Sorte de pâte faite avec des oeuf battus].

lala.paşa, b. i. § ❶ Şehzade lalalarından paşa ünvanını almış olan kimse. [*Ing.* A vezir who was tutor to the reigning sultan when a child; *Fr.* Enfant gaté, polisson]. § ❷ *mec.* Hoppa ve yaramaz çocuk.

~ eğlendirmek, *dey.* Hoppa ve yaramaz, kaprisli çocuğu oyalayıp eğlendirmek, avutmak. Havai bir kimsenin istek ve kaprislerini yerine getirmek zorunda kalmak: *Oyun mu oynuyoruz, lala paşa mı eğlendiriyoruz?* [*Ing.* To keep people amused or flattered; *Fr.* Être obligé de distraide l'enfant gâté ou une personne volage].

~ oyunu, *mec.* Hoppalık ve yaramazlık.

~ oyununa çıkmak, *dey.* Hoppalık ve yaramazlık etmek, kaprisli olmak. [*Ing.* To be disobedient and insolent *(child)*; *Fr.* Polissonner faire l'enfant gâté, faire le polisson].

lâle /lâle/, i. *Osm.* < *Fars.* § ❶ *bot.* Bir cenekliler *(Monocotyledoneae)* sınıfının, Zambakgiller *(Liliaceae)* familyasından, yaprakları uzun ve mızraksı, çiçekleri kadeh biçiminde, türlü renkte ve alacalı, soğanlı bir süs bitkisi. Çiçekçilik bakımından önemli olan lâleler, enli, oval veya temrensi yapraklı, çok yıllık soğanlı bitkilerdir. Yapraklarının ortasından, genellikle tek bir çiçekle son bulan bir sap çıkar. Bu çiçeğin, çan şeklinde, taç yaprakları altı parçadan meydana gelen bir kılıfı vardır. Yumurtalık üç meyve yapraktan meydana gelir. Meyve, içlerinde pek küçük birer cücük bulunan tohumla donatılmış üç köşeli bir kapsüldür. Pek değişik türleri yetiştirilir. **Çiçeksi lâlesi** *(Tulipa Gesneriana)*, en çok yetiştirilen lâle türüdür. Bu türün, geç ve erken yetişen basit lâleler, flaman cinsi, fantazi cinsi, Darwin cinsi katmerli cinsi dragon veya yapağan cinsi, triumph ve bruder cinsleri gibi çeşitleri vardır. Lâle, Hollanda'da çok yetiştirilir. Ilkbaharda çiçek tarhlarını süslemek çin en çok lâleden yararlanılır. Lâlenin diğer başlıca türleri: **Thol dükü lâlesi** *(T. suaveolens)*; **Greig lâlesi** *(T. Greigi)*, **Kaufmann lâlesi** *(T. Kaufmanniana)*; **erken lâle** *(T. Praecox)*; **Sluis lâlesi** *(T. Clusiana)*; **Foster lâlesi** *(T. Fosteriana)*. [*Lat. Tulipa*; *Ing.* Tulip; *Fr.* Tulipe]. ◘ *ŞEKİL: 91* — **ORMAN BATAKLIK ve KIR BİTKİLERİ**; *ŞEKİL: 130.* — **ÇİÇEKLER I.** § ❷ Ağaçtan meyve koparmak için ucuna üçlü veya dörtlü bir çatal geçirilmiş sırık. § ❸ *huk.* Eskiden ağır hapislilerin boynuna geçirilen demir halka. § ❹ *mec.* Pembe dudaklar. § ❺ Kadın adı. § ❻ *sil. esk.* Topun ağzına yakın olan bilezikten feme kadar olan kısmın adı. *(En yüksek yerine kümbeti lâle, bu bölümle zırh arasındaki kavse de» lâle kavsi denir).* ◉ **~ i numan,** *bot.* Dağ şakayıkı. ◉ **Acem ~ si,** *bot.* Iki çenekliler *(Dicotyledoneae)* sınıfının, Taşkırangiller *(Saxifragaceae)* familyasından, turuncu ve sarı renkte çiçekleri olan yıllık ve çok yıllık çeşitleri bulunan, tohumla saksıda ve tarlada üretilebilen bir süs bitkisi. ☆ *Eşanl.* **güneş topuğu.** ◉ **Alp ~ si,** *bot.* Birçenekliler *(Monocotyledoneae)* sınıfının, Zambakgiller *(Liliaceae)* familyasından, uzunca beyaz soğanlı, beyaz lekeli, pembe sarkık, büyük çiçekli, ormanlarda, ağaçsız alanlarda veya çimenliklerde bulunan, bir bitki. [*Lat., Ing.* ve *Fr.* Erythronium]. ◉ **dağ ~ si,** *bot.* Ikiçenekliler *(Dicotyledonae)* sınıfının, Düğüncíçeğigiller *(Ranunculaceae)* familyasından çok yıllık otsu bitki. Çiçekleri aktinomorf ve tektir. Çiçek çapı üzerinde 3 yapraktan yapılmış bir involukrum bulunur. Kaliks yoktur. Zehirli ve muharrîs bitkilerdir. Türkiye'de 7 türü vardır. Başlıcaları: *A. coronaria, A. pavonina, A. blanda.* [*Lat. Anemone*; *Ing.* Mountain tulip; *Fr.* Tulipe de montagne]. ◉ **deniz ~ leri,** *zool.* ◘ **Deniz.** ◉ **deniz ~ si,** *zool.* ◘ **Deniz.** ◉ **girit ~ si,** *bot.* ◘ **Düğüncíçeği.**

~ ağacı, *bot.* ◘ **Lâleağacı.**

~ halatı, *den.* **Filika** dümenlerinin bozuk havalarda iğneciklerinden fırlayarak denize gitmemesi için, yelpaze kısmına açılan delikten geçirilerek ucuna düğüm yapılmış, diğer ucu filikaya bağlanmış ince halat.

~ halkası, *den.* Lâle zincirinin bağlanması için dümen yelpazesinin üst kenarına tespit edilmiş halka.

~ üslûbu, Sanatın bütün şubelerinde lâle devrine ait şekil erden vücuda gelen ve türk bezeme tarihinde mühim bir yer işgal eden üslûb. [*Ing.* Tulip style; *Fr.* Style Tulipe].

~ zinciri, *den.* Eski gemilerde lâle halkasından alınarak iki taraflı olmak üzere kıç omuzluklara bağlanan zincir. *(Bugün tahtadan yapılmış ticaret motorlarında rastlanmaktadır).* [*Ing.* Pendant rudder chains].

lâle.ağacı, b. i. *bot.* **Ikiçenekliler** *(Dicotyledoneae)* sınıfının, Manolyagiller *(Magnoliaceae)* familyasından, kışın yaprağını döken boylu ağaç cinsi. Uzun saplı yaprakları lopludur. Orta lop geniş tabanlı üçgen biçimindedir fakat bu üçgenin ucu kesiktir. Yan taraflarda genellikle 2 tane sivri uçlu lop vardır. Lâleye benzeyen terminal durumu büyük çiçekler teker teker bulunur. Meyva dar ve uzun kanatlı, tek tohumlu açılmayan kuru meyvedir. **Amerikan lâleağacı** *(L. tulipifera)* ve **Çin lâleağacı** *(L. chinense)* olmak üzere doğal olarak yetişen iki türü vardır. [*Lat., Ing.* ve *Fr.* Liriodendron]. ◉ **Amerikan ~,** *bot.* Anayurdu Güney Amerika olan, 40-50 m. boy, 3-4 m. çap yapabilen, dolgun ve düzgün gövdeli, kışın yaprak döken bir ağaç. Üst yüzü acık, alt yüzü soluk mavi yesil olan yaprakları 7-12 sm. boyundadır. Büyük bir lâleye benzeyen çiçekleri 4-5 sm. uzunlukta ve yeşilimsi renklidir. Yumuşak, hafif, acık kahverengi renkli, çok kolay işlenen, parlak ve kaba yapılı bir odunu vardır. Bu odun kaba yapılı olmakla beraber dayanıklıdır. Kavak odununa benzer. Bu yüzden Amerika'da yanlış olarak sarı kavak *(yellow poplar)* adıyle anılır. Amerika'da yapı odunu olarak makbuldur. Gerek çicek ve gerekse yaprak bakımından fevkalâde dekoratif bir süs bitkisidir. Dünyanın hemen her tarafında süs bitkisi olarak yetiştirilmektedir. Istanbul'da saray park ve bahcelerinde, Boğazici korularında güzel örnekleri vardır. Ana türden başka parkçılıkta makbul olan formları da mevcuttur. [*Lat. L. tulipifera*; *Ing.* Tulip tree, tulip poplar; *Fr.* Tulinier de virginie]. ◉ **Çin ~,** *bot.* Anayurdu Orta Çin'de 15-16 m. ye kadar boylanan bir ağactır. Gövdesinin gri renkli, çatlaklı kalın bir kabuğu vardır. Alt yüzü mavimsi renkte, uzun saplı yaprakları Amerikan lâleağacınkinden daha büvük ve daha derin lopludur. Çiçekleri diğer türden daha küçüktür. Taç yaprakların dış kısmı veşilimsi, iç kısımları sarıdır. Anavurdu dısında park bitkisi olarak yetistirilir. [*Lat. L. chinense*]. ◘ *ŞEKİL: 94.* — **SÜS BİTKİLERİ II.**

lale.gül, b. *i. Osm.* < *Fars. lâle* + *gül müz.* Türk musikisinde bileşik bir makam.

lâleli, s. Lâlesi olan; Lale desenleri bulunan *(kumaş)*. [*Ing.* Having tulips decorated with tulips; *Fr.* Garni de tulipes].

lalelik,-ği, i. *san.* Lâle devrinde çok kullanılmış, gülabtan biçiminde ağzı enli bir vazo çesidi. *(Osmanlı seramiğinin ünlü işlerinden biri olan bu çiçekliğin, saksonya, billür, beykoz, çeşmibülbül gibi türlerinden başka, altın ve gümüşten yapılanları da vardır).* [*Ing.* Tulip bed, vase for tulips; *Fr.* Vase *(pour tulipes)*].

lale.name, b. i. *Osm.* < *Fars lâle* + *name esk.* § ❶ Çeşitli lâleler ve onların yetiştirilmesiye ilgili olarak yazılan şiir veya risale; § ❷ *ed. esk.* Divan edebiyatında lâleyi konu edinen manzum eser. Lâle ile ilgili kaside.

lale.ruh, b. i. *Osm.* < *Fars. lâle* + *ruh,* yanak. *müz.* Türk musikisinde bileşik bir makam. *(Pençgâh ve aşiran makamlarından meydana gelir. Sultan Korkut'un bu makamda bir peşrevi ve bir saz semaisi vardır).* [*Ing.* Rosy cheeked; *Fr.* Aux joues roses].

lâlettayin /lâ:lettâyîn/, z. *Osm.* < *Ar. lâ-ale-t-ta'yın. esk.* Ayırt etmeksizin, rastgele, gelişigüzel: *Içlerinden lâlettayin bir tanesini alıvermişler.*

lale.zar, b. i. *Osm.* < *Fars. lâle* + *zâr.* § ❶ Lâle tarhı veya bahçesi. [*Ing.* Tulip bed, tulip garden; *Fr.* Parterre de tulipes]; § ❷ *zool. esk.* Sığırcık kuşu.

lalo, i. Baobab ağacının kurularak toz haline getirilen yapraklarından yapılan ve bazı zencilerin yediği besin maddesi. [*Ing.* ve *Fr.* Lalo].

lalona, i. *Fr. bot. Cunoniaceae* familyasından, Madagaskar'da yetişen *Weinmannia Bojeriana*'nın odunu; mobilyacılıkta, yapı ve demiryolu malzemesi yapımında kullanılır. [*Fr* Lalona].

lam, i. *Fr. lame.* § ❶ Mikroskopla incelenecek maddelerin, üzerine konulduğu dar ve uzun cam parçası. [*Ing.* Microscope]: § ❷ *biy.* ◘ **Yaprak;** § ❸ *tekn.* Ince ve yassı metal parçası. [*Ing.* Metal plate, lamina, thin plate, strip]; ◉ **çeyrek** dalga **~ ı,** *opt.* Kırılan iki ışın arasında dalga boyunun dörtte biri kadar bir optik yol farkı meydana getiren lam. [*Ing.* Quarter wave lamina; *Fr.* Lame quart d'onde]; ◉ **dikey ~,** *anat.* Burun deliklerini ikiye bölen ve bir öncekine dikey olan kalbur kemiğinin dikey kısmı.*(Burun bölmesinin üst kısmını meydana getirir).* [*Lat. Lamina perpendicularis ossis ethmoidalis*; *Ing.* Perpendicular lamina of ethmoid bone; *Fr.* Lame perpendiculaire ethmoïde]; ◉ **helezoni ~,** *anat.* Kulak dolambacını «*dalız*» ve «*kulak zarı rampası*» olmak üzere ikiye bölen kemik. [*Ing.* Spiral lamina; *Fr.* Lame spirale]: ◉ **ince ~ lar,** *opt.* ◘ **Renkli halka'lar;** ◉ **omur ~ ı,** *anat.* Omurların eklem çıkıntısı ile dikensi çıkıntısı arasında bulunan ve omurların arka kemerini meydana getiren kemik kısım. [*Lat. Lamina arcus vertebrae*; *Ing.* Lamina of vertebral arch; *Fr.* Lame vertébrale]; ◉ **paralel yüzlü ~,** *opt.* Iki paralel düzlem yüzle sınırlanmış camdan lam. *(Böyle bir lam ışık ışınını saptırmaz, yanız yana doğru kaydırır. Net görüntü ancak lam üzerine ışınlarla elde edilir. Cisimle görüntüsü arasındaki a kayma miktarını* $a = e\left(1 - \frac{1}{n}\right)$ *formülü verir,*

e lamın kalınlığı, n kırılma indisidir. [*Ing.* Parallelepiped lamina; *Fr.* Lame à faces parallèles]; ◉ **yarı dalga ~ ı,** *opt.* Çift kırma özelliği bulunan bir maddeden optik eksenine paralel olarak yontulmuş, uygun kalınlıkta paralel yüzlü ince lam. *(Bu lama belirli bir ışık frekansı için /çoğu zaman sodyumunki/ kırılan iki ışın arasında yarım dalga boyluk bir optik yol farkı meydana getirecek bir kalınlık verir).* [*Ing.* Have-wave lamina; *Fr.* Lame demi-onde].

lâm /lâm/, i. *Osm.* < *Ar. esk.* § ❶ Arap alfabesinin yirmi üç, Osmanlı alfabesinin yirmi altıncı harfi: l sesini verir. [*Ing.* The twenty-third letter of the Arabic, the twenty-sixth letter of the Ottoman alphabet]; § ❷ Ebced hanesinde 30 sayısını karşılar. [*Ing.* In chronograms it has the numerical value of 30]; § ❸ Kamerî aylardan şevvâl ayı. [*Ing.* In dates it is the abbrevation for Şevval]; ◉ **~ ı cimi yok,** *dey.* Değişmez, kesin, diyecek bir şey yok: *Lâmı cimi yok, bu işi bugün bitireceksin.* [*Ing.* It must be done, there is no question about it; *Fr.* Il n'y a rien à dire].

~ elif çizmek (çevirmek), *dey.* Kısaca dolaşıp dönmek.

lama[1] /la:ma/, i. *(Amerika yerlisi Keçua'ların dilinden), zool.* Çift-parmaklılar *(Artiodactyla)* takımının, Devegiller *(Camelidae)* familyasından büyük boylu, uzun boyunlu, uzun bacaklı, yumuşak yünlü, büyük ve kıllı kuyruklu bir memeli türü.

Deveden küçük olup hörgücü yoktur. Quanako'dan evcilleştirilmiştir. Yük hayvanı olarak kullanılır. 40 kg.'lık yükü 20 km. öteye taşıyabilir. Eti, yünü, sütü ve derisi Güney Amerika'da And dağlarında yaşayanlar (Peru Bolivya) tarafından kullanılır. Karadan beyaza kadar çeşitli renklerde olabilen tüyleri uzun ve yün gibidir. Alpaga ve vikunya, lama çeşitleridir. Güney Amerika'da *(Peru, Bolivya)* yaşar. [*Lat. Lama lama; Ing.* Llama; *Fr.* Lama]. ◘ *ŞEKİL: 379.*— **MEMELİ HAYVANLAR** I.

lama², i. *It.* < *Lat. lamina.* § ❶ Kesmek, dilmek, tıraş etmek, kazımak için kullanılan bir âletin madenî kısmı: *Bir bıçağın, çakının laması.* [*Ing.* Lamina; *Fr.* Lame]; § ❷ Yassı ve uzun demir veya çelik parçası. [*Ing.* Sheet of metal; *Fr.* Lame]; § ❸ *inş.* Sütunun iki tamburası arasına her tamburayı meydana getiren taşların ezilmesini önlemek için konan, ince kurşun levha. [*Ing.* Lamina; *Fr.* Lame]; § ❹ *işl.* Lame kumaşların yapımında veya değerli işlemlerde kullanılan ince lama halinde yassıtılmış altın veya gümüş maden. [*Ing.* Foil, tinsel; *Fr.* Lame]; § ❺ *min.* Polarıcı mikroskop ve spektroskop yardımıyle incelemeler yapmak için, uygun âletlerle kesilip aşındırılarak 0.01 ile 0.05 mm. kalınlığına kadar inceltilmiş mineral veya taş ürün yaprakları. [*Fr.* Lames minces]; ◉ **çapraz** ~ sı, *tekn.* § ❶ Iki el yardımıyle bir sapı kendi üzerinde döndürmeye yarayan ve merkezinde bir gözü olan kaldıraç kolu. *(Direnç orta kısma ve her el uçların birine yerleşmiştir);* § ❷ Testerelere yollarını veren el takımı; § ❸ Demircilerin farklı çaplı büyük parçaları tutmakta kullandıkları kıskaç çeşidi; § ❹ Vida adımlarını yapmak için çilingirlerin kullandığı takım; § ❺ Sondajlarda kullanılan ve sonda sapını çıkarmaya yarayan takım; ◉ **jaluzi** ~ sı, *inş.* Jaluziyi meydana getiren ince levhalardan her biri. [*Ing.* Lame de jalousie]; ◉ **pancur** ~ sı, *inş.* Birbirini kapamakla birlikte aralarında boşluk bırakacak şekilde dışa doğru eğik olarak konan küçük atmalardan her biri. [*Fr.* Lame de persienne]; ◉ **testere** ~ sı, *tekn.* Odun ve maden işlemekte kullanılan bütün testerelerin kesici kısımlarını meydana getiren, üzerine dişler açılmış çelik lama. [*Ing.* Saw blade; *Fr.* Lame de scie].

~ **boru askısı,** *döş.* Lama demirinden yapılmış boru askısı. [*Ing.* Band iron hanger].

~ **demiri,** Bir çeşit inşaat demirinin adı. [*Ing.* Sheet iron, band iron, flat iron, hoop iron, strip iron; *Fr.* Fer plat].

~ **omurgası,** *den.* ◘ Omurga.

Lama³ /la:ma/, öz. i. *Tibetçe.* Tibetlilerde ve Moğollarda Buda rahibi. *(Lamaların en büyüğüne dalay lama denir).* [*Ing.* ve *Fr.* Lama].

Lama'cı, i. *din.* Lama'cılık dininden olan kimse. [*Ing.* Lamaist; *Fr.* Lamaïste].

Lama'cılık,-ğı, i. *din.* Buddhacılığın Tibet ve Orta Asya'daki özel bir şekli. Buddha'cılığın dalay-lama'ların cismanî iktidarına bağlı bölgelerdeki *(XVII. yüzyıl)* teşkilâtı. *(Tibettek) Tsong Khapa reformu sonunda meydana çıktı).* [*Ing.* Lamaism; *Fr.* Lamaïsme].

lamaddîye, i. *Osm.* < *Ar. lā,* olumsuzluk edatı + *madde* > *lā-maddiyye. fels. esk.* Eşyanın maddiliğini kabul etmeyen dünya görüşü. [*Ing.* Immaterialism; *Fr.* Immatérialisme].

lamalst,-ti, i. *Fr. lamaïste.* ◘ Lama'cı.

lamaizm, i. *Fr. lamaïsme.* ◘ Lama'cılık.

Lamark'çılık,-ğı, i. *fels.* ve *biy.* Kazanılmış karakterlerin gelecek döle geçmesi ilkesine dayanan ve Fransız bilgini Lamarck'ın ileri sürdüğü bir evrim kuramı. Lamarck'ın şekildeğişimcilik *(transformizm veya dönüşümcülük)* doktrini. Darvencilğe aykırı bir felsefe görüşüdür. Bu görüşe göre, evrim doğrudan doğruya soya çekim, uyma ve ortam değiştirme gibi hallerin sonucudur. [*Ing.* Lamarckism; *Fr.* Lamarckisme]. ☆ *Eşanl.* **lamarkizm;** ◉ **yeni** ~, *biy.* ve *fels.* Yakın zamanların biyoloji bilginleri aracıyle Lamarck'ın kazanılmış karakterlerin kalıtım hakkındaki evrim kuramının yeniden canlandırılması. [*Ing.* Neo-Lamarckism; *Fr.* Néolamarckisme]. ☆ *Eşanl.* **Neo-Lamarckizm.**

lamba /lam:ba/, i. *Yun. lampas, lampa.* § ❶ Petrol gibi yanıcı bir madde yakarak veya elektrik akımıyle içindeki teller akkor haline geçerek aydınlatmaya yarayan cihaz: *Gaz lâmbası. Havagazı lambası. Asetilen lambası. Elektrik lambası.* [*Ing.* Lamp; *Fr.* Lampe]; § ❷ Telsiz cihazlarında dalga yayımını sağlayan ve yükselteç işi gören ve az çok elektrik ampulünü andıran âlet. [*Ing.* Radio tube; *Fr.* Lampe de radio]; § ❸ Içine bir şey geçip yerleşecek tarzda açılmış dar ve uzun yuva. [*Ing.* Groove, rabbet; *Fr.* Rainure]; § ❹ *elektr.* Radyoelektrikte kullanılan amplifikatör, redresör, osilatör ve çok elektrodlu modülâtör tüplerin genel adı. *(Çok yüksek frekanslar için, klistron, magnetron v.b. gibi özel lambalar kullanılır).* [*Ing.* ve *Fr.* Tube]; § ❺ *inş.* (a) Birbirine geçmeli parçalar üzerinde açılan yuva; (b) Kilit dilinin girmesi için, kapı kanadındaki ağızlığa açılan kare delik; § ❻ *mar.* Tek terazili bir zıvana dili meydana getiren kesme. *(Zivana dilinin terazi ve paralel olup olmamasına göre lambaya düz veya kare lamba denir; yüzey eğri olduğu zaman lambaya pahlı veya eğik lamba adı verilir).* [*Ing.* Groove, channel, furrow, slot, rabbet; *Fr.* Rainure]; § ❼ *radyotekn.* Havası boşaltılmış veya içine düşük basınçlı bir gaz doldurulmuş cam, seramik veya çelikten ampul. *(Aralarında elektrik yükü dolaşan birçok elektrodu vardır ve elektrik sinyalleri üretmeye, bu sinyalleri yükseltmeye, yakalamaya veya modüle etmeye yarar).* [*Ing.* Electronic tube; *Fr.* Lampe, tube électronique]. ☆ *Eşanl.* **elektronik tüp;** § ❽ *tekn.* Bir alev veren ve ısıtma aracı olarak kullanılan âlet. [*Fr.* Lampe]; ◉ ~ yı **açmak,** Lâmbanın fitilini yükseltip ışığını coğaltmak. ◘ *ŞEKİL: 37.*— **AYDINLATMA ARAÇLARI;** ◉ **âhenk** ~ sı, *den.* ◘ Ahenk; ◉ **akkor** ~, § ❶ *elek.* Havası boşaltılmış bir ortamda veya bir asal gaz içindeki ince bir iletkenin, akım geçirilerek akkor haline getirilmesiyle ışık veren lamba. [*Ing.* Incandescent lamp; *Fr.* Lampe à incandescence]; § ❷ *fot.* Çok kısa süreli ve çok parlak bir ışık veren aydınlatma lambası. [*Fr.* Lampe éclair]; ◉ **akorn** ~, *elek.* Yüksek frekans lâmbası. Bazan palamut şekli verilen elektron transit *(geçiş)* zamanını minimuma indirmek için çok küçük ve aralıkları az olan elektrodlara sahip çok küçük bir elektronik lâmba. [*Ing.* Acorn tube, acorn valve]; ◉ **alev** ~ sı, *elek.* Içine, ışığı güçlendirecek veya alevi renklendirecek maddeler konmuş, kömür elektrodlu ark lambası. [*Ing.* Flame lamp; *Fr.* Lampe à flamme]; ◉ **alevsiz** ~, *kim.* Hava ve alkol buharından meydana gelen bir karışım içine yerleştirilmiş platin telinden bir spirali bulunan cihaz. *(Kızıl derecedeki platin, alkolün oksidlenmesinde katalizör rolü oynar, bu olay sırasında akkorluğun sağlanması için gerekli ısı açığa çıkar).* [*Ing.* Flameless lamp; *Fr.* Lampe sans flamme]; ◉ **alfa sayacı** ~, *nükl.* Alfa taneciklerine detekte edebilecek bir odaya sahip bir elektron lâmbası. [*Ing.* Alpha counter tube]; ◉ **argonlu** gazışıl ~, *elek.* Argon gazı ihtiva eden gazısıl lâmba. Soluk mavi-mor bir ışık meydana getirir. Standart eb'atta kilerin voltajı 1/4 ilâ 2 vattır. [*Ing.* Argon glow lamp]; ◉ **ark** ~ sı, elek. Elektrik arkıyle ışık veren lamba. [*Ing.* Arc lamp; *Fr.* Lampe à arc]; ◉ **ark** ~ sı, *fiz.* ◘ Ark¹; ◉ **asma** ~, *mim.* ◘ Asma¹; ◉ **atomik** ~, *fiz.* ◘ Atomik; ◉ **benzin** ~ sı, Bir hazne içine benzin emdirilmiş pamuk veya keçe doldurup, yakıtı iletmek için pamuk fitilj kullanılan lamba. [*Ing.* Gasoline lamp, petrol lamp; *Fr.* Lampe à pétrole]; ◉ **Brandly** ~, *elektr.* Telsiz telgrafta hertz dalgalarını bulmak için kullanılan ilk de-

LAMBA

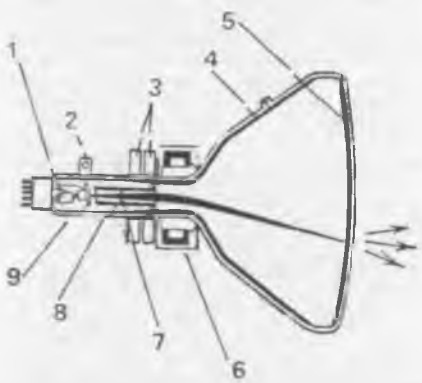

1. Katodu çevreleyen Wehnelt silindiri. 2. Iyon. 3. Toplaşma halkalar. 4. Iletken tabak halkalar. 5. Flüorışıl ekran. 6. Yatay ve düşey sapma düzeni. 7. Diyafram. 8. Uç anodu. 9. Hızlandırıcı anod.

CIVA BUHARLI LAMBA

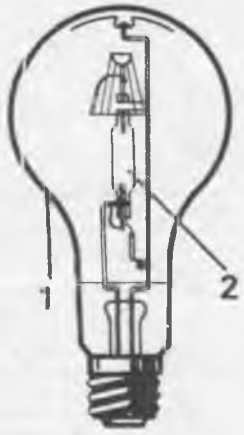

1. Koruyucu ampul. 2. Kuvars brülör.

FLÜORESAN LAMBA

1. Duy. 2. Civa buharlı ve nadir gazlarla doldurulmuş tüp. 3. Civa. 4. Flüorışıl tozla kaplanmış iç çeper. 5. Filaman. 6. Elektrod. 7. Kulp. 8. Kondansatör. 9. Bağlama noktaları.

tektör. [*ing.* Brandly tube, coherer, radioconductor; *Fr.* Tube de Branly, cohéreur, radioconducteur]. ☆ *Eşanl.* **kohe-rör**; ◉ **buzlu** ~, *elek.* Ampulü ışığı dağıtıcı camdan yapılan akkor lamba. [*ing.* Frosted lamp; *Fr.* Lampe dépolie]; ◉ **Carcel** ~ **sı**, Çarkları harekete geçiren bir yayın gevşemesiyle fitiline yağ gelen mekanik lamba. [*ing.* Carcel lamp; *Fr.* Lampe carcel]; ◉ **direk** ~ **sı**, *den.* ◘ **Direk**[1]; ◉ **diyod** ~, *fiz.* İki elektrodlu lamba. [*ing.* Diode lamp; *Fr.* Lampe à deux électrodes]; ◉ **elektrik** ~ **sı**, ◘ **Elektrik**; ◉ **elektrolitik** ~, *elektrokim.* Elektrik enerjisinin uygulanmasıyle içinde elektrokimya tepkimeleri meydana gelen veya tersine çeşitli elektrokimya tepkimeleri sonunda elektrik enerjisi veren lamba. *(Birinci halde lambaya elektroliz lambası, ikinci halde ise pil adı verilir).* [*ing.* Electrolytic lamp; *Fr.* Lampe electrolytique]; ◉ **elektron** ~ **sı**, *elek.* ◘ **Elektron**; ◉ **emme** ~ **sı**, *rad.* Modülasyon çevriminin *(siklinin)* olukları sırasında meydana gelen fazla enerjiyi emmek için emme modülatöründe kullanılan lamba. *(Telsiz telgraf vericisinde emme lambası manüplasyon sırasında güç kaynağında meydana gelecek voltaj değişikliklerini önlemek için kullanılır).* [*ing.* Absorber tube, absorber valve]; ◉ **emme modülasyonu** ~ **sı**, *elek.* Emme modülâtöründe kullanılan lamba. [*ing.* Absorber modulation tube /valve/]; ◉ **emniyet** ~ **sı**, *mad oc.* Grizulu atmosferde, tehlikesizce kullanılabilen lamba. [*ing.* Safety lamp; *Fr.* Lampe de sûreté]; ◉ **enfraruj** ~ **sı**, *tekn.* Akkor olayına dayanan ve kızılaltı ışınlar yayan lamba. [*ing.* Infrared lamp; *Fr.* Lampe infrarouge]; ◉ **finsen** ~ **sı**, *tıp.* ◘ **FİNSEN**; ◉ **flood** ~ **sı veya tungstenli** ~, *fot.* Renk ısısı 3.200° ye yakın kesiksiz tayfta güçlü bir ışık veren, aşırı gerilim uygulanmış tungsten filamanlı lamba. *(Bu lambaların ömrü renk ısılarıyle ters orantılıdır).* [*ing.* Flood lamp; *Fr.* Lampe flood]; ◉ **floresan** ~, ◘ **Floresan**; ◉ **foto çoğaltıcı** ~, *elek.* ◘ **Foto çoğaltıcı**; ◉ **foto dirençli ve foto iletken** ~, *elek.* ◘ **Fotodirençli**; ◉ **gaz** ~ **sı**, ◘ **Gaz**[2]; ◉ **gazlı** ~, *elektr.* Neon gazı veya civa buharı gibi düşük basınçlı bir gaz ile doldurulmuş, özellikle alternatif akım doğrultmacı olarak kullanılan çok elektrodlu lamba. *(Sanayide kullanılan redresör lambalar, tiratronlar, neonlu lambalar, sayaç lambalar ve ignitronlar ile bazı fotoseller bu grupa girer).* [*ing.* Gas-filled lamp; *Fr.* Tube à gaz]; ◉ **gönye** ~, Birbiriyle dik açı oluşturacak surette birleştirilecek olan iki ağacın uçlarının 45 derecelik bir açı oluşturacak şekilde kesilmesinden meydana gelen ve birbiri içine girecek dilleri olan şekilde lâmba olup genellikle çerçevelerin köşe lambaları böyle olur. [*ing.* Mitre-joint; *Fr.* Assemblage à onglet]; ◉ **göz** ~ **sı**, *elek.* ◘ **Göz**; ◉ **hava basınçlı** ~, Hava basıncının etkisiyle fitiline yağ gelen lâmba. [*ing.* Pneumatic lamp; *Fr.* Lampe pneumatique]; ◉ **hidrostatik** ~, Mekanizması, kullanılan akaryakıt *(yağ)* ile bir başka, sıvı *(su)* arasındaki yoğunluk farkına dayanan lâmba. [*ing.* Hydrostatic lamp; *Fr.* Lampe hydrostatique]; ◉ **hüzme-indeksli renk** ~ **sı**, *tlvz.* Philco şirketi tarafından geliştirilen tek hüzmeli bir renk lâmbası. Bu lâmbada renk fosforları görme ekranı üzerinde düşey üçüz seritler halinde tanzim edilmiştir. Ekran üzerine konulmuş bir indeks tertibatı elektron hüzmesinin seritler üzerindeki konumunu kontrol eder. [*ing.* Apple tube]; ◉ **idare** ~ **sı**, ◘ **idare**; ◉ **işaret verme** ~ **sı**, *hava.* ◘ **işaret**; ◉ **iyodlu** ~, *otom.* Gaz halinde iyod doldurulmuş saf kuvarstan bir balon ve bunun içine yerleştirilmiş bir tungsten filamadan meydana gelen ve projektörlerde kullanılan, ampul şeklinde ışık kaynağı. [*Ing.* Iode lamp; *Fr.* Lampe à iode]; ◉ **karpit** ~ **sı**, *kim.* ◘ **Karpit**; ◉ **katalitik** ~, *tekn.* Alkol, formül ve benzinin katalitik yanmasıyle çalışan ısıtma cihazı. [*Ing.* Catalytic lamp; *Fr.* Lampe catalytique]; ◉ **katod** ~ **sı**, *elektr.* Bir elektron demetinin çarpmasıyle elektrik gerilimini flüoresan bir ekran üzerinde görünür hale getiren vakumlu lamba. [*ing.* Cathode-ray tube, Braun tube, thermionic tube, thermionic valve, thermionic vacuum tube; *Fr.* Tube cathodique]; ☆ *Eşanl.* **katod tüpü**. ◉ **lehim** ~ **sı**, *tekn.* Sıcak lehim yapmakta kullanılan cihaz. [*ing.* Blow lamp, blow torch, brazing lamp, soldering lamp; *Fr.* Lampe à souder, lampe à braser]; ◉ **opalin** ~, *elek.* Işığın dağılması için ampülü özel bir camdan yapılan lamba. [*ing.* Opaline lamp; *Fr.* Lampe opaline]; ◉ **ölçü** ~ **sı**, *elek.* Fotometride, önce bir ayar lambasıyle, sonra incelenecek çeşitli lambalarla karşılaştırılan ışık kaynağı. [*Fr.* Lampe tare]; ◉ **petrol** ~ **sı**, Haznesindeki petrol, bir fitil yardımıyle kılcallık olayına göre yükselerek üzerinde yanmayı hızlandırıcı hava delikleri açılmış boş bir bölmede yanan lamba. [*ing.* Petrol lamp; *Fr.* Lampe à essence]; ◉ **pompalı** ~, İçindeki yağ bir el pistonuyle hareket ettirilen eski tip lamba. [*ing.* Pumping lamp; *Fr.* Lampe à pompe]; ◉ **soler** ~, *elek.* Güneş ışığınınkine yakın tayfta bir ışık veren lâmba; ◉ **vakumlu** ~, *elek.* En az iki elektrodu bulunan ve bazı şartlarda, bu elektrodlar arasında bir elektron akımı meydana gelen, havası boşaltılmış lamba. [*ing.* Vacuum tube, vacuum-lamp; *Fr.* Lampe à vide tube à vide] ◉ **yardımcı** ~, *elek.* Bir lamba söndüğü zaman, aynı dirençle bir elektrik arkının devresini kapalı tutabilmek için *F. Von Hefner-Alteneck* tarafından yapılan, paralel akımlı lamba. [*Ing.* Auxiliary lamp; *Fr.* Lampe auxiliaire]; ◉ **yüksek frekans** ~ **sı**, *elektr.* ◘ **Akorrı lâmba**.

~ **açmak**, *mar.* ve *inş.* Tavan, döşeme, söğe kaplama gibi kısımlar için hazırlanan tahtaların birbiri yanına geldiği zaman her tahtanın bir kenarı yanındaki tahtaya binmek ve yüzeyleri aynı yüzeye intibak etmek için kenarlara kademe şeklinde çukur bir yol açmak. [*Ing.* To fit in; *Fr.* Encas, trer).

~ **bırakmak**, *mar.* ve *inş.* Duvarlar örülürken belirli bir yükseklikten sonra içeriye doğru raf gibi düz bir kısım bırakmak. *(Buraya kiriş ve putreller oturtulur ve buradan yukarı kısımdaki duvar daha ince olur. Kapı ve çerçevelerin girmesi ve oturmasına mahsus girintili duvar kısımlarında olduğu gibi bu lambalar düşey olarak da bırakılır).* [*Fr.* Laisser une rainure].

~ **fitili**, ◘ **Fitil**.

~ **karpuzu**, Işığı yumuşatmak için lâmbalara geçirilen, mat camdan basık vazo biçiminde siper. [*Ing.* Lamp globe; *Fr.* Globe de lampe].

~ **petrolü**, *kim.* ◘ **Gaz yağı**.

lambacı, i. Lamba yapan veya satan kimse. [*ing.* Lamp-maker or seller; *Fr.* Lampiste].

lambalı /lam:balı/, s. § ❶ Lambası olan: *Dört lambalı avize.* [*ing.* Lamped; *Fr.* Qui a une ou plusieurs lampes]; § ❷ *inş.* Birbirinin içine geçebilecek şekilde yapılmış: *Lambalı taban tahtası.* [*ing.* Grooved, filleted; *Fr.* Rayé, rainé, cannelé, à rayures, à rainures, à cannelures]; § ❸ *radyotekn.* Transistor ile değil lamba ile çalışan alıcı: *Beş lambalı radyo.*

~ **döşeme**, ◘ **Döşeme**.

~ **geçme**, *ağ. iş.* Genişliğine birleştirilen tahtaların, yan yana gelen dar kenarlarını yarı yarıya kerterek yapılan ekleme. ☆ *Eşanl.* **lambalı geçme**.

~ **menteşe**, *ağ. iş.* Yapılardaki, mobilyalardaki lambalı kapı, pencere ve kapaklarda kullanılan madensel menteşe. [*Osm.* Cermen menteşe; *ing.* Fiche].

~ **zıvana**, *ağ. iş.* Lâmba açılmış iki parçayı zıvana ile birleştirmede başvurulan

X IŞINLI LAMBALAR

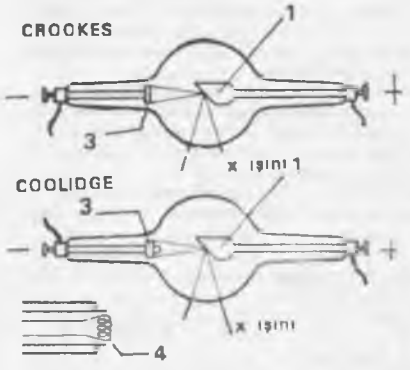

1. Anod veya antikatod. 3. Katod. 3. Filaman.

SODYUM BUHARLI LAMBA

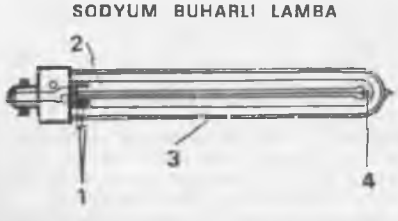

1. Elektrodlar. 2. Gazışıl tüp. 3. Vakum-fanusu. 4. Yardımcı elektrod.

LAMBALAR *(mar.)*

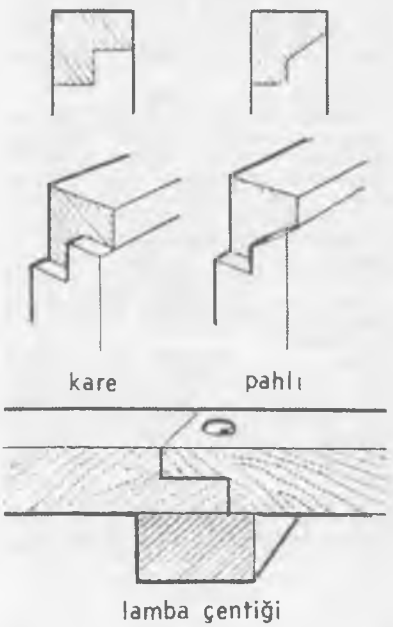

LAMBA DİBİ

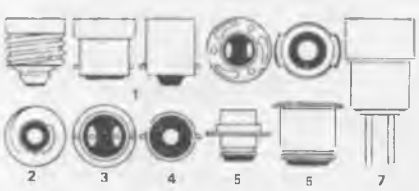

1. Süngülü. 2. Vidalı. 3. 2 bağlama noktalı. 4. Merkezi bağlama noktalı. 5. Otomobil. 6. Projektör. 7. Fişli.

özel çatkı yöntemi. [*Osm.* Lambalı zıvana; *İng.* Grooved tongue].

lambalık,-ğı, i. § ❶ Eski evlerde lamba koyacak yer; § ❷ s. Bir lamba hazinesinin alabileceği kadar: *Bir lambalık gazyağı.*

lambasa, i. *den.* Yelkenli gemilerde ana serenleri indirip çıkarırken, tahta serenin direğe ve çemberlere sürtünerek aşınmaması için, direğin serena değen kısmına yukarıdan aşağıya vurulan tahta tiriz, bir tür direk astarı.

☆ *Eşanl.* **seren tirizi.**

lambda, lamda, i.§ ❶ *dilb.*Yunan alfabesinde, fenike işareti *lamedh*'den türeyen harf; Türkçedeki *l*'yi karşılayan akıcı ünsüzü gösterir; § ❷ Yunanlılarda, sağ üst köşeye konan bir çizgiyle 30'u (λ') ve sol alt köşeye konan bir çizgiyle 30.000 i (.λ) gösteren sayısal işaret; § ❸ *anat.* ve *antr.* Artkafa kemiğinin tepe kısmında, yani bu kemiğin iki yankafa kemiği ile birleştiği yerde bulunan anatomik nokta. *(Antropoloji ve antropometride önemli bir nirengi noktasıdır).* [*İng.* ve *Fr.* Lambda].

~ (λ) açısı, Gözbebeği eksenleri ile ışık hattı arasındaki açı. [*İng.* Lambda angle; *Fr.* Angle lambda].

~ **dikişi,** *anat.* ve *antr.* Biçimi dolayısıyle, yankafa ve artkafa kemiklerinin bitişme çizgisine verilen ad. *(Şekli yunanca lambda λ harfine benzediği için böyle denir).* [*Osm.* Derz-i lâmmî; *İng.* Occipitoparietal joint, lambdoid; *Fr.* Lambdoïde].

~ **noktası,** *fiz.* Sıvı helyumun fiziksel özelliklerinin birdenbire değiştiği sıcaklık *(2.2° K). (Bu sıcaklığın altında helyum aşırı akışkan hale gelir).* [*İng.* Lambda point; *Fr.* Point lambda].

Lambert,-ti, i. *(Matematikçi Jean Henri Lambert'in adından). opt.* Amerikalı teknisyenlerin çok kullandığı aydınlanma birimi. *(Bu birim Lambert kanununa göre santimetre kare başına bir lümenlik toplam akı yayan bir yüzeyin ışıklılığıdır. Tutarlı bir sisteme bağlı olmayan bu birim, 0.318 stilb değerindedir).* [*İng.* ve *Fr.* Lambert].

~ **fındığı,** *bot.* ◘ Fındık.

~ **izdüşüm sistemi,** Yeryüzünün bir bölgesini göstermekte kullanılan, aslına uygun izdüşüm sistemi. *(Lambert kuzeyi, büyüyen eylemler yönünde başlangıç meridyenine çizilen paralellerin doğrultusudur).* [*Fr.* Système de projection Lambert].

~ **konform konik projeksiyonu,** *hava.* Yer yüzeyini iki enlem boyunca kesen bir koni üzerine Yer'in merkezinden geçirilen ışınlarla yapılan izdüşüm. [*İng.* Lambert conformal conic projection; *Fr.* Projection de lambert].

lambliyaz, i. *Fr. lambliase. patol.* Lamblia veya *Giardia intestinalis* adındaki birhücreli asalağın sebep olduğu bağırsak hastalığı. *(Kolitte olduğu gibi bunda da ishal, sindirim bozukluğu, halsizlik görülür; hastalık kolesistit'e de yol açabilir. Lambliyaz'ın en iyi çaresi kinin türevleriyle* tedavidir. [*İng.* Lambliasis, lambliosis].

lambo, i. *Fr. lambeau. cerr.* (a) Kol veya bacağın kesilmesinde yumuşak ve ağrısız bir yara izi kalması ve iskeletin tamamen örülmesi için yumuşak kısımlardan alınan parça; (b) Plâstik cerrahide bir yerin madde kaybını örtmek için vücudun sağlam bir kısmından alınan deri parçası. [*İng.* Flap]. ◉ **itilme ~ su,** *jeol.* Normal bir temas yüzeyi boyunca ters bir yamaç veya bağımsız bir kıvrımın kalıntısı olan ve Substratum ile binişme tabakası arasında kalan toprak parçası. [*Fr.* Lambeau de poussée, lambeau de charriage]. ☆ *Eşanl.* **binişme lambosu.** ◉ **örtü ~ su,** *jeol.* Bir örtünün aşındırma ile tek başına kalan parçası. [*İng.* Outlier; *Fr.* Lambeau de recouvrement].

lambri, i. *Fr. lambris* < *Lat. labrusca,* yabanî asma. *inş.* (a) Bir yapının iç duvar kaplaması: *Mermer lambri. Meşe lambri.* (b) Tavan kaplaması. [*İng.* Panelling, wainscoting].

~ **kaplamak,** *inş.* Duvar üzerine değerli bir malzeme giydirmek: *Duvarları mermer lambri ile kaplamak.* [*İng.* To panel, to wainscote; *Fr.* Lambrisser].

lame, s. ve i. *Fr. lamé.* § ❶ Maden ipliklerle veya maden görünüşü veren polyester ipliklerle dokunmuş *(kumaş): Lame elbise.* [*İng.* Spangled]. § ❷ Metal parlaklığı verilmiş deri veya kumaştan yapılmış olan: *Lame çanta. Lame ayakkabı.* [*İng.* Spangled *(material)*].

lâme, lâmek, i. *Osm.* < *Fars. lâme, lâmek. esk.* § ❶ Hintlilerin sarık üzerine sardıkları bir çeşit tülbent. § ❷ Baştan ayağa kadar bütün vücudu saran baş örtüsü. [*İng.* Piece of cloth worn over the turban, wrap for the whole body].

lâmekân /lâmekân/, s. *Ar. lâ,* olumsuzluk edatı + *mekân. esk.* § ❶ Mekânı olmayan, mekânsız. [*İng.* Beyond all space, God; *Fr.* Qui n'a pas de demeure, esprit]. § ❷ *tasav.* «*Mekâna ihtiyacı olmayan, mekânın dışında olan*» anlamında Tanrı'nın sıfatlarından.

lamel, i. *Fr. lamelle. tıp.* Mikroskop muayenesinde kimi vakit lamların üstüne kapatılan dörtköşe küçük ve incecik cam parçası. [*Osm.* Luveyhâ; *İng.* Lamella].

~ **hatvesi,** *elek.* ◘ Hatve.

lâm-elif, *Ar. lâm* + *elif. esk.* § ❷ Osmanlı alfabesinin 26. harfi olan *lam* ile birinci harfi *elif*'in birarada yazılmış şekli. § ❷ s. Dolambaç, eğri büğrü. [*İng.* Name of the compound Arabic letter].

~ **çevirmek (çizmek),** *dey.* Bir yerden pek uzaklaşmadan dolaşıp geri gelmek. [*İng.* To take a short stroll].

lamento, i. *It.* Keder ve ağıt şarkısı. *(Opera tarihinin ilk yıllarında, dramın sonuna doğru, bir lamento konulurdu. Monteverdi'nin Arianna operasındaki lamento bu tarzın güzel örneklerinden biridir).* [*İng.* ve *Fr.* Lamento].

lami /lâmi/, s. *Osm.* < *Ar. leme ân. esk.* Parıldayan, parlayan, parlak. [*İng.* Which shines or flashes, bright, flashing; *Fr.* Luisant,-ante, resplendissant,-ante, brillant,-ante].

lâmia /lâmia/, s. *Osm.* < *Ar. leme ân. esk.* § ❶ Parıldayan, parlayan. [*İng.* Shining]. § ❷ i. Kadın adı.

lamia, i. *zool.* Kınkanatlılar *(Coleoptera)* takımından, donuk siyah renkli iri tekeböceği; söğüt ve kavak ağaçlarında yaşar. [*Lat. Lamia textor*].

lâmih /lâmih/, s. *Osm.* < *Ar. lemh. esk.* § ❶ Parlayan, parlak. [*İng.* Flashy, sparkling]. § ❷ i. Erkek adı.

lâmiha /lâmiha/, s. *Osm.* < *Ar. esk.* § ❶ lâmih'in dişili. § ❷ i. Kadın adı.

lamina, i. *bot.* ◘ Yaprak ayası. ◉ **kalbursu ~,** *anat.* ◘ Kalbursu.

laminarya /laminarıya/, i. *Lat. lamina,* namlu *Laminariaceae* familyasından, denizlerde yetişen esmer suyosunu; ince, silindirimsidir. *(kongövde)* ve emici köklerle kayalara tutunur; öbür kısmı, sarı veya esmer renkte, bazen metrelerce uzunlukta, yassı, basit şeritler veya dallar halindedir. *Laminarya*'ya bütün denizerde rastlanır. Yosunun kongövde denen silindirimsi ince uzun kısmı emeçlerle kayalara tutunur; sarı veya esmer şeritler halindeki yassı kısmı bazen metrelerce uzayabilir. Laminaryanın bazı türleri yenebilir. Batı Avrupa'da 1917. 1918 savaş yıllarında hayvan yemi olarak kullanılmıştır. Laminaryanın bütün türleri gelgit bölgesinde, suların muntazam gelip gittiği belirli düzeyde çok iyi yetişir. Bu yosunlardan soda ve iyod çıkarılır; kongöv. de fitil olarak kullanılır. Ayrıca *Laminora saccharina*'da çok miktarda şeker bulunur. *Parçalı laminarya*'nın kongövdesi kurutulup yumuşatıldıktan sonra hekimlikte kullanılır. Silindir biçiminde ince, düzgün, pürüzsüz değişik kalınlıkta bulunan laminarya sapları sulu bir ortamda bırakıldığı zaman, hacmi altı kat artar; yosunun bu özelliğinden cerrahide yararlanılır; kuru saplar mikropsuz hale getirildikten sonra, bazı kanalların, özellikle döl yatağı boynunun, akıntı yollarının yavaş yavaş genişlemesini sağlamak için kullanılır. [*Lat.* ve *İng.* Laminaria, sea-tangle; *Fr.* Laminaire].

laminaryalar, ç. i. Esmer suyosunları takımı *(Phaeophyceae);* özellikle gelgit bölgesinde yetişen laminaryaları kapsar. Bu yosunların dokularında oldukça farklılaşma görülür. Meselâ *laminaria flexicaulis*'in kongövdesinde özek ve kabuk, *laminaria specie*'de helme salgılayan kanallar, *laminaria macrocystis*'te yüzdürücü keseler ve soymuk borular bulunur. *Laminaryalar*'da üreme heterogamdır; altkuyruğunda olduğu gibi bunlarda da bireşeyli küçücük öncimler bulunur. Laminaryalar son derece gelişerek uzayabilir *(laminaria macrocystis'lerde 60 m.)* [*Lat., İng.* ve *Fr.* Laminariales].

laminektomi, i. *Fr. laminectomie. cerr.* Omurların dikensi çıkıntıları ile enine çıkıntıları arasındaki kemik levhasının ameliyatla çıkarılması. Omurga kanalı içindeki elemanlara içindeki elemanlara ulaşmak amacıyla bir veya birkaç omur kemeri kesme ameliyatı. [*İng.* Laminectomy].

laminer, s. *Fr. laminaire. mek.* Akışkan tabakalarının, aralarında tanecik alışverişi almaksızın birbiri üzerinden kaymasıyle meydana gelen bir akış için kullanılır. [*İng.* Laminar].

~ **akış,** *hidr.* ve *jeom.* Suyun burçaçlar meydana getiremeyecek kadar ince ve geniş tabakalar halinde akışı. *(Çamurlu su akıntıları bu özellikte olduğu için, taşıdığı maddeleri düzlem tabakalar halinde dibe bırakır; bırakılan maddelerin tanecik boyutları tabakanın aşağısından yukarıya doğru küçülür).* [*İng.* Laminar flow; *Fr.* écoulement laminaire].

~ **altatabaka,** *hava.* Sınır tabakanın, laminer akış halindeki alt bölgesi. *(laminer alttabaka, havanın viskozitesinden ileri gelir).* [*İng.* Laminar substratum; *Fr.* Sous-couche laminaire].

laminotomi, i. *Fr. laminotomie. cerr.* Omur laminasının enine kesilmesi. [*İng.* Laminotomy].

lamis /lâmis/, s. *Osm.* < *Ar. lems. esk.* El ile temas eden, dokunan, tutan. [*İng.* Feeling, touching].

lâmise /lâmise/, *Osm.* < *Ar. lems. esk.* § ❶ Dokunma duyusu. § ❷ *biy.* Duyarga. § ❷ Dokunma.

lâmiye /lâmiye/, s. lâmi'nin dişili.

lampadedromia'lar, ç. i. *Yun. lampadedromia. esk.* Meşale, yarışları. Bu yarışlar birçok sitede mehtapsız gecelerde dinî eğlenceler dolayısıyle yapılırdı. Atina'da her kabilenin koşucuları 25 m'de bir nöbetleşe meşaleyi birbirine verir ve bu yarış Prometheus sunağındaki Dipylon'dan Akademia'ya kadar sürerdi. Koşucuların yerini bazen atlılar alırdı. [*İng.* Lampadedromias; *Fr.* Lampadédromies].

Lampadit,-ti, i. *Fr. lampadite. (W. A. Lampadius'un adından) min.* Hidratlı doğal manganez oksid; bileşiminde yüzde 4 ile 16 bakır oksid bulunur. [*İng.* Lampadite].

lamparo, i. *(Provence dilinden).* § ❶ Fenerle balık avında kullanılan lamba. *(Çok eski zamandan beri bilinen bu avlanma şekli*

LAMBDA

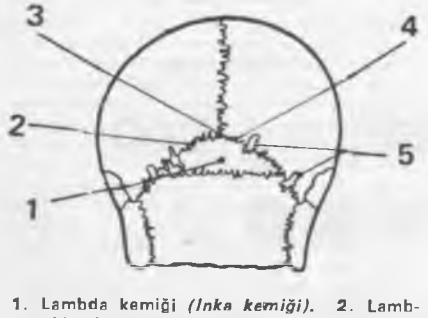

1. Lambda kemiği *(İnka kemiği).* 2. Lambda eklemi. 3. Lambda. 4. Lambda eklemi. 5. Lambda kurtçuğu (kemik).

kuvvetli bir ışığın balığı yüzeye doğru çekileceği inancına dayanır ve özellikle Akdeniz'de uygulanır. Işık karşısında gözü kamaşan balık, adı yine lamparo olan ağlara takılır. [*Ing.* Lamparo; *Fr.* Lamparo, pêche au feu]. ☆ *Eşanl.* ışıkla balık avı. § ● Üzerinde lamparo ile balık avcılığı yapılan tekne. [*Ing.* ve *Fr.* Lamparo].

lampas, i. *Fr. lampas.* Atta, üst kesicilerin arka tarafından damak mukozasının kabararak şişmesi. *(Özellikle dişlerin çıkışı sırasında görülür).* [*Ing.* Lampas].

lampasa, i. § ● Uzun, yırtmaçlı etek. § ❷ *den.* Sereni kuvvetlendirmek için üzerine kaplanan tiriz. § ● s. *(Elbise hk.)* Bol ve biçimsiz, hantal. [*Ing.* Untidy, long and loose garment, large and untidy, uncouth; *Fr.* Sorte de basquine longue, planchette qu'on applique à la vergue pour la fortifier, trop large et mal fait *(vêtement)*].

lampmetre, i. *Fr. lampemètre. radyoteknı.* Lambaların veya elektronik tüplerin özelliklerini *leğim, yükseltme, katsayısı, iç direnç, katodun elektron yayımı vb.)* ölçmeye yarayan cihaz. [*Ing.* Lampmeter].

lampon, i. *Fr. lampon. ark.* Şapkanın kalkık kenarını tutmak için kullanılan düğme veya madenî kanca.

lamprima, i. *zool.* Kınkanatlılar *(Coleoptera)* takımının, *Lucanidae* familyasından, bakır kırmızısı renginde geyikböceği; Avustralya ve Yeni Gine'de çürük odunlarda yaşar. *(Erkeğinde alt çene parçaları aşağıya doğru eğik ve birbirine yakındır.* [*Lat., ing.* ve *Fr.* Lamprima].

lampris, i. *zool. Lamprididae* familyasından, Avrupa denizlerinde yaşayan kemikli balık. *(Uzunluğu çoğu zaman 1 m'yi bulur. Gövdesi yandan basık, derisi mavimsi ve parlak veya morumsu ve pembe, üzeri beyaz lekelerle kaplıdır. Yüzgeçleri ise kırmızı olur. Çok seyrek görülen bir balıktır.)* [*Lat. Lampris regius = Lampris luna; ing.* Opah; *Fr.* Lampris lune].

lampro-, *Yun. lampros*, parıltılı'dan alınan ve hazı kelimelerin bileşimine giren önek. [*Ing.* ve *Fr.* Lampro-,].

lamprofir, i. *Fr. lamprophyre. jeol.* Renkli minerallerin *(biyotit, hornblent v.b.)* çokluğu ve iri billûrlar arasında feldispatın bulunmamasıyle nitelenen kayası. *(Lamprofir, bazı magmaların farklılaşma geçirilmesiyle oluşur).* [*Ing.* Lamprophyre].

lamprofoni, i. *Fr. lamprophonie. tıp.* Ses berraklığı. [*Ing.* Lamprophonia].

lamprohiza, i. Kınkanatlılar *(Coleoptera)* takımının, Ateş böceğigiller *(Lampyridae)* familyasından, dişisi çüdük elitralı ateşböceği; yaşayışı bayağı ateşböceğininkine benzer, ama cüssece ondan küçüktür. [*Lat. Lamprohiza* veya *Phausus splendidula; Ing.* ve *Fr.* Lamprohiza].

Lamut'lar, ç. öz. i. Ohotsk denizi kıyılarında dağınık halde yaşayan tunguz halkı. [*Ing.* Lamuts; *Fr.* Lamoutes].

lân /lân/, i. *Osm.* < *Fars. lan. esk.* Vefasızlık, samimiyetsizlik. [*Ing.* Cursing, imprecation].

la'n, i. *Osm.* < *Ar. esk.* Beddua, lânetleme.

lan, i. *İsveçce.* İsveçte en büyük idarî taksimat: *İsveç 26 lan'a bölünmüştür.* [*Ing.* ve *Fr.* Lan].

lanarkit, i. *Fr. lanarkite. Lanark kontluğunun adından mın.* Hidratlı doğal kurşun sülfat; monoklinik sistemde billûrlaşır. [*Ing.* Lanarkite; *Fr.* Dioxylite].

☆ *Eşanl.* **dioksilit.**

lanatozid, i. *Fr. lanatoside.* Tüylü yüksük-otundan *(Digitalis lanata)* elde edilen glükozit. *(Hepsi birbirine benzeyen ve A.B.C. diye adlandırılan birçok çeşiti vardır /anatozitler/. Kalb yetmezliğinde kullanılır).* [*Ing.* Lanatoside].

Lancester'ci, s. ve i. *tar.* XV. yüzyıl İngiltere'sinde, Lancester hanedanı *(İki Gül savaşı)* sırasında Henry VI ile danışmanları Beaufort'ların, sonra da Galler prensi *Edward*'ın taraftarlarına verilen ad.

landa, i. *bot.* Afrika'nın tropikal bölgelerinde, özellikle Kamerun'da yetişen *(Erythroxylum mannii adlı bitkinin odununa verilen ad. Bu odun meşeye benzer; dış doğrama, ince marangozluk ve kaplama işlerinde kullanılır).* [*Fr.* Landa].

landa, i. *It. den.* Geminin ana çarmık bogatalarını bordaya bağlayan demir kollardan her biri. [*Ing.* Chain of a shroud *(on a ship)*].

— **demiri**, *den.* Yelkenli gemilerde çarmık ve patrisaları bağlamak için bordaya tutturulan demir çubuk. [*Ing.* Chainplate; *Fr.* Cadène de haubans]. ⊙ **çarmık — demiri**, *den.* Ucuna çarmıkları geren ve bordalara doğru sıkan bir bogata'nın tutturulduğu demir çubuk.

— **pabucu**, *den.* Landa demirlerini sağlamlaştırmak için alt uçlarına bindirme olarak eklenen piraçol.

— **tirizi**, *den.* Landa demirlerini palasartalar boyunca örten yarım yuvarlak çıta.

landeniyen, s ve i. *Fr. landénien. (Belçika'daki Landen kömününün adından). jeol.* Eyosenin, monsiyen ile ipresiyen arasında yer alan katı için kullanılır. En belirgin *landeniyen* örneği Tirlemont yakınındaki Landen tüfosudur. Burada, en altta *deniz landeniyeni* ve tepede sparnasiyenin temelini belirten *nehir landeniyeni* vardır. [*Ing.* Landenian].

lando /lan:do/, i. *Fr. landau. (Bu arabanın ilkin yapıldığı yer Landau'dan).* Dört tekerlekli ve içinde dingillere paralel olarak düzenlenmiş karşılıklı iki oturma sırası bulunan araba. [*Ing.* Landeau].

landon, i. ◘ Lando.

landrat,-tı, i. *Alm.* Prusya eyaletlerinin alt idare bölümlerinden birini yönetmekle görevli memur. [*Ing.* ve *Fr.* Landrat].

LANDRY, Jean-Baptiste Octave, öz. i. (1826-1865) Fransız hekimi.

— **sendromu**, *tıp.* ◘ Sendrom.

lâne /lâne/, i. *Osm.* < *Fars. lane. esk* § ● Kuş yuvası. [*Ing.* Nest; *Fr.* Nid]. § ❷ *(Geniş anlamda)* Aile ocağı, ev. [*Ing.* Hearth; *Fr.* Foyer].

lânet,-tî /lâ:net/, i. *Osm.* < *Ar.* § ● Tanrının ve insanların sevgi ve ilgisinden yoksunluk, kargış, kargıma, ilenç, beddua. [*Osm.* Nefrin; *Ing.* Damnation; *Fr.* Malédiction]. § ❷ s. Ters, berbat, çok kötü: *Öyle lânet bir yer ki...* § ● Dinden kovma, aforoz. [*Ing.* Excommunication; *Fr.* Excommunication, anathème]. ☆ *Eşanl.* **aforoz.** § ● *mec. (Evlilik hk.)* Bağlılık: *Lânet halkası boğazına geçmiş.* [*Osm.* Nikâh]. § ❺ s. Kötü, berbat, uğursuz: *Lânet bir yer.*

— **etmek**, İlenmek, kötülüğünü istemek. lânetlemek. [*Ing.* To curse; *Fr.* Maudire, anathématiser, envoyer au diable].

— **halkası**, *esk.* Nikâh, evlilik sözleşmesi.

— **okumak** *(birine)*, *dey.* Bir kimsenin tanrının merhametinden yoksun kalmasını dilemek. [*Ing.* To curse; *Fr.* Maudire].

☆ *Eşanl.* **kargımak.**

— **olsun**, *dey.* «*Allah kahretsin*» anlamında beddua sözü: *Eski idareye lânetler! Lânetler olsun.* [*Ing.* Damn him *(or it)!*, hang it! *Fr.* Fichtre! au diable!].

lânetleme /lânetleme/, i. *sosy.* Lânetlemek eylemi; bir çeşit aforoz olup, «*Lânetlenen*» kimsenin toplum dışı edilmesine kadar varır. Bu duruma giren kendi toplumu ile bütün ilişkilerini keser. Hatta ailesini bile bırakarak başka yere göç etme zorunda kalır. [*Ing.* Anathema, ban, curse; *Fr.* Anathème].

lânetlemek /lânetlemek/, (-i), f. § ● Kargımak, lânet etmek. [*Ing.* To damn, to curse; *Fr.* Maudire] § ❷ *(Tanrı)* Merhametinden yoksun bırakmak. § ● Dinden kovmak.

lanetli, s. § ● Lânetlenmiş, Tanrı'nın merhametinden yoksun olan. [*Ing.* Cursed, damned; *Fr.* Maudit, anathématisé]. § ❷ Reddedilmiş dinden çıkmış. [*Ing.* Excommunicated; *Fr.* Excommunié,-ée]. § ● s. ve i. *mec.* Kötü, berbat, uğursuz, nefret edilen *(şey veya kimse)*

langaha, i. *zool.* Geride-oyuklular *(Opisthoglypha)* grupunun, Suyılanıgiller *(Colubridae)* familyasından, zehirli yılan; Madagaskar'da yaşar; ağız burun kısmı etli bir yassı çıkıntı veya horoz ibiği şeklindedir. [*Lat. Langahanasuta; ing.* ve *Fr.* Langaha].

langa hıyarı, *trm.* 30-40 sm. boyunda, kabuğu çizgili ve koyu yeşil renkte, eti gevrek ve lezzetli, çekirdeği az, makbul bir hıyar çeşidi.

langa lunga, i. *yans. den.* Yelkenli ticaret kayıklarında kullanılan ve iki kişi tarafından karşılıklı olarak tulumbalama hareketiyle çalıştırılan el ırgadı *(Aynı doğrultu üzerinde iki kol ve bu kolların yukarı aşağıya hareketiyle iki büyük dişli tekerlek üzerinde doluya ve boşa çalışan birer cırcır donanımından meydana gelir. Kollardan birinin her hareketinde, dişli tekerlek bir diş dönerek ona bağlı olan kütüğü de birlikte döndürür. Kütüğün çevresine sarılmış zincir böylece vira edilir).*

langbanit,-ti, i. *Fr. langbanite. (İsveç'te Lagban bölgesinin adından). min.* Doğal manganez ve demir silikо-antimonyat. [*Ing.* Langbanite].

langbeinit,-ti, i. *Fr. langbeinite. (Alman A. Langbein'in adından). min.* Doğal potasyum ve magnezyum sülfat; kübik sistemde billûrlaşır. [*Ing.* Langbeinite].

LANGHANS, Theodor, öz. i. (1839-1915). Alman hekimi.

— **adacıkları**, *anat.* ve *fizyol.* Pankreas kesecikleri arasında yer alan bezsi hücre kümeleri; pankreasın iç salgısı ensülin'i bunlar üretir. [*Ing.* Langerhans islands; *Fr.* Ilots de Langerhans].

LANEHANS, Theodor, öz. i. (1839-1915). Alman anatomi bilgini.

— **hücreleri**, Etene pütürlerinde epitelyumun derin alt tabakasını meydana getiren hücreler. [*Ing.* Langhans cells; *Fr.* Cellules de Langhans].

langır, lungur, b. z. *yans.* § ● Madenî bir sesle gürültüyle: *Teneke langır lungur yuvarlandı. Makine langır lungur işliyor.* § ❷ Dikkatsizce, savruk bir şekilde: *Langır lungur söz söylemek.* [*Ing.* Loud and vulgar *(accent)*, uncouth talk, noisy and clumsy, loutish; *Fr.* Imite une conversation grossière tenue à très haute voix et dépourvue d'éloquence].

langırt,-tı, i. *yans.* Kutu biçiminde dikdörtgen masa üzerinde oynanan minyatür futbol. *(Sahada iki takım halinde yer alan 14 minyatür futbolcu, sapı masa kenarına taşan demir çubuklara bağlıdır. İki veya dört oyuncu, bunları hareket ettirerek sahadaki topu karşı kaleye sokmaya çalışırlar. Daha çok gol atan taraf kazanır).*

— **salonu**, Jeton atılarak işleyen langırt ve benzeri *(sam amca)* oyun makinelerinin topluca bulunduğu yer.

langit, i. *Fr. langite (Avusturyalı fizikçi Viktor von Lang'ın /1838-1921/ adından) min.* Hidratlı doğal bakır sülfat; İngiltere'de Cornwall bölgesinde rastlanır. [*Ing.* Langite].

Langa'lar, ç. öz. i. *etn.* Uganda'da yaşayan nil asıllı halk. [*Ing.* ve *Fr.* Langos].

Languedoc, öz. i. *coğr.* Fransa'da eski bölge ve krallığın idare merkezlerinden biri. Doğuda Rhône ve deniz, güneyde Roussillon ve Foix kontluğu, batıda Guyenne ve Gascogne, kuzeyde Quercy, Auvergne ve Lyonnais ile sınırlıydı. Aude, Gard, Hérault Lozère ve Pyrenées Orientales idare bölgelerini içine alan bir bölgesel çevreye adını verdi. Coğrafî bakımdan Languedoc adı, Massif central ile Akdeniz arasındaki bölgeye *(Aşağı Languedoc)* uygulanır. [*Ing.* ve *Fr.* Languedoc].

— **dili**, *dilb.* Oc dilinin Languedoc'ta konuşulan biçimi. Quercy *(Lot,Tarn-et Garonne ve Lot-et-Garonne'un bir bölümü)*, Rourgue *(Aveyron)*, Gévaudan *(Lozère ve Haute-Loire bölümü)*, Vivarais *(Ardèche'in büyük kısmı)* ve Velay *(Haute-Loire'in bir bölümü)* lehçeleri de languedoc diline bağlanır ve bu lehçeler bütününe *languedocguyanne öbeği* adı verilir. [*Ing.* Languedocian; *Fr.* Languedocien].

langur, i. *zool.* Maymunlar *(Primates)* takımının, Uzun-kuyruklu-maymungiller *(Cerco-*

pithecidae) familyasından gri veya kızıl sarı tüylü, yuvarlak başlı bir memeli türü. Tepesinde bir tutam kıl bulunur. Uzunluğu 75. kuyruğu 100 sm. İnce yapılı. olup, çenesinde saçakları vardır. 4.000 m. yükseklere kadar dağ ormanlarında *(Himalaya'nın güneyi)* sürüler halinde yaşar. Hintlilerin kutsal maymunudur. Bitkiyle beslenir. [*Lat Presbytis = Semnopithecus) entellus; İng.* Langur; *Fr.* Entelle, oulman].

langust,-tu, i. *Fr. langouste. zool.* On-ayaklılar *(Decapoda)* takımının, *Palinuridae* familyasından, eti yenen kabuklu hayvan. Dünya denizlerinin özellikle tropikal ve astropikal bölgelerinde görülür. Gövde yapısı istakoza benzer; ama duyargalarının ucunda kıskaç yoktur; uzun ve kuvvetli olan duyargaların dip tarafı dikenlidir. Langust, Karadeniz hariç bütün Türkiye kıyılarında, nispeten sığ sularda *(50-100 m.)* toplu halde bulunur. Langust'un kabuğu koyu kırmızı mor ve yer yer turuncu lekelidir. Pişirildiği zaman tamamen kırmızı olur. Langust büyüme sırasında, kabuk değiştirirken taşlar arasına saklanarak korunur. Deniz salyangozu, midye ve istiridye gibi hayvanlarla beslenir. Küçük ve çok sayıda yumurta yapar. 44 sm. boyundaki bir dişinin bıraktığı yumurta sayısı 14 800 kadardır. Boyu en çok 45 sm. olur. Bütün yıl boyunca avlanılan langust, temmuz ve aralık arasında daha az çıkar. Av için istakoz sepetleri ve ya fanyalı ağlar kullanılır; dalgıçla da çıkartılır; taze olarak yendiği gibi dondurularak veya konserve yapılarak da saklanabilir. [*Lat. Palinurus; İng.* Spiny lobster, langouste; *Fr.* Langouste, homard épineux, homard de roche].

☆ *Eşanl.* **dikenli istakoz, böcek.**

langustin, i. *zool.* Norveç'te ve Atlantik kıyılarında yaşayan istakoz türü. [*Lat. Nephrops Norvegicus; İng.* Norway lobster; *Fr.* Langoustine, homard de Norvège].

lanista, i. *Lat. esk. Rom.* Dövüsler için gladyatörler yetiştiren, kiraya veren veya satan adam. *(Bunlar arasında devlet hizmetinde olan resmî görevliler de vardı).* [*İng.* ve *Fr.* Lanista].

lanistes, i. *zool. Ampullariidae* familyasından, önden solungaçlı karındanbacaklı yumusakça, kavkısı soldan sarımlı, yuvarlak ve göbeklidir; boynuzsu maddeden bir kapakçığı vardır. Yalnız Hahesistan bölgesinde bulunur. [*Lat., İng.* ve *Fr.* Lanistes].

lanital, i. *Lana italiana,* İtalyan yünü. İtalyan mühendisi *Ferreti* tarafından 1936'da yapılan kazein köklü sunî yün. [*İng.* ve *Fr.* Lanital].

lanolin, lanolein, i. *Fr. lanoline* veya *lanoléine < Lat. lana.* yün + *oleum,* yağ. *kim.* Katı kıvamda, amberimsi sarı renkte, koyun yapağısından elde edilen yağ. *Lanolin,* yağ asidleri esteri ile sterol grupundan *(kolesterol, dihidrokolesteroller v.b.)* alkollerin karmaşık karışımıdır. Lanolin önemli miktarda su *(ağırlığının iki misli)* ve tuzlu çözeltileri soğurma özelliği gösterir. Koloidal gümüş merhemi gibi nüfuz edici kremlerde ve kozmetolojide, kıvam verici olarak kullanılmasını sağlar. [*İng.* Lanolin, Adeps lanae].

lansa, i. *It. den. (Yalnız lansa patrisası sözünde geçer).*

~ patrisası, *den.* Ana direklerin üst kısımlarında çubukların *(direk)* ana direğe veya birbirlerine bağlandığı yerden *(kontra kapela)* geriye doğru uzatılan ve gerilen halat.

lanse[1], i. *Fr. lancé,-ée.* İleri atılmış, ortaya çıkarılmış. [*İng.* Brought out, initiated, set].

~ etmek, Tanıtmak amacıyle öne sürmek, ortaya çıkarmak: *Bir artisti, bir eseri, bir yazarı lanse etmek.* [*İng.* To bring out to initiate, to set; *Fr.* Lancer].

lanse[2], i. *Fr. lancé.dok.* Değişik renk iplik katılmış mekiklerde dokunan ve her atkı ipliğinin rengi birbiriyle karsılasarak bir desen meydana getiren kumas örtü.

lanseolat, s. *Lat. lanceolatus. bot.* Laminası mızrak biçiminde olan *(basit yapraklar hk.)* [*İng.* Lanceolate; *Fr.* Lancéolé,-eé].

☆ *Eşanl.* **Mızraksı.**

lanset, i. *Fr. lancette.* § ❶ *tıp.* Neşter, genellikle iki yüzlü olan bıçak. [*İng.* Lancet; *Fr.* Lancette]. § ❷ *grav.* Mürekkeplenmiş planşları temizlemek için gravür sanatçılarının kullandıkları araç.

lansfordit, i. *Fr. lansfordite. (Pennsylvania'da Lansford şehrinin adından).* Hidratlı doğal magnezyum karbonat. [*İng.* Lansfordite].

lantan, i. *Fr. lanthane < Yun. kim.* La sembolüyle tanınan, A. n. 57, A.a. 138.9 ve yoğunluğu 6,1 olan kimya elementi; beyaz, kolay işlenir, fakat tel olmaya eğerissiz, seyrek bulunur bir maden. *Mosander* tarafından itriya'dan çıkarılan serit'te bulundu. 6,1 yoğunluğunda, gri renkli bir katıdır. 885° C'a erir. Havada çok çabuk oksidlenir. parlak bir alevle yanar ve seyreltik asidlerin etkisinde, kalır. Başlıca bileşiklerinde üç değerlidir: lantan oksid La_2O_3 ve lantan hidroksid $La(OH)_3$. Tuzları renksizdir. Lüks lambalarının gömleklerinin yapımında kullanılır. [*İng.* Lanthanum].

lantana, i. *bot.* İkiçenekiler *(Dicotyledoneae) sınıfının,* Mineçiçeğigiller *(Verbenaceae)* familyasından, mineçiçeğine çok benzeyen, basit, sert yapraklı ağaççık veya çalı halinde bulunan bitki cinsi. Çiçekleri beyaz, kömeçler halindedir; yaprakların koltuğundan çıkar. Limonluklarda süs bitkisi olarak yetiştirilir. [*Lat.* ve *İng.* Lantana; *Fr.* Lantanier, lantana].

lantanid, i. *Fr. lanthanide. kim.* Birbirine çok yakın kimyasal özellikler gösteren ve ilk elementi *lantan* olan nadir topraklar elementlerinin genel adı. *(Bu elementler on beş tanedir ve atom numaraları 57 ile başlar, 71 ile biter).* [*İng.* Lanthanide].

lantanit,-ti, i. *Fr. lanthanite. min.* Hidratlı doğal lantan karbonat; ortorombik sistemde billûrlasır. [*İng.* Lanthanite].

lantanoserit,-ti, i. *Fr. lanthanocérite. min.* Serit çesidi. [*İng.* Lanthanocerite].

lantikon, i. *Fr. lenticône. oft.* Doğustan olan ve seyrek görülen gözbillûru anomalisi. *(Gözbillûrunun ön yüzünde /ve çok nadir olarak arka yüzünde/ koni biçiminde bir çıkıntı bulunur).* [*İng.* Lenticone].

lantisel, i. *Fr. lenticelle. bot.* ◘ **Kovucuk.**

lanugo, i. *Lat.* § ❶ Ayva tüyü, çocuklarda bedende, çocuklar ve kadınlarda yüzde görülen kısa, çok yumusak genellikle açık renkli kıllar. [*İng.* ve *Fr.* Lanugo]. § ❷ *dokb.* ve *kadın-doğum.* Embriyonu saran kıl örtü. *Lanugo,* dölüt hayatının 12. veya 13. haftalarında belirmeye başlayan kıllardan meydana gelir; yedinci ayda ayak tabanları dudak kenarları ve el avalarından başka, vücudun her tarafını kaplar. Bu kılların bir kısmı cocuk daha ana karnındayken, bir kısmı da doğumdan sonra dökülür. Gebelik sırasındaki akıntılarla lanugo kıllarının görünmesi, yumurtanın delindiğini gösterir. [*İng.* ve *Fr.* Lanugo].

Lao'lar, ç. öz. i. *etn.* Tay grupundan halk, Çin-hindi yarımadasının çeşitli bölgelerinde yaşar. [*İng.* ve *Fr.* Laos].

laoma, i. *zool. Endodontidae* familyasından salyangoz çeşidi; kavkısı az çok konimsi ince saydam tabaka renginde ve kabarık dolambaçlıdır. *(Bütün türleri Yeni Zelanda ve Tasmanya'da yaşar).* [*İng.* ve *Fr.* Laoma].

Laos, öz. i. Güneydoğu Asya'da devlet, Çinhindi yarımadasında; kuzeyde Çin, doğuda Vietnam, güneyden Tayland ve Birmanya ile sınırlıdır. Yüzölçümü 236.800 km²; 2.700.000 nüf. İdarî başkenti *Vientiane'dir. Kral sarayının bulunduğu Luang Prabang).* [*İng.* ve *Fr.* Laos].

lap, i. *yans.* Yarı sıvı ve ağırca bir şey düştüğü vakit çıkan sesi anlatır: *Hamur lap diye yere düştü.* [*Fr.* Imite le bruit d'un lechement etc.].

lapa, i. *It. lappa.* § ❶ Unlu tanelerin genellike pirinç suyuyla kaynatılarak bulamaç haline getirilmiş sekli; § ❷ Lapa kıvamında olan şeylerin genel adı. [*İng.* Watery boiled rice, thick rice, soup, mush; *Fr.* Bouillie, pâtée, purée]. § ❸ *şekerc.* Pişirme âletlerinde kristalleşme ile elde edilen şeker kristalleri ve şurup karışımı; § ❹ *tıp.* Un veya toz halindeki maddelerin sıcak suya veya ilâçla eriyiklere karıştırılmasıyle elde edilen ve dıştan kullanılan yumuşak, hamur kıvamında ilâç: *Keten tohumu lapası. Nişasta lapası v.b.* [*İng.* Poultice; *Fr.* Cataplasme]; ⊙ **hardal ~ sı,** *tıp.* ◘ **Hardal;** ⊙ **keten tohumu ~ sı,** *ted.* ◘ **Keten;** ⊙ **lavdanom ~,** *tıp.* Üzerine yirmi damla kadar lavdanom damlatılarak hazırlanmış lapa. [*İng.* Poultice containing laudanum; *Fr.* Cataplasme laudanisé]; ⊙ **pirinç ~ sı,** *mutf.* Pirinçten lapa kıvamında pişirilerek hazırlanan yemek. *(Birkaç parça soğan ve havuç yağda sarartılır. İçine birkaç ufak doğranmış domates katılarak iyice kavrulur. Yıkanmış pirinç ve yeterince soğuk su konarak pirinçler ezilinceye kadar pişirilir).* [*İng.* Watery boiled rice]; ⊙ **turşu ~ sı,** *mutf.* Çok ince kıyılmış lahana turşusu ile yapılan pirinç lapası.

~ asalağı, *paraz.* Balıklarda, kas liflerine yerleşerek, bu bölgenin yumuşak bir kıvam almasına yol açan göze asalağı. [*Lat. Kudoa thyrsites*].

~ gibi, *dey.* Yumuşak ve gevsek, sölpük. [*İng.* Soft, mushy; *Fr.* Mou, molle].

~ ~, *dey.* ◘ **lapalapa.**

~ kar yağmak, *dey.* Yassı ve iri taneler halinde (kar) yağmak. [*İng.* To fall in large flakes (snow); *Fr.* Tomber à gros flocons *(neige)*].

~ vurmak, *tıp.* Tedavi amacıyle lapa koymak. [*İng.* To poultice; *Fr.* Mettre, appliquer un cataplasme sur *(qch)*].

lapacı, s. § ❶ Lapa yemesini seven. [*İng.* Fond of sloppy dishes; *Fr.* Qui aime la soupe dite *lâpa* et en mange beaucoup, paresseux et glouton]; § ❷ *mec.* Vücutca toplu olduğu halde direnci az olan: *Gösterişine bakmayan, o lapacının biridir.* [*İng.* Flabby, languid, milksop].

lapa lapa, z. *(kar hk.)* Yassı ve iri taneler halinde: *Yine kar başladı. Fakat bu defa lapa lapa yağıyordu.* [*İng.* In large flakes; *Fr.* A gros flocons].

laparoskopi, i. *Fr. laparoscopie. tıp.* ◘ **Karın.** *(Endoskopla karın muayenesi).*

laparotomi, i. *Fr. laparotomie < Yun. lupara,* böğür + karın + *tome,* kesme. *cerr.* Karın çeperini kesmeye dayanan cerrahî müdahale. *(Laparotomi, bir apseyi boşaltmayı sağladığı gibi klinik teşhisin yeterli olmaması halinde kesin teşhis için yardımcı da olabilir. Karın veya leğen için hastalığın tedavisinde çok zaman ameliyatın ilk safhasıdır. Kesme çizgisine göre, göbek-altında ortadan, göbek-üstünde ortadan, enlemesine, eğri, belden, kaburga altından v.b. gibi çeşitli laparotomi tipleri vardır).* [*İng.* Laparotomy].

lapas, i. Hayvanların bağlandığı gölgelik.

La Paz, öz, i. *coğr.* Bolivya'nın fiilî başkenti. [*İng.* ve *Fr.* La Paz].

lapçın, i. Kopçalı olmayıp kaytanla bağlanan kulaklı mest; ayakkabı. [*İng.* Slipper *(laced at the side); Fr.* Bottines de maroquin sans talons sur lesquelles on porte de lourds souliers, bottine au lacet].

lapilli /lapil:li/, i. *Lat.* > *It. jeol.* Kaba bir çesit yanardağ külü. [*Osm.* Hacer-i bürkânî; *İng.* ve *Fr.* Lapilli].

☆ *Eşanl.* **volkan çakılı.**

lapina /lapi:na/, i. § ❶ *zool.* Kemikli - balıklar *(Teleostei)* takımının, Lapinagiller *(Labridae)* familyasından bir halık türü. Uzunluğu 25-35 sm. Rengi yeşil-sarı vücudu yassıdır. Akdeniz'de yaşar. [*Lat. Crenilabrus pavo; İng.* Wrasse; *Fr.* Crénilabre paon]; § ❷ *tıp.* Tavşanlardan elde olunan aşı maddesi.

lapinagiller, ç. i. *zool.* Omurgalı hayvanlardan Balıklar *(Pisces)* sınıfının, Kemikli - balıklar *(Teleostei)* takımının, Dikenli yüzgeçliler *(Acanthopterygii)* alt takımına giren bir familyası. Kayalık yerlerde yaşayan, canı renklerle bezeli *(özellikle erkekleri çiftleşme mevsiminde böyle olur)* kıyı balıklarıdır. Yutaklarında parçalayıcı dişler bulunur. Tropik ve ılık denizlerde yaşar-

lar. Dudakları kalındır. Mercanlar arasında barınırlar. Bazısı etçil, bazısı otçuldurlar. Şeritlere arakonakçı olan türleri vardır. Yosun, v.b. den yuva yaparlar. 400 kadar türü vardır. **Ördek balığı** *(Labrus mixtus)*, **kikla** *(L. berggylta)*, **lapina** *(Crenilabrus pavo)*, **çırçır balığı** *(Julis turcica)* iyi bilinen cinsleridir. [*Lat.* ve *ing. Labridae; Fr.* Labrides].

LAPLACE, Pierre Simon (markisi), öz. i. (1749-1827) Fransız astronomu, matematikçisi ve fizikçisi.

~ kanunları, Magnetik alanlarla elektrik akımlarının karşılıklı etkileriyle ilgili kanunlar. ◘ **Elektromagnetizma.** [*ing.* Laplace law; *Fr.* Lois de laplace].

~ kuvvetleri, Bir magnetik alanda elektrik akımını etkileyen kuvvetler. ◘ **Elektromagnetizma.** [*Ing.* Laplace forces; *Fr.* Forces de laplace].

~ operatörü, *mat.* Bir gradiyanın diverjansını gösteren

$$\Delta = \frac{\partial^2}{\partial x^2} + \frac{\partial^2}{\partial y^2} + \frac{\partial^2}{\partial z^2}$$

diferansiyel operatörü. *(Bir U (x, y, z) fonksiyonu için «Laplace denklemi» basitçe Δ U = 0 şeklinde yazılır).* [*ing.* Laplacian; *Fr.* Laplacien].

~ vektörü, B magnetik indükleme vektörünün özelliklerini taşıyan eksenel vektör. *(Bir kuvvetin bir noktaya göre olan momenti gibi, oxyz sisteminden oyxz sistemine geçerken yön değiştirir).* [*ing.* Laplacian vector; *Fr.* Vecteur laplacien].

laplama, i. Aşındırıcı tozlar yardımıyle madeni bir yüzeyin son tesviyesinin yapılması.

~ tezgâhı, *tekn.* Laplama işlerini yapmaya yarayan takım tezgâhı. *Bu tezgâh, genel olarak bir parça taşıyıcı tabladan bir iş milinden meydana gelir; iş mili ucundaki bir lap veya laplama taşına sürekli dairesel bir hareket iletir).*

lap lap, *z. yans.* § ❶ Köpek, kedi gibi hayvanların bir şey içerken çıkardıkları sesi anlatmak için kullanılır. § ❷ Bu çeşit bir ses çıkararak: *Lap lap yürümek.* [*Ing.* Flopl, flopl; *Fr.* Imite le bruit d'un lèchement etc.].

Lapon, Laponyalı (Lapon, Lapon:yalı), s. § ❶ *etn.* Laponya halkından veya bu halkın soyundan olan kimse. [*ing.* Lapp, Laplander; *Fr.* Lapon,-one]; § ❷ *(isim tamlamalarında)* Laponya veya Laponlarla ilgili olan: *Lapon müziği.* [*Ing.* Lappish, Lapp; *Fr.* Lapon,-one].

Laponca, öz. i. *dilb.* Fing-ugur dil ailesinden Laponya'da konuşulan dil. [*ing.* Lappish, Lapp; *Fr.* Lapon].

Laponlar, ç. öz. i. Laponya'da yaşayan bir etnik topluluk. [*Ing.* Lapps; *Fr.* Lapons].

Laponya, öz. i. *coğr.* Norveç'in, İsveç'in, Finlandiya'nın, Sovyetler Birliği'nin en kuzey kısımlarını kapsayan ve doğusunda Beyaz denize kadar uzanan bölge. Laponlar'ın yurdu olarak tanınır. [*ing.* Lapland; *Fr.* Laponie].

lappa, i. *bot.* Dulavratotu türünden bir bitkinin özel adı. [*Lat. Arctium lappa; ing.* ve *Fr.* Lappa].

lappadak /lap:padak/, z. *yans.* Bir şeyin lap diye ses çıkararak düştüğünü belirtmek için kullanılır. [*ing.* Suddenly; *Fr.* Soudain, à l'improviste, soudainement].

lappula, i. *bot.* İkiçenekliler *(Dicotyledoneae)* sınıfının, Hodangiller *(Boraginaceae)* familyasından genellikle açık gök mavisi renginde bazen beyaz çiçek açan, 10-16 sm. yüksekliğinde otsu bitki. [*Lât. Lappula; Ing.* Lappula, stick seed; *Fr.* Lappula, bardanette, faux myosotis].

lapsana, i. *bot.* İkiçenekliler *(Dicotyledoneae)* sınıfının, Bileşikgiller *(compositae)* familyasından, açık sarı çiçekli otsu bitki; boyu 0.20-1.25 m arasındadır; bos arazilerde, kesim yapılmış orman açıklıklarında pek çok bulunur. [*Lat.* ve *ing. Lapsana; Fr.* Lapsana, grageline, herbe, aux mamelles, poule-grasse].

lâpya, lapye, lapiaz, i. *Fr. lapié. jeom.* Yağmur sularının eritebildiği kireçtaşı, alçıtaşı ve benzerlerinin bulunduğu yerlerde oluşmus, delik, oyuk, yarıntı biçimli küçük çukurluklar ile pürtük, sivrilik, keskin sırtlar biçimindeki küçük kabartıların yanyana bulunduğu biçimler. *(Yükseklik farkları birkaç desimetreye ulaşabilir).* [*ing.* Grikes, clints, lapies]; ◉ **kıyı ~ ları**, Lapyalara benzeyen ve şiddetli çarpan dalgaların sıçrattığı sular tarafından eritilen kireçtaşlarının meydana getirdiği kıyı mikro sekilleri. [*ing.* Litoral lapies; *Fr.* Lapiés littoraux].

lar, i. *zool.* ◘ **Ak** elli jibon.

-lar, -ler, ek. § ❶ *gram.* Çoğul eki; cisimlerin çoğul biçimlerini yapar; *kapı-lar, cevizler, kitap-lar, üzüntü-ler v.b.*; § ❷ ek. Eski türkçeden beri *-lar, -ler* biçimindedir. Çoğul eki, isim ile diğer kelimeler arasında bir bağ kurmaz. Çoğul ekinden sonra iyelik, hal ve soru eki gelebilir. Çoğul eki bazen iyelik ekinden sonra gelerek *-gil* ekinin yerini tutar: *ambar-lar, dedem-ler v.b.* Çoğul eki, bazı fiil çekimlerinde, işletme eki görevi yapar: *bakar lar, sevdi-ler v.b.* Vurgu, genellikle çoğul eki üstündedir.

laramiyen, s. *Fr. laramien,-enne.*

~ kıvrımlanma, *jeol.* Daniyen ile iprezyen devir arasında *(yani yaklş. -65 ile -60 milyon yıllarına doğru)* meydana gelen kıvrımlanma. [*ing.* Laramian flexure, laramian plication; *Fr.* Plissement laramien].

lararium, i. *Lat.* Eski Romalıların, evlerinde tapınmak için yaptıkları küçük mâbed. [*Ing.* Lararium; *Fr.* Laraire].

larderelit,-ti, i. *Fr. larderellite. min.* Hidratlı doğal amonyum borat; Toskana göller kıyılarında rastlanır. [*Ing.* Larderellite].

lardit,-ti, i. *Fr. lardite. kuymc.* Beyaz renkli glafik türü. [*Ing.* Lardite].

lardizabala, i. *(İspanyol siyaset adamı Miguel de Lardizabal y Uribe'nin /1744-1823/ adından). bot. Lardizabalaceae* familyasın dan, Şili ve Peru'da yetişen tırmanıcı ağaçsı bitki. *(Almaşık yapraklı, koyu menekşe rengi çiçeklidir; kafes çitlerini ve sütunlarını süslemek için yetiştirilir). L. biternata* adlı türünün etli ve yesile yakın renkte olan meyvesi Şili'de yenir ve «*coguil*» adıyle anılır. [*Lat., Ing.* ve *Fr. Lardizabala*]

larengalji, i. *Fr. Laryngalgie. patol.* Gırtlak. *(larenks)* ağrısı. [*Ing.* Laryngalgia].

larengofarenjit,-ti, i. *Fr. laryngopharyngite. patol.* Gırtlak ve yutağın iltihabı. [*Ing.* Laryngopharyngitis].

larengofarenks, i. *Fr. laryngopharynx. anat.* Yutağın alt parçası. [*Ing.* Laryngopharynx].

larengofon, i. *Fr. laryngophone.* Dıştan boyna dokunan ve yalnız gırtlak titreşimlerini alan mikrofon: *Larengofon, bir kimsenin mikrofon kullanılmayan yerlerde sesini duyurmasına yarar.* [*ing.* Laryngophone].

larengofoni, i. *Fr. laryngophonie. tıp.* Yutağı dinleme sırasında duyulan ses. [*Ing.* Laryngophony].

larengografi, i. *Fr. laryngographie. tıp.* Larenks tasviri *(tarifi)*. [*ing.* Laryngography].

larengolog, i. *Fr. laryngologue, laryngologiste. tıp.* Boğaz hastalıkları uzmanı. [*Ing.* Laryngologist].

larengoloji, i. *Fr. laryngologie. tıp.* Gırtlağın anatomi, fizyoloji ve patolojisi. [*ing.* Laryngology].

larengonekroz, i. *Fr. laryngonécrose. patol.* Gırtlak kıkırdaklarının kangren olması. [*Ing.* Laryngonecrosis].

larengopati, i. *Fr. laryngopathie. patol.* Larenks hastalığı. [*Ing.* Laryngopathy].

larengoplasti, i. *cerr.* Larenksin; plastik tamiri. [*ing.* Laryngoplasty].

larengopleji, i. *Fr. laryngoplégie. patol.* Gırtlak kaslarının felci. *(Tam veya kısmî olabilir Merkez sinir sistemindeki bir doku bozukluğu veya gırtlak sinirlerindeki bir hastalık sırasında görülür).* [*Ing.* Laryngoplegia].

larengoponktür, larengopunktür, I. *Fr. laryngoponcture* veya *laryngopuncture). tıp.* Gırtlak ponksiyonu. [*Ing.* Laryngopunctu. re].

larengoraji, i. *Fr. laryngorrhagie. tıp.* Gırtlak kanaması, larenksten kan gelme.-[*Ing.* Laryngorrhagia].

larengorinoloji, i. *Fr. laryngorhinologie. tıp.* Gırtlak ve hurun hastalıklar bilimi. [*Ing.* Laryngorhinology].

larengosel, i. *Fr. laryngocèle. patol.* Gırtlakta görülen gazlı ur. [*Ing.* Laryngocele].

larengosentez, i. *Fr. laryngocentèse. tıp.* Larenksin delinmesi. [*Ing.* Laryngocentesis]

larengoskop,-pu, i. *Fr. laryngoscope. tıp.* Gırtlağı muayene etmeye yarayan âlet. *(İki çeşittir: dolaylı larengoskop veya gırtlak aynası, aydınlatılan gırtlağın görüntüsünü yansıtır; doaysız larengoskop, çeşitli modelleri olan bir tüptür. Bu larengoskop, anestezide /meselâ gırtlak tıkanması hallerinde/ ses tellerinin durumunu tespit etmek ve entübasyon kanülünü gırtlağa sokmak için kullanılır)* [*Ing.* Laryngoscope]. ◘ *ŞEKİL: 553* — **TIP ALETLERİ.**

larengoskopi, i. *Fr. laryngoscopie. tıp.* Gırtlağın doğrudan doğruya veya dolaylı olarak muayenesi. [*Ing.* Laryngoscopy].

larengospazm, i. *Fr.laryngospasme. patol.* Ses tellerinin kısılmasıyle soluk borusunun spazmodik tıkanması: *Had gırtlak iltihaplarında meydana gelen larengospazm hırıltılı gırtlak iltihabının belirtisi veya genel anestezinin ihtilâtlarından biridir. Larengospazm* genel anestezi sırasında, anestezi çok hafif olduğu zaman meydana gelir; genellikle oksijen vermekle kaybolur, âcil olarak müdahaleyi icabettirdiği nadirdir. Meme çocuklarında *larengospazm*, tetani'nin gırtlakta ortaya çıkan belirtilerinden biri olabilir; morarma, bayılma ve boğulma krizleri görülür; bu gibi hallerde spazm giderici ilâçlar ve kalsiyum tedavisi uygulanır. [*Ing.* Laryngospasm].

☆ *Eşanl.* **gırtlak spazmı.**

larengostenoz, i. *Fr. laryngosténose. patol.* Gırtlağın daralması. [*Ing.* Laryngostenosis].

larengotifüs, I. *Fr. laryngotyphus. patol.* Tifodan ileri gelen gırtlak iltihaplarının ülserli ve ödemli şekli. [*Ing.* Laryngotyphus].

larengotom, i. *Fr. laryngotome. tıp.* Larengotomi yapmaya yarayan âlet. [*Ing.* Laryngotome]

larengotomi, i. *Fr. laryngotomie cerr.* Gırtlağı açmak için yapılan ameliyat. *(Tıkanmadan ileri gelen boğulma hallerinde gırtlağa bir kanül sokmak /o zaman trakeotomi yerine geçer/ veya gırtlaktaki küçük urları çıkarmak için uygulanır).* [*Ing.* Laryngotomy].

larengotrakeit,-ti, i. *Fr. laryngo-trachéite. patol.* Gırtlak ve solukborusu iltihabı. [*Ing.* Laryngotracheitis].

larengotrakeobronşit,-ti, i. Fr. *laryngo--trachéo- bronchite. patol.* Gırtlak, soluk borusu ve bronşların beraberce iltihaplanması. *(Had arengotrakeobronşit, havlama gibi bir öksürükle beraber tıkanma krizleri ve yüksek ateş ile kendini belli eder. Genellikle bronşit gibi ilerler, müküslü ve irinli balgam çıkarılır).* [*Ing.* Laryngotracheo bronchitis].

larengotrakeotomi, i. *Fr. laryngo-trachéotomie. cerr.* Gırtlağın alt kısmı ile soluk borusunun buna yakın kısmının beraberce açılmasını öngören ameliyat. [*Ing.* Laryngotrachectomy].

larenjektomi, i. *Fr. laryngectomie. cerr.* Gırtlağın kısmen veya tamamen ameliyatla çıkarılması: *Larenjektomi gırtlak kanserlerinde uygulanır.* [*Ing.* Laryngectomy].

larenjit,-ti, i. *Fr. laryngite.* § ❶ *patol.* Gırtlağın had veya müzmin iltihabı. [*Ing.* Laryngitis]; § ❷ *vet.* Genellikle yutak iltihabı, ister had, ister müzmin olsun, basit veya özgül intanlardan *(sakağı, tüberküloz, kuduz, grip v.b.)* ileri gelir. [*Ing.* Laryngitis]; ◉ **difteri ~ i**, *patol.* Gırtlak içinde yalancı zarların oluşmasıyle belirli

difteri şekli *(krup adıyla da anılır).* [*Ing.* Diphtheric laryngitis; *Fr.* Laryngite diphtérique, croup].

larenjizm, i. *Fr. laryngisme.* Gırtlak kaslarının spazm şeklinde kasılması. *(Küçük dilin kapanmasıyla boğulmaya sebep olur).* [*Ing.* Laryngism].

larenks, i. *Fr. larynx* < *Yun. anat.* ve *zool.* ◘ Gırtlak.

larentia, i. Pulkanatlılar *(Lepidoptera)* takımının, geometresgiller *(Geometridae)* familyasından basit duyargalı kelebek; beyaz kanatlarının üzerinde koyu renk çizgi ve şeritler bulunur. *(Larentia veya Eulype hastata adlı türü gündüzleri uçar; tırtılı, ikiye kıvırdığı bir kayın yaprağının içinde yaşar; yaprağın iki kenarını, çıkardığı bir ipekle birbirine bitiştirir; yaprağın özek dokusunu yiyip bitirinceye kadar orada kalır; ama özek dokuyu yerken barınağını delmez. L. (Cidaria) viridaria ve Lyncometra ocellata yoğurtotunda yaşar.* [*Lat.* ve *Ing.* Larentia; *Fr.* Larentie].

largamento, z. *It. müz.* ◘ Largo.

largetto, z. *It. müz.* § ❶ Largodan çabuk ve hafif. [*Ing.* ve *Fr.* Larghetto]; § ❷ i. Bu ağırlıktaki müzik parçası. [*Ing.* ve *Fr.* Larghetto].

largo /lar:go/, z. *It.* § ❶ *müz.* Bir parçanın ağır ve görkemli çalınacağını veya söyleneceğini anlatır. [*Ing.* ve *Fr.* Largo]; § ❷ i. Bu ağırlıktaki müzik parçası. [*Ing.* ve *Fr.* Largo].

Larka'lar, ç. öz. i. *etn.* Bengal'de halk. [*Ing.* ve *Fr.* Larkas].

larmo, i. *It. den.* Üzerine filok yelkenlerinin çekildiği sabit donanımlı tel halatlar. *(Her larmo, ait olduğu filokun adıyla tanınır: Kontra flok larmosu, büyük flok larmosu, trinketine flok larmosu gibi).* [*Ing.* Luff of a sail; *Fr.* Lof d'un voile]. ◘ Flok; ◉ **flok ~ su**, *den.* ◘ Flok.

larnit,-ti, i. *Fr. larnite. min.* Formülü Ca_2SiO_4 olan doğal kalsiyum silikat; monoklinik sistemde billûrlaşır. [*Ing.* Larnite].

larp, z. *yans.* Ansızın ve şiddetli bir şekilde: *Larp diye düştü.*

larpadak /lar:padak/ z. Larp diye: *Larpadak yakaladı.*

larra, i. *zool.* Zarkanatlılar *(Hymenoptera)* takımının, *Sphegidae* familyasından, karın kısmı siyah ve sivri, üzeri kırmızı veya sarı benekli iri böcek. *(L. anathema adlı türü yuvasını yere yapar, kök kurtlarıyle beslenir; L. pompiliformis körpe çırcırböceklerini avlar.* [*Lat.*, *Ing.* ve *Fr. Larra*].

LARSEN, Absalon, öz. i. Danimarkalı fizikçi.

~ etkisi, *radyotekn.* ◘ Etki.

~ olayı, *radyotekn.* Bir elektroakustik sistemde, çıkış enerjisinin belli bir kısmının yeniden girişe eklenmesinden ve kendiliğinden doğan titreşimlerin başlamasıyle ortaya çıkan tepki olayı. Larsen olayı *(bazen ses yükseltme tertibatlarında, mikrofon, bir veya birçok hoparlörden yayılan ses dalgalarını aldığı zaman meydana gelir. Başlangıçtaki elektrik titreşimleri kuvvetlendirir ve ses yükselir; elektroakustik düzen içinde meydana gelen titreşimlerden dolayı tiz bir ses duyulur. Bazı elektronik lambalarda da, aynı zamanda mikrofon etkisi denilen Larsen olayı meydana gelebilir).* [*Ing.* Larsen effect; *Fr.* Effet Larsen].

larsenit,,-ti, i. *Fr. larsénite. min.* Formülü $PbZnSiO_4$ olan doğal kurşun ve çinko silikat. [*Ing.* Larsenite].

larva, i. *zool* (a) Ergin karakterlerini kazanmadan önce bağımsız olan genç hayvan; (b) Tüm başkalaşma gösteren böceklerde, yumurtadan çıkan henüz pupa evresinde geçmemiş, kanatsız, genel olarak kurt biçimindeki genç hayvan tipi. [*Osm.* Sürfe; *Ing.* Larva, grub; *Fr.* Larve]. ☆ *Eşanl.* **kurtçuk**; ◉ **pluteua ~ sı**, *zool.* Derisidikenlilere özgü, özgür yüzen bir lârva tipi. [*Lat.* ve *Ing. Pluteus; Fr.* Plutéus]; ◉ **trohofor ~ sı**, *zool.* Birçok kurt ve yumuşakça türlerine ait özgür yüzen bir tip lârva. [*Ing.* ve *Fr.* Trochophore]; ◉ **veliger ~ sı**, *zool.* Bazı yumuşakçalara ait bir tip lârva. [*Ing.* Veliger; *Fr.* Véligère].

larva.sineğigiller, b.ç.l. *zool.* Böcekler *(Insecta)* sınıfının, İkikanatlılar *(Diptera)* takımına giren bir familyası. Yumurtalarını vücudunun çeşitli yerlerine kıllar üzerine bırakırlar. Larvaları kasıntı yapar. [*Lat.* ve *Ing.* Oestridae; *Fr.* Oestridés].

larvikit,-ti, i. *(Norveçteki Larvik şehrinin adından).* Alkali siyenit çeşidi; bileşiminde parlak anortoz, aejirinli ojit, fayalit, karamika v.b. bulunur. *(Bu kaya bezeme taşı olarak kullanılır).* [*Ing.* Laurvikite; *Fr.* Laurvikite].

larvisid, i. *Fr. larvicide. tıp.* Larvaları yokeden, larvaları yokedici faktör veya ilâç. [*Ing.* Larvicide].

lasalit,-ti, i. *Fr. lassalite. min.* Hidratlı doğal magnezyum ve alüminyum silikat; içinde az miktarda demir ve kalsiyum bulunur. [*Ing.* Lassalite].

lase, i. *Fr. lacat.* § ◉ *mat.* Karmasık değişkenin düzleminde verilen bir noktayı kuşatan kapalı çevre. *(Çok değerli fonksiyonların incelenmesinde laselerden yararlanılır; değişken, kritik bir nokta çevresinde bir lase çizdiği zaman bu fonksiyonlar birbirleriyle değer değiştirir; aynı şekilde, iki noktayı birleştiren bir yol boyunca bir fonksiyonun integrali, bu yol tekil bir nokta çevresinde bir lase çizdiği zaman işaret değiştirir).* § ◉ *hava.* Bir hava gemisinin normal eksenine göre açısal hareketleri. [*Ing.* Yaw].

~ momenti, *hava.* Nisbî hava akışının doğurduğu momentin normal eksen etrafında bileşeni. [*Ing.* Yawing moment; *Fr.* Moment de lacet].

laser /lazer/, i. *(Ing. L /light/ a /mplifier/ /by/ s/timulated/ e /mission/ /of/ r/adiation/, uyarılmış elektromagnetik ışınım yayan ışık yükseltici. fiz.* Çok şiddetli ışık parıltıları meydana getiren ışık kaynağı. *(Laser deyimi, microwave /çok kısa dalga/ kelimesi yerine light /ışık/ kelimesini koyarak maser deyiminden üretilmiştir).* [*Ing.* ve *Fr.* Laser]: ◉ **~ le işleme**, *tekn.* Fotonlarla bombardıman ederek mekanik parçalara şekil verme yöntemi. [*Fr.* Usinage par laser]: ◉ **yakalama ~ i**, *balist.* Bir optik güdüm sisteminde, nisbeten büyük, meselâ 10 lık, bir katı acı içinde yavılan ve arama veya takip sırasında hedefi yakalamak için kullanılan laser. Hedef menzil içine girdiği zaman dar hüzmeli izleme laseri görevi devr alır. [*Ing.* Acquisition laser].

laseroterapi, i. *Fr. lasérothérapie. tıp.* Laser ışınıyle tıbbî tedavi yöntemi. [*Ing.* Laserotherany].

lasik /lâsik/, s. *Osm.* < *Ar. lüşük. esk.* Yapışan, yapışıcı.

lasi (o)-, *Yun. lasios*, tüylü kelimesinden alınan ve bazı kelimelerin yapısına giren örnek.

lask, i. *Osm.* < *Ar. lask. esk.* Yakı.

laskars, i. *den.* Hindî Çinî sahillerindeki gemicilere verilen lâkap.

laskî /laskî/, s. esk. Yakı ile ilgili.

laskine, i. *Alm.* İskambil kâğıtlarıyle oynanan bir oyun. [*Ing.* A kind of card game].

lasn /la:so/, i. *Isp.* Güney Amerika'da yabanî hayvanları yakalamak için kullanılan kement. [*Ing.* ve *Fr.* Lasso].

Las Palmas, öz. i. *coğr.* Kanarya takımadası içinde Büyük Kanarya adasının merkezi

last, i. *mat.* § ❶ Değeri Belçika ve Hollanda'da 85,134, İngiltere'de 82,56 ve Prusya'da 112,29 bushel olan kuru madde kapasite ölçüsü; § ◉ Değeri 2 ton olan ve Almanya'da kullanılan ağırlık ölçüsü.

lasta /las:ta/ i. *Hollanda dilinden. metrol.* § ❶ Bir geminin alabildiği yük miktarı. 2000 kg. a yakın gemi yüklerine ve büyük miktardaki ticaret mallarına değer biçmek için Kuzey Avrupa'da kullanılan kütle ölçüsü birimi. [*Ing.* Cargo capacity, tonnage; *Fr.* Last, laste]; § ◉ Dört köşe yontulmuş veya biçilmiş çam veya meşe ağacı ithalâtında kullanılan hacim birimi. [*Fr.* Last, laste].

lastarya, i. Bir çeşit büyük pazı, iri kara lahana. [*Ing.* Large dart Scotch kale or colewort; *Fr.* Sorte de grosse bette, de grosse poirée].

lasteka, i. *Ing. lastex.* § ❶ Yapma, lastik, ipek, pamuk veya yün karışımı bir cins kumaş. [*Ing.* ve *Fr.* Lastex]; § ❷ s. Bu kumaştan dokunmuş: *Lasteks mayo.* [*Ing.* ve *Fr.* Lastex].

lastik, i. ve s. *Yun. elastes.* § ❶ Kauçuktan yapılmış *(şey): Lastik boru. Lastik çizme.* [*Ing.* Rubber; *Fr.* Caoutchouc]; § ❷ i. *kıyf.* Yağmurlu havalarda ayakkabı üzerine giyilen kauçuktan pabuç. [*Ing.* Galoshes; *Fr.* Galoches]; § ◉ İnce kauçuk veya kauçuklu şerit: *Elbisenin beline lastik geçirmiş.* [*Ing.* Elastic; *Fr.* Élastique]; § ❸ Kauçuk lifleriyle desteklenmiş ve çeşitli işlerde kullanılan dokuma: *Çorap lastiği.* [*Ing.* Rubber; *Fr.* élastique]; § ❹ Yazı silgisi. [*Ing.* Rubber; *Fr.* Gomme]; § ◉ Süveter, yelek, kazak v.b. giyeceklerin kol, yaka veya belindeki esnek örgü; § ◉ Bazı taşıtların jantlarına yerleştirilen ve hava ile şişirilmiş iç lâstiği koruyan elâstikî tekerlek bandajı. ☆ *Eşanl.* dış lastik; § ◉ s. Bastırma veya germe ile kaybettiği biçim. [*Ing.* Elastic; *Fr.* élastique]; § ◉ *tekn.* Bir karışımın bileşimindeki esnek maddeyi belirtmek için, bugün hâlâ ham kauçuk yerine kullanılan eski ve yanlış adlandırma. *(Kauçuk, lastik değildir ve bu kelimeyi kauçuk yerine kullanmamak gerekir);* ◉ **buz lastiği**, Buz üstünde kaymaması için sırtında madenî sivri uçlar bulunan bakışımsız, profilli lastik; ◉ **iç ~**, *otom.* Dış lâstiğin içine yerleştirilerek hava ile şişirilen ve ağzı bir supapla kapatılan daire biçiminde kauçuk boru. [*Ing.* Inner tube]; ◉ **radyal ~**, İskeleti çelik tellerle örülen ve yapışma niteliği yüksek olan lastik; ◉ **tübles ~**, İç lastiği olmayan ve bunun yerine içi sentetik bir tabaka ile kaplanan lastik.

~ ağacı, *bot.* ◘ Kauçuk ağacı.

~ baskısı, *matb.* Eskiden ofset baskıya verilen ad. [*Ing.* Gum printing; *Fr.* Calcographe].

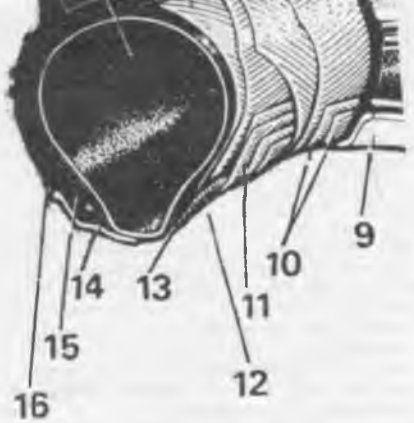

BİR LASTİĞİN KESİTİ

1. Yastık. 2. İç lâstik. 3. Dişler. 4. Birinci kat. 5. İkinci kat. 6. Üçüncü kat. 7. Dördücü kat. 8. Bölme bezi. 9. Jant. 10. Çıkçe bandı. 11. Destek band. 12. Çubuğun bandlanışı. 13. Çubuk. 14. Lâstik ucu. 15. Dolgu. 16. Jant yatağı.

~ **gibi**, *dey.* Çevik.
~ **kemer**, *esk. sp.* ◘ Kemer.
~ **levyesi**, *tekn.* ◘ Levye.
~ **merdaneler**, *matb.* Bugün artık ofset makinelerinde olduğu gibi tipo makinelerinde de lâstik *(kauçuk veya plâstik)* merdaneler tutkaldan yapılan merdanelerin yerini almıştır. Bunlar hem daha temiz iş görmekte, hem de daha ucuza mal olmaktadır. Esasen son model süratli baskı makinelerinde tutkal merdaneler ile çalışmak imkânsızdır, fazla süratten yumuşar veya erirler. [*ing.* Rubberized rollers; *Fr.* Rouleau en caoutchouc].
~ **pompası**, *otom.* Araç lâstiklerini şişirmek için kullanılan pompa. [*ing.* Tire pump; *Fr.* Pompe à pneumatique].
~ **pres**, *matb.* Kâğıt imalinde kâğıt makinesinin ilk kısmı. *(Burada süzgeçlerden gelen sulu kâğıt hamuru çuhalar üstünde suyu azalarak ilerler).* [*ing.* Couch-press; *Fr.* Presse à coucher].
~ **presten geçirmek**, *matb.* Kâğıt imalinde, sulukâğıt şeridi ilk defa preslerden geçerek suyu sıkılarak, sıkıştırılmak. [*ing.* To couch; *Fr.* Coucher les feuilles].

lastikağacı, b.i. *bot.* ◘ Kauçuk ağacı.

lastikli, s. § ❶ İçinde veya üzerinde lâstik *bulunan: Lastikli şerit. Lastikli tekerlek.* [*Ing.* Made of rubber; *Fr.* Caoutchouc]; § ❷ *mec.* İstenilen tarafa çekilebilen, türlü anlamlara alınabilen: *Lastikli konuşmak. Lâstikli söz.* [*ing.* Elastic. *Fr.* Élastique].

lastikotin, i. *Ing. leasting coating.* Sık dokunuşlu, smokinlik, siyah, parlak bir cins kumaş.

lastriko, i. *It. lastrico. tekn.* İtalya'da kireç veya pozzulana'dan yapılan, özellikle kaldırım taşı döşemede ve terasları sıvamada kullanılan bir çeşit çimento. [*ing.* ve *Fr.* Lastrico].

lâşe /lâşe/, i. *Osm.* < *Fars. lâşe. esk.* § ❶ Leş. [*ing.* Corpse, carcass]; § ❷ Zayıf, cansız, etsiz, iskelet halinde kalmış hayvan; § ❸ *den. esk.* Batmış geminin enkazı.

laşin, i. *Ing. lashing. den.* Açık denizde karşılaşılabilecek kötü hava şartları altında yüklerin yerlerinden oynamaması için halat veya zincirlerle gemi bünyesine sıkıca bağlanması.

laşka, i. ◘ Laçka.

lat, i. Letonya'nın 0,290 322 6 gr saf altın değerinde olan eski para birimi. [*ing.* ve *Fr.* Lat].

lata[1], i. *It. cocaletta*, kukulete. *kıyf. esk.* Yakası ve kolları setre biçiminde uzun ulema cüppesi [*Ing.* Gown *(formerly worn by Ulema)*, a priest's frock; *Fr.* Manteau long en drap noir].

lata[2], i. *Alm. latte.* § ❶ *inş.* Genellikle dikdörtgen kesitli *(kalınlığı 33-4 sm., eni 8-12 sm.)*, dar, ince ve uzun tahta. [*Ing.* Wooden board; *Fr.* Latte]. § ❷ *den.* (a) Izgara, baş ve kıç kasara çıkmaları ile çanaklık döşemeleri yapmakta kullanılan tahta çubuk, çıta veya kiriş. [*Fr.* Latte]. (b) Sandal tentelerini sarmaya yarayan tahta çubuk. [*Fr.* Latte]. § ❸ *trm.* Biçerbağlar ve biçerdöverde kaldırıcıların altında bulunan yassı tahtalardan her biri. [*Fr.* Lette]; ◉ **kare** ~, *inş.* Dam ustalarının kiremitleri bağladıkları lata. [*Fr.* Latte carrée]. ◉ **yelken** ~ **sı**, *den.* Yelkenin rüzgâr altı yakasında, yelkene dikilmiş yuvalara dikey olarak geçirilen ve yelkenin tam gergin durmasını sağlayan,, esnek ve uzun çıtalardan her biri. *(Yalnız yarış kotralarının randa yelkeninde kullanılır).* [*Fr.* Latte de voile]. ◉ **yürüme** ~ **sı**, *demir.* Rayların yürümesini önlemek için destek vazifesi gören bir yol traversi birbirine bağlayan uzun ve yassı madenî lata. [*Fr.* Latte de cheminement].
~ **astarı**, *inş.* Lataları tutturmak için kirişlerin üzerine paralel olarak konulan büyük kesitli lata.

latans, i. *Fr. latence. fizyol.* Dokularda, uyartının uygulandığı anla, ilk tepkinin belirdiği an arasında kalan zaman içindeki uyarılganlık durumu. [*Ing.* Latency].
~ **süresi**, Bu zaman aralığını gösteren süre. *(Duruma, zamana, kişinin genel durumuna v.b. ye göre değişir).* [*Ing.* Period of latency; *Fr.* Temps de latence].

latanya, i. *Karayip dilinden. bot.* Sıcak ülkelerde yetişen, basit kon gövdeli, yelpaze biçiminde parçalı yapraklı güzel palmiye. Yaprakları dokuma işlerinde kullanılır. *L. Commersonii* veya *L. Borbonica (Livistona)* adlı türü limonluklarda, hattâ evlerde süs bitkisi olarak yetiştirilir. Bazı türlerinden dokumalık iplik elde edilir. [*Lat.* ve *Ing. Latania; Fr.* Latanier, latania].

lateks, i. *Lat. latex*, sıvı. § ❶ Bazı bitkilerin genellikle süt görünüşünde olan özsuyu. [*ing.* ve *Fr.* Latex]. § ❷ Özellikle, kauçuk ağacının özsuyu. [*İng.* ve *Fr.* Latex]. ◉ **sunî** ~, Vinil tipi polimer veya kopolimerlerin, daha çok binalar için boya yapımında kullanılan kararlı ve sulu çözeltisi. [*ing.* Artificial latex; *Fr.* Latex artificiel].

latent,-ti, i. *tıp.* Gizli, belirti göstermeyen. [*ing.* Latent; *Fr.* Latent,-ente].
~ **hayat**, *bot.* Bitkilerin özel organlarında *(tohum)* hayatiyetin hissedilmeyecek derecelerde devam ediş hali. [*Ing.* Latent life; *Fr.* Vie latente].

lateral, s. *Fr. latéral,-ale* < *Lat. latus*, yan. § ❶ *trm.* Ana kanalla tarla hendeklerini birbirine bağlayan *(kanal).* § ❷ s. *zool.* ◘ Yenal[3].
~ **meristem**, *bot.* ◘ Meristem.

laterit,-ti, i. *Fr. latérite. jeol.* Sıcak iklimde oluşan, parlak kırmızı ve kahverengi kırmızı renkli, demir oksit ve alüminyum bakımından zengin toprak. [*Ing.* Laterite].

lateritit,-ti, i. *Fr. latéritite.* Lateritlerin bozunma ürünü; daha sonra vâdi tabanlarında çökelirler. [*ing.* Lateritite; *Fr.* Latérite alluvionnaire].
☆ *Eşanl.* **alüvyonlu laterit.**

laterna, laterna /laterna/, i. *It. lanterna.* § ❶ *müz.* Bir kolun çevrilmesiyle çeşitli havalar çalınan sandık biçiminde çalgı. [*ing.* Barrel organ; *Fr.* Orgue de Barbarie]. *ŞEKİL: 405* ◘ **MÜZİK ALETLERİ.** § ❷ *arg.* Çok eski yıpranmış, hırpalanmış otomobil: *Babalık, artık bu laternayı maktebe başlatma, zamanı gelmiş.*

laternacı /laternacı/, i. Laterna çalan kimse. [*ing.* Player of barrel organ].

latero-, *Lat. latus, lateris*, kenar kelimesinden alınan ve bazı kelimelerin yapısına giren önek. [*ing.* ve *Fr.* Latero-].

laterosidans, i. *Fr. latérocidence. tıp. (kadın doğum)* Göbekbağının, dölütten önce olmamakla beraber dölütün gelen kısmıyle dölyatağı çeperi arasında kalacak şekilde anormal gelmesi.

lates, i. *zool.* Afrika ve Hindistan'da tatlı sularda yaşayan büyük sazan. *(Boyu 1 m. yi bulabilir. Mısır'da yaşayan Lates Nilotius Firavunlar devrinde sadece mezar kabartmalarında değil hiyerogliflerde bile resmedilen bir balıktır).* [*Lat.* ve *ing. Lates; Fr.* Latès].

lâtif /lâtîf/, s. *Osm.* < *Ar. lutf.* § ❶ Hoş, gökçe, narin, şirin: *Latif bir ses. Latif bir kız.* [*Ing.* Fine, pleasant, charming; *Fr.* Beau, belle]. § ❷ Yepelek. § ❸ Yumuşak, mülayim, nazik, hoş. [*Ing.* Graceful; *Fr.* Gracieux,-euse]. § ❹ *esk.* Tanrı'nın sıfatlarından biri. § ❺ Cisimle değil; maneviyatla ilgili olan, gökçe. § ❻ i. Erkek adı. ◉ ~ **e** ~ **gerek**, *dey.* Şaka yaparken bile nezaketten uzaklaşılmaması gerektiğini belirtmek için kullanılır. ◉ **cinsî** ~, *dey.* Kadınlar için kullanılır.

lâtife /lâtîfe/, i. ç: **letâif**. *Osm.* < *Ar. lutf.* § ❶ Güldürmek, eğlendirmek için söylenen söz şaka, nükte. [*Ing.* Joke, jest; *Fr.* Bon mot, plaisanterie]. § ❷ Kadın adı. § ❸ *ed. esk.* Güldürücü nitelikteki fıkra. [*Ing.* Anecdote, witticism]. ◉ ~ **den anlamak**, *dey.* Şakadan anlamak, şaka kaldırmak. [*Ing.* To appreciate a joke].
~ **beyanı**, *huk.* Karşı tarafın ciddiye almayacağı fikriyle *(Örnek: şaka olarak veya öğretim amacı ile)* yapılan irade beyanı. *(Bir kimsenin diğerine şaka yollu, «sana 1 000 lira borçluyum» şeklinde bir senet imzalayarak vermesi halinde olduğu gibi).*
~ **bertaraf**, *dey.* Şaka bir yana. [*Ing.* Joking apart, change into a joke *(a serious talk)*].
~ **etmek**, Şaka yapmak. [*ing.* To joke; *Fr.* Plaisanter, badiner].
~ **latif gerek**, *dey.* Şaka yaparken bile nezaketten uzaklaşılmaması gerektiğini belirtmek için kullanılır. [*ing.* Politeness should not be neglected even in a joke; *Fr.* Cela passe la plaisanterie].

latifeci, s. Latife yapan, şakacı: *Latifeci bir adam.* [*Ing.* Fond of joking, witty person; *Fr.* Qui dit des plaisanteries, plaisanteur, taquin].

latifundia, latifondi, ç. i. *It.* § ❶ Eski Roma aristokrasisinde, çok geniş özel mülkler. [*ing.* Latifundium; *Fr.* Latifundium, latifondo]. § ❷ İşletme usulleri dolayısıyle tarımın geri olduğu çok geniş topraklardan meydana gelen mülkler. [*ing.* Latifundium; *Fr.* Latifundium, latifondo].

latiklav, i. Romalılarda geniş kırmızı bir kenarı olan cübbe olup Roma senatörlerinin libas ve alâmeti idi. [*Ing.* ve *Fr.* Laticlave].

lâti.lokum /lâtilokum/, b. i. ◘ Lokum.

latin, i. § ❶ Latium halkından olan: *Eski Lâtinler Roma dolaylarında otururlardı.* [*ing.* Latin; *Fr.* Latin,-ine]. § ❷ Dili Latince'den türemiş olan ulus: *Fransızlar, İspanyollar, İtalyan'lar Latindir.* [*Ing.* Latin; *Fr.* Latin,-ine]. § ❸ Doğu katolik. [*Ing.* Eastern catholic; *Fr.* Catholique d'orient]. § ❹ *Rom. huk.* Latin hukukuna *(Jus Latif)* sahip Roma uyruğu
~ **barkosu**, *den.* ◘ Barko.
~ **birliği**, *tar.* Latium'daki otuz şehrin kurduğu federasyon; V. yüzyılın ikinci yarısında kuruldu ve M.Ö. 338-335'te dağıtıldı. [*Fr.* Ligue latine]. ◘ Latium.
~ **çiçeği**, *bot.* ◘ Latinçiçeği.
~ **çiçeğigiller**, *bot.* ◘ Latinçiçeğigiller.
~ **dili**, *dilb.* ◘ Latince.
~ **edebiyatı**, *ed.* Hemen hemen bütün öğelerini Yunanistan'dan almış ve asıl gelişmesi Romanın Yunanistanla ilişki kurmasından sonra basılmış olan edebiyat.
~ **gemisi**, *den.* Latin yelkenleriyle donatılmış gemi. [*Fr.* Bâtiment latin].
~ **gramer okulu**, *eğt.* Amacı, gençleri üniversite öğrenimine hazırlamak olan ve Latince ile Yunancaya önem veren orta dereceli bir okul tipi. *(Ortaçağ'da Atina'da bazı okulları taklit ederek Romalılar tarafından kurulan bu okullar Rönesans devrinde kuvvetle devam etmiş ve birçok Avrupa ülkeleri ile Amerika'ya yayılmıştır. Bu tip okullar İtalya'da «saray okulu», Fransa'da «kolej», Almanya'da «Gimnazyum» ve İngiltere'de «public school» adlarını almıştır).*
~ **haçı**, ◘ Haç.
~ **halkaları**, ◘ Latin ulusları.
~ **harfleri**, Latin uluslarının yazıda kullandıkları harfler. [*ing.* Latin characters; *Fr.* Caractères latins].
~ **ilâhisi**, *ed.* ◘ ilâhi.
~ **kaynakları**, Kütüphanelerde bulunan Lâtince el yazması kitaplar. Tarihî ve arkeolojik incelemelere kaynak olan Lâtince el yazmaları. [*Fr.* Fonds latins].
~ **kilise babaları**, *din. tar.* Eserlerini latince yazmış olan kilise büyükleri. [*Fr.* Pères latins].
~ **kilisesi**, *din. tar.* Latin usulünde âyin yapılan kilise. [*Fr.* église latine].
~ **reayası**, *tar.* Eskiden Osmanlı İmparatorluğu uyruğunda olan batı hıristiyanları.
~ **ulusları**, Fransızlar, İtalyanlar, İspanyollar, v.b. gibi dilleri latinceden gelen uluslar.
~ **yazısı**, *matb.* Eski Roma yazısı ve ona dayanan genellikle Avrupalıların kullandığı ve bizim de 1928 den itibaren kabul edip, millî bir yazı olarak kullandığımız yazı stili. Bu terim hem el, hem de matbaa, hem italik, hem de dik, fantazi veya düz bütün çeşitlere verilen umumî addır. [*Ing.* Roman type; *Fr.* Caractères latins].
~ **yelkeni**, *den.* Serenli, üçgen biçiminde yelken. *(Kandilisası, serenin başa doğru*

olan ucunun, 1/3 veya 3/5 oranında gerisinden bağlanır. Genellikle hafif rüzgârda kullanışlıdır). [*ing.* Lateen sail; *Fr.* Voile latine].

Latince /Latin:ce/, öz. i. *dilb.* Eski Roma'da konuşulan ve bugünkü Fransızca, İspanyolca, İtalyanca gibi dilleri doğurmuş olan anadil olup, Hint Avrupa dil ailesinin italik grupundandır. [*ing.* ve *Fr.* Latin]; ◉ **geç** ~, Roma imparatorluğunun yıkılmasından sonra, bütün Ortaçağ boyunca kullanılan konuşma ve yazı latincesi. [*ing.* Low latin; *Fr.* Bas latin]. ◉ **halk** ~ **si,** Yazarların edebî veya klasik Latincesinden farklı olan ve halk tarafından konuşulan Lâtince. [*ing.* Popular latin *Fr.* Latin populaire].

latinceci, i. ve s. Latince ve latin edebiyatı uzmanı. [*ing.* Latinist, latin scholar; *Fr.* Latiniste].

~ **ler okulu,** Transilvanyalı rumen filologlar grupu. *(Grup, XVIII. yüzyıl sonunda ve XIX yüzyıl başında Romanya halkının ve dilinin latin kaynaklı olduğunu tanıtlamaya çalıştı).* [*ing.* Latinist school; *Fr.* École latiniste].

latin çiçeği, b. i. *bot.* İkiçenekliler *(Dicotyledoneae)* sınıfının, Latinçiçeğigiller *(Tropaeolaceae)* familyasından bir bitki cinsi. Birçok türü, kırmızı veya turuncu çiçeklerinin ve gök yeşili yapraklarının güzelliğinden dolayı bahçelerde yetiştirilir. Bunların en önemlisi Peru'da, doğal olarak yetişen çokyıllık bitkilerden tırmanıcı **büyük latinçiçeğidir.** *(Tropaeolum majus);* dikine metrelerce yükselen tırmanıcı sapları, kokulu çiçekleri bulunan bu bitki Avrupa'da bahçelerde biryıllık olarak yetiştirilir. Çiçekleri salatalarda garnitür olarak kullanılır. Körpe tomurcuklarından ve taze meyvelerinden yapılan turşusu kapari yerine geçer. Olduk.ça yaygın bir bitki olan **cüce latinçiçeği** *(T. minus)* ise bütün kısımları bakımından ötekilerden küçüktür. [*Lat. Tropaeolum; ing.* Nasturtium; *Fr.* Capucine].

latin çiçegigiller, ç. b. i. *bot.* İkiçenekliler *(Dicotyledoneae)* sınıfının, *Geraniales* takımından, tropikal Amerika'da yetişen otsu bitkileri kapsayan bir familya. Yapraklar peltat; çiçekler zigomorftur. Meyva 3 merikarpa ayrılır. 1 cins ve yaklaşık olarak 50 türü vardır. [*Osm.* Hançeriyye; *Lat.* ve *ing. Tropaeolaceae; Fr.* Tropaéolacées].

latium, i. *It. lazio,* İtalyan yarımadasında bölge; kuzeyde Bolsena gölü, doğuda Abruzzi dağları, güneyde ve batıda Tiren denizi yle sınırlanmıştır; 17 184 km²; 3 922 000 nüf. Bölgede beş il *(Frosinone, Latine, Rieti, Roma ve Viterbo)* vardır. [*ing.* ve *Fr.* Latium].

lativus, i. *Lat. gram.* Fiil tarafından belirtilen eylemin yöneldiği amacı anlatan akkuzatif. [*Ing.* Lative; *Fr.* Latif].

latme, i. *Osm.* < *Ar. latm. esk.* Şamar, tokat. [*Ing.* Slap, reproach].

latorfiyen, i. ve s. *Fr. lattorfien. jeol.* Oligosenin alt katı; Tongriyen ve Sanuvaziyen ile yaşıt *Nummulites germanicus*'lu yeşil kumdan meydana gelir. [*ing.* Lattorfian].

latosol, i. *Fr. latosol.* Bazı yazarlar tarafından tropikal bölge topraklarına verilen ad. *(Bu topraklar alüminyum ve demir oksitleri bakımından zengindir).* [*ing.* Latosol].

latrobit,-ti, i. *Fr. latrobite. min.* Doğal alüminyum ve kalsiyum silikat *(Hidratlı anortit çeşidi).* [*ing.* Latrobite].

latuka, i. *dilb.* Nil öbeğinden zenci afrika dili. [*ing.* Latuka, lotuko; *Fr.* Latouka].

lauan, i. Filipinlerde çeşitli *dipterocarpaceae* türlerinden elde edilen odun. *(Özellikle Japonya'ya ihraç edilir ve orada kontrplak sanayiinde kullanılır).* [*ing.* ve *Fr.* Lauan].

lâubalî /lâubalî/, s. ve z. *Osm.* < *Ar.* § ❶ Saygısız, çekinmez. § ❷ Senli benli, teklifsiz. [*ing.* Free and easy, too familiar, offhand; *Fr.* Qui vit sans façon sans égards, insoucieux, intime]. § ❸ Kayıtsız, üstüne görev almayan.

lâubalileşmek, nsz. f. Lâubali davranışlarda bulunmak. [*Ing.* To be too free and easy].

lâubalilik,-ği/lâubâlîlik/, s. Lâubali olma hali veya lâubalice davranış. [*Ing.* Too free and easy behavior, excess of familiarity; *Fr.* Manque de façons, de cérémonie ou d'égards, de soucis].

lâubaliyâne /lâubâliyâne/, z. *esk.* Saygısız, teklifsiz bir biçimde.

lauda, i. *Lat.* Kilise âyinlerinde, gün doğmadan yapılan duanın bir kısmını meydana getiren müzik biçimi. [*ing.* Laud; *Fr.* Lauda].

laumontit, laumonit, i. *Fr. laumontite veya laumonite. (Özel ad Laumont'dan) min.* Hidratlı doğal kalsiyum alüminosilikat; zeolit grupundandır. [*ing.* Laumontite, laumonite].

launch /lanç/, i. *Ing. den.* Iskampaviya veya servis teknesi. [*Fr.* Launch].

laura, i. *(klasik Yun. sokak; modern Yun. makalle).* § ❶ Hıristiyan Doğu'da bir çöl bölgesinde kurulan ve tek başına yaşayan ama haftada bir dinî tören ve yemek için bir araya gelen keşişlerin oturduğu köy. [*ing.* Laura; *Fr.* Laure]. § ❷ Daha sonraları, büyük manastır. [*ing.* Laura; *Fr.* Laure, grand monastère].

laurit,-ti, i. *Fr. laurite. min.* Doğal osmiyum ve rutenyum sülfür; kübik sistemde billûrlaşır. [*ing.* Laurite].

lautarit,-ti, i. *Fr. lautarite. (Şili'de lautora ilinin adından). min.* Doğal kalsiyum iyodat. [*ing.* Lautarite].

lautit,-ti, i. *Fr. lautite. (Almanya'da Lauta şehrinin adından). min.* Doğal bakır arsenyosülfür. [*ing.* Lautite].

lav, i. *Lat. labes, yıkıntı* > *it. lava. jeol.* Yanardağların ağzında sıvı veya koyu olarak fışkıran ve ateş seli halinde akan ve soğuyunca katılaşan erimiş maddeler. [*Osm.* İndifaat-ı bürkaniye; *ing.* Lava; *Fr.* Lave]. ◉ **halat biçimli** ~, *jeol.* ◘ Halat. ◉ **sel** ~ **ı,** *jeom.* ve *hidr.* Çoğunlukla yazın veya sonbaharda, fırtınalı bir sağanaktan sonra bir sel suyu yatağından akan topraklı koyu sıvı. [*ing.* Torrential lava; *Fr.* Lave torrentielle].

~ **akması,** *jeol.* ◘ Lav taşması.

~ **kaynağı,** *jeol.* ◘ Kaynak¹.

~ **taşması,** *jeol.* Magmanın yanardağdan yada yarıklardan dışarı akması. [*Osm.* Lavların hurûcu; *ing.* Effusion; *Fr.* Effusion, épanchement de lave].

~ **yanardağı,** *coğr.* Yalnız lâv püsküren volkanların yığdığı maddelerden doğmuş tepe, dağ. [*ing.* Lava volcano; *Fr.* Volcane lavique].

~ **yaylası,** *coğr.* Yeryüzünde püskürtülmüş akmış lâvların uzandığı yerlerdeki düzce yer biçimleri. [*ing.* Lava plateau; *Fr.* Plateau de lave].

lava¹, i. *It.* § ❶ *den.* «*Çek, yısa et!*» kumandası. *(Bir filikanın yanaştığı yer boyunca filikacılar tarafından kürek çekmeden elle ilerletilmesi için verilir).* [*ing.* Pull! Hoist away!; *Fr.* Hisser!]. § ❷ *mec.* Birini çekiştirmek, dedikodu etmek. § ❸ *esk.* Bir şeyi birden yutmak.

~ **etmek,** *balıkç.* Olta ile tutulan bir balığı yakında getirip yakalamak için olta kamışını zaman zaman yekindirerek ve olta ipini makaraya sararak oltayı yaklaştırmak. [*ing.* To pull a boat up, to pull on the oars].

~ **iskota,** *den.* Rüzgâr dikine geldikçe fazla orsa etmek için rüzgâr altı iskotalarının çekilmesi için verilen komuta.

lava², i. *Rus.* Kazak süvari birliği. *(Tek dizi halinde savaşa girer ve kol üzerindeki takımlar tarafından desteklenirdi).* [*ing.* Lava; *Fr.* Lava].

lavabo, i. *Lat.* ❶ Porselen, kumtaşı veya emaye saçtan yapılmış, sıcak ve soğuk su musluklarıyle donatılmış, vücudun üst kısmını *(el, yüz v.b.)* temizlemeye yarayan sıhhî tesisat. [*ing.* Washbasin, lavatory, -basin; *Fr.* Lavabo]. § ❷ Kahve, gar v.b. yerlerde bu tesisatın bulunduğu yer. [*ing.* Lavatory; *Fr.* Lavabo].

~ **desteği,** *döş.* Lavabonun üzerinde oturtulduğu destek. [*ing.* Lavatory bracket].

~ **musluğu,** *döş.* Lavaboya gelen soğuk veya sıcak suyu açıp kapayan musluk. [*ing.* Lavatory faucet].

~ **sifonu,** *döş.* Lavabo kirli su borusuna konan ve pis kokuların girmesini önleyen araç. [*ing.* Lavatory trap].

lavaj, i. *Fr. lavage. tıp.* (a) Antiseptik ilâçlarla yapılan her türlü yıkama; (b) Hastalıktan korumak ve hastalığı tedavi etmek için cinsel organlara yapılan yıkamalar. [*ing.* Washing, spilling, bathing, enema].

lavandin, i. *bot.* Bayağı lavantaçiçeği ile büyük lavantaçiçeğinin melezi. *(Batı Avrupa'da özellikle Fransa'da geniş ölçüde yetiştirilir. Bu bitkiden, sabuncululukta lavantanın yerini alan ve lavanta sanayiinde sentez yoluyle yapılan bazı maddelerin yapımında ana madde olarak kullanılan bir esans elde edilir).* [*ing.* ve *Fr.* Lavandin].

lavanga, i. *bot.* İkiçenekliler *(Dicotyledoneae)* sınıfının, Sedefotugiller *(Rutaceae)* familyasından, portakal ağaçlarıyle yakınlığı olan ve Asya'da yetişen ağaççık. *(Hindistan ve Malezya yarımadasında bulunan Lavanga scandens'in çiçekleri kokulu ve beyaz, meyveleri fındık büyüklüğünde ve sarı reçinelidir).* [*Lat., ing.* ve *Fr.* Lavanga].

lavanta/lavan:ta/, i. *It. lavanda.* § ❶ Lavanta çiçeğinden yapılan ispirtolu koku esansı. [*ing.* Lavender water, perfume; *Fr.* Lavande]. § ❷ *bot.* ◘ Lavantaçiçeği.

lavanta çiçeği, b. i. *bot.* İkiçenekliler *(Dicotyledonae)* sınıfının, Ballıbabagiller *(Labiatae)* famiyasından, güzel kokulu mavi veya morumsu, yahut koyu kırmızı renkli çiçekler açan çalı görünüşünde, dip kısmı odunsu bir bitki cinsi. Kaliks ve korolla tüp biçiminde ve tepede 5 lopludur. Kese içinde dolaplara konan lavanta çiçekleri, elbise ve çamaşırları böceklerden korur; kaynatılmış suyu uyarıcı ve midevîdir. **İngiliz lavanta çiçeği** *(L. spica = L. vera = L. officinalis)* **Muğla lavanta çiçeği** *(L. cariensis)* ve **Karabaş lavanta çiçeği** *(L. stoechas)* adlı türleri Türkiye'de vardır. [*Lat. Lavandula; ing.* Lavander; *Fr.* Lavande]. ◘ *ŞEKİL: 95* ◘ **TIBBÎ BİTKİLER.** ◉ **ingiliz** ~, *bot.* Haziran-Ağustos ayları arasında, mavi renkli çiçekler açan, 20-50 sm. yüksekliğinde, çok yıllık bir lavanta çiçeği türü. Gövde dik ve odunsudur. Beyazımsı veya grimsi-yeşil renkli, tam, dar, uzunca, tüylü yaprakları karşılıklı ve çok kısa saplıdır. Zigomorf ve çok kısa saplı çiçekleri dalların ucunda yalancı vertisiller halinde toplanmıştır. Meyve parlak siyah renki 4 nukstur. Çiçekleri *(Flores lavandulae)* bir uçucu yağ *(oleum lavandulae)* taşır. Bu yağ içinde linalol esterleri halinde organik asitler *(propion, bütir, valerian, aset asitleri v.b).* l-linalol, d-borneol, pinen, cineol, d-camphen d-kâfur vb. vardır. Lavantaçiçeği kuvvet verici, idrar söktürücü ve romatizmaya karşı kullanılır. Uçucu yağı haricen yatıştırıcı olarak kullanılır. Parfümeri sanayiinin çok önemli bir ilkel maddesidir. Ayrıca boyacılıkta kullanılır. [*Lat. L. spica = L. vera = L. officinalis; Ing.* Lavender, English lavender; *Fr.* Lavande officinale, lavande vraie, aspic]. ◉ **karabaş** ~, *bot.* Akdeniz ülkelerinde ve Türkiye'de alçak makide sık raslanan, çiçek durumunun tepesinde mor renkli verimsiz brakteler taşıyan, 30-60 sm. boyunda, çok yıllık bir lavantaçiçeği türü. Yaprakları 2-3 sm. boyunda, dar, kenarları kıvrık, sık tüylü ve grimsi-yeşil renklidir. Çiçekleri koyu mor renkli az çok 4 köşeli başak biçiminde durumlarda toplanmıştır. Çiçek durumunun sapı kısa veya eksiktir. Kokusu lavanta uçucu yağından çok biberiye uçucu yağına benzeyen bir yağ taşır. Uçucu yağ içinde *d-kâfur, d-fenchon, borneol, terpineol, sineol* vb. vardır. İzmir'de **karabaş kekik, Tuzla kekiği** adlarıyle satılır. [*Lat. L. stoechas*]. ◉ **Muğla** ~, *bot.* İstanbul, Kocaeli, Manisa ve Muğla bölgesinde bulunan, genel görünüşü bakımından karabaş lavantaçiçeğine çok benzeyen bir tür. En mühim ayırıcı fark bu türde çiçek durumu sapının daha uzun (10-30 sm.) olmasıdır. [*Lat.* L. cariensis].

~ **mavisi,** Lâvanta çiçeği renginde mavi. [*Fr.* Bleu de lavande].

lavantacı, i. Lavanta yapan veya seyyar olarak koku esansı satan kimse. [*ing.* Perfumer; *Fr.* Fabricant ou commerçant d'essences naturelles, parfumeur,-euse].

lavantacılık,-ğı, i. Tuvalet yapmakta kullanılan güzel koku, kozmetik ve esansların yapımı ve ticareti. [*ing.* Parfumery; *Fr.* Parfumerie].

lavantalık,-ğı, i. Cepte taşınan veya tuvalet masalarında kullanılan esans şişesi. [*Fr.* Flaçon à odeur flacon de toilette].

lavantin, i. *it.* Lavanta çiçeğinin başka bir çeşidi. [*ing.* Garden lavender].

lavaş, i. ince pide halinde ekmek. [*ing.* Flat bread; *Fr.* Pain très plat].

lavaşa, i. Yassı gümüş külçesi. [*ing.* Thin, flat ingot of silver; *Fr.* Lingot plat d'argent].

lavatera, i. *(XVII. yüzyılda yaşamış İsviçreli bir ailenin /lavater/ adından).* İkiçenekliler *(Dicotyledoneae)* sınıfının, Ebegümecigiller *(Malvaceae)* familyasından, 1.5 m. kadar boylanabilen, morumsu veya pembe çiçekli otsu bitki. Akdeniz kıyılarında çok görülür; bahçelerde öbek ve kenar süsü olarak yetiştirilir. [*Lat.* ve *ing. Lavatera; Fr.* Lavatere, lavatera].

lavdanom, i. *Fr. laudanum* < *ladanum*, laden reçinesi. Eskiden, arıtılmış afyon hülâsasına ve sinir yatıştırıcı afyonsuz ilâçlara verilen ad. *(Bugün yalnız safranlı afyon tentürüne denir).* [*ing.* Laudanum].

lavendülan, lavendülit, i. *Fr. lavendulane.* veya *lavendulite* < *Alm. Lavendel*, lavanta-çiçeği. *min.* Hidratlı doğal bakır ve kobalt arsenyat. [*ing.* Lavendulite].

lavenit,-ti, i. *Fr. lavenite. min.* Doğal zirkonyum, manganez kalsiyum ve sodyum flüorosilikat. [*ing.* Lavenite].

lavi, i. *Fr. lavis* > *laver.* ❶ Bir resmi, su ile karıştırılmış çini mürekkebi veya başka bir boya ile boyama tarzı. [*ing.* Washing, tinting]; § ❷ Bu şekilde yapılan resim. [*ing.* Wash-tint, wash-drawing, tinted drawing].

lavman, i. *Fr. lavement.* Kalınbağırsak, mide vb. ni yıkama; bu iş için kullanılan âlet veya sıvı [*ing.* Enema].

LAVOiSiER. Antoine Laurent de, öz. i. (1743-1749) Fransız kimyacısı.

~ kanunu, *kim.* Kimyada, kütlenin korunumu kanunu. [*ing.* Lavoisier Law; *Fr.* Loi de Lavoisier].

lavoisiera, i. *kim. (Lavoisier'in adından). bot. Melastomaceae* familyasından, yaprakları küçük ve kiremit dizisi gibi üst üste dizili ağaççık, çiçekleri, dalların ucundan veya yaprakların koltuğundan çıkar. *(Brezilya'da kırk kadar türü yetişir. Melastomaceae familyasından).* [*ing.* ve *Fr.* Lavoisiera].

lavra, i. *den.* (a) Seren kandilisalarını donatmak için, direk ve çubuklarda, içine basit basdtikaların *(makara)* takıldığı dikdörtgen biçiminde dilli bastikalar. ☆ *Eşanl.* **kandilisa lavrası**: (b) Küçük deniz araçları mataforaya kaldırıldığı veya karaya çekildiği zaman, içlerinde birikmiş suların boşaltılması için, sintinelere açılan ve tekne sudayken vidalı bir kapakla tıkanan delik; ◉ **iskota ~ sı**, *den.* ◘ **iskota**; ◉ **kandilisa ~ sı**, *den.* ◘ **Kandilisa**.

~ etmek, *den.* Ana armaların *(sabit donanımlarını)* balatalarının boşunu almak *(germek).*

~ vidası, *den.* Filika denizdeyken lavra deliğinden su girmemesi için bu deliğe geçirilen vidalı kapak, tıkaç.

lavrensit,-ti, i. *(Amerikalı J.Lawrence Smith'in adından) min.* Bileşiminde nikel bulunan doğal demir klorür. [*ing.* ve *Fr.* Lawrencite].

lavrensiyum, i. *(E. O. Lawrence'in adından).* Atom numarası 1:3 olan element; peryotlar cetvelinde uranyumdan sonra gelir; 1961'de Berkeley'de, kaliforniyum atomlarının bor çekirdekleriyle bombardımanından elde edilmiştir. [*ing.* ve *Fr.* Lawrencium].

lavrinoksilon, i. *Fr. laurinoxylon.* Yapısı şimdiki defnegillerinkini andıran ve özışınlarının kenarında salgı hücreleri bulunan fosil odun. [*ing.* Laurinoxylon].

lavrovit,-ti, i. *Fr. lawrowite min.* Piroksen grupundan doğal silikat. *(Bileşiminde vanadyum bulunan bir diopsit çeşididir).* [*ing.* Lawrowite].

lavsonit,-ti, i. *(Amerikalı madenci Audrew Comper Lawson'un /1861-1952/ adından. min.* Hidratlı alüminyum ve Kalsiyum doğal çift silikatı. [*ing.*ve *Fr.* Lawsonite].

lavta[1], /lav:ta/, i. *Alm.* < *Ar. el-ūd* > *alm. laute.* Uta benzer, fakat gövdesi uttan küçük olan ve mızrapla çalınan bir telli çalgı. [*ing.* An instrument like the ud now out of use; *Fr.* Luth].

lavta[2] /lav:ta/, i. *it. levatrice.* § ❶ Erkek ebe. [*ing.* Obstetrician, midwife; *Fr.* Accoucheur]; § ❷ Doğacak çocuğu ana rahminden çekmeye yarayan kıskaca benzer âlet. [*ing.* Obstetric forceps].

lavtacı /lav:tacı/, i. § ❶ Lavta çalan çalgıcı. [*ing.* Lute player; *Fr.* Joueur de luth, luthier]; § ❷ Lavta ve benzeri sazlar yapan ve satan adam. [*ing.* Maker or sellers of lutes].

lavtacılık,-ğı, i. Lavtacının mesleği.

lay[1] /lây/, i. *Osm.* < *Fars. esk. Çamur;* Bir sıvının dibine çöken tortu; Kül. [*ing.*Mud, sediment].

lây[2] /lây/, s. *Fars. lâyiden, söylemek. esk.* Söyleyen, diyen anlamarıye isimlerin sonuna gelerek bileşik sıfat yapar: *Herzelây,* saçma söyleyen. [*ing.* Who speaks as in herzelây. *Fr.* Lai].

lay akıl, s. *Osm.* < *Ar. lâ, olumsuzluk edatı* + *akl* > *lâ-ya kl, esk.* Aklı başında olmayan, ne yaptığını bilmeyen. [*ing.* Unconscious, beside oneself, very drunk].

lâyemut,-tu /lâyemut/, b. s. *Osm.* < *Ar.* Ölümsüz, ölmez [*ing.* Immortal, undying; *Fr.* Immortel].

layemutiyet,-ti, i. *Osm.* < *Ar. lâ-yemût* > *lâ-ye-mûtiyyet. fels. esk.* ◘ Ölmezlik.

lâyenkati, s. *Osm.* < *Ar.* Bir düzüye, ara vermeksizin, ardı arası kesilmeden. [*ing.* Incessantly, without interruption; *Fr.* Qui ne cesse pas, continuel, ininterrompu, sans interruption]

lâyetenahi /lâyetenâhi/, s. *Osm. Ar. la, olumsuzluk edatı* + *nihayet. esk.* Sonsuz, son bulmaz, sonu gelmez nihayetsiz. [*ing.* Unending, infinite].

lâyetenâhiyet, i. *esk.* Sonsuzluk. [*ing.* Infinity]

lâyık,-kı /lâyık/, s. *Osm.* < *Ar. liyâkat.* § ❶ Nitelikleri, özü veya eylemleri, davranışlarıyle bir şeyi elde etmeye hak kazanmış olan: *Doğrusu öyle büyük bir hizmet etmeye lâyık adamlar değillermiş;* § ❷ nitelikleri veya her zamanki tutumu dolayısıyle bir kimseye uygun olan, yarasan; Değimli, yarasık, yarasır: *Ağzınıza lâyık.* [*Osm.* Münasip, şayeste; *ing.* Suitable, worthy; *Fr.* Digne, convenable]; § ❷ Bir seye elverişli olan: *Erkek olsa vezir olmaya lâyıktı;* § ❸ i. Uygun oan, yaraşan şey veya kimse; ◉ lâyığını **bulmak**, *dey.* Yakışır biçimde, yakışır tarzda. [*ing.* To get one's deserts; *Fr.* Faire un mariage de convenance]; ◉ **~ ı vechile**, *dey.* Yakışır biçimde, yakışır tarzda. [*ing.* Properly, thoroughly, adequately].

~ bulmak, Uygun görmek, yakıştırmak.

~ değil, Yaraşmaz, değmez, münasip değil, yakışmayan. [*ing.* It is unworthy, it is a shame; *Fr.* Indigne, inconvenable, inconvenant].

~ görmek, *dey.* Yakışır bulmak, yakıştırmak, uygun, değinli bulmak: *Beni bu işe lâyık görmüyor musunuz?* [*ing.* To deem worthy or suitable, to find fitting; *Fr.* Juger convenable, approuver].

~ olduğu üzere, *dey.* Hakettiği gibi *(iyi veya kötü).* [*Fr.* Ainsi qu'il convient].

~ olmak, *dey.* § ❶ *(İyi veya kötü anlamda)* Haketmek. [*ing.* To be worthy of, to merit; *Fr.* Mériter, être digne de]; § ❷ Uygun, münasip olmak.

lâyıkalâne, z. *esk.* Akla gelmediğinden, dalgınlıkla, farkedilmeyerek.

lâyıkhane /lâyıkâne/, z. *esk.* Yakışır ve uygun biçimde, münasip şekilde.

lâyıkıyle, z. Gerektiği gibi, gereği gibi gereğince. [*ing.* Properly, thoroughly].

lâyih /lâyih/, s. *Osm.* < *Ar. levh. esk.* § ❶ Parlayan; § ❷ Meydanda olan, görünen; § ❸ Hatırlanan, akla gelen. [*ing.* Obvious, evident, clear, bright, splendid].

lâyiha /lâyiha/, i. *Osm.* < *Ar.* § ❶ Tasarı. [*ing.* Project, bill; *Fr.* Projet]; § ❷ *sosy.* Devlet işlerinin planlanması, düzeltilmesi, toplum bozuluklarına karşı tedbir alınması için devlet otoritelerine verilen projeler. [*ing.* Project; *Fr.* Projet]; ◉ **~ sı**, *huk.* ◘ Cevap.

layik, laik, s. *Fr. laïc veya laique* < *Lat.* laïcus < *Yun. laikos.* § ❶ Din işlerini dünya işlerine karıştırmayan, dünya işlerini dinden ayrı tutan. [*ing.* Laic, secular, lay]; § ❷ i. Layik kimse.

layikleştirmek (-i), f. *Dünya ve devlet işleri gibi dinle ilgili olmayan işleri)* Dinsel görüşlerin dışında tutmak. [*ing.* To laicize, to secularize; *Fr.* Laïciser].

lâyiklik,-ği, i. § ❶ Layik olma hali, layik görüş. Müesseseleri lâyikleştirme taraftarlarının doktrini. [*ing.* Laicism; *Fr.* Laïcisme]; § ❷ *huk.* Devlet ile din işlerinin ayrılığı; devletin din ve vicdan hürriyetinin gerçekleşmesi bakımından tarafsız olması. [*ing.* Secularity, undenomination, alism; *Fr.* Laïcité].

layka, i. *Rus.* Orta boy ve cüsseli sibirya köpeği *(40-50 sm. yükseklik, 5 kg. ağırlık). Layka (veya sibirya köpeği),* Kuzey Asya'da pek yaygındır. Sibirya'nın kuzeyinde oturanlara avcılıkta yardımcı olarak büyük hizmet görür. Küçük veya büyük bütün avlara saldırır ve havlayarak avın yerini bildirir. Ruslar, suni uydularla uzaya canlı varlık gönderme denemelerinin başlangıcında bu ırktan bir köpeği uzaya gönderdiler *(1957).* [*ing.* Laika; *Fr.* Laïka].

layner, i. *Ing. liner. den.* § ❶ İnce çelik, bronz veya bakır levhalardan kesilmiş parçalara verilen ad. *(Bunlar birbirine temas etmesi gereken iki yüzey arasında işçilik kusuru veya yüzeylerin birbirine sürtünmesi sebebiyle meydana gelen boşlukları doldurmak için kullanılır);* § ❷ Belirli bir hat üzerinde programlı seferler yapan yolcu veya yük gemisi; ◉ **istralya ~ leri**, *den.* ◘ **istralya**; ◉ **silindir ~ i**, Motor silindirleri içine geçirilen gömlek. *(Çalışma sonucu bu gömlek, aşınınca çıkarılarak yenisi geçirilir;* ◉ **şaft ~ i**, *den.* Gemilerde deniz suyunun pervane şaftını paslandırmasını önlemek için bu kısma geçirilen bronz bilezik.

layşmanid, i. *Fr. leishmanide. paraz.* Bazı layşmanyozların deride kalan belirtisi; özellikle kala-azar'da görülür ve bu hastalığın izi sayılır. *(Hastalık çok yavaş gelişir /on ilâ otuz sene/, belirtileri cüzzamınkine benzer; bundan dolayı da cüzamla karıştırılmıştır).* [*ing.* Leishmanide].

layşmanya, i. *İngiliz hekimi Sir William Boog Leishmann'ın adından zool.* Bir hücreli hayvanlardan Kamçılılar *(Flagellata)* sınıfının bir türü. Önce kamçısız olarak, omurgalı bir hayvanın kanında veya dokularında serbest yaşar; sonra sokucu bir böcekte kamçılı bir yaşama devresi geçirir. *L. donovani* türü kala-azar hastalığına, *L. tropica* türü Halep çıbanına sebep olur. [*Lat., ing.* ve *Fr.* Leishmania]. ◘ **Layşmanyoz**.

layşmanyoz, i. *Fr. leishmaniose.* Organizmada layşmanyaların gelişmesinden ileri gelen hastalık. *Layşmanyoz*'un iç organlarda sık görülen şekil kala-zar hastalığıdır. Aşağıda sayılan ve sebebi uzun zaman tartışma konusu olan iç organ ve deri hastalıkları da aynı cins asalaklardan ileri gelir. Deri **layşmanyozu** *(Leishmania tropica)* nun insan derisine yerleşip gelişmesinden olan bir deri hastalığıdır; asalak çeşitli tatarcıkların *(Phlegotomus papatasi, Phl. Sergenti v.b.)* sokması ile insana geçer. **Amerika orman layşmanyozu** *(Leish-*

mania Brasiliensis) dan ileri gelir; Bir tatarcığın sokmasıyla insana geçer; Meksika'dan Arjantin'in kuzeyine kadar uzanan sıcak ve ormanlık bölgelerde görülür. Üç aylık bir kuluçka devresinden sonra hastalık bir sivilce ile başlar. Sivilcenin üzeri sert bir kabukla kaplıdır; sıkılınca içinden pis kokuu bir irin sızar; daha sonra sivilce yara halini alır. Çoğu zaman bacaklarda ve bazen kulaklarda görülen bu yaralar lenf yolları boyunca, iltihaplara ve yeni yaralara yol açar, mukozalarda da karmaşıklıklar doğurur. **Çocuk dalak layşmanyozu veya Akdeniz kala-azarı** bütün Akdeniz çevresinde özellikle on yaşından küçük çocuklarda ve köpeklerde görülür. Yetişkinlerde seyrek olur. Sebebi *Leishmania Donovani'dir*; bu da bir tatarcığın *(Phlebotomus perniciosus)* sokmasıyla geçer. Köpekler mikrop depoluğu yapar *(bazı ülkelerde köpeklerin yüzde 40'ı mikroplu durumdadır / Yunanistan, Türkistan/)*. Hastalık aralıklı ateş, kansızlık ve ileri derecede bir dalak büyümesiyle kendini belli eder. Bağırsak ve deride yara bulunmaması, akyuvarların fazla eksilmemesiyle *Hindistan kala-azarı*'ndan ayrılır. Korunma, tatarcıklarla savaş ve serseri köpeklerin öldürülmesiyle yapılır. [*Ing.* Leishmaniasis, leishmaniosis].

layter, i. *Ing. lighter. den.* Altı düz, geniş ve sağlam yapılı tekne. *(Limanlarda kıyı ile gemi arasında yük ulaştırmasında kullanılır)*. [*Fr.* Allège].

laytmotif, i. *Lat.* (a) Bir eserde, bir duygu, düşünce veya durumu vurucu bir biçimde noktalamak amacıyla belirli aralarla sık kullanılan motif; (b) Müzik eserleri veya sinema, tiyatro için düzenlenen fon müziklerinde, tekrarlarda özel bir anlam elde eden motif; (c) Sinema filiminin kurgusunda ana kavramı belirlemek amacıyla önemli anlarda yeniden kullanılan görüntüler. [*Ing.* ve *Fr.* Leitmotiv].

Laz, i. *etn.* § ❶ Güney Kafkasyalı bir halktan olan kimse. [*Ing.* Laz; *Fr.* Laze]; ◘ **LAZLAR**; § ❷ s. Lazlarla ilgili.
~ baltası, Kereste yontmaya yarayan, demiri eğrice balta.
~ kirazı, *bot.* ◘ Taflan.

laza, i. Bal koymaya yarayan küçük tekne, bal teknesi. [*Ing.* Tray or small trough; *Fr.* Augette pour miel].

lazareto, i. *It.* Bir limanda, bulaşıcı hastalıklar bulunan bir ülkeden gelmiş bir gemideki insanların karantina süresini doldurmak üzere götürüldükleri bina.

Lazca, öz. i. *dilb.* Lazların konuştuğu dil. *(Gürcü dilinin bir benzeri olan mingreli diline yakındır; bir iddiaya göre de, bu dilin bir lehçesidir Doğu ve Batı Lazcası olmak üzere ikiye ayrılır; daha az önemli bir lehçesi de Chala'dır. Lazcanın yazılı edebiyatı yoktur; dil türkçe kelimelerle doludur; bugün Lazlar daha çok türkçe konuşur)*. [*Ing.* Laz, the laz language; *Fr.* Laze].

lâzık, s. *Osm.* < *Ar. lâzık. esk.* Yapışan, yapışkan. [*Ing.* Adhering, adherent].

lâzım /lâzım/, s. *Osm.* < *Ar. lüzum.* § ❶ *Gerek, gerekli; Hastayı yoklamak.* [*Osm.* Lüzumlu; *Ing.* Necessary; *Fr.* Nécessaire]; § ❷ *gram.* Geçişsiz *(fiil)*. [*Ing.* Intransitive verb; *Fr.* Verbe intransitif]; § ❸ Varlığına ihtiyaç duyulan: *Bana bir otomobil lâzım.* [*Ing.* Requisite; *Fr.* Falloir]; ◉ **arı ~ değil**, *dey.* Bir kimseden bahsedilirken adının söylenmek istenmediğini belirtmek için kullanılır: *Bir arkadaşımız vardı, adı lâzım değil, hiç bir sözüne inanmazdık*; ◉ **neme ~**, *dey.* Umursamazlık belirtir: *Neme lâzım, onlar kavga ederken odaya bile girmedim.* [*Ing.* What's that to me *(him, you)*, also sometimes, but still, all the same; *Fr.* Cela ne me regarde pas, cela n'est pas de mon ressort]; ◉ **neme ~ cılık**, *dey.* ◘ Nemelâzımcılık.
~ gelmek, *dey.* Gerekmek, gerekli olmak: *Bizim gitmemiz lâzım geliyor.* [*Ing.* To be necessary; *Fr.* Falloir, résulter].
~ olmak, Varlığına ihtiyaç duyulmak, gerekli olmak. [*Ing.* To be necessary; *Fr.* Être nécessaire à qch].

lâzımlık,-ğı /lâzımlık/, i. Oturak. [*Osm.* Bevldân; *Ing.* Chamber-pot; *Fr.* Pot].

lâzib /lâzib/, s. *Osm.* < *Ar. lâzib. esk.* § ❶ Yapışan; § ❷ Sabit bir şekilde duran, sürekli olan; § ● Gerekli olan [*Ing.* Adherent, adjacent, contiguous, inherent, permanent].

lâzik, ◘ Ladik.

lâzime /lâzime/, i. *Osm.* < *Ar. lüzûm. esk.* § ❶ Gerekli olan, bulunması ve yapılması gereken şey. [*Ing.* Necessary thing, natural consequence, corollary, obligation, requisite *(for a journey, etc.)*; *Fr.* Chose nécessaire, nécessité, urgence, obligation; nécessaire, nécessité, urgence, obligation]; § ❷ *mat.* Gerekçe.

Lazistan, öz. i. *esk. coğr.* Önce Trabzon'a, sonra Rize'ye bağlı bir sancağın adı. [*Ing.* The Laz country; *Fr.* Lazistan].

Lazlar, öz. i. *etn.* Güney Kafkasyalı halk; bugün az sayıda, Karadeniz'in güneydoğu kıyısında yaşarlar. Diğer Kafkas halkları gibi, lazların menşei konusunda da kesin bilgi yoktur. [*Ing.* ve *Fr.* Lazes].

lazot, i. Mısır.

lazulit,-tl, i. *Fr. lazulite. min.* Hidratlı doğal alüminyum ve demir fosfat; mavi renklidir. [*Ing.* Lazulite].

lazürapatit,-ti, i. *Fr. lasurapatite. min.* Doğal kalsiyum fosfat *(Apatit'in mavi renkli çeşidi)*. [*Ing.* Lasurapatite].

lazürfeldispat,-tı, i. *Fr. lasurfeldspath. min.* Ortoz feldispat'ın lapis lazuli ile birlikte meydana getirdiği özel tür. [*Ing.* Lasurfeldspath].

lazürit,-ti, i. *Fr. lazurite. min* ◘ Lapis-lazuli.

lazzo, i. *It. tiy. Commedia dell'-arte'de* kaba saba şakaları belirtmek için kullanılan teknik terim. [*Ing.* Scene of pantomime, knock-about scene; *Fr.* Lazzi].

le, i. L harfinin adı.

leadhillit,-ti, i. *Fr. leadhillite* < *İskoçya'da Leadhills* kasabasının adı. *min.* Doğal kurşun sülfato-karbonat. [*Ing.* Leadhillite].

leâl. leâli /leâl, leâlî/, ç. i. *Osm.* < *Ar. lü'lü esk.* Inciler.

leam, i. Kaydî Çin parası.

leâmet /leâmet/, i. *Osm.* < *Ar. esk.* Alçaklık, bayağılık.

leang, i. Çin para birimi. [*Ing.* Leang; *Fr.* Léang].

leb, i. ◘ Lep.

lebâbet /lebâbet/, i. *Osm.* < *Ar. lebâbet. esk.* Akıllı olma, zekilik. [*Ing.* Being endowed with an intelligent].

lebâde /lebâde/, i. *Osm.* < *Fars.* Yağmurluk.

leb-alep, b s. ve z. *Osm.* < *Fars. Lebâ-leb. esk.* Ağzına kadar *(dolu)*, silme, taşacak kadar dolu.

lebbeleb, b. z. *Osm.* < *Fars. leb-be-leb.* Dudak dudağa. [*Ing.* Lip to lip; *Fr.* Plain jusqu'aux bords].

lebbeyk, ünl. *Osm.* < *Ar. esk.* «*Buyurunuz, emrediniz*» anlamında kullanılır. [*Ing.* At your service].

Lebedin'ler, ç. öz. i. *etn.* Etnik kaynağı kesinlikle bilinmeyen bir sibirya topluluğu. Ob'un yukarı kesiminde, Labed ırmağının kolu kıyısında otururlar. Millî adları Kukişi'dir, avcılık ve balıkçılıkla geçinirler.

leben, i. *Osm.* < *Ar. leben. esk.* § ❷ Süt. [Milk; *Fr.* Lait]; § ● Mısır ve Lübnan'da inek sütünden yapılan jelatin kıvamında, mayalı içki. [*Ing.* Curdled milk].

lebenî, lebeniye, s. *esk.* Sütle ilgili, sütlü. [*Ing.* Containing or producing milk, milklike; *Fr.* Laiteux].

lebeniyat, ç. i. *esk.* Sütten yapılmış yiyecekler.

lebia, i. *zool.* Kınkanatlılar *(Coleoptera)* takımının, *Carabidae* familyasından, güzel parlak renkli, küçük yassı gövdeli zehirli böcek; bitkilerde, ağaçlarda, bazen taşların altında yaşar, kolay uçar. *(Çok yırtıcı olan bu böcek küçük kurtçukları, bitkı bitlerini v.b. avlayarak beslenir. Rengi esmer, elitralarının uçları kırmızıdır)*. [*Lat. Haemorroidalis; Fr.* Lebia].

lebib /lebib/, s. *Osm.* < *Ar. lebâbet. esk.* § ❶ Akıllı, zeki. [*Ing.* Intelligent; *Fr.* Intélligent,-ente]; § ● i. Erkek adı.

lebiderya /le:biderya/, b. i. *Osm.* < *Fars. esk.* Deniz kıyısı.

lebip, s. ç. **libâb**. *Osm.* < *Ar. lebîb.* Akıllı, zeki.

lebistes, i. *zool.* Kemikli-balıklar *(Teleostei)* takımının, Lebistesgiller *(Poeciliidae)* familyasından bir balık türü. Uzunluğu 3-4 sm. Tropik süs balığıdır. Doğurur. Pek çok çeşidi vardır. Erkeği dişisinin yarısı kadardır ve gözalıcı renklerle süslüdür; bu renk zenginliğinden dolayı *gökkuşağı* adıyle de anılır. Anayurdu Güney Amerika olan lebistes, 18° -36° sıcaklıkta rahatça yaşayabilir; bu yüzden çok yaygın bir süs balığıdır. Tavus kuşu kuyruklu, **bir kuyruklu kral gupi, altın gupi** gibi birçok çeşidi vardır. [*Ing. Lebistes reticulatus; Ing.* ve *Fr.* Guppy]. ◘ *LEVHA: 117.*— **TROPİK BALIKLAR**.

lebistesgiller, ç. i. *zool.* Omurgalı hayvanlardan Balıklar *(Pisces)* sınıfının, Kemikli-balıklar *(Teleostei)* takımının, Tek - omuzlular *(Haplomi)* alt takımına giren bir familyası. Dişli-sazangillerin *(Cyprinodontidae)* çok yakın akrabaları olup bir çok tropik Amerikan süs balıklarını içine alır. **Lebistes** *(Lebistes reticulatus)*, **kılıçkuyruk** *(Xiphophorus helleri)*, **kara molinezya** *(Mollienesia latipinna)* iyi bilinen türleridir. [*Lat.* ve *Ing. Poeciliidae; Fr.* Poeciliidées].

leblâb, i. *Osm.* < *Ar. leblâb. bot. esk.* Sarmaşık. [*Ing.* Ivy].

leblâbiye, i. *bot. esk.* ◘ Sarmaşıkgiller.

leblebi, i. § ❶ Dış kabuğu çıkarıldıktan sonra, eğlencelik diye yeniden kavrulmuş nohut: *Tuzsuz, tuzsuz leblebi. Sakız leblebisi. Leblebi unu. Leblebi şekeri.* [*Ing.* Roasted chickpeas; *Fr.* Poids rôtis]. *(Leblebi, nohut, fırında veya ateş üzerinde saçta kavrularak yapılır. Tuzlu ve tuzsuz çeşitleri vardır. Kabuksuz, sarımtrak esmer renkte olan çeşidine kaba leblebi denir. Bu dövülerek leblebi unu elde edilir. Beyaz renkli olan sakız leblebisi, kabukludur)*; § ❷ *arg.* Tabanca veya tüfek kurşunu. [*Ing.* Pistol bullet; *Fr.* Balle]; ◉ **demir ~**, *dey.* ◘ Demir; ◉ **lep demeden ~ yi anlamak**, *dey.* Daha söze başlanırken ne denmek istenildiğini anlayıvermek. [*Ing.* To understand instantly]; ◉ **sakız ~ si**, Bir çeşit kabuklu beyaz leblebi.

leblebici, i. Leblebi yapan veya satan kimse. [*Ing.* Maker or seller of roasted chickpeas; *Fr.* Celui qui prépare et vend des poids rôtis].

lebs, i. *Osm.* < *Ar. esk.* § ❶ Giyme; § ❷ İki şeyi birbirinden ayıramama. [*Ing.* Proposing to anyone anything obscure or confused, confusion].

lebular, ç. öz. i. Senegal'de zenci halk. Dakar yarımadasında yaşayan Lebular, Kur'ana dayanan teokratik bir cumhuriyet kurmuşlardır; ırk bakımından Voloflarla Serenler arasında yer alırlar. Avcılık ve çiftçilikle *(özellikle Dakar'a sevkedilen sebze tarımı)* geçinirler. [*Ing.* Lebus; *Fr.* Lébous].

lebûn /lebün/, s. *Osm.* < *Ar. leben. esk.* Çok süt veren, sağmal. [*Ing.* Milch beast].

LE CHATELIER (Henry), öz. i. (1850-1936). Fransız kimyacısı ve maden bilgini.
~ kanunu, Basınç kanunu değişimlerinin etkisi altında fiziko-kimyasal denge halindeki bir sistemin yer değiştirmelerini yöneten kanun: *Düzgün denge durumundaki bir sistemde sabit sıcaklıktaki her basınç artması bir dönüşüm meydana getirir; bu dönüşüm sabit basınç ve sıcaklıkta olursa bir hacim küçülmesi de görülür.* [*Ing.* Chatelier law; *Fr.* Loi de Le chatelier].

leça, i. *Osm.* < *Ar. leca*, sığınak. Türkiye'nin Adana bölümünün bazı kesimlerinde özel bir yüzey şekli gösteren yerlere verilen ad. Zemini koyu renkli ve akıcı lavlardan oluşmuş olan bu sarp yamaçların üstü keskin yarıklar ve yer yer mağara oyuklarıyle kaplıdır. Bunların başlıcalarına İskenderun körfezinin kuzey kıyısıyle Toprakkale arasında *(Büyük Leça)* ve Hatay'da Amanos dağlarını doğudan boylayan çukur içinde *(Hassa Leça'si)* rastlanır. Bunlara benzeyen çok geniş bir oluşum da Suriye'de Havran dağlarının batı eteğindekidir.

leçek,-ği, i. Dörtköşe bir tülbend ve yazmanın bir eşkenar üçgen oluşturacak surette katlanıp kaidesi alın üstüne ve sivri ucu arkaya doğru gelen kadın baş kundağı. [*Ing.* Square handkerchief folded and tied over the head; *Fr.* Sorte de serre-tête *(des femmes)*, bandage pour l'usage de henné].

leda, i. *zool.* Lebidae familyasından bütün jeolojik tabakalarda fosili bulunan iki çeneli yumuşakça. *(Hayvanda bisüs yoktur; örteğinin arka kısmı üçüncü bir sifon meydana getirecek şekilde iki lopludur. İki sifonu da küçük ve birbirine bitişiktir. Kavkısı oval, arkası sivri, üzeri bir üstderiyle kaplıdır).* [*Lat., Ing.* ve *Fr.* Leda].

ledebürit,-ti, i. *Fr. lédeburite. met.* Austenit ile sementit'in ötektik karışımı, 1 145° C' ta billûrlaşır, demir-karbon alaşımlarında bulunur. [*Ing.* Ledeburite].

ledererit,-ti, i. *Fr. lédérérite. min.* Hidratlı doğal sodyum ve kalsiyum silikat. *(Bir gmelinit çeşididir).* [*Ing.* Ledererite].

lederit,-ti, i. *Fr. lédérite. min.* Doğal kalsiyum ve titan silikat. *(Bir sfen türüdür).* [*Ing.* Lederite].

ledg, i. *Osm.* < *Ar. ledg. esk.* Akrep veya yılanın sokması.

lediyen, i. ve s. *Fr. lédien, jeol.* Belçika'da bartoniyenin eşdeğerlisi. *(A-alst yakınında Nummulites variolarius kapsayan lede kumlu kireçtaşıyle temsil edilir).* [*Ing.* Ledian].

ledra, i. *zool.* Eşkanatlılar *(Homoptera)* takımının, *fassidae* familyasından yassı başlı, kıllı kısa bacaklı, yeşilimsi uzun böcek. Göğüs kısmında boynuzumsu iki çıkıntı bulunur, meşe ağaçlarında yaşar. [*Lat. Ledra aurita; ing.* Ledra; *Fr.* Lèdre].

ledum, i. *bot.* İkiçenekliler *(Dicotyledoneae)* sınıfının, fundagiller *(Ericaceae)* familyasından kapsül biçiminde meyveleri ve şemsiye biçiminde beyaz küçük çiçekleri olan ağaççık. Önemli türleri: Avrupa'da yetişen, kokulu yapraklı, Labrador çayı. *(L. groenlandicium)*, Avrupa ve Asya'da yetişen *L. palustre* ve *L. glandulosum.* [*Lat., Ing.* ve *Fr.* Ledum].

ledükslt, i. *Fr. ledouxite. (Belçikalı mineralog Auguste Ledoux'un adından) min.* Doğal bakır, nikel ve kobalt arsenyür. [*Ing.* Ledouxite].

ledün, i. *Osm.* < *Ar. ledünn. esk.* § ❶ Yan, kat, huzur, nezd. § ❷ Tanrı katı, Tanrı huzuru. [*ing.* Consciousness of God].

ledünnî, s. *esk.* İlâhî sırlarla veya Tanrı'ya ilişkin bilgilerle ilgili olan. [*Ing.* Derived from or existing in God].
☆ *Eşanl.* tanrısal.

ledünniyat,-tı, ç. . *Osm.* < *Ar. ledünniyyât.* § ❶ Tanrı bilgisinin sır olan tarafları. § ❷ *mec.* Bir işin gizli tarafları.

ledünniye, s. *esk.* Ledünnî'nin dişili.

lees, i. *(İskoçyalı botanikçi J. Lee'nin adından). bot.* İkiçenekliler *(Dicotyledoneae)* sınıfının, Asmagiller *(Vitaceae)* familyasından Afrika, Tropikal Asya, Okyanusya ve Avustralya'da yetişen yaprakları, sarmal dizili, çiçekleri salkım veya demet biçiminde olan ağaççık. *(Birçoğu Avrupa'da limonluklarda yetiştirilen elliden fazla türü vardır).* [*Lat., Ing.* ve *Fr.* Leea].

lef,-ffi, i. *Osm.* < *Ar. laft.* § ❶ İçine sokma, iliştirme. § ❷ Sarma, devsirip toplama, dürme. [*Ing.* An enclosing, enclosure, wrapping up; *Fr.* Action d'envelopper].

leffen, z. *Osm.* < *Ar. esk.* İçine sokulmuş, içine katlanmış, iliştirilmiş olarak: *Vesikalarımı mektubuma leffen gönderiyorum.* [*ing.* Enclosed; *Fr.* Ci-inclus, ci-joint, ci-annexé].

leffetmek(-i, -e), f. *esk.* İçine sokmak, iliştirmek, katlayıp içine koymak. [*Ing.* To enclose *(in a letter, etc.); Fr.* Joindre].

leffü-neşir, i. *ed. esk.* Birkaç ismi bir ibrenin başında söyledikten sonra bunların sıfat veya fiillerini daha aşağıda sıralama, dizili ayırma: İlk ve orta öğretim, beş ve altı yıl sürer cümlesinde leffüneşir vardır.

lefif /lefîf/, s. *Osm.* < *Ar. leff, esk.* § ❶ Sarılmış, katlanmış olan; § ❷ *gram. esk.* Arapçada, bir kelime kökünde aslî harflerden ikisi illetli olan. [*Ing.* Folded, involved, mixed].

Lefkoşe, öz. i. *coğr. Yun. Leukosia* veya *Lefkosia*, Kıbrıs'ın başkenti. [*Osm.* Efkasye; *ing.* Nicosia; *Fr.* Nicosia].

legato /lega:to/, z. *It. müz.* Bir parçanın notalarının ara vermeden birbirine bağlanarak söyleneceğini veya çalınacağını anlatır. *(Legato, üflemeli çalgılarda, soluk almadan çalarak, yaylılarda ise, ses dizisini tek yay çekişte duyurarak elde edilir ve yay şeklinde bir çizgiyle gösterilir. Terim aynı zamanda ses içinde kullanılır).* [*Ing.* ve *Fr.* Legato].

legatus, i. *Lat. esk.* ❶ Roma. Eyaletlerin yönetimini denetlemekle görevli senato komiseri. *(Legatuslar, valiler nezdine, onları senato adına denetlemek ve gerekirse yerlerine başkalarını tâyin etmek üzere gönderilirdi. Başlangıçta «magistratus imparium»una sahip değillerdi. M. Ö. I. yüzyılda Pomeus'u örnek alarak, valiler legatusları keyiflerince seçmek hakkını elde ettiler /legati propraetore/).* [*Ing.* Legate; *Fr.* Légat]. § ❷ imparator adına imparatorluk eyaletlerini yöneten veya senato eyaletinde valiye yardımcı olan memur. [*ing.* Legate; *Fr.* Légat]. ◉ lejyon ~ u, *esk. Rom.* Imparatorluk devrinde *(I.-III yüzyıl)* bir lejyona kumanda eden subay. *(Senatörler arasından seçilmesi zorunluydu. Aynı zamanda lejyonun kışlasının bulunduğu eyaletin valisi de olabilirdi).* [*Ing.* Legion of legate; *Fr.* Légat de légion].

legorn, i. *ing. leghorn.* Genellikle beyaz tüylü tavuk ırkı. *(İtalyan Livorno tavuğunun ıslahıyle A. B. D. da elde edilmiştir. Livorno bölgesine İngilizcede Leghorn denildiğinden oranın adıyle anılır. Mükemmel bir yumurta tavuğu olan legorn'un pek çok çeşidi vardır; eti sarımtrak olur. Türkiye'de de yetiştirilir).* [*Ing.* Leghorn hen; *Fr.* Poule leghorn].

legumen, i. *bot.* Açılan kuru meyva; basit meyvaların, açılan kuru meyvalar grupuna girer. Bir karpelden yapılmış olup, karpelin hem dikişi, hem de orta damarı boyunca açılır. *(Örnek: Baklagiller).*

legümin, i. *Fr. légumine* < *légume, sebze kim.* Baklagillerin tanelerinden çıkarılan bitkisel albümin. Legümin, proteinli maddeler grupundandır. Özellikle bezelye ve tatlı bademin suda uzun süre bırakılmasıyle elde edilir. Süzüldükten sonra seyreltik sirke asidiyle çok beyaz iri taneler halinde çöktürülür.. Legümin çözeltilerini bütün asidler pıhtılaştırır; asidler fazla kullanıldığı zaman legümin yeniden çözünür. [*Osm.* Baklîn; *Ing.* Legumin; *Fr.* Caséine végétale].
☆ *Eşanl.* bitkisel kazein.

legüminoksilon, i. *Fr. léguminoxylon.* Özellikle üçüncü zamana ait fosil ağaçların cins adı. Bunların odun yapısı bugünkü baklagillerin odununu andırır. [*Ing.* Leguminoxylon].

leğen, i. *Osm.* < *Fars. legen.* § ❶ İçinde öteberi veya el yıkanılan, derinliği az, madenden yayvan kap. [*Ing.* Bowl, basin; *Fr.* Bassine]. § ❷ *anat.* Bütün üstün yapılı omurgalılarda gövdenin arka veya alt ucunda bulunan ve bir yandan omurganın bel kısmıyle, öte yandan bacakla eklemleşen kemikten çatı. [*Osm.* Havsala; *Lat.* ve *Ing.* Pelvis; *Fr.* Bassin]. ☆ *Eşanl.* pelvis. § ❸ *tekn.* Toplu iğne yapımında kullanılacak pirinç tel parçalarının çalkalanarak perdahlandığı büyük bakır kap. ◉ berber ~ i, Berberlerin tıraştan sonra çene ve yüzü yıkamak için müşterinin çenesi altına tuttukları genişçe kenarlı leğen. Bunun bir kenarında boyun kısmına getirtilmek için ay seklinde kesik bir tarafı vardır. [*ing.* Shaving plate; *Fr.* Plat à barbe]. ◉ **böbrek ~ i**, *anat.* ◘ **Böbrek**. ◉ **çamaşır ~ i**, ◘ **Çamaşır**. ◉ **çıkıntılı ~**, *tıp.* Özellikle tendonların bağlantıları seviyesinde çıkıntıların belirmesi ile vasıflı raşitik leğen. [*Ing.* Acanthopelvis, acanthopelvyx]. ◉ **el ~ i**, ◘ **El**[1] ◉ **kapalı ~**, *anat.* Çatı kemiği çıkıntısının enlemesine anormal gelişmesi sonucunda oluşan kadın leğeni. ◉ **küçük ~**, *anat.* Leğende üst darlığın altında kalan kısım. [*Ing.* Pelvis; *Fr.* Pelvis, excavation pelvienne, petit bassin].
☆ *Eşanl.* leğen çukuru.

~ ameliyatı, *tıp. (kadın-doğum)* Geçici olarak leğeni genişletmek amacıyle çatı kemiğinin yatay dalı ile oturga kemiği dalını kesme ameliyatı. *(Sezaryen ameliyatı, leğen ameliyatına pek ihtiyaç bırakmamıştır).* [*Ing.* Pelvitomy; *Fr.* Pelvitomie].

~ başından almak *(bir kızı), dey.* Elinden ev işi geliyor diye beğenerek almak.

~ darlığı, *anat.* ◘ Darlık.

~ ibrik, El yüz yıkamaya yarayan, kapaklı bir leğen ve ibrikten meydana gelen takım.

~ ikiz kası, *anat.* ◘ Kas.

~ ilik çıkarması, *cerr.* ◘ **ilik**[2].

~ karınzarı iltihabı, *patol.* Karın zarının leğen kısmında görülen iltihap *(Genellikle cinsiyet organlarındaki enfeksiyondan ileri gelir).* [*ing.* Pelviperitonitis; *Fr.* Pelvipéritonite].

~ oturağı, *cerr.* Karın kısmında yapılacak bazı ameliyatlar sırasında leğenin veya bacakların altına konan cihaz. [*Ing.* ve *Fr.* Pelvisupport].

~ ölçer, *tıp. (kadın-doğum)* Leğen ölçümü için kullanılan alet. [*Ing.* Pelvimeter; *Fr.* Pelvimètre].

~ ölçümü, *tıp. (kadın-doğum)* Kadınlarda leğenin çapını ölçme. *(Leğen eskiden dıştan bir âletle ve içten dölyolu yoklanarak ölçülürdü. Şimdi bu ölçüm, leğen orta darlığını ölçme imkânı veren radyografi ile tamamlanmaktadır).* [*Ing.* Pelvimetry; *Fr.* Pelvimétrie].

~ trokanter kasları, *anat.* Leğenden büyük trokanterde uzanan kaslar *(piramit kas, iki tıkayıcı kas, ikiz kaslar ve uyluk dörtgen kası).* [*Ing.* Pelvitrochanterian muscles; *Fr.* Muscles pelvi-trochantériens].

leğencik,-ği, i. *anat.* ve *zool.* ◘ Havuzcuk.

leğençe, i. Küçük leğen.

leh, e. *Osm.* < *Ar.* § ❶ Bu kelime -e ve -de hallerinde ve en çoğu isim takımı belirtileni şeklinde kullanılarak «birinden yana olma» anlamı verir. [*Ing.* For him or it, in favor of him or it; *Fr.* Au profit de, en faveur de]; § ❷ i. Bir şeyden veya bir kimseden yana olma, birinin tarafını tutma, birinin iyiliğinden veya çıkarından yana olan davranış; § ❸ Menfaat, fayda. ☆ *Karş.* aleyh; ◉ **~ inda bulunmak**, *dey.* Bir kimse veya şeyin tarafını tutmak, onu desteklemek; ◉ **~ inde olmak**, *dey.* Bir şeyin tarafını tutmuş olmak veya birinin yararına olmak; ◉ **~ inde söylemek**, *dey.* Bir kimse veya şeyin iyiliğini veya faydasını savunmak; ◉ **~ ina olmak**, Bir kimsenin iyiliğine yardım eder olmak; ◉ **~ te olmak**, *dey. (bir şeyden)* yana olmak.

Leh, öz. i. § ❶ *etn.* Lehistan halkından veya bu halkın soyundan olan kimse. [*Ing.* Pole; *Fr.* Polonais,-aise]. § ❷ s. *(isim tamlamalarında)* Leh veya Lehlilerle ilgili; *Leh sanatı.* [*Ing.* Polish, Pole *Fr.* Polonais,-aise].

lehâ, e. *Osm.* < *Ar. esk.* Leh ve lehü'nün dişili.

lehçe, i. *Osm.* < *Ar. lehce.* § ❶ *dilb.* ve sosy. Bir dilin birbirinden güç anlaşılacak kadar ayrılan dallarından her biri. Ağız ve «şive» lehçelerin içindeki altbölümler olup, birbirini kolay anlarlar. [*Ing.* Idiom, dialect; *Fr.* Idiome, dialecte]. ☆ *Eşanl.* bölge dili; § ❷ *esk.* Lûgat; § ❸ Yüz, çehre.

[*ing.* Face]; ◉ **cezayir ~ si,** *dilb.* ◘ **Cezayir;** ◉ **dor ~ si,** *dilb.* ◘ **Dor;** ◉ **Floransa ~ si,** *dilb.* ◘ **Floransa.** ◉ **Ionia ~ si,** *dilb.* ◘ **Ionia.**

Lehçe /lehçe/, i. *dilb.* Polonya'da konuşulan dil. Lehçe islav ağızlarının batı öbeğine girer. 33 milyon kişi tarafından konuşulur; Lehçe konuşanların yüzde 85'i Polonya Halk Cumhuriyetinde oturur. Yabancı ülkelerden A.B.D., Brezilya ve Fransa'da çok sayıda Polonyalı topluluklara rastlanır. Yazı dilinin oluşmasından itibaren lehçenin tarihi üç döneme ayrılır: Eski lehçe (XII. yüzyıldan XV. yüzyıl sonuna veya XVI. yüzyıl başına kadar); Orta Lehçe (XVI. yüzyıldan XVIII. yüzyıl ortasına kadar); Modern lehçe *(XVIII. yüzyıl ortasından günümüze kadar).* [*ing.* Polish language, polonese; *Fr.* Le polonais]. ☆ *Eşanl.* **polca.**

lehçe.bilim, b. i. *Ar. lehçe + Türk.bilim; dil.bil.* Bir dalın lehçelerini inceleyen bilim dalı. [*ing.* Dialectology; *Fr.* Dialectologie]. ☆ *Eşanl.* **diyalektoloji.**

leheb, i. *Osm.* < *Ar. leheb. esk.* **Alev.** [*ing.* Flame].

leheban, i. *esk.* Ateşin alevlenmesi.

lehim, i. *Osm.* < *Ar. lahm* > *lıhâm. tekn.* § ❶ Birleştirilecek maden parçaları arasına kolayca ergiyen bir maden veya bir alaşım katarak elde edilen çok dayanıklı kaynak. [*ing.* Solder; *Fr.* Soudure]; § ❷ Bu çeşit kaynağın yapılmasında kullanılan katkı maden veya alaşım: *Lehim, genellikle iki kısım bakırla bir kısım çinkodan meydana gelmiş bir alaşımdır.* [*ing.* Solder joint; *Fr.* étain à souder].

~ lambası, *tekn.* Muslukçuların kullandıkları alkol, petrol veya benzin lambası. [*ing.* Soldering lamp, brazing lamp, blow lamp, blow-torch; *Fr.* Appareil à souder, chalumeau, lampe à souder].

lehimci, i. Lehim yapan kimse. [*ing.* Solderer; *Fr.* Soudeur]. ◘ *ŞEKİL: 48 — SIHHİ TESİSAT.*

~ ocağı, *tekn.* Lehimlenecek veya onarılacak bakır ve demir boruları ısıtmak için lehimcilerin kullandığı ocak. [*ing.* Soldering furnace].

lehimcilik,-ği, i. Lehimcinin yaptığı iş.

lehimleme, i. İki madeni lehimle birleştirme. [*ing.* Soldering; *Fr.* Soudage, soudure].

lehimlemek, f. (-i), Lehimle yapıştırmak, lehimle tutturmak. [*ing.* To solder, to join with solder; *Fr.* Souder].

lehimlenmek, nsz. f. Lehimle yapıştırılmak. [*ing.* To be soldered; *Fr.* Se souder, être soudé].

lehimli, s. Lehimle tutturulmuş. [*ing.* Soldered; *Fr.* Soudé,-ée].

~ ek, *dğş.* Lehim kullanarak yapılan ek. [*Osm.* Lehimli ek; *Ing.* Solder joint].

Lehistan, öz. i. Polonya'nın Türkçedeki eski adı. [*ing.* Poland; *Fr.* Pologne].

Lehler, ç. öz. i. *etn.* Ortaçağda doğu komşularının Polonyalılara verdikleri ad. *(Efsanevî kahramanları Leh'in adı buradan gelir. Bugün bile Polanyalılara, Litvanyalılar Lenka, Macarlar Lengyel, Türkler ve Iranlılar da Leh derler).* [*Ing.* Poles; *Fr.* Lekhs, Lakhs, Liakhs].

Lehli, i. Lehistan halkından olan kimse, Polonyalı. [*ing.* Polish, Pole; *Fr.* Polonais, -aise].

lehm, i. *Alm.* Süzülme suyun etkisiyle lösün kirecini kaybetmesinden meydana gelen balçık. *(Lehm, lös üzerinde 50-100 sm. kalınlığa varabilir; içinde lösten daha çok kil vardır ve iyi bir tuğla toprağıdır).* [*Ing.* ve *Fr.* Lehm].

lehtar, s. *Osm.* < *Ar. leh,* yana + *Fars. dar,* tutan > lehdâr. *esk.* § ◉ Lehte olan. [*ing.* Supporter; *Fr.* Souteneur]; § ◉ i. Bankacılıkta kendine bir senet, alacak veya para devredilen kimse. [*Ing.* Payee; *Fr.* Bénéficiaire]; § ❸ *huk.* Lehine poliçe çekilen kimse.

lehü, z. *esk.* Onun için, onun yararına, ondan yana.

lehüm, ç. i. Birinden yana olanlar. Birinin ataraftını tutanlar. [*ing.* For them, to them]

lehüma, i. Birinden yana olan, birinin tarafını tutan iki kişi.

lehv, i. *Osm.* < *Ar. esk.* Yararsız ve gereksiz iş, eğlence. [*Ing.* Amusement, play].

lehviyât, ç. i. *esk.* Oyunlar, gereksiz işler. [*ing.* Amusements, entertainments].

Leibnz'ci, s. ve i. *(G. W. Leibniz'in adından) fels.* Leibniz'in felsefesiyle ilgili veya bu felsefeden yana olan. [*ing.* Leibnizien, -enne].

leibnz'cilik, i. *fels.* Leibniz'in ve çömezlerinin felsefesi. [*Fr.* Leibnizianisme].

leila, i. *zool.* Mutelidae familyasından Güney Amerika'da tatlı sularda yaşayan iki çenekli yumuşakça, iki sifonu da çok belirgin, kavkısı oval ve şişkin, arkası geniş, üzeri pütürsüz, tepesi çıkıntılıdır. [*Lat., Ing.* ve *Fr. Leila*].

leîm /leîm/, s. *Osm.* < *Ar. levm. esk.* § ❶ Alçak, bayağı. [*ing.* Abject, despicable, mean, base, miserly; *Fr.* Bas (dans ses pensées)]; § ❷ Cimri, hasis.

leîmân /leîmân/, ç. i. *esk.* Alçak, cimri kimseler. [*ing.* Mean, miserly, despicable men]

leîmâne /leîmâne/, z. *esk.* Alçakça bayağıca.

leipoa, lipoa, i. *zool.* Tavukgillerden kahverengi büyük kuş; tüyleri gri ve beyaz beneklidir. Avustralya'da yaşar. *(Iri ayaklıgiller familyasındaki bütün kuşlar gibi bunlar da yumurtalarını bitkisel maddelerle yaptıkları yüksekçe bir yuvaya bırakır ve tek başlarına kuluçka olurlar).* L. ocellata adlı türü bilinir. [*Lat.* ve *Ing.* Leipoa; *Fr.* Lipoa].

leistus, i. *Lat. zool.* Kınkanatlılar *(Coleoptera)* takımının, *Carabidae* familyasından, madenî yansımalı, çok çevik, zehirli böcek. Nemli yerlerde, taşlar ve yosunlar altında genellikle sürüler halinde yaşar. *L. spinibarbis adlı türünün rengi koyu mavi, bacakları kızıl renkte olur.* [*Lat., Ing.* ve *Fr. Leistus*].

leitmotiv /layt-motif/, i. *Alm.* < *Lat.* § ❶ *müz.* Bir müzik eserinde bir duyguyu, bir düşünceyi veya bir kişiliği göstermek üzere sık sık geçen motif: *Wagner'in eserlerinde leitmotivlere çokça rastlanır).* [*ing.* ve *Fr.* Leitmotiv]; § ❷ *(Geniş anlamda)* Bir edebî eserde, bir nutuk sırasında, bir siyasî program içinde fazlaca tekrar edilen formül. [*ing.* ve *Fr.* Leitmotiv].

lejitimist,-ti, i. *Fr. légitimiste.* Tahttan indirilen bir hükümdarın yeniden tahta çıkarılmasına taraftar olan. [*ing.* Legitimist]. **~ parti,** *tar. Chambord* tarafından temsil edilen Bourbon'ların en büyük kolunun miras haklarını savunmak için 1830 devriminden sonra Fransa'da kurulan parti. *(Louis Philippe'e cephe alarak ikinci imparatorluk ve III. Cumhuriyet döneminde muhalefette kaldılar).* [*ing.* Legitimist party; *Fr.* Parti légitimiste].

lejyon, i. *Fr. légion* < *Lat. regio.* § ❶ Eski Romalılarda Sezar ve imparatorluk zamanında 6000 kişilik askerî kıtalara verilen ad. [*ing.* Legion]; § ❷ *ask.* XVI.-XIX. yüzyılları arası Fransız piyade birliklerine verilen ad: *«Korsika lejyonu» (1765); Birinci Imparatorlukta Polonya lejyonu v.b.* [*ing.* Legion]; ◉ **Arap ~ u,** *ask.* Ingiliz yüzbaşısı Peake'in 1921'de Maverai Ürdün'de yerli halktan toplanan askerlerle kurduğu askerî birlik; arap lejyonu 1946'da Bağımsız Ürdün devletinin nizamî ordusunu meydana getirmiştir. *(1939-1956 arası Ingiliz generali Glubb Paşanın kumandasına verilen ve masrafları Büyük Britanya bütçesinden karşılanan Arap lejyonu, 1941 de Irak'ta ve Suriye'de, sonra da 1948'de Israillilere karşı savaştı. Glupp Paşanın ve Ingiliz subaylarının görevden uzaklaştırılmasından beri bu lejyon, Ürdün subaylarının kumandasındadır).* [*Ing.* Arabic legion; *Fr.* Légion arabe]; ◉ **Ermeni ~ u,** *ask.* 1917-1918 Filistin harekâtına katılan Fransız kuvvetlerine bağlı yardımcı birlik. *(Önce «Doğu lejyonu» adıyle anılan bu birlik Ermeni mültecilerle önce Port Said'de, sonra Kıbrıs'ta kuruldu. Subayları Fransız Yabancı Lejyonundan verilen Ermeni lejyonu, 1918'de Filistin harekâtına katıldı, sonra 1920 de dağılmadan önce Kilikya'da general Gouraud'ya bağlandı).* [*Ing.* Armenian Legion; *Fr.* Légion arménienne]; ◉ **kondor ~ u,** *ask.* Çoğunluğu havacılardan meydana gelen Alman gönüllüleri birliği; general Sperrle'nin kumanda ettiği Kondor lejyonu, 1936-1939 arası Ispanya iç savaşında, Franco orduları safında çarpıştı. [*ing.* Condor legion; *Fr.* Légion condor]; ◉ **yabancı ~ u,** *ask.* Fransız ordusunda, çoğunluğu Fransa hizmetindeki yabancı gönüllülerden meydana gelen birlik. [*ing.* Foreign legion; *Fr.* Légion étrangère]; ◉ **Yunan ~ u,** *ask.* Bonapart'ın 1799'da Mısır'dan hareketinden önce kurduğu yardımcı birlik; Yunan generali Papasoğlu'nun kumandasına verilen bu birlik 1801'de dağıtıldı. [*Ing.* Greek Legion; *Fr.* Légion grecque].

lejyoner, i. *Fr. légionnaire.* § ❶ Eski Romalılarda lejyon askeri. [*Ing.* Legionary soldier]; § ❷ Fransa'da *Légion d'honneur* almış kimse; § ❸ Fransa'da yabancı lejyonuna bağlı asker.

leke, i. *Osm.* < *Fars.* § ❶ Bir sıvının damlamasından veya dökülmesinden sonra, bir yüzey üzerinde kalan, sınırları belli renk değişikliği: *Yağ lekesi Mürekkep lekesi.* [*Ing.* Stain, spot; *Fr.* Tache]; § ❷ Bir yüzeyde türlü nedenler dolayısıyle bulunan bu gibi renk değişikliklerine verilen ad: *Gözünde leke var. Tırnaklarında kimi vakit beyaz lekeler olur.* [*ing.* Mark; *Fr.* Tache]; § ❸ *mec.* Yüz kızartacak hal, Namussuzluk: *O adamın hiç bir lekesi yoktur.* [*ing.* Blot; *Fr.* Tache]; § ❹ Değerli bir taşta soluk benek: *Bu pırlantanın lekesi olmasa çok para eder.* [*ing.* Flaw, *blemish; Fr.* Tache]; § ❺ Resim yüzeyinde boya ile yapılmış iz. [*Ing.* Blob; *Fr.* Tache]; § ❻ *anat.* ◘ **Benek;** § ❼ *astr.* Güneş, Ay veya bir gezegenin kursu üzerinde karanlık olarak görünen kısım. [*ing.* Spot; *Fr.* Tache]; § ❽ *fitopatol.* Bir çok bitki hastalığının belirtisi. *(Yaprak saplarının veya meyvelerin üzerindeki çeşitli mantarlar veya asalak bakteriler, renk değişmesi, ardından da dokuların ölmesine /mildiyu, külleme/ yolaçabilirler).* [*Ing.* Bruise; *Fr.* Tache]; § ❾ *elektrokim.* Madenin gözeneklerine, soğurulmuş bileşikler veya galvanoplasti birikintilerinin sızmasından doğan koyu nokta. [*ing.* Impurity, contamination; *Fr.* Souillure]; § ❿ *kuymc.* (a) Değerli bir taşın değerini önemli ölçüde düşüren kusur; (b) Elmasta bir çatlağın veya yabancı bir maddenin meydana getirdiği iz; § ⓫ *patol.* Derinin, üzerinde bir kabarıklık veya çukurluk olmadan renk değiştirmesi. *(Kanama lekelerinin renkleri değişebilir. Kırmızı lekeler, eritemler veya rozeollardır; beyaz esmer lekeler, benler, kloazmalar veya doğuştan olan lekelerdir).* [*ing.* Freckle, spot; *Fr.* Tache]; § ⓬ *telvz.* Kamera lambasındaki mozayiğin çeşitli kısımları ile kolektörü arasındaki alan düzgün olmadığı zaman televizyon görüntüsünde ortaya çıkan karanlık bölge. [*Ing.* Spot; *Fr.*Tache]; ◉ **güneş ~ si,** *astr.* ◘ **Güneş** ◉ **işitme ~ leri,** *anat.* Işitme sinirinin son bulduğu kırbacık ve keseciğin iç çeperindeki noktalar. [*ing.* Auditive spots; *Fr.* Taches auditives]; ◉ **iyon ~ si,** *elektr.* Özellikle magnetik sapmalı katod lambalarında görülen karanlık leke. *(Lambanın negatif iyonlarının bombardımanı sebebiyle gazışıl ekran yüzeyindeki etken maddenin bozulmasından ileri gelir).* [*Ing.* Ion spot; *Fr.* Tache ionique]; ◉ **Mariotte ~ si,** *anat.* Kör leke veya körnokta. [*Lat. Punctum caecum; Ing.* Blind spot; *Fr.* Tache de Mariotte, tache aveugle]; ◉ **mavi ~,** *patol. Phtirius inguinalis*'in yaptığı mavimsi leke. [*ing.* Blue spot; *Fr.* Tache bleue]; ◉ **mercimek biçimi ~ ler,** *patol.* Tifo başlangıcında görülen kabarcıklı döküntüler.

[*ing.* Lenticular; *Fr.* Taches lenticulaires]; ◉ **moğol mavi ~ si,** (doğuştan boya lekesi) *antr.* ◘ **Moğol**; ◉ **sarı ~,** *anat.* Ağtabakanın, en iyi görme sağlayan noktası. [*ing.* Tache jaune, tache de sœmmering]. ☆ *Eşanl.* **sarı benek, sœmmering lekesi**; ◉ **şarap ~ si,** *patol.* ◘ **Anjiom**; **~ bölgesi,** *astr.* Güneş yüzeyinde lekelerin görüldüğü alanları içine alan yöre. [*ing.* Spot zone; *Fr.* Zone royale].

~ çıkarmak, *ev.işleri.* Kumaş üzerindeki lekeleri temizlemek. [*ing.* To clean; *Fr.* Dégraisser].

~ etkinliği, *astr.* Lekelerin doğması, çoğalması, büyümesi, azalması, devinmesi gibi olayların genel adı. [*ing.* Spot activity; *Fr.* Activité des taches solaires].

~ etmek, *(bir şeyi), dey.* Bir şey damlatıp üzerinde lekeler meydana getirmek. [*ing.* To stain; *Fr.* Tacher].

~ getirmek, *dey.* Yüz kızartacak, şeref kıracak durumla karşılaşmak. [*ing.* To dishonor, to stain *(the character of)*].

~ olmak, *dey.* Üstünde leke peyda olmak, lekelenmek. [*ing.* To become stained or soiled].

~ sabunu, *ev işleri.* Kumaş lekelerini çıkarmakta kullanılan sabun. [*ing.* Soap for spots].

~ sürmek, *dey.* Lekelemek; birine alçaltıcı bir suç yüklemek; bir kimsenin itibarını zedeleyecek şekilde iftirada bulunmak. [*ing.* To besmirch *(someone's name)*; *Fr.* Tacher, entacher, souiller].

~ toprağı, *ev işleri.* Çamaşır yıkamakta kullanılan kil. [*ing.* Fuller's earth].

~ tutmak, *dey.* Üzerine bir şey bulaştığı veya damlatıldığı zaman, lekelenmek, bu lekeyi belli etmek. [*ing.* To stain easily].

~ yapmak, *dey.* Bir şey üzerinde leke bırakmak. [*ing.* To stain, to soil; *Fr.* Tacher].

lekeci, i. § ❶ Giyeceklerdeki lekeyi temizleyen ve geçimini bu yoldan sağlayan kimse. [*ing.* Cleaner; *Fr.* Dégraisseur]; § ❷ *san.* Renkleri lekeler halinde dağıtan ressam. [*ing.* Tachist; *Fr.* Tachiste]. ☆ *Eşanl.* **taşist.**

~ kili, *jeol.* Kumaşlardaki lekeleri çıkarmak için kullanılan bir çeşit kil. [*Fr.* Argile smectique].

lekecilik,-ği, i. § ❶ Lekecinin yaptığı iş; § ❷ *san.* Sanatçının rahatça ve çok düşünmeden attığı boyaların tuval yüzeyinde meydana getirdiği lekelerin etkisine dayanan resim anlayışı. [*ing.* Tachism; *Fr.* Tachisme]. ☆ *Eşanl.* **taşizm.**

leked, i. *Osm.* < *Fars. esk.* Tekme, çifte. [*ing.* Kick, blow, cuff].

lekelemek (-i), f. § ❶ Leke etmek: Kumaşı lekelemek. [*ing.* To stain, soil; *Fr.* Faire une tache, salir, tacher]; § ❷ *mec.* Birine, namusa dokunur bir suç yüklemek; bir kimsenin toplumdaki itibarını düşürmek, kendisine menfi değerler vermek: *Bu adamı düşmanları lekelemek istiyorlar.* [*ing.* To cast aspersions on; *Fr.* Souiller, déshonorer].

lekelenme, i. § ❶ Lekelenmek eylemi; § ❷ *mec.* Adı kötüye çıkma: *Öyle namuslu bir kızın benim yüzümden şüphe altında kalmasını, haksız yere lekelenmesini gönlüm istemez;* § ❸ *boya.* Bir boya tabakası üzerinde, boyanın niteliklerine göre değişen renkli lekeler belirmesi. *(Bu olay, boya çıplak yüzeye sürüldüğü zaman da üst üste iki soya tabakasının bileşenleri arasındaki kimyasal veya fizikokimyasal etkileşmelerden ileri gelir).*

lekelenmek, nsz. f. § ❶ Leke olmak; pislenmek, lekeli bir hal almak: *Elbise lekelendi.* [*ing.* To be stained, soiled; *Fr.* Se tacher]; § ❷ *mec.* Bir kimsenin toplumdaki itibarı düşmek; namusuna leke sürülmek. [*ing.* To be cast aspersions on; *Fr.* être souillé].

lekeletmek, f. Lekelemek işini yaptırmak.

lekeli, s. § ● Herhangi bir sebeple üzerinde benekler meydana gelmiş, lekelenmiş olan: *Lekeli elbise.* [*ing.* Spotted, stained; *Fr.* Taché,-ée]; § ❷ *mec.* Herhangi bir sebepten namus ve şerefi zedelenmiş, kötü ün kazanmış, adı kötüye çıkmış *(kimse): Lekeli bir adamla konuşmak istemez.* [*ing.* Dishonoured, of ill repute; *Fr.* Souillé,-ée, déshonoré,-ée]; § ❷ *kuymc.* Lekeleri olan bir elmas veya değerli bir taş için kullanılır.

leke.humma, b. i. *patol.* ◘ **Tifüs.**

leken, i. *h.d.* Karda yürürken ayağın batmamasını sağlayan, örgüden yapılmış ayaklık, kar ayakkabısı. [*ing.* Kind of snowshoe]

lekende, i. § ❶ Kaba dikiş; § ❷ Saat zincirinin sarıldığı silindir.

lekesiz, s. § ❶ Lekesi veya kirlenmiş bir yeri olmayan, pırıl pırıl. [*ing.* Spotless, immaculate]; § ❷ *mec.* Ahlâken, kusursuz, tertemiz.

Lekhit.öbeği, öz. i. *dilb.* Kuzeybatı islav dilleri bütünü. (Polca, Kaşub, Sorab veya Vend, Polab, Sloven dili; son iki dil bugün artık konuşulmamaktadır). [*Fr.* Groupe lekhite].

leksem, i. *Fr. lexème* < *Yun. leksis,* kelime. *dilb.* Kök kelime veya bileşik kelimeye tekabül eden anlam birimi.

leksikografi, i. *Fr. lexicographie.* ◘ **Sözlükçülük.**

leksikoloji, i. *Fr. lexicologie, dilb.* ◘ **Kelimebilim.**

leksikolojik, s. *Fr. lexicologique, dilb.* ◘ **Kelimebilimsel.**

leksikon, i. *Fr. lexicon.oyun.* Üzerlerinde alfabenin harfleri bulunan kâğıtlarla oynanan bir kâğıt oyunu *(Oyuncuların kâğıtlarını belirli bir kelime meydana getirecek biçimde elden çıkarmaları esasına dayanır.* [*ing.* Lexicon].

leksis, i. *Yun.* Doğruluk veya yanlışlığı söz konusu olmaksızın ele alınan ve geçici olarak ne olumlanan ne de yalanlanan mantıkî ifade. [*ing.* ve *Fr.* Lexis].

lektör,-rü, i. *Fr. lecteur.* Üniversite yardımcı öğretmen. [*ing.* Instructor].
☆ *Eşanl.* **okutman.**

lem, i. *Osm.* < *Ar. lem. esk.* Parlama parıldama. [*ing.* Gleaming, shining, flashing, gleam, glash]

lem'a, i. ç. **lemalât.** *Osm.* < *Ar. esk.* Parıltı, parlaklık. [*ing.* Gleam, flash].

lema, i. *zool.* Kınkanatlılar *(Coleoptera)* takımının, *Chrysomelidae* familyasından, küçük mavi böcek. Yalnız elitraları mavi, gövdesi yeşilimsi ve kırmızı olanlar da vardır. *Lema cyanella* adlı türü domuz ayrığının *(Dactylis glomerata)* yapraklarında yaşar. *L. melanopus* ise tahıllara zarar verir. [*Lat.* ve *ing. Lema; Fr.* Léma].

lemanit,-ti, i. *Fr. lémanite (Yer adı Leman'dan) min.* Plajiyoklaz feldispatlarının bozunmasıyle meydana gelen madde. (Bir sausurit çeşididir). [*ing.* Lemanite].

lemeân /lemeân/, i. *Osm.* < *Ar. esk.* § ❶ Parlama, parıldama, yalabıma. [*ing.* Gleaming, shining]; § ❷ Kadın adı.

lemh, i. *Osm.* < *Ar. lemh. esk.* § ❶ Bakma, göz gezdirme. [*ing.* Glancing, glance]; § ❷ Parıltı. [*ing.* Glittering, sparkling].

lemha, i. *Ar. lemh. esk.* Bir kere bakma, bir defa göz atma; Parlama, parıltı. [*ing.* Glance, flash, sparkle].

lemis,-msi, i. *Osm.* < *Ar. lems. esk.* El ile dokunup duyma, el ile tutma; dokunma ile duyulan.

lemming, i. *zool.* Kemiriciler *(Rodentia)* takımının, Sıçangiller *(Muridae)* familyasından kısa ve tıknaz gövdeli bir memeli türü. Uzunluğu 15, kuyruğu 2 sm.'dir. Postu yumuşak sık kıllı, rengi açık esmer, alt tarafı sarı veya beyazımsıdır. Soğuklar başlayınca, sürüler halinde yıkıcı göçler yapar. Iskandinav Alpleri'nden büyük sürüler halinde ayrılır, bir doğru boyunca Kuzey denizine ve Botni körfezine yönelirler. Yürüyüş halindeki bu sürüyü birçok yırtıcı hayvan ve yırtıcı kuş izler, binlercesini yok eder. Avrupa'nın kuzeyinden Asya'nın kutup bölgelerine kadar yaygın olan lemmingler, huş ve ardıç ormanı bölgelerinde yaşarlar. Toprağın içine in kazar fakat kışlık yiyecek biriktirmezler. [*Lat. Lemmus lemmus; Ing.* ve *Fr.* Lemming].

lemnisk, i. *Fr. lemnisque,* Altı ve üstü noktalı yatay çizgi (÷); kutsal kitaplardan, kelimesi kelimesine sadık kalmadan aktarılan bölümü belirtir. [*Ing.* Lemniscus].

lemniskat,-tı, i. *Fr. lemniscate* < *Yun. lemniskos,* şerit. *mat.* Birbirinden 2 c uzaklığındaki *F* ve *F'* gibi sabit iki noktadan uzaklıkları çarpımı c^2'ye eşit olan *M* noktalarının geometrik yeri. *(Bu eğriyi ilk inceleyen matematikçi Bernouilli'dir ve daha çok Bernouilli lemniskatı diye anılır).* [*Ing.* Lemniscate].

LEMNiSKAT

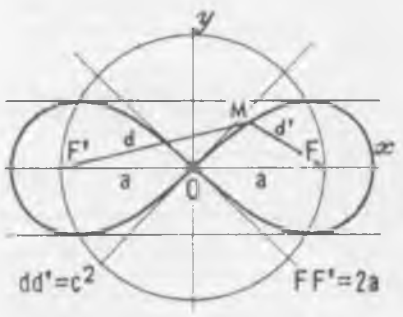

lemografi, i. *tıp.* Veba veya diğer bulaşıcı hastalıklar hakkında yazılan eser. [*Ing.* Lemography].

lemoloji, i. *tıp.* Bulaşıcı hastalıklar bilgisi. *(Özellikle veba).* [*ing.* Lemology].

lemosit,-ti, i. *tıp.* Sinirkını hücresini yapan hücre. [*ing.* Lemmocyte].

lemp, i. *Fr. limbe. tekn.* Üzerinde bir ölçü âletinin açısal taksimatı bulunan, camdan veya madenden yapılmış daire biçiminde parça: *Günümüzde teodolitlere cam lemp ler takma eğilimi vardır.* ☆ *Eşanl.* **yatay tabla.** [*Ing.* Limb].

lempira, i. Salvador devletinin para birimi; 100 Centavos'a bölünmüştür. [*Ing.* ve *Fr.* Lempira].

lems, i. ◘ **Lemis.**

lemsi /lemsi/, s. *esk.* Dokunma ile, dokunma duyusu ile ilgili. [*ing.* Tactile].

lemsiye, s. *esk.* Lemsi'nin dişili.

lemsiyet,-ti, .i *esk.* Dokunmakla algılanan şeyin özelliği.

lem.yezel, b. s. *Ar. esk.* «Ebedi, son bulmaz, kalıcı, baki anlamında Tanrı'nın sıfatı. [*Ing.* Eternal *(God)*].

lem.yezelî, b. i. *esk.* Kalıcı olma hali kalıcılık, bakilik.

lendakerit,-ti, i. *Fr. lindackérite. min.* Hidratlı doğal bakır, nikel ve demir arsenyosülfat. [*ing.* Lindackerite].

lendplayer, i. *Ing. landplayer. trm.* Düzlemesi toprak işlemeleriyle bozulmuş veya fazla kazı ve dolguyu gerektirmeyecek tarlaların düzlemesinde kullanılan bir tesviye âleti.

lenduha /lendühâ/, s. ve i. İri, kaba, kullanışsız *(şey): Lenduha gibi bir masa.* [*Ing.* Huge and clumsy].

lenf, i. *Fr. lymphe* < *Lat. lympha,* su, *anat.* ve *zool.* Lenf damarları içinde dolaşan ve kan plazması ile lenfositlerden oluşan bir sıvı. [*Osm.* Lenfâ, lümf; *Ing.* Lymph]. ☆ *Eşanl.* **akkan.** ◉ **koltukaltı ~ düğümleri,** *anat.* ◘ **Koltukaltı.**

~ damarları, *anat.* ve *zool.* İçinde lenf dolaşan damarlar; bu damarların en belirgin özelliği güvercinyuvası biçimindeki kapakçıklardır. [*Ing.* Lymph ducts; *Fr.* Vaisseaux lymphatiques].

~ dokusu, *anat.* Lenfatik organları ve lenf düğümlerini meydana getiren doku. [*Ing.* Lymphatic tissue; *Fr.* Tissu lymphatique].

~ düğümcüğü, *zool.* Küçük bir alandaki lenfatik doku. İçinde bolca lenfosit bulunduğu zaman meydana gelir ve devamlı bir yapı değildir. Gerektiği zaman, hastalık

hallerinde v.b. oluşur, ve ihtiyaç bitince kaybolur. [*ing.* Lympatic nodule; *Fr.* Nodule lymphatique].

~ düğümleri, iltihabı, *patol.* ◘ Düğüm.

~ düğümü, *zool.* Lenf damarları boyunca bulunan ve lenfosit meydana getiren küçük lenfatik doku kümeleri. Etrafları bir kapsülle çevrilidir. [*Osm.* Ukadı lenfaiye; *ing.* Lymph node; *Fr.* Nœud lymphatique].

~ kılcal damarı, *zool.* ◘ Kılcal damar.

~ organı, *zool.* Bademcikler ve dalak gibi lemfosit meydana getiren ve lenfatik dokudan oluşan organlar. [*Osm.* Cihaz-ı lenfai; *ing.* Lymphatic organ; *Fr.* Organe lymphatique].

☆ *Eşanl.* lenfatik organ.

~ sinüsü, *zool.* Lenfatik doku içinde bulunan ve düzgün şekilli olmayan boşluklar. [*ing.* Lymphatic sinus; *Fr.* Sinus lymphatique].

~ sistemi, *zool.* Lenf damarlarının ve lenf organlarının ve lenf düğümlerinin meydana getirdiği bir sistem. [*ing.* Lymphatic system; *Fr.* Système lymphatique].

☆ *Eşanl.* lenfatik sistem.

lenfa /lenːfa/, i. *Lat. lympha, biy.* ◘ Lenf.

lenfadenektomi, i. *Fr. lymphadénectomie. cerr.* Lenfatik bir bölgeyi çıkarıp temizleme ameliyatı. [*ing.* Lymphadenectomy].

lenfadeni, i. *Fr. lymphadénie.* § ❶ *patol.* Lenfoyid dokunun çoğalmasından ileri gelen hastalık. [*Ing.* Lymphadenia]. § ❷ *vet.* Eskiden memelilerin lenfoyid lökozuna verilen ad; hastalık lenf düğümlerinin aşırı büyümesiyle kendini gösterir. [*ing.* Lymphadenia].

lenfadenit,-ti, i. *Fr. lymphadénite. patol.* Bir bölgede lenf düğüm ve damarlarının had derecede iltihaplanması. [*ing.* Lymphadenitis].

lenfadenom, i. *Fr. lymphadénome. patol. esk.* (a) Lenf hiperplazisi ile bez hiperplazisini birleştiren hastalık: *Kulakaltı bezi lenfadenomu;* (b) Bugün lenfoyid oluşumlardaki *(lenf düğümleri v.b.)* lenf foliküllerinin hiperlazisi anamına gelir. [*ing.* Lymphadenoma].

lenfadenopati, i. *Fr. lymphadenopathie. patol.* Lenf bezleri hastalığı. [*ing.* Lymphadenopathy].

lenfadenosist,-ti, i. *Fr. lymphadenocyste. patol.* Lenf düğümü bozukluğu. [*ing.* Lymphadenocyst].

lenfadenoz, i. *Fr. lymphadenose. patol.* Lenf dokusu çoğalması ile ileri gelen lenf kansızlığı. [*ing.* Lymphadenosis].

lenfai /lenfāi/, s. ◘ Lenfavi.

lenfaiye, s. *esk.* Lenfai'nin dişili.

lenfanjit,-ti, i. *Fr. lymphangite.* § ❶ *patol.* Lenf damarlarının iltihaplanması. *Lenfanjit,* şiddetli bir lokal iltihabın *(dolma, kirli yara v.b.)* lenf damarlarına yayılmasıdır. İltihabın yayılması mikropların ve zehirlerin yayılmasına yolaçar; lokal iltihap belirtileri ile beraber ateş, titreme gibi belirtiler görülür. Antibiyotik ilâçların bulunmasından önce sık rastlanan lenfanjit şimdi seyrekleşmiştir. § ❷ *vet.* Atgillerde travmarlardan ileri gelen had müzmin lenfanjitlerin *(fil hastalığı)* yanı sıra, salgın, çıbanlı, sakağılı bulaşıcı özel lenfanjitler de görülür. İki çeşit lenfanjit vardır: *sap lenfanjiti (kalın lenf damarlarını saran anadamar lenfanjiti)* ve ince lenf damarlarını saran *ağsı lenfanjit.* ◉ kanserli ~, Kanser urundan dağılan kanserli hücrelerin lenf damar ve düğümlerinde yerleşmesidir. [*Lat. Lymphangitis carcinomatosa; Ing.* Carcinomatous lymphangitis; *Fr.* Lymphangite cancéreuse]. ◉ salgın ~ *(Afrika sakağısı, dere sakağısı)* toynaklarında, *Crytococcus farcinosus* denen özel bir asalaktan ileri gelen özgül bir hastalıktır; buna tutulan toynaklılarda lenf yolları sert, ağrılı lenf düğümleri şişkindir; kenarları taşkın çıban ve deri yaraları çoktur. Atlarda görülen *yaralı, enfeksiyonlu, bulaşıcı lenfanjit* çeşitli mikroplardan, özellike Preisz-Nocard basilinden ileri gelir; hayvanlarda bacakların alt ucunda ülserli yaralar, çıbanlar belirir; lenf damarlarında irinsiz iltihaplanmalar görülür. [*Lat.* Lymphangitis epizootica; *ing.* Epizootic lymphangitis; *Fr.* Lymphangite épizootique farcin d'Afrique, farcin de rivière].

lenfanjiyektazi, i. *Fr. lymphangiectasie. patol.* Lenfatiklerde lenf damarlarının genişlemesi. *(Lenfin dönüş yolu üzerindeki bir engelden /filaryoz, lenf düğümü metastazı/ ileri gelir. Lenf akışı yavaşlar, içi sıvı dolu cepler ve ödem meydana gelir /kistli lenfanjiyektazi/. Lenf damarları korkunç ucubeliklere yolaçacak kadar genişleyebilir: buna fil hastalığı denir).* [*Ing.* Lymphangiectasis].

lenfanjiyektomi, i. *Fr. Lymphangiectomie. cerr.* Lenf damarı lezyonunun ameliyatla çıkarılması. [*ing.* Lymhangiectomy].

lenfanjiyografi, i. *Fr. lymphangiographie. tıp.* Lenf damarlarının radyografisi, lenf organlarının tanımı. [*ing.* Lymphangiography].

lenfanjiyoloji, i. *Fr. lymphangiologie. tıp.* Lenf cihazları sisteminin anatomisi. [*ing.* Lymphangiology].

lenfanjiyom, i. *Fr. lymphangiome. patol.* Damar boşluklarından meydana gelen, endotelyumla çevrili, içi lenf dolu ur. *Lenfanjiyom*'ların sonradan değil, doğuştan urlar olduğu kabul edilir. Kist ve oyuk şeklinde olmak üzere iki çeşittir. Erişkinlerde, çok defa, bölgesel bir sebebe bağlı lenfanjiyektazi söz konusudur. [*ing.* Lymphangioma].

lenfanjiyotomi, i. *Fr. lymphangiotomie. cerr.* Lenf damarı ameliyatı. [*ing.* Lymphangiotomy].

lenfatik, i. *Fr. lymphatique.* § ❶ *tıp.* Lenfa sistemi olağandan çok gelişmiş olan kimse. *(Bu hal derinin aşırı beyazlığı, tenin çok yumuşak olması, ayaklarda şişme ve boyundaki bezlerde büyüme anıklığı gibi belirtilerle kendini gösterir).* [*Ing.* Lymphatic]. § ❷ s. Lenfa ait, lenf ile ilgili. [*ing.* Lymphatic].

~ bünye, *fizyol.* ve *patol.* Beyaz ve yumuşak etli, gevşek hareketli insan tipi. [*ing.* Lymphatic temperament; *Fr.* Tempérament lymphatique].

~ doku, *zool.* ◘ Lenf dokusu.

~ organ, *biy.* ◘ Lenf organı.

~ sistem, *biy.* ◘ Lenf sistemi.

lenfatizm, i. *Fr. lymphatisme. patol.* Genellikle çocuklarda bademciklerin, lenf düğümlerinin ve bazen timüs bezinin büyümesi şeklinde ortaya çıkan distrofi. [*Ing.* Lymphatism].

lenfatojen, i. *Fr. lymphatogène. tıp.* Lenf kanalları veya lenf vasıtasıyle taşınan. [*ing.* Lymphatogenous].

lenfatoliz, i. *Fr. lymphatolyse. patol.* Lenf dokusunun yok olması. [*ing.* Lymphatolysis].

lenfavi /lenfavī/, s. *Osm.* < *Ar. lenfāī.* ◘ Lenfatik.

lenfektazi, i. ◘ Lenfanjiyektazi.

lenfemi, i. *Fr. lymphemie. tıp.* Kanda lenfosit bulunması. [*ing.* Lymphemia].

☆ *Eşanl.* lenfatik lösemi.

lenfenterit,-ti, i. *Fr. lymphenterite. patol.* Seröz enfiltrasyonla görülen enterit. [*Ing.* Lymphenteritis].

lenfoadenom, i. *Fr. lymphoadenome.* Rahim *(uterus)* tümörü. [*ing.* Lympho-adenoma].

lenfoblast,-tı, i. *Fr. lymphoblaste* < *Lat. lympha,* su + *Yun. blastos,* tomurcuk. *dokb.* İlkel lenf hücresi; lenfosit hücre. *(Büyük boylu lenfositler olup, lenfatik organlarda diğer lenfositleri meydana getiren ana hücreler olarak kabul edilirler).* [*Ing.* Lymphoblast]. ◘ Lökoblast.

lenfoblastomi, i. *Fr. lymphoblastome. patol.* Lenfosit serisine ait hücreler taşıyan tümör. [*ing.* Lymphoblastoma].

lenfoblastoz, i. *patol.* Kanda lenfoblastların fazlalığı. [*ing.* Lymphoblastosis].

lenfogoni, i. *Fr. lymphogonie. tıp.* Lenfemide görülen büyük nüveli büyük lenfositler. [*ing.* Lymphogonia].

lenfografi, i. *Fr. lymphographie. tıp.* Lenf damarlarının X ışınlarını az geçiren bir madde şırınga edildikten sonra yapılan radyolojik muayenesi. [*ing.* Lymphography].

lenfogranülomatoz, i. *Fr. lymphogranulomatose. patol.* Lenf sisteminde görülen çeşitli hastalıklara verilen ad. [*ing.* Lymphogranulomatosis]. ◉ habis ~, Bir retikülo-endotelyal sistem hastalığıdır. Genellikle lenf düğümlerinde *(boyun, koltukaltı, mediastin v.b.)* ve dalakta büyüme düğümlerde özel tipte bir hücrenin belirmesi. *(Sternberg hücreleri)* ve tüberkülin tepkimesinin negatif olması, bu hastalığın başlıca özellikleridir. Tedavi için radyoterapiden ve azotlu hardaldan faydalanılır. Gelişme süresi çok değişiktir. Fakat sonuç çok kötü biter. [*ing.* Malignant lymphogranulomatosis; *Fr.* Lymphogranulomatose maligne, maladie de Hodgkin]. ☆ *Eşanl.* Hodgkin hastalığı. ◉ kasık ~ u, Kasık ve uyluk üstü lenf düğümlerinde ağrı, şişme, yumuşama, ülserleşerek fistülleşme şeklinde kendini gösterir. Sebebi bir virüstür ve antibiyotik tedavisiyle iyileşir. [*ing.* Inguinal lymphogranulomatosis; *Fr.* Lymphogranulomatose inguinale, maladie de Nicolas et Favre]. ☆ *Eşanl.* Nicolas-Favre hastalığı. ◉ tehlikesiz ~, Deri, lenf düğümü, ilik, akciğer ve kimek gibi çeşitli yerlerde beliren bir retiküler sistem hastalığıdır. [*Ing.* Benign lymphogranulomatosis; *Fr.* Lymphogranulomatose bénigne, maladie de Besnier-Bœck-schaumann]. ☆ *Eşanl.* Basnier-Bœck-schaumann hastalığı.

lenfoidektomi, i. *Fr. lymphoidectomie. cerr.* Lenf dokusunun ameliyatla çıkarılması. [*Ing.* Lymhoidectomy].

lenfojen, s. *Fr. lymphogène. fizyol.* Lenf, daha doğrusu elnfosit meydana getiren. [*Ing.* Lymphogenous].

~ doku, *dokub.* Lenf düğümleriyle benzeri organlar *(bağırsak mukozası folikülleri, bademcikler).* [*ing.* Lymphogenous tissue; *Fr.* Tissu lymphogène].

~ hücreler, *dokb.* Lenfojen dokudan meydana gelen kan hücrelerinin tümü *(lenfositler ve orta boy tek çekirdekli akyuvarlar).* [*ing.* Lymphogenous cells; *Fr.* Lignée lymphogène].

lenfojenez, i. *Fr. lymphogénèse. fizyol.* Kan plazmasının kılcal damarların çeperinden sızarak lenfi oluşturması. [*ing.* Lymphogenesis].

lenfokinez, i. *Fr. lymphokinèse. tıp.* Yarımdairesel kanallardaki endolenf hareketi. [*ing.* Lymphokinesis].

lenfoloji, i. *Fr. lymphologie. tıp.* Lenfleri inceleyen bilim dalı. [*Ing.* Lymphology].

lenfolökosit,-ti, i. *Fr. Lympholeukocyte. tıp.* Büyük tek nüveli lökosit. [*Ing.* Lympholeukocyte].

lenfom, i.. *Fr. lymphome. patol.* Bir lenf bölgesinin bir ur oluşumuyle sonuçlanacak şekilde şişmesi. [*Ing.* Lymphoma].

lenfomatoz, i. *Fr. lymphomatose. patol.* Lenf organlarının büyümesi şeklinde birtakım hastalıklara bazı hekimlerin verdiği genel ad. [*ing.* Lymphomatosis].

lenfopati, i. *Fr. lymphopathie. patol.* Lenfatik organlar hastalığı, lenf sistemi hastalığı. [*ing.* Lymphopathy].

lenfopeni, i. *Fr. lymphopénie. patol.* Kanda lenfositlerin azalması. [*ing.* Lymphopenia].

lenfoplazm, i. *Fr. lymphoplasme. tıp.* Kanın alyuvarlarında hemoglobin yokluğu. [*Ing.* Lymphoplasmia].

lenfopoyez, i. *Fr. lymphopoïèse. kanb.* Lenf organlarında lenfositlerin ve genellikle lenf akyuvarlarının oluşması. [*Ing.* Lymphopoiesis].

lenforaji, i. *Fr. lymphorragie. patol.* Bir lenf damarının yaralanmasından sonra lenfin akması; Bazı iltihaplı romatizmalarda kaslara lenfosit sızması. [*ing.* Lymphorrhagia].

lenforetikülöz, i. *Fr. lymphoréticulose.* ◉ tehlikesiz aşı ~ u, *patol.* Had gelişim göstermemekle beraber cerahatle sonuçlanan lenf düğümü hastalığı. [*Ing.* Benign lymphoreticulosis; *Fr.* Lymphoréticulose bénigne d'inoculation, maladie des griffes du chat]. ☆ *Eşanl.* kedi tırmığı hastalığı.

lenfosarkom, i. *Fr. lymphosarcome. patol.* Lenf dokusunda oluşan habis ur. *(Lenfosarkom'lar özellikle lenf düğümlerinde meydana gelir. Fakat lenf dokusunun bulunduğu karaciğer, dalak, bağırsak v.b. gibi*

yerlerde de görülebilir. Lenfositlerden ve lenfoblastlardan oluşan lenfosarkom tek olabileceği gibi aynı anda vücudun birçok yerinde de gelişebilir. X ışınları, kimyasal radyomimetik maddeler, karyolitikler ve kortizon türeveri bu hastalığa karşı iyi sonuç verir).

lenfosel, i. *Fr. lymphocèle. patol.* Lenfin ur halini alacak şekilde sızarak birikmesi. [*Ing.* Lymphocele].

lenfosistoz, i. *Fr. lymphocystose. tıp.* Lenf taşıyan kistlerin oluşması. [*Ing.* Lymphocystosis].

lenfosit,-ti, i. *Fr. lymphocyte. dokb.* Çekirdeği çok iri olan ve hemen hemen hücrenin her tarafını kaplayan küçük akyuvar. *(Lenfosit'ler lenf menşeli hücrelerdir, yani lenf düğümlerinde, bağırsak mukozası folliküllerinde, dalakta v.b. meydana gelir; kanda da bulunur. Lenfosit yuvarlak ve çok küçüktür. (6-8 mikron), sitoplazması çok az ve taneciksiz, çekirdeği bütün hücre içini dolduracak kadar iridir; diğer alyuvarlardan farklı olarak lenfositler hareketsizdir, bu yüzden mikroplara karşı yutarlık gücü çok zayıftır).* [*Ing.* Lymphocyte].

lenfositemi, i. *Fr. lymphocytémie. patol.* Kanda lenfositlerin çoğalması. *Lenfositemi,* bağmaca, intanlı mononükleoz, intanlı lenfositoz ve lenfoyit lösemide görülür. [*Ing.* Lymphocytemia].

lenfositli, s. İçinde lenfosit bulunan. [*Ing.* Lymphocytic; *Fr.* Lymphocytaire].

~ menenjit, *patol.* Beyin-omurilik sıvısında lenfosit bulunmasıyle belirgin *(tüberküloz, menenjit ve tehlikesiz lenfositli menenjitler gibi).* [*Ing.* Lymphocytic meningitis; *Fr.* Méningite lymphocytaire].

lenfositojenez, i. *Fr. lymhocytogénèse. dokb.* Lenf organlarında lenfosit oluşumu. [*Ing.* Lymphocytogenesis].

lenfositopoiyez, i. *Fr. lymphacytopoièse. tıp.* Lenfosit oluşması. [*Ing.* Lymphocytopoiesis].

lenfositotoksin, i. *Fr. lymphocytotoxin. tıp.* Lenfositleri yok eden toksin. [*Ing.* Lymphocytotoxin].

lenfositoz, i. *Fr. lymphocytose. patol.* Kanda veya organizmanın başka bir sıvısında *(beyin-omurilik sıvısı)* lenfosit sayısının artması. *(Lenfositoz, çocukta sık görülür. Bazı mikroplu hastalıklarda da ortaya çıkar).* [*Ing.* Lymphocytosis]. ◘ **Lenfositemi**.

lenfoyid, s. *Fr. lymphoïde. anat.* (a) Lenfe veya lenf düğümlerine benzeyen; (b) Lenfatik doku ve organlarla ilgili olan. [*ing.* Lymphoid].

~ doku, *dokb.* ve *fizyol.* Kanın lenfoyid hücrelerini yani lenfositleri meydana getiren dokular; *lenf organları, lenf düğümcükleri.* [*ing.* Lymphoid tissue; *Fr.* Tissu lymphoïde].

~ hücre, *anat.* ve *zool.* ◘ **Hücre**.

~ sistem, *anat.* Dalak ve lenf düğümleri gibi lenfoyid organları meydana getiren dokuların tümü. [*ing.* Lymphoid system; *Fr.* Système lymphoïde].

leng, s. *Osm. < Fars. esk.* Topal, aksayan, aksak. [*ing.* Lame].

lengâne /lengâne/, z. *esk.* Topallayarak. [*Ing.* Halting, limping, limpingly].

lenger, i. *Osm. < Fars.* § ❶ Yayvan ve kenarları enli bakır tepsi veya sahan. [*Ing.* Large, deep copper dish; *Fr.* Large assiette en cuivre]. § ❷ *den.* Gemi demiri. [*Ing.* Anchor; *Fr.* Ancre]. § ❸ s. Bir lengerin alabileceği miktarda olan: *Bir lenger pilav.*

~ anası, *den.* Çapa. [*ing.* Body of an anchor].

~ atmak (bırakmak), *den.* Demir atmak, demirlemek. [*Ing.* To anchor; *Fr.* Ancrer].

lengerli, s. § ❶ Lengeri olan. § ❷ *den.* (a) Demirli, demir atmış, demirlemiş; (b) Sabit, kımıldamaz. [*Osm.* Lengerdâr; *ing.* At anchor].

lengî /lengî/, i. *esk.* Topallık, aksaklık.

Lengua'lar, ç. öz. i. *etn. Gran Chaco*'da kızılderili halk. Bugün dağılmışlardır. [*Ing.* ve *Fr.* Lenguas].

lenguatulaz, i. *Fr. linguatulose. vet.* Köpekte görülen asalaklı kronik burun iltihabı. *(Hastalığa köpeklerin burun boşluğuna giren Linguatula serrata adında bir böcek sebep olur; hastalık hapşırmaya ve burun kanamasına yolaçar).* [*Ing.* Linguatulosis, linguatuliasis].

lengüistik, i. *Fr. linguistique.* ◘ **Dilbilim**.

Lenin'ci, s. ve i. *sosy.* ve *fels.* Lenin taraftarı *(kimse);* Lenin'e özgü: *Leninci ilkeler.* [*ing.* Leninist; *Fr.* Léniniste].

Lenin'cilik,-ği, i. *sosy.* ve *fels.* Marx'cı-Leninci-lik'i meydana getirmek için, marksizm ile diyalektik maddeciliği tamamladığı ölçüde Lenin'in kuramlarının tümü. Marx'ın eserlerine ait yorumlamaları ve yeni yayınları ile bu çığıra özel bir biçim veren Lenin'in görüşü. *(Buna göre proletarya devriminin kurduğu devlet, sonraki devrimlere göre bir adımdır. Amaç devleti gereksiz hale koymaktır).* [*ing.* Leninism; *Fr.* Léninisme].

☆ *Eşanl.* **Leninizm**.

Leninist, i. *Fr. léniniste.* ◘ **Leninci**.

Leninizm, öz. i. *Fr. Léninisme.* ◘ **Leninci-lik**.

Lenka, öz. i. *dilb.* Honduras'ın bir bölümünde eskiden konuşulan dil ailesi. [*Ing.* ve *Fr.* Lenka].

lenkfahte, aksakfahte, h. i. *Osm. < Fars. leng + fâhte. müz.* Türk musikisinde küçük usul.

☆ *Eşanl.* **nim fâhte**.

lentigo, i. *Lat. lens, lentis,* mercimek. *tıp.* Deride beliren ben seklinde renkli küçük leke. *(Lentigo lekeleri kahverengi, siyah veya mavi renkte, ve mercimek büyüklüğünde olur; yüzde, boyunda, omuzlarda görülür. Bazen hafif kabarıktır. Lekelerin bütün vücudu kaplayacak kadar çoğaldıkları da görülmüştür. Habis lentigo, her yaşta meydana çıkabilen koyu bir lekedir; özellikle yüzde görülür ve deri kanserine dönüsebilir. /Dubreuilh melanomu/.* [*Ing.* Lentigo; *Fr.* Lentigo, grain de beauté].

lentikül, i. *Fr. lenticule. tıp.* Gözde çıkan kızıl leke, çil. [*Ing.* Lenticula].

lentikülaris, i. *Lat. lenticularis.* Bulutların mil. letlerarası sınıflandırılmasında mercimek veya badem seklinde, yüksek yerlerde rastlanan cevresi genellikle iyi sınırlanmış sirrokümülüs altokümülüs, sirrostratüs tipi bulutlara verilen cins adı. [*ing.* ve *Fr.* Lenticularis].

lentisel, i. *Fr. lenticelle. bot.* ◘ **Kovucuk**.

lentit,-ti, *i. Fr. lentite. patol.* Göz merceği iltihabı. [*ing.* Lentitis].

lentive, i. *It. den.* Herhangi bir yükü kaldırıp indirirken istenilen durumda tutmak için ona bağlanan ince ip. [*Ing.* Spring on a ship's cable]. ◉ **dümen ~ si**, *den.* Dümeni sağa sola çevirmek için boyunduruk yekeye takılan ipler. ◉ **dümen ~ si**, *den.* ◘ **Dümen**; ◉ **kürek ~ si**, *den.* ◘ **Kürek**.

lentoptoz, i. *Fr. lentoptose. oft.* Göz merceği fıtığı. [*Ing.* Lentoptosis].

LENZ, Heinrich Friedrich Emil, öz. i. (1804-1865). Rus fizikcisi.

~ kanunu, *elektromagn.* Bir indüklenmis akımın yönünü veren kanun: *Bir kapalı devrenin yakınındaki bir elektrik akımının veya bir mıknatısın yer değiştirmesi, bu yer değişimini gerçekleştirmeye elverişli olan akımla ters yönde indüklenmis akım veya başka bir deyişle, indükleyici akımın değişimine karsı koyacak bir akım meydana getirir.* ◘ **indükleme, elektromagnetik indükleme**. [*ing.* Lenz's law; *Fr.* Loi de Lenz].

lenzit,-ti, i. *(Alman botanikçisi Harald Otmar Lenz'in /1798-1870/ adından), bot. Polyporaceae* familyasından, genellikle çok uzun ve bıçak gibi yassı, sert yapılı mantar. *(Meşe lenziti kurumuş ağaçlarda pek çok görülür).* [*Lat.* ve *ing.* Lenzites; *Fr.* Lenzite].

leonid, i. *Fr.. léonide. astr.* Aslan takımyıldızı içindeki bir noktadan yayılmış gibi görünen akanyıldız akını. [*Ing.* Leonid].

leonit,-ti, i. *Fr. léonite. < Alm. mühendisi Leo Strippelmann'ın adından. min.* Hidratlı doğal sodyum ve magnezyum sülfat. [*Ing.* Leonite].

leontiyazis, i. *tıp.* Yüzün aslan yüzüne benzer bir ifade alması. *(Leontiyazis genellikle örtenekleri bozar; cüzamdan, bazen de frengiden ileri gelir. Bununla beraber daha ender olarak bozukluk kemiklerde, özellikle çene kemiklerinde de görülür; buna* **kemik leontiyazisi** *denir).* [*Ing.* ve *Fr.* Leontiasis].

leopar, i. *Fr. léopard < Lat. leopardus. zool.* ◘ Pars. ◉ **deniz ~ ı**, *zool.* Fokgiller *(Phocidae)* familyasından bir fok türü. Tehlikeli, etcil bir hayvan olup Antarktika kıtasından Patagonya ve Avustralya'ya kadar güney denizlerinde rastlanır. [*Lat. Hydrurga leptonyx; Ing.* Leopard seal, sea leopard; *Fr.* Léopard de mer].

leopardit,-ti, i. *Fr. léopardite. min.* Bir riyolit çeşidi; yüzeyinde demir ve manganez oksid lekeleri vardır. [*Ing.* Leopardite].

Leopold'culuk,-ğu, i. Imparator Leopold II'nin düsüncelerine dayanan reform hareketi. [*Ing.* Leopoldism; *Fr.* Léopoldisme].

leopoldit,-ti, i. *Fr. léopoldite. min.* ◘ **Silvin**.

leopon, i. *Fr. zool.* Kedigiller *(Felidae)* familyasının yeni türü. Tokyo'nun Hansin hayvanat bahçesinde bir erkek leoparla bir disi aslanın çiftleştirilmesinden elde edilmiştir.

lep,-bi, i. *Osm. < Fars. leb.* § ❶ Dudak. [*Ing.* Lip; *Fr.* Lèvre]. § ❷ Her şeyin kenarı. [*Ing.* Edge, margin; *Fr.* Bord].

~ değmez, *ed.* Divan edebiyatında dudak sesi bulunmayan kelimelerle yazılmış kosuk *(manzume).*

~ demeden lebbâhiyi anlamak, *dey.* Daha söze başlayınca ne demek istediğini anlamak. [*Ing.* To understand instantly].

lepadogaster, i. *zool. gobiesocidae* familyasından, Avrupa denizlerinde yaygın, yassı başlı çok küçük balık; karnının altındaki tutunma cekmenleriyle kayalara tutunur. [*Lat. Lepadogaster; Fr.* Lépadogastre, lepadogaster].

lepanda, s. Güzel, temiz, ince: *Lepanda dikiş.*

Lepca'lar, ç. öz. i. *etn.* Sikkım'da buddha'cı yerli halk. Nepal'den gelerek bu bölgeye yerlestiler. Barışsever olmaları yüzünden diğer kabileler tarafından ezildiler; eski âdetlerini unuttular. 1901'de bütün Hindistan'da lepca dili konusanların sayısı 19-291'di. General *Mainwaring*'in gayretiyle dillerinin güzelliği korundu. Bugün Sikkım'ın fakir halkıdır. Genellikle köylerinden uzak tarlalarda, kaba tarım metoduyle pirinç yetiştirirler. [*Ing.* ve *Fr.* Lepchas].

lepeta, i. *Lat. zool. lepetidae* familyasından, denizlerde yasayan karındanbacaklı yumusakça. Gözü yoktur. Dokunaçları kısa, ayağı ovaldir. Kavkısı koni hiçiminde üzeri çok cizgili veya ağ görünüsünde, tepe kısmı öne doğrudur. Kuzey Atlantik'te yaşar. [*Lat.* ve *ing.* Lepeta; *Fr.* Lépète, lepeta].

lepetella, i. *zool. Lepetellidae* familyasından karındanbacaklı yumusakça. Gözleri vardır. Kavkısı çok küçük, pürtüksüz, oval veya yamuk hiçiminde ve tepe kısmı merkezin altındadır. Atlas okyanusunda çok derinlerde /4 000 m'ye kadar/ halkalı solucanların tüplerine tutunarak yaşar. [*Lat.* ve *Ing. Lepetella; Fr.* Lépételle, lepetella].

lepidin, i. *Fr. lépidène kim.* Tetrafenilfuran'a $C_4O(C_6H_5)_4$ verilen ad; 175° C'ta ergir, derisik hidroklorik asidin benzoin üzerine etkimesiyle elde edilir. [*Ing.* Lepidene].

lepidik, s. *Fr. lépidique. kim.* Piridindi-karboksilik asid $(CH_3)C_5H_2N(CO_2H_2)$ için kullanılır; 186° C'ta erir, lepidinin permanganatla yükseltgenmesinden elde edilir. [*Ing.* Lepidic; *Fr.* γ- méthylquinoléique].

☆ *Eşanl.* **γ -metilkinoleik**.

lepidin, i. *Fr. lépidine. kim.* Formülü $C_9H_6N(CH_3)$ olan γ -metilkinolein, 257° C'ta kaynar. Taşkömürü katranında bulunur. Sinkonin'in potasyum hidroksid üzerinde damıtılmasıyle elde edilir. [*Ing.* Lepidine].

lepido, *Yun. lepis, lepidos,* Kabuk'tan alınan

ve bazı, kelimelerin bileşimine giren unsur. [*Ing.* ve *Fr.* Lepido].

lepidodendron, i. *bot. Lepidodendraceae* familyasından, fosil kibritotu yaprak yastıkçıkları birbirine çok yakın dikine uzun eşkenar dörtgen şeklindedir. [*Lat.* ve *Ing. Lepidodendron; Fr.* Lépidodendron].

lepidofayit,-ti, i. *Fr. Lépidophaeite. min.* Hidratlı doğal manganez oksid, bileşiminde az miktarda bakır da vardır. [*Ing.* Lepidophaeite].

lepidokromi, i. *Fr. lépidochromie* < *Yun. lepis, lepidos,* pul + *khroma. san.* Kâğıda veya porselene pulkanatlı kelebek şekli çizerek doğal rengine boyamak sanatı. [*ing.* Lépidochromia].

lepidokrosit,-,ti, i. *Fr. lépidrocrocite. min.* Formülü FeOOH olan hidratlı doğal demir oksid. [*Ing.* Lepidocrocite].

lepidolit,-ti, i. *Fr. lépidolite. jeol.* Mika grupundan beyaz mika türü mineral; beyaz veya pembe renklidir. *(Lityumlu bir mikadır ve lityum elde edildiği en önemli cevherdir).* [*Ing.* Lepidolite].

lepidomelan, i. *Fr. lépidomélane.* Mika grupundan karamika türü mineral. *(Ferromagnezyumlu siyah bir mikadır; içindeki bir kısım alüminyumun yerini demir alabilir. Volkanik kayalar içinde rastlanır).* [*Ing.* Lepidomelane].

lepidon, i. *Fr. lépidone. kim.* Hidroksilepidin, *(a-lepidon veya γ -metilkarbostiril 223° C'ta erir).* [*Ing.* Lepidone].

lepidortoz, i. *Fr. lépidorthose. Beyaz etli,* balıklarda mikroplardan ileri gelen ve pulların diken gibi dikimesine sebep olan hastalık. [*Ing.* Lepidorthose].

lepidosternon, i. *zool.* İki-yönlü-kertenkelegil. ler *(Amphisbaenidae)* familyasından, yılanı andıran bacaksız kertenkele Güney Amerika'da yaşar. [*Lat.* ve *Ing. Lepidosternon; Fr.* Lépidosternon].

lepidostrobus, i. *bot. Lepidodendraceae* familyasından fosil bitkilerin başak veya kozalak şeklindeki üreme organı. *(Silindirimsi uzun koni biçiminde olan bu başaklar kiremit gibi dizili pulcuklardan oluşur; kozalağın dibine doğru büyük spor keseleri, ucuna doğru ise küçük spor keseleri bulunur).* [*Ing.* ve *Fr.* Lepidostrobus].

lepidotus, i. *zool.* Jüra ve Tebeşir çağlarında fosil olarak bulunan balık. [*Lat., Ing.* ve *Fr. Lepidotus*].

lepidoz, i. *Fr. Lepidose. tıp.* Pullu kabarık *(kızartı).* [*Ing.* Lepidosis].

lepidurus, i. *zool. Triopidae* familyasından kabuklu hayvan; altmış çift bacağı ev karın uç iplikleri arasında bir kuyruk levhası bulunur. *(Dişilerin on birinci bacakları kısmen kuluçka cebine dönmüştür. Lepidurus'lar özellikle otlu duru sularda yaşar, sırtüstü veya yüzüstü yüzer).* [*Lat., Ing.* ve *Fr.* Lepidurus].

lepilemur, i. Makigiller *(Lemuridae)* familyasından, Madagaskar'da yaşayan küçük boyda gececi hayvan. Yaşayışı makilerinki gibidir. Yetişkinlerde üst çenede kesici diş bulunmaz. Örnek türü *L. mustelinus'un* gövdesi kızıl sarı, yalnız yüzü boz, gerdanı beyaz, karnı sarımtrak, bacakları uzundur. [*Lat., Ing.* ve *Fr. Lepilemur*].

lepiska /lepis:ka/, i. *(Leipzig şehri adından)* § ● Leipzig ipeği. [*ing.* ve *Fr.* Leipzig]. § ❷ s. Sarı ve yumuşak *(saç).* [*Ing.* Flaxen *(hair), fair; Fr.* étoffe de soie etc., présentant une surface lisse et brillante, soyeux satiné,-ée].

— **nâfesi,** Almanya'da Leipzig ve eskiden Türklerce Lipiska denilen şehirde çıkan bir çeşit kürke verilen ad.

Lepontiusça, öz. i. *dilb.* Lepontius'luların dili; Keltçeyle akrabadır; Italya'da göller bölgesinde birkaç lepontiusça yazıt bulunmuştur. [*Fr. Lépontique*].

lepotriks, i. *Fr. lépothrix* < *Yun. lepis,* kabuk + thriks, kıl. Kıl hastalığı; belirgin özelliği kıl üzerinde küçük taneciklerin özelliği kıl üzerinde küçük taneciklerin veya katılıkların belirmesidir. *(Lapotriks özellikle koltukaltında ve cinsel organlarda görülür).* [*ing.* Lepothrix, thrichomycosis; *Fr.* Trichomycose noueuse].

☆ *Eşanl.* **düğümlü trikomikoz.**

lepra, i. *tıp.* ◘ **Cüzam.**

leprekonizm, i. *Fr. lepréchaunisme* < *Yun. lepros,* pullu, pürtüklü + *khaunos,* gevşek, yumuşak. *patol.* Karakteristik şekil bozuklukları *(«faunus» suratı, büyük gözler, geniş ve yayvan kulak, iri el ve ayaklar, esmer deri ve mukoza, cücelik)* gösteren soydan geçme hastalık. *(Bundan başka cinsel organlarda da şekil bozuklukları görülür; jinekomasti ile beraber bızır hipertrofisi ve yumurtalık kistleri, Organik bozukluklara bazı hareket ve ruh bozuklukları da eklenir).*

leprolog, i. *Fr. leprologue. tıp.* Leproloji uzmanı. [*Ing.* Leprologist].

leproloji, i. *Fr. leprologie. tıp.* Cüzam hastalığını inceleyen bilim dalı. [*Ing.* Leprology].

leprom, i. *Fr. léprome. Cüzam* hastalığında görülen düğüm biçimindeki ur. [*Ing.* Leproma].

lepromin, i. *Fr. lépromine.* Cüzam basili kültürlerinden elde edilen ve bu hastalığın teşhisinde kullanılan madde.

leprotik, i. *Fr. leprotique. tıp.* Cüzama ait. [*Ing.* Leprotic].

lept-, lepti-, lepto-, *Yun. leptos,* ince'den alınan ve birçok kelimenin bileşimine giren unsur. [*Ing.* ve *Fr.* Lept-, lepti-, lepto-].

leptadenia, i. *bot.* İkiçenekliler *(Dicotyledoneae)* sınıfının, İpektohumlugiller *(Asclepiadaceae)* familyasından, ince saplı, ip gibi ince uzun yapraklı dik çalı; Hindistan, Doğu Afrika ve Madagaskar'da on iki türü yetişir. [*Lat., Ing.* ve *Fr.* Leptadenia].

leptaena, i. *paleont Strophomenidae* familyasından hem dışı, hem içi çukur olan yassı kavkılı kolsuayaklı hayvan; paleozoik tabakalarda Selüryen'den Karbonifer'e kadar rastlanır. [*Lat., Ing.* ve *Fr.* Leptaena].

leptalis, i. *zool.* Pulkanatlılar *(Lepidoptera)* takımının, *Pieridae* familyasından tropikal Amerika'da yaşayan kelebek türü; *Ithomia ilerdina* denilen kelebek türü; *Ithomia Ilerdina* denilen diğer bir kelebeğe çok benzer. [*Lat. Leptalis: leuconœ; Fr.* Leptalis].

leptinaria, i. *Subulinidae* familyasından salyangoz çeşidi. *(Orta boy, kavkısı sâbe, ince ve saydamcadır. Ağız açıklığı armut biçiminde, kenarları buruşuktur; çoğu zaman dibine yakın bir küçük plaka bulunur. Tropik Amerika'da pek yaygın bir salyangozdur).*

leptinit,-ti, i. *Fr. leptynite. petr.* İnce taneli ve soluk renkli bir gnays çeşidi; kuvars, feldispat ve çoğu zaman krena'dan meydana gelir. *(Leptinitler selik ve başkalaşmış eski arkozlardır).* [*Ing.* Leptinite].

leptinolit,-ti, i. *Fr. leptynolite. jeol.* Ana maddesi mika ile küçük taneli feldispat olan ve koyu renkli billûr yapraklarından meydana gelen kaya. [*Ing.* Leptynolite].

leptinus, i. *zool.* Kınkanatlılar *(Coleoptera)* takımının *leptinidae* familyasından, bombeli, oval gövdeli küçük böcek; bacakları ince, duyargaları uzundur; döküntüler arasında yaşar. *(Leptinus testaceus'a yaban arılarının yuvalarında rastlanır. Bu böcek küçük kemirgenlerde dış asalak olarak da bulunabilir).* [*Ing.* ve *Fr.* Leptinus].

leptis, i. *Lat. zool.* Kısaduyargalı ortoraf sineklerin *leptidae* familyasından, ince uzun gövdeli, genellikle külrengi veya sarımsı etçil sinek. Bütün Avrupa'da ormanlarda, ağaç gövdelerinde yaşar, pek çok türü vardır. *Leptis (Rhagio) scolopacea.)* [*Fr.* Leptis].

leptit,-ti, i. *Fr. leptite, petr.* Silis bakımından zengin, ince taneli ve soluk renkli, başkalaşmış taş çeşidi. *(Başkalaşmış sistler içinde tabaka halinde bulunur. Başkalaşmaya uğramış eski bir peyit ve volkanik tüf'tür).* [*Ing.* Leptite].

lepto, ç. i. *Yun. lepton kelimesinin çoğulu.* § ● *metrol.* ◘ Lepton; § ❷ Drahmi'nin yüzde biri değerinde yunan para birimi. [*Ing.* ve *Fr.* Lepta].

leptobos, i. *zool.* Boynuzluguiller *(Bovidae)* familyasından, uzun ve basık kafataslı, arkaya eğik küçük boynuzlu fosil hayvan. İskeletleri Avrupa ve Hindistan'da pliyosen tabakalarında bulunur. Bugünkü kaama ile gaur arası bir sığırdır. [*Lat., Ing.* ve *Fr. Leptobos*].

leptodora, i. *zool. Cladocera* takımının, *Leptodoridae* familyasından, saydam kabuklu ve çok küçük hayvan; kabuğu iyice körelmiştir; altı çift göğüs bacağı vardır. [*Lat.* ve *Ing.* Leptodora; *Fr.* Leptodore, leptodora].

leptodrassus, i. *zool. Drassodidae* familyasından kızıl sarı renkli örümcek. Eski Dünya'nın çorak bölgelerinde yaşar. *(Örnek türü Leptodrassus albidus, Akdeniz bölgesinde bulunur).* [*Lat., Ing.* ve *Fr. Leptodrassus*].

leptofoni, i. *Fr. leptophonie. tıp.* Ses zayıflığı, sessizlik. [*Ing.* Leptophonia].

leptograptus, i. *paleont.* Basit, uzun, ince kollu graptolit; Alt silüryende fosil olarak bulunur. [*Lat., Ing.* ve *Fr. Leptograptus*].

leptolepis, i. *paleont Leptolepidae* familyasından, uzun vücutlu, küçük balık; Gövdesi ince ganoyit pullarla kaplı; kuyruk yüzgecinin iki parçası birbirine eşittir. Jüra ve alt tebeşir tabakalarında rastlanır. [*Lat., Ing.* ve *Fr.* Leptolepis].

leptolitik, s. ve i. *Fr. leptolithique.* Üst Paleolitiği karşılayan tarih öncesi devire rahip Breuil'ün verdiği ad; bu devrin, M.Ö. 30 000-25 000 ile 8 500 arasında yer aldığı sanılır. [*Ing.* Leptolithic].

leptomenenjit,-ti, i. *Fr. leptoméningite. nöroloji.* Özellikle ince zarın iltihaplanması şeklinde menenjit. [*Ing.* Leptomeningitis].

leptomeninks, i. *Lat. leptomeninx. anat.* Beyni saran yumuşak zarlara verilen ad. [*Osm.* Sahaya -yı beyyine; *Ing.* ve *Fr.* Leptomeninx].

leptomeria, i. *bot.* İkiçenekliler *(Dicotyledoneae)* sınıfının, Sandalağacıgiller *(Santalaceae)* familyasından, şerit yapraklı, başak veya salkım çiçekli dallı ağaççık. Avustralya'da yetişen on dört türü bilinir. [*Ing.* ve *Fr.* Leptomeria].

leptomonas, i. *zool.* Trypanosomatidae familyasından, tripanozoma'ya yakın bir hücreli kamçılı, hayvan; ipsi solucanlarda, rotatorlarda, yumuşakçalarda, böceklerde, bazı omurgalılarda ve sütleğen gibi bazı sütlü bitkilerde asalak yaşar. *(Bir türünün de insan kanında asalak yaşadığı sanılır).* [*Lat., Ing.* ve *Fr. Leptomonas*].

leptomorfik, s. *Fr. leptomorphique. jeol.* Dar vel uzun biçimli billûrlara denir. [*Ing.* Leptomorphic].

lepton, i. *Yun. leptos, ince.* § ● *metrol.* Eski Yunanlılarda kullanılan 13 santigramlık ağırlık ölçüsü. [*Ing.* ve *Fr.* Lepton]. § ❷ Yunanlıların kullandığı çok küçük bozuk para. [*Ing.* ve *Fr.* Lepton]. § ❸ *nükl.* Hafif atomaltı parçacıklarını *(Elektronlar, pozitronlar, nötronlar)* belirtmek için *Rosenfeld'in* ileri sürdüğü ad. [*ing.* ve *Fr.* Lepton]. § ● *zool. Erycinidae* familyasından bütün denizlerde yaşayan iki çenetli, ayağı geniş tabanlı, deniz yumuşakçası. *(Kabuğu küçük, ince, oval ve yassıdır).* [*Lat., Ing.* ve *Fr. Lepton*].

leptonematit,-ti, i. *Fr. leptonématite. min.* Doğal manganez oksid; bu bir psilomelan'dır. [*Ing.* Leptonematite].

leptoneta, i. *zool. Leptonetidae* familyasından, ince uzun bacaklı küçük örümcek; fazladan altı gözü vardır; ama bazen tamamen körlür; hemen yalnız Pirene mağaralarında bulunur. [*Lat.* ve *Ing. Leptoneta; Fr.* Leptonète, leptoneta].

leptoplana, i. *zool.* Yassısolucanlar *(Plathelminthes)* sınıfından, geniş yassı gövdeli türbeler; baş kısmı belirsiz ve dokunaçsızdır. [*Lat.* ve *Ing. Leptoplana; Fr.* Leptoplane].

leptopoma, i. *zool.* Cyclophoridae familyasından, Karındanbacaklı yer yumuşakçası. *(Kavkısı ince, yuvarlak veya konimsidir; kavkı ağzı çok sarımlı, merkezî çekirdekli, boynuzsu maddeden bir kapakçıkla kapanır; Güney Asya'da Malaya takımadaların-*

da, Filipinler'de, Yeni Gine'de yaşar. [*Lat.* ve *Ing. Leptopoma; Fr.* Leptopome, leptopoma].

leptoprozop, s. ve i. *Fr. leptoprosope. antr.* Leptoprozopi gösteren: *Akdeniz ırkı leptoprozoptur.* [*Ing.* Leptoprosope].
☆ *Karş.* öriprozop.

leptoprozopi, i. *Fr. leptoprosopie. antr.* Yüzü uzun ve dar olan insanların veya ırkların özelliği. *(Leptoprozopi yüz indisiyle tanımlanır).* [*Ing.* Leptoprosopia].
☆ *Karş.* öriprozopi.

leptopteris, i. *bot. Osmundaceae* familyasından Avustralya'da yetişen son derece güzel eğreltiotu. *(Başlıca türleri: L. Fraseri, L. superba v.b.* [*Lat., Ing.* ve *Fr. Leptopteris*].

leptopus, i. *zool. Heteroptera* takımının, *Acanthiidae* familyasından tıknaz gövdeli, iri ve siyah gözlü küçük böcek; çakıllı dere ve çayırların kıyılarında çakıllar arasında hızla kosar ve uçar. [*Lat. Leptopus marmoratus; Fr.* Leptopus].

leptorini, i. *Fr. leptorhinie. antr.* En küçük burun indisiyle tanımlanan dar ve ince burunluluk. [*Ing.* Leptorrhinia].
☆ *Karş.* platirini.

leptoriniyen, s. *Fr. leptorhinien,-enne.* § 1 Burnu dar olan: *Kuzey ve akdeniz ırkları leptoriniyendir;* § 2 i. ve s. *antr.* Antropolojistlerce burun indisi küçük olan kişilere verilen ad: *Leptoriniyen ırk. (Bu indisin küçük rakamı burnun nispî uzunluğuna tekabül eder; buna hemen hemen yalnız beyaz ırktan insanlarda rastlanır).* [*Ing.* Leptorrhine].
☆ *Karş.* platiriniyen.

leptosit,-ti, i. *tıp.* Anormal şekilde ince ve yassı eritrosit. [*Ing.* Leptocyte].

leptositoz, i. *tıp.* Kanda leptosit bulunması. [*Ing.* Leptocytosis].

leptoskop,-pu, i. *tıp.* Son derece ince tabaka veya zarın kalınlığını ve bileşimini tâyin *(tesbit)* edebilen cihaz. [*Ing.* Leptoscope].

leptosomus, i. *zool.* Gök-kuzgunumsular *(Coraciiformes)* takımının, *Leptosomatidae* familyasından, Madagaskar'da yaşayan, erkeği madenî yeşil ve gri, dişisi benekli esmer renkte kuş türü. *(Guguk kuşu ile gökkuzgun arasında bir kuş olan leptosomus, bu sonunculara yakın görülerek gökkuzgunumsular takımından sayılır.* [*Lat. Leptosomus discolor; Fr.* Courol, couroll].

leptospira, i. *paraz. Spirochetidae* familyasından birhücreli hayvan; çeşitli salgın hastalıklara sebep olur. *L. icterohaemorrhagiae* bulaşıcı sarılığa sebep olan mikroptur. Yirmi kadar sarmal kıvrımlı iplik şeklindeki bu mikrobun boyu 8-24 mikrondur. Birçok hayvan bu mikrobu taşır; bunlar arasında önemlisi farelerdir. Fare ısırarak veya besinleri sidikle kirleterek leptospirayı insana bulaştırır. Bulaşma sularla da olabilir *(derelerde yıkanma). L. grippo-typhosa* bataklık hummasına sebep olur. Görünüşü *L. icterohaemorrhagiae*'den farklı değildir. Bunun en elverişli konağı tarla sıçanıdır. [*Lat.* ve *Ing.* Leptospira; *Fr.* Leptospire].

leptospiroz, i. *Fr. leptospirose. patol.* Leptospira cinsinden bir *spiroketa*'nın sebep olduğu hastalık: *Leptospiroz*'un birçok çeşidi vardır, kanamalı sarılıklı leptospiroz *(veya spiroketoz)*, gripli tifolu leptospiroz, köpek leptospirozu ve yavru domuz leptospirozu. *Kanamalı sarılıklı leptospiroz*'un mikrobu, Inada ve Ido'nun tanımladığı bir leptospira'dır. Bu hastalık yüksek ateş ve menenjit belirtileri ile başlar, sonra karaciğerin bozulduğunu gösteren bir sarılık belirir. Aynı zamanda böbrek de hastalandığından hastalık bir karaciğer, böbrek iltihabı görünümü alır. Bu belirtilere, sonucu daha da ağırlaştıran kanamalar eklenir. Bulaşma yolları *(derelerde yıkanma, farelerle temas)* araştırılarak ve bulaşıcı sarılık belirtilerine dayanılarak teşhis konur. Kesin teşhis ise, ya sidikte mikrobun görülmesi *(ültramikroskop)*, ya serum aglütinasyonu veya tümlecin sapması tepkimesiyle sağlanır. *Gripli tifolu leptospiroz* veya *bataklık humması* öncekine benzer bir leptospira tarafından meydana getirilir; belirtiler hemen hemen aynıdır, fakat sarılık ya yoktur ya da çok hafiftir; menenjit belirtileri ise ön plandadır. Serum aglütinasyonu mikropların cinsini anlamaya yarar. Öteki leptospirozlarda da durum yukardakilere benzer ancak sonuçları daha az tehlikelidir. Leptospirozların tedavisi penisilin kullanmayı, böbrek ve kanama ihtilâtlarını önleyici tedbirler almayı gerektirir. [*Ing.* Leptospirosis].

leptoten, i. *Fr. leptotène* < *Yun. leptos,* ince + *tainia,* şerit, *biy.* Meyoz bölünmesinin profazında görülen ve kromatin maddesinin ince iplikler halinde meydana çıktığı erken bir evre. [*Ing.* Leptotene].

leptozom, s. ve i. *Fr. leptosome* < *Yun. leptos,* ince + *soma,* vücut. § 1 Gövdesi kısa, kol ve bacakları uzun olan birey ve ırklar: *Kuzey ırkı leptozomdur. Doğu Afrika'da Nil boyunda yaşayanlar leptozomdur.* ☆ *Karş.* brakizom. § 2 *Kretschmer* tipolojisinde *(1921)* bir insan bedeni tipi; bu tipte enine büyüme, az, boyuna büyüme normal; vücut zayıf, uzun; iskelet uzunca; ortosempatik tonusu zayıf, tepkiler ağır, tansiyon düşük, tepki frekansları alerjik, şeker miktarı düşüktür v.b. Bu tip ile şizofreni ve şizotimik mizaç arasında statistik bir ilgi vardır.*(Leptozom tip, piknik tipe karşıt sayılır ve bu karşıtlık Kretschmer'in ortaya koyduğu şizotomi ve siklotimi arasındaki karşıtlıktan ileri gelir).* [*Ing.* Leptosome].

leptozomi, i. *Fr. leptosomie.* Leptozom bireylerin ve ırkların özelliği. [*Ing.* Leptosomia].
☆ *Karş.* brakizomi.

leptura, i. *zool.* Kınkanatlılar *(Coleoptera)* takımının, *Cerambycidae* familyasından, maydanozgillerin çiçeklerinde yaşayan, parlak ve alaca renkli uzun tekeböceği. Kurtçukları odunlarda gelişir. Kırmızı lepturanın kurtçuğu çam, köknar ve ladin kütüklerini her yönde özellikle yukarıya doğru deler. [*Lat.* ve *Ing. Leptura; Fr.* Lepture].

lerci, i. Mis keçisine benzer bir hayvan. [*Ing.* Musk deer; *Fr.* Espèce de civette].

lermi, i. *den.* Velena yelkeni istiralyası. [*Ing.* Stay of staysail; *Fr.* Etai d'une voile d'etai].

lerzan /lerzān/, s. *Osm.* < *Fars. esk.* Titreyen, titrek. [*Ing.* Trembling, shivering; *Fr.* Tremblant, tressaillant].

lerze, i. *Osm.* < *Fars. lerziden. esk.* Titreme [*Osm.* Ra'şe; *Ing.* Tremble, a trembling, shivering; *Fr.* Tremblement, tressaillement].

lerzende, s. *Osm.* < *Fars. esk.* Titreyen; *Iki âciz kadid-i lerzende.* [*Ing.* Trembling].

lerziş, i. *Osm.* < *Fars. lerziş. esk.* Titreyiş, titreme. [*Ing.* Trembling; *Fr.* Tremblement].

lerzolit,-ti, i. *Fr. lherzolite* < *Lherz,* Pirene-ler'deki küçük Lherz gölünün adından, *min.* Peridotit çeşidi; içinde ortorombik ve monoklinik piroksen ile olivin ve spinel vardır.

Lesbos, öz. i. *Yun. coğr.* Ege denizinde yunan adası. [*Fr.* Lesbos].
~ **lehçesi**, *dilb.* Asya eolisi lehçelerinin başlıca tanıtıdır. Bu lehçe, özellikle M.Ö. IV. yüzyılın yazıtları ve Alkaios ve Sappho'nun şiirleri aracılığıyla bilinir. Çok eski bir lehçe olan lesbos lehçesinin başlıca özelliği *-ns-* fonetik grupunun *-is-'e* dönüşmesidir; *Monsa Ion lehçesinde Mousa, lesbos lehçesinde Moisa. (Pindaros bu özelliği dor lehçesinin korolirizminden muhafaza etti).* [*Ing.* Lesbian; *Fr.* Lesbien].

lesepase, i. *Fr. laissez-passer.* Bir sınırdan geçebilmek için verilen yazılı izin. [*Ing.* Pass, permit].

lesit, i. *Fr. lécythe.* Eski yunanlılarda uzun ve silindir şeklinde küçük bir vazo olup, dar bir boynu ve bir tarafından kulpu olup beyaz bir tabaka halindeki yüzey üstüne resimler yapılmıştır. Atina seramik eserlerinin en güzelleridir. [*Ing.* Lecythus].

lesitin, i. *Fr. lécithine* < *Yun. lekithos,* yumurta akı. *zool.* ve *biyokim.* Hücre protoplazmasında bulunan fosforlu yağ veya fosforlu lipid. Fosfoaminolipitler grupu; sefalinlerle birlikte yumurta sarısında, balık atmığında, sinir dokusunda ve sütte bulunur. Lesitin'ler, fosforik asid, gliserin ve organik bir baz olan kolinin *(gliserofosfoaminolipit)* birleşmesi sonucunda meydana gelen karmaşık bir lipittir. Lesitinler dokuların beslenmesi ve büyümesi üzerinde etkilidir. [*Osm.* Madde-i dimağiye; *Ing.* Lecithin].

lesitofor, s. *Fr. lécithophore.* Memelilerin embriyonunda içderi tabakası hücrelerine verilen sıfat. [*Ing.* Lecitophorous].

lesleyit,-ti, i. *Fr. lesleyite. min.* Korindon ve damurit karışımından meydana gelen mineral. [*Ing.* Lesleyite].

lespedeza, i. *bot. (Florida ispanyol valisi D. Lespedez'in adından).* Ikicenekliler *(Dicotyledoneae)* sınıfının, Baklagiller *(Leguminosae)* familyasından, Avustralya, Asya ve Amerika'da otuz beş türü bulunan ot veya ağaççık. *Birçok türü, özellikle L. bicolor, L. Sieboldii Avrupa'da limonluklarda yetiştirilir.* [*Lat., Ing.* ve *Fr. Lespedeza*].

leste, i. *zool.* Kızböcekleri *(Odonata)* takımından erkeği parlak, dişisi donuk renkli su sineği. Genellikle suların üstünde uçar. [*Lat. Lestes sponsa; Fr.* Lestès].

lestobiyoz, i. *Fr. lestobiose* < *Yun. lestes,* soyguncu + *bios. zool.* § 1 Karıncalarda görülen bir çeşit ortakçılık; § 2 Termitler veya karıncalarla ortakçılarının kurduğu biyolojik topluluk. Bazı küçük karıncalar; başka türden büyük karıncaların yuvalarında, yuva çeperlerine delikler açarak orada barınır büyüklerin yiyeceklerini çalarak beslenirler. Büyük karıncalar dar deliklere giremedikleri için onları yakalayamazlar. [*Ing.* Lestobiosis].

lestodon, i. *paleont.* Dissizler *(Edentata)* takımından fosil memeli hayvan. *(Mylodon'a benzeyen bu iri hayvanın ağız-burun kısmı onunkinden daha genistir. Iskeletine Arjantin pampalarında rastlanır).* [*Lat., Ing.* ve *Fr. Lestodon*].

leş, i. *Osm.* < *Fars. lāşe* § 1 Kokmuş veya kokuşmaya yüz tutmuş hayvan ölüsü. [*Osm.* Cife; *Ing.* Carcass; *Fr.* Charogne]. § 2 *mec.* Sevilmeyen, nefret edilen bir kimsenin ölüsü. [*Ing.* Corpse; *Fr.* Cadavre]; § 3 *den.* Batmış geminin deniz üstünde görünür tekne kısmı, enkazı. [*Ing.* Wreck; *Fr.* Navire échoué]; § 4 *tar.* Koşarken yorulan ve yolda kalan tulumbacı. ◎ — **ini çıkarmak** *(birinin), dev.,* Adamakıllı dövmek. Dövüp ölecek hale getirmek ◎ **gemi** — **i**, *den.* ■ Gemi.
~ **ini sermek**, *dev. (gözdağı olarak)* öldürmek.
~ **akbabası**, *zool.* ■ Akbaba.
~ **böceğigiller**, *zool.* ■ Leşböceğigiller.
~ **çiçeği**, *bot.* ■ Leşçiçeği.
~ **gibi**, *dey.* § 1 *(koku hk.)* Çok fena, çok ağır: *Iyice sarhoş olduğu ağzının leş gibi kokmasından, dilinin peltekliğinden belli;* § 2 Tembel, yerinden kalkmaz: *Bütün gün leş gibi yatıyor.*
~ **gibi sarhoş**, *dey.* Çok sarhoş, körkütük sarhoş.
~ **gibi serilmek**, *dey.* Kollarını, bacaklarını yayarak kımıldamadan yatmak.
~ **sineği**, *zool.* ■ Leşsineği.
~ **kargası**, *zool.* ■ Leşkargası.
~ **yapmak**, *arg.* Çiğnemek; öldürmek: *...şoförlüğü ne ki be, güzelim kızı leş yaptı.*

leş akbabası, b. i. *zool.* ■ Akbaba.

leş böceğigiller, c. b. i. *zool.* Kınkanatlılar *(Coleoptera)* takımından yassı ve uzunca kurtçukları hem ölü, hem canlı dokularda gelişerek bunların kurtlanmasına yol açan bir familya. [*Lat.* ve *Ing. Silphidae; Fr.* Silphides].

leşçil, s. ve i. *zool.* Leşle beslenen; *Deri böcekleri leşçildir. Bütün hayatları boyunca, yani kurtçuk ve yetişkin iken leşle beslenen bütün böcekler leşçildir. Bu gibi böcekler üç grupa ayrılabilir: Bir kısmı kadavralarda yaşayan sinek kurtçuklarını yer*

/staphylinidae ve histeridae/; bir kısmı kurtçukları gelişebilsin diye yumurtalarını leşlere bırakır (deri böcekleri, necrophora, sinekler); diğer bir kısmı ise kokuşmuş maddelerle beslenir. /Evsineğigiller/). [*Ing.* Necrophagous; *Fr.* Necrophage].

leş.çiçeği, b. i. *bot.* İkiçeneklİler *(Dicotyledoneae)* sınıfının, İpektohumlugiller *(Asclepiadaceae)* familyasından, Güney Afrika'da yetişen bitki cinsi. Çiçekleri büyük, beş kollu bir yıldız biçiminde ve nahoş kokuludur. Yaprakları etlidir. Bir çok türü süs bitkisi olarak yetiştirilir. [*Lat. Ing.* ve *Fr. Stapelia*].

leş.kargası, b. i. *zool.* Ötücü-kuşlar *(Passeriformes)* takımının, Kargagiller *(Corvidae)* familyasından bir kuş türü. Uzunluğu 45 sm. Başı kara, vücudu külrengidir. Avrupa ve Ön Asya'da orman, çayır ve bahçelerde yaşar. [*Lat. Corvus cornix; Ing.* Hooded crow; *Fr.* Corneille mantelée].
☆ *Eşanl.* **külrengi karga, kuzgun.**

leşker, i. *Osm.* < *Fars.* § ❶ Asker, ordu; § ❷ *mec.* Kahraman, yiğit, cesur. ◉ kadı —, *teşk. tar.* ◘ Kadı.

leşkergâh/leşkergâh/, b. i. *esk.* Ordugâh.

leşkerî, s. *esk.* Askerî.

leşkeriyan, ç. i. *esk.* Askerler, ordular.

leşkeriye, s. *esk.* Leşkerî'nin dişili.

leş.sineği, b. i. *zool.* Eklembacaklı hayvanlardan Böcekler *(Insecta)* sınıfının, İkikanatlılar *(Diptera)* takımından, gübreler ve ölü hayvanlar üzerinde gelişen, açık yaraları da kurtlandırabilen sinek. [*Lat. Pyrellia cadaverina*].

leş.sineğigiller, ç. b. i. *zool.* Böcekler *(Insecta)* sınıfının İkikanatlılar *(Diptera)* takımına giren bir familyası. [*Lat.* ve *ing.* Calliphoridae; *Fr.* Calliphoridés].

let, i. *Osm.* < *Fars. esk.* Dayak atma, dövme.
— **vurmak**, *esk.* Dövmek. vurmak.

let, leton, letik, i. ◘ Lehçe.

letafet,-ti /letâfet/, i. *Osm.* < *Ar. esk.* § ❶ Nezaket, incelik, hoşluk, yumuşaklık, lâtiflik: *Bugün havada görülmedik bir letafet var;* § ❷ Yepeleklik, güzellik, hoşlanılacak hal.

letaif /letâif/, ç. i. *Osm.* < *Ar. esk.* Latife'nin çoğulu.

letal, s. *Fr. létal,-ale,-aux.* < *Lat. letalis*, öldürücü.
— **faktör**, *biy.* Genetik yoldan veya sonradan alınan ve organizmanın hayatla bağdaşmasına imkân bırakmayan, dolayısıyle daha embriyon halindeyken veya doğar doğmaz canlının ölümüne yol açan morfolojik veya fizyolojik özellik. *(Ana ile dölüt arasındaki kan grupu uyuşmazlığı, letal bir faktör olabilir. Aynı şekilde yürekte veya damarlardaki bazı kusurlar «dölyatağı içinde» yaşamaya imkân verdiği halde, bağımsız yaşama ile bağdaşamaz).* [*Ing.* Lethal factor; *Fr.* Facteur de léthal]; § ❷ *zool.* Gelişmeye etkl yaparak canlı olmayan bireylerin meydana gelmesine sebep olan kalıtsal bir karakter. [*Ing.* Lethal factor; *Fr.* Facteur de léthalité].
— **mutasyon**, *biy.* Bir mutasyonun etkisinin çok önemli ve hattâ hücrenin ölümüne sebep olduğu haller. [*Ing.* Lethal mutation; *Fr.* Mutation léthale].

letalite, i. *Fr. lethalité tıp.* Belirli bir hastalığın ölüm sayısı. [*Ing.* Lethality].

letarji, i. *Fr. léthargie* < *Yun. lethe*, unutma + *argia*, tembellik. *patol.* (a) Yaşama fonksiyonlarının neredeyse ortadan kalkacak derecede zayıflaması: *Letarjiye düşmek;* (b) Çok derin ve sürekli, ateşsiz, enfeksiyonsuz, kornasız uyku hali; *Letarji uykusu*'nda göz kapakları kapanır, kaslar tamamen gevşer solunum ve dolaşım ritmi yavaşlayarak zayıflar. Hasta uyandırılınca gözlerini açar, hattâ konuşur, fakat ne dediğini bilmez, dediğini unutur ve derhal önceki haline döner. [*Ing.* Lethargy].

Letçe, Letonca, öz. i. *dilb.* Letonya S.S.C.B. de konuşulan dil. XVI. yüzyılda ortaya çıkan Letonca uzun süre bir köylü dili olarak kaldıktan sonra millî dil ve edebiyat dili haline geldi. İlk letonca belge 1526'da yazılmıştır. [*ing.* Lettic, lettish; *Fr.* Lette].

leteomani, i. *Fr. léthéomanie.* Narkomani'nin eşanlamlısı. [*Ing.* Letheomania].

Let'ler, Letonlar, ç. öz. i. *etn.* Livonya, Kurzeme ve Letonya'da yaşayan halk. [*Ing.* Lettonians; *Fr.* Lettes].

Letonya, öz. i. *coğr.* Rusça *Latviyskaya S. S.R.*, Sovyetler Birliği'nin kuzeybatısında, Baltık denizi kıyısında, 15 Sosyalist Cumhuriyetinden biri. Yüz ölçümü 63.700 km². Başkenti *Riga*'dır. [*Ing.* Latvia; *Fr.* Lettonie].

letrizm, i. *Fr. lettre*, harf > *lettrisme.* Şiirin keyfî olarak harf seslerinden meydana gelmesini ileri süren edebiyat nazariyesi. *(Letrizm terimi 1945'te ortaya çıktı; en önemli temsilcisi Isidore Isou'dur).* [*Ing.* Lettrism].

lettsomit,-ti, i. *Fr. lettsomite (Mineralog W. G. Lettsom'un adından). min.* Hidratlı doğal alüminyum ve bakır sülfat. [*ing.* Lettsomite].

lev, i. *den.* Fillikaların içerilerinde birikecek suları filikalar aşağıda iken dışarıya akıtmak için sintinelerine, iskarmoz araları taraklama takozlarıyle doldurulmuş gemilerde iskarmoz aralarındaki sintine yoluna biriken suyun sintine kuyusuna akıtılması için iskarmozlar üzerine açılan deliklere verilen ad. *(Filikaların levleri uskurulu kapaklarla kapanır. Yağışlı havalarda kalastıralarda bulunan veya mataforalarında asılı olan filikaların levleri açık bulundurulur).*

leva /le:va/, ç. i. Bulgar para birimi. [*ing.* ve *Fr.* Lev].

levahık /levâhık/, ç. i. *Osm.* < *Ar. lâhika. esk.* Eklenen şeyler, ekler. [*Fr.* Choses dépendantes, pièces attachées, annéxes].

levâim /levâim/, ç. i. *Osm.*< *Ar. la'ime. esk.* Çekiştirilecek şeyler. kötülemeler. [*ing.* Reproaches].

levâmi /levâmi/, ç. i. *Osm.* < *Ar. lâmi. esk.* Parlayan şeyler, pırıltılar.

levant /lövan/ i. *Fr. levant, doğu.* Eskiden müslümanların oturduğu ve hıristiyan tacirlerin uğradığı Akdeniz'in doğu kıyısına verilen ad. *(Bazen Mısır bunun dışında tutulur).*

levanten, i. *Fr. levantin.* § ❶ Yakın doğuda uzunca kalıp yerleşmiş veya evlenerek soyu karışmış Avrupalı. [*Ing.* Levantine; *Fr.* Levantin,-ine]; § ❷ s. Levantenle ilgili, levantene özgü: *Levanten ruhlu bir* adam. [*Ing.* Levantin, levant; *Fr.* Levantin,-ine].

levantina, i. *zool.* Salyangoz cinsi; kavkısı yuvarlak, yassı, tebeşirli, sağlam, beyazımtrak, yeknesak renkli veya noktalardan ibaret beş çizgiyle bezelidir; Rodos, Filistin, Iran, Trablus ve Mezopotamya'nın kurak bölgelerinde yaşar. [*Fr.* Levantina].

levator, i. § ❶ *anat.* ◘ Kaldırıcı; § ❷ *tıp.* Kafa kemiğinin çökmüş kısmını kaldırma âleti. [*Ing.* ve *Fr.* Levator].

levazım /levazım/, ç. i. *Osm.* < *Ar. lâzime*'nin çoğulu. *esk.* § ❶ Gereçler, gerekli olan şeyler: *Bu ayın levazımını aldım.* [*Ing.* Provisions; *Fr.* Objets néces saires]; § ❷ *ask.* Ordunun yiyecek, giyecek ve yakacak hizmetlerini kapsayan faaliyetler. [*Ing.* Supplies; *Fr.* Munitions, intendance militaire].
— **assubayı**, *ask.* Levazım ikmal maddelerini teslim alan, depolayan ve dağıtan assubay. *(Levazım assubayı genellikle ikmal subayına karşı sorumludur).*
— **dairesi**, *ask.* Millî Savunma Bakanlığının, silâhlı kuvvetlere ait her çeşit levazım ve ikmal işlerini plânlayarak yürüten ve bunların sürekli olarak denetim ve gözetimiyle görevli olan dairesi. *(Levazım Dairesi Başkanlığına genellikle bu sınıftan yetişmiş bir levazım tümgeneral kumanda eder).* [*Ing.* Quartermaster general's department, commissariat; *Fr.* Service de l'intendance].
— **deposu**, *ask.* Levazım ikmal maddelerini teslim almak, depolamak, dağıtımını sağlamak amacıyle kurulan ve işletilen depo.
— **müdürü**, *ask.* Bir birlik veya garnizonda karargâh subayı olarak, yiyecek, giyecek ve diğer levazım ikmal maddeleriyle, her çeşit levazım hizmetlerinden sorumlu şube veya kısmın başında bulunan levazım subayı. [*ing.* Quartermaster; *Fr.* Officier chargé des vivres et des fournitures].
— **sınıfı**, *ask.* Savaşta ve barışta silâhlı kuvvetlerin levazım ikmal maddelerini ve levazım hizmet desteğini sağlayan askerî yardımcı sınıf. Ordunun, silâh ve cephanenin dışında kalan yiyecek, giyecek gibi gereksinmelerini sağlayan asker sınıfı. [*Ing.* Supply corps].
— **subayı**, *ask.* Levazım sınıfına mensup olan ve levazım hizmet ve ikmal işleriyle görevli subay. [*ing.* Commissary officer; *Fr.* Officier d'intendance].

levazımat,-tı /levâzımât/, ç. i. *Osm.* < *Ar.* levazım'ın çoğulu. ◘ Levazım.

levazımcı, i. ve s. *ask.*. Levazım sınıfından olan kimse.

levazımcılık,-ğı, i. *ask.* Levazımcının görevi.

levendan, levendat, ç. i. *esk.* Leventler.

levendane, z. *esk.* § ❶ Çabuk, acele olarak. [*Ing.* Free and easy, roistering; *Fr.* Chevaleresque]; § ❷ Boylu poslu kimselere yakışır bir biçimde. [*Ing.* Stately and athletic; *Fr.* D'une manière chevaleresque].

levent, levend, i. *It. levantino.* § ❶ Eskiden venedik gemilerinde çalışan, doğu ülkelerinden toplanmış maaşlı asker; § ❷ Osmanlılarda donanmada ve kıyılarda hizmet gören askerî sınıf. [*Ing.* Irregular military force]; § ❸ Erkek adı; § ❹ s. ve i. Çevik, hareketli; § ❺ Kabadayı, cesur *(kimse);* § ❻ Kuvvetli, irî yapılı, yakışıklı insan. [*ing.* A handsome, strong youth]; § ❼ *dok.* Doğrudan doğruya dokuma tezgâhına takılan, üzerine çözgü ipliğinin sarıldığı tahta *(veya madenî)* silindir. [*Ing.* Warder's beam]. ☆ *Eşanl.* Çözgü **levendi**; § ❽ *teşk. tar.* Osmanlı kaynaklarında «süvari, cenkçi, dayanıklı, gözüpek asker» anlamında kullanılan terim.
— **almak**, *dok.* Çözgü makinesinde, çözülmüş çözgünün dokuma tezgâhı arkasına konacak levent üzerine aktarılması. Haşıllaşmış çözgü ipliklerin levent üzerine sarılması.
— **aynası**, *dok.* Çözgü leventlerinin kenarında bulunan, çözülen çözgünün dağılmasını sağlayan ve bunlara büyük bir makara görünüşü veren yan kenarlar.
— **bölükleri**, *teşk. tar.* Elli kişiden meydana gelen topluluk. *(Levend bölüklerine genellikle bayrak denir).*
— **Çiftliği kanunnamesi**, *teşk. tar.* 1793'te Nizamıcedit askerinin Levend çiftliğindeki kışlalarda yetiştirilmesini emreden kanuna verilen ad. *(Selim III, fırsat buldukça bu çiftliğe gider, askerin eğitimini teftiş ederdi).*
— **gövdesi**, *dok.* Çözgü işlemlerinde, ipliklerin sarıldığı levendin gövde kısmı.
— **kaması**, *dok.* El dokuma tezgâhlarında, dokunmuş kumaşların sarıldığı leventleri gergin tutmaya yarayan, koni biçiminde ağaç kamalar.
— **oğlanları**, *teşk. tar.* Doğancı, müsellim ve göricilerden ayrı olarak hayvan ve tımara sahip asker.
— **palangası**, *esk. den.* Eski savaş gemilerinde top lumbarlarının kahaklarını kaldırıp indirmeyi sağlayan palanga.
— **yatağı**, *dok.* Çözgü levendinin dokuma tezgâhı arkasında oturtulduğu yuvalar.
— **yuvası**, *dok.* Dokuma tezgâhlarında gerek çözgü, gerek kumaş levendinde iplik veya kumaş başlangıcını bağlayan çubukların, levent makarası tahta gövdesine oturtulduğu ve levendin bir başından öbürüne uzayan oluk. *(Bağlama çubukları, bu oluk içine girerek levent çapında, herhangi bir kabarıklık meydana getirmez).*

levh, i. ç. **elvâh**. *Osm.* < *Ar esk.* Düz ve üzerine yazı yazılabilir veya resim çizilebilir yüzey. [*Ing.* Any flat surface for writing, tablet].

levha, i. *Osm.* < *Ar.* § ❶ Duvara asılmak üzere yazılmış yazı. [*Ing.* Plate, signboard; *Fr.* Écriteau]; § ❷ Her sayfanın üstündeki kalın yazı. [*Ing.* Heading; *Fr.* Manchette]; § ❸ Tablo, resim. [*Ing.* Picture, framed inscription; *Fr.* Tableau, peintre, panneau]; § ❹ *mec.* Manzara, görünüş; § ● *ark.* ◘ **Tablet**; § ● *inş.* Kaplama olarak kullanılan kurşun, çinko, araç veya başka bir madenden büyük plaka: *Çinko levha. Saç levha.* [*Ing.* Metal plate; *Fr.* Plaque de métal]; § ● *mar.* Kabaca biçilmiş kereste; paralel iki yüzü biçilmiş, küçük kenarları ise oyuk halde veya doğal durumda bırakılmıştır. Levhaların kalınlığı 25 mm'den fazladır. Tomrukların 25 mm. veya daha fazla kalınlıkta biçilmesiyle levha, 25 mm'den az kalınlıklı biçilmesiyle yaprak tahta elde edilir. [*Ing.* Slab; *Fr.* Plaque, table]; § ❷ *matb.* Aynı konuyla ilgili, bir sayfanın tümünü değilse bile, büyük bir kısmını kaplayan resimler bütünü; ◎ **akümülâtör ~ sı**, *elek.* Bir akümülâtörün, etkisiz bir maddeden yapılmış, pozitif veya negatif oluşuna göre içinde değişik aktif madde bulunan elektrodlarından her biri. [*Ing.* Accumulator plate; *Fr.* Plaque d'accumulateur]; ◎ **avukatlar ~ sı** *huk.* Bir baro mıntıkası içinde bütün avukatların adlarını ve bürolarını taşımak üzere baro idare meclisi tarafından her adlî yıl başlangıcında düzenlenen defter. [*Ing.* Law list; *Fr.* Tableau d'un barreau]; ◎ **baro ~ sı**, *huk.* ◘ Baro; ◎ **bindirme ~**, ◘ Pullama; ◎ **borda ~ sı**, *hava* ve *otom.* ◘ Borda; ◎ **burma tahtası ~ sı**, *den.* ◘ Burma; ◎ **çapraz bağ ~ sı**, *den.* ◘ **Çapraz**[1]; ◎ **destek ~ sı**, *demir.* ◘ **Destek**; ◎ **dış ayrıklık borda ~ sı**, *den.* ◘ **Dış**; ◎ **dirsek ~ sı**, *den.* ◘ **Dirsek**; ◎ **dirsek başı ~ sı**, *den.* ◘ **Dirsek**; **dönüm ~ sı**, *den.* ◘ **Dönüm**; ◎ **döşek ~ sı**, *den.* ◘ **Döşek**; ◎ **döşemelik ~**, ◘ **Döşemelik**; ◎ **düşme ~ sı**, *den.* ◘ **Düşme**; ◎ **düz ~**, *süsl. san.* ◘ **Düz**[1]; **emaye ~ lar**, *matb.* ◘ Emaye; ◎ **haşiyeli ~**, ◘ **Haşiyeli**; ◎ **irtisam ~ sı**, ◘ **İrtisam**; ◎ **isim ~ sı**, *den.* ◘ **isim**; ◎ **işaret ~ sı**, *bayınd.* ◘ **İşaret**; ◎ **kaplama ~ sı**, *den.* ◘ **Kaplama**; ◎ **karina kaplama ~ sı**, *den.* ◘ **Karina**; ◎ **kilometre ~ sı**, *bayınd.* ◘ **Kilometre**; ◎ **kitabe ~ sı**, ◘ **Kitabe**; ◎ **kubbe ~ sı**, *süsl.* ◘ **Kubbe**; ◎ **kumaş levendi**, ◘ **Kumaş**; ◎ **kumaş sargı levendi**, *dok.* ◘ **Kumaş**; ◎ **makine döşek ~ sı**, *den.* Bir gemide makinenin üzerine yerleştirilip bağlandığı levha; ◎ **sokak ~ sı**, *huk.* Sokak veya meydanın ismini taşıyan ve belediye tarafından sokak veya meydanın uygun yerine asılan yazı. [*Ing.* Name-plate; *Fr.* Plâque de rue]; ◎ **sonuç ~ sı**, *binic.* Her yarışta soldan sağa doğru ve aynı çizgi üzerinde atın numarasını jokeyin adını, bazen de start sırasında atın ip önündeki yerini gösteren levha. *(Bu levha, ayrıca, programdaki bütün değişiklikleri de /renk veya ağırlık/ gösterebilir. Bu bilgiler kesinleşince, levhanın tepesinde kırmızı bir plaka görünür, o zaman, ortak bahis işlemleri başlar);* **ticarethane ~ sı**, *huk.* Ticarî müessesenin iştigal mevzuunu ve ticaret ünvanını taşımak üzere girişine asılan yazı. [*Ing.* Sign; *Fr.* Enseigne]; ◎ **zırh ~**, *den.* Gemileri zırhlamada kullanılan çelik levha. [*Fr.* Plaque de blindage].

~ kollenkiması, *bot.* ◘ **Kollenkima**.

~ resmî, *huk.* Belediyenin aldığı bir çeşit vergi. [*Ing.* Sign tax; *Fr.* Tax d'enseigne].

~ tutkal, *ağ. iş.* Dikdörtgen veya kare biçiminde el büyüklüğünde, 4-8 mm. kalınlığında glüten tutkalı *(sıcak tutkal).*

levhaması, s. Kemikli balıkların üzerindeki ince ve yumuşak pulcuklara denir. *(Bu levhamsı pulcukların üstderisi hiçbir zaman mine salgılamaz. Pullar, balık yaşadığı sürece büyümeye devam eder; bunların üzerindeki değirmi çizgiler balığın yaşını gösterir. Kimisi tamamen değirmi /değirmi pullar/, kimisinin arka kenarları tırtıklıdır/ dişli pullar/).*

levhaşallah, ünl. *Osm.* < *Ar. lâevhaşhu-llah, Tanrı ırak etmesin, korusun. esk.* Beğenme, aferin sözü. [*Ing.* May God not leave his desolate, God forbid].

levhi.mahfuz, b. i. *Osm.* < *Ar. levh* + *mahfuz* + *Fars. taml. levh-i mahfûz. esk. den.* Üzerinde insan kaderinin olmuş ve olacaklarının yazılı bulunduğuna inanılan ilâhî levha.

levin, levn, i. ç: **elvan**. *Osm.* < *Ar. levn. esk.* § ● Renk: *Levin tutmuş goncaları açılmış; Gülleri var bizim güle benzemez.* [*Ing.* Colour; *Fr.* Couleur]; § ● Yüzün rengi beniz: *Sarışın... Ah şimdi her şeyde bu sıcak levn-i muhteşem zâhir.* [*Ing.* Complexion; *Fr.* Teint]; § ● **Çeşit**, nevi. [*Ing.* Sort, kind; *Fr.* Sorte, genre, espèce].

levin, levinit, i. *Fr. lévyne, lévynite. min.* Hidratlı doğal kalsiyum alüminosilikat; zeolit grupundandır. [*Ing.* Levyne, levynite].

levirat,-tı, i. *sosy.* ◘ **Levirlik**.

levirlik,-ği, i. *sosy.* Bekâr erkeği, kardeşinin dul karısıyle *(çocuğu olmamak şartıyle)* evlenmeye zorlayan ibrani kanunu. *(Bu evlilikten doğacak çocuklar ölü kocanın soyadını taşırlardı. Kanunun gerekçesi, aileyi sürdürmek, dul kadının geçimini sağlamak ve mirasın bölünmesini önlemekti).* [*Ing.* Levirate; *Fr.* Lévirat].

☆ *Eşanl.* baldızla evlenme.

levisit,-ti, i. *Fr. lewisite.* § ❶ *min.* Doğal kalsiyum ve demir titanoantimonyat; § ❷ *kim.* Sıvı yağ kıvamında, ClCH = CH - As_2 Cl_2 formülünde, savaş gazı olarak kullanılan klorarsin. *(Asetilenin arsenik triklorür üstüne etkimesiyle elde edilir).* [*Ing.* Lewisite].

levitasyon, i. *Fr lévitation* < *Lat. levitas*, hafiflik. Bazı varlıkların yerçekiminden kurtulmuşçasına uzayda yükselebilmesi *(Levitasyonu, medyumun bir cismi, dokunmadan kadırılması anlamına gelen telekinezi ile karıştırılmamalıdır).* [*Ing.* Levitation].

leviye, i. ◘ Levye.

levm, i. *Osm.* < *Ar. esk.* § ● Aleyhte konuşma, zemmetme, çekiştirme. [*Ing.* Blame, reproach]; § ● Kınama; § ● Paylama, başa kakma.

~ etmek, § ● Çekiştirmek, kınamak, ayıplamak: *Korkarım ki, Ebi Tâlib, ölümden korktu da imana geldi diye beni* levmederler; § ● Paylamak, azarlamak, serzenişte bulunmak.

levn, i. ◘ **Levin**.

levofobi, i. *Fr. lévophobie. tıp.* Vücudun sol tarafında bulunan şeylere karşı duyulan korku. [*Ing.* Levophobia].

levoglükosan, i. *Fr. lévoglucosanne. kim.* Formülü $C_6H_{10}O_5$ olan madde, selülozun normal sıcaklıkta vakum altında damıtılmasıyla elde edilir. [*Ing.* Levoglucosan].

levojir, s. *Fr. lévogyre* < *Lat. laevus*, sol + *gyrare*, çevirmek. *kim.* Işığın polarma düzlemini sola çeviren maddeler için kullanılır. [*Ing.* L(a)evogyrous; l(a)evogyrate].

levomepromazin, i. *Fr. lévomépromazine. ecz.* Fenotiaz'in bir türevi. Klorpromazin'in etkisine benzeyen nöroleptik özellikleri vardır. Hattâ çarpıntı ve endişe hallerinde klorpromazen'den de daha yararlıdır. Bazı nevroz ve psikozlarda ve bazı ağrıların tedavisinde başarı ile kullanılmış tır. [*Ing.* Levomepromazine].

levrek,-ği, i. *Yun. labraki veya labraks. zool.* Kemikli-balıklar *(Teleostei)* takımının, Hanigiller *(Serranidae)* familyasından bir balık türü. Uzunluğu 50-100 sm.'yi, ağırlığı 15 kg.'ı bulan iri bir balıktır. Kıyılarda özellikle ırmak ağızlarında, derin yerlerde bulunur. Ufak balıklar, küçük ıstakoz, yengeç ve kurtlarla beslenir. Kuvvetli ve çevik bir balık olduğu için avlanması zordur. Atlantik Okyanusu, Karadeniz'in Türkiye sahillerinde, Marmara ve Akdeniz'de bulunur. Kışın kayıklarla, lamba yakılarak avlanır. Levrek için özel olta kullanmak gerekir. Oltaya zargana, sardalye gibi küçük balıklar takılır. Deniz dalgalı iken dip oltasını kolay ısırır. Büyük balıkçılıkta levrek ığrıpla tutulur. Eti yağsız ve lezzetlidir. Izgara, kızartma ve haşlaması yapılır. [*Lat. Morone* = *Dicentrarchus labrax; Ing.* Bass; *Fr.* Bar, loubine]; ◎ **büyük sakız levreği**, *zool.* ◘ **Büyük kedi balığı**; ◎ **güneş levreği**, *zool.* Levrekgiller *(Percidae)* familyasına giren yüzgeçleri dikenli bir kemikli balık türü. Uzunluğu 15-20 sm. olur. Göllerde ve akarsuarda yaygın olarak bulunur ve çok güzel olan renkleri sebebiyle akvaryumları süsler. [*Lat. Eupomotis gibbosus; Fr.* Perche soleil]; ◎ **tatlı su levreği**, *zool.* ◘ **Tatlısulevreği**; ◎ **uzun ~**, *zool.* ◘ **Uzunlevrek**.

levrekgiller, ç. i. *zool.* Omurgalı hayvanlardan Balıklar *(Pisces)* sınıfının, Kemikli balıklar *(Teleostei)* takımının, Dikenliyüzgeçliler *(Acanthopterygii)* alt takımına giren bir familyası. Kuzey yarım küresinde yaşayan 90 türü kapsayan çok yaygın bir gruptur. Bu balıkların yüzgeçleri dikenli, pulları pütürlüdür. Döş yüzgeçlerinin durumu göğüs yüzgeçlerine dikkeydir. Çeşitli türleri, birçok yassı solucana arakonakçılık eder. Levrekgillerin bir kısmı tatlı sularda *(sazan, uzun levrek)*, bir kısmı ise denizde *(apogan)* yaşar. Tatlı su levreği *(Perca fluviatilis)*, Uzun levrek *(Lucioperca sandra)*, güneş balığı *(Lepomis auritus)*, plâtike (Aceri*na cernua)* türleri iyi bilinirler. [*Lat.* ve *Ing.* Percidae; *Fr.* Percidés].

levs, i. *Osm.* < *Ar. levs. esk. (Maddî ve manevî anlamda)* Pislik, kir. [*Ing.* Dirt, filth]. ◘ *ŞEKİL: 427.*— **OTOMOBİL TAMİR ALET VE TAKIMLARI**.

levsiyat, ç. i. *esk.* Kirli şeyler, ahlâk bozuklukları. [*Ing.* Dirty things, filthy affairs]

levülik, s. *Fr. lévulique. kim.* Formülü CH_3-CO-CH_2-CH_2-CO_2H olan γ -ketonik asidlerin ilki için kullanılır. [*Ing.* Levulic; *Fr.* β -acétylpropionique, γ - cétovalérique. 4- pentanonoïque].

☆ *Eşanl.* β -asetil-propiyonik, γ -ketovalerik. 4-Pentananoyik.

~ asid, *kim.* Sevreltik asidlerin heksozlar *(özellikle levüloz)* veya nişasta üzerine etkimesiyle meydana gelir; 32° C'ta eriyen, 239° C'ta kaynayan, suda, alkolde ve eterde çözünen bir sıvıdır. [*Ing.* Levulic acid; *Fr.* Acide lévulique].

levüloz, i. *kim.* ◘ **Früktoz**.

levülozüri, i. *Fr. lévulosurie. patol.* Sidikte, levüloz bulunması.

levülozurik, s. *Fr. lévulosurique.* Levülozüri ile ilgili olan. [*Ing.* Levulosuric].

~ sendrom, *patol.* ◘ **Sendrom**.

levvam /levvâm/, s. *Osm.* < *Ar. lavm. esk.* § ❶ Başa kakıcı, paylayıcı. [*Ing.* Blamer, faultfinder]; § ❷ Dedikodu yapan, çekiştiren.

levvame, s. *esk.* Levvam'ın dişili.

levye, i. *Fr. levier.* § ❶ Bir mekanizmanın kumanda kolu. [*Ing.* Charging bar, hand lever]; § ● Bir ağırlığı kaldırmaya veya hareket ettirmeye yarayan kol. ◘ **KALDIRAÇ**. ◎ **kol ~ si**, *hava.* Uçağın boy ve yan denge organlarıyle bağlantılı olan ve sağa sola eğilerek uçağa eğim vermeye yarayan levye. *(Fransız mühendisi Robert Esnault Pelterie buldu).* ◎ **lastik ~ si**, *tekn.* Otomobil, motosiklet veya bisiklet lâstiğini janttan ayırmaya yarayan özel levye. ◎ **yön ~ si**, *sil.* Bir paletin hızını ötekinin hızına oranla değiştirerek tanka istenilen yönü vermeye yarayan levye. [*Fr.* Levier de direction].

levz, i. *Osm.* < *Ar. esk.* Badem. [*Ing.* Almond].

levze, i. *Osm.* < *Ar. levze. esk.* § ● *(bir tane)* Badem. [*Ing.* A single almond; *Fr.* Amande]. § ❷ *anat.* Bademcik. [*Ing.* Tonsil; *Fr.* Amygdalin].

levzî /levzî/, s. *esk.* Badem biçiminde olan; Bademle ilgili. [*Ing.* Almondlike].

ley, I. Rumen para birimi. [*Ing.* ve *Fr.* Lei].

leyâl /leyâl/, ç. i. *Osm.* < *Ar. esk.* **leyl**'in çoğulu.

leyl, i. ç: leyâlî, leyâl, leyâlî. *Osm.* < *Ar. esk.* Gece. [*Ing.* Night; *Fr.* Nuit].

leyla /leylâ/, i. *Osm.* < *Ar. esk;* § ● Çok karanlık ve uzun gece. [*Ing.* Very dark *(night)*]. § ❷ Kadın adı. [*Ing.* Woman's name, especially, that of the celebrated sweetheart of Majnun]. § ● *arg.* Çok sarhoş: § ❸ Arabî aylarının son gecesi.

leylâk,-ğı /leylâk/, i. *Osm.* < *Ar. bot.* § ● İkiçenekliler *(Dicotyladoneae)* sınıfının, Zeytingiller *(Oleaceae)* familyasından, ve-Asya ve Güney doğu Avrupa'da yetişen 32 türü bulunan, çoğunluğu kışın yaprağını döken çalı veya ağaççık halinde bulunan bitki cinsi. Yaprakları tam kenarlı, bazen de loplu veya tüysü olup karşılıklı dizilmiştaze sürgünlerin ucunda yer alan veya yan durumlu olan, güzel kokulu, erdişi çiçeklerdir. Çoğunluğu geçen yılın, bazıları da leri bileşik salkım durumunda toplanmıştır. Meyva uzun, derimsi bir lokulisit kapsüldür. Tohumlar 2 kanatlıdır. Limonluklarda iyi yetişen bir süs bitkisidir. En tanınmış türleri iran leylağı *(S. Persica)* ile Türkiye'de sık raslanan adî leylak *(S. vulgaris)* tır. [*Lat. Syringa; Ing.* Lilac; *Fr.* Lilas]; § ● Bu ağacın beyaz ve eflâtun renkteki çiçeği. [*Ing.* Lilac; *Fr.* Lilas]; ◉ âdi ~, *bot.* Anayurdu Güney Avrupa ile Batı Asya olan, dik bir çalı veya 5-6 m. boyunda ufak bir ağaç hainde bulunan bir leylak türü. Yaprakları yumurta veya geniş yumurta biçiminde, yuvarlakça, sivri uçlu, üst yüzü koyu, alt yüzü biraz mat ve tüysüzdür. Uzun zaman önce kültüre alınmıştır. Bugün dünyanın en popüler bir süs bitkisidir. Halen çiçeklerinin rengi beyaz, leylâk, mavimsi, kırmızımsı, violet olan, yapıları basit veya katmerli 800 kadar bahçe formu vardır. Bunlardan beyaz çiçekli *S. V. alba*, kırmızımsı çiçekli *S. v. purpurea*, mavi katmerli *S. v. plena* makbul olanlarıdır. Türkiye'de beyaz, leylâk, mavimsi renkte basit ve katmerli olanlara özellikle İstanbul'da rastlanır. [*Lat. S. vulgaris; Ing.* Lilac; *Fr.* Lilas commun].

~ ağacı, *bot.* ◘ Leylak[1].

~ güvesi, *zool.* ◘ Leylakgüvesi.

leylak.güvesi, b.i. *paraz.* ve *zool.Gracilariidae* familyasından, tırtıl çağında leylâk yapraklarını kemirerek çirkinleştiren ince kelebek. [*Lat. Gracilaria syringella; Fr.* Gracilaire].

~ rengi, Leylâk çiçeği gibi mora çalan penbe renk. [*Ing.* Lilac colour; *Fr.* Lilas].

leylâkî /leylâkî/ s. *esk.* Leylak renginde olan, eflatun. [*Ing.* Lilac, lavender, violet].

leyle, i. *Osm.* < *Ar. esk.* Gece; *(Genellikle tek ve belirli bir gece).* [*Ing.* Night; *Fr.* Nuit].

leylek,-ği, I. *Fars. legleg. zool.* Leyleksiler *(Ciconiiformes)* takımının, leylekgiller *(Ciconiidae)* familyasından, uzun bacaklı, uzun gagalı, göçebe bir kuş cinsi. Yuvasını daima ağaçların, bacaların üstüne, evlerin damına yapar, insanlarla birarada bulunmaya alışır. Her yerde himaye edilir. Göçücü bir kuştur. Batı Avrupa leylekleri Ispanya, Fas üstünden, doğu Avrupa leylekleri Boğazlar, Anadolu, Filistin, Mısır üstünden Güney Afrika'da göçerler. Çok az bir kısım Batı Afrika'da kışlar. Afrika'ya kasım-Aralık aylarında ulaşırlar. Şubatta kışlama yerinden ayrılır, nisan başına kadar Orta Avrupa'ya taşınırlar. Ağustos başından eylüle kadar güneye göç etmeye başlarlar. Leylekler kurbağa, fare, köstebek, kertenkele, solucan, böcek, balık v.b. ler. Yetiskinler yavruları ıslak besinlerle besler, yutaklarında getirdikleri su ile sularlar. Leylek sindiremediği besin artıklarını *(kitin, tüy, bitkiler)* yumak halinde ağızdan dışarı çıkarır. Kemikleri ve balık pullarını sindirir. Ak leylek *(C. alba)* ve kara leylek *(C. nigra)* en tanınmış türleridir. Güney Amerika leyleği *(C. maguari)* ise ak leyleğe benzeyen bir türdür. [*Lat. Ciconia; Ing.* Stork; *Fr.* Cicogne]. ◉ leyleği havada mı gördün? *şak.* Çok gezenlere takılmak için söylenir. ◉ leyleği havada görmek, *dey. tkz.* Çok gezmek. ◉ leyleğin attığı yavru (gibi), *dey.* Kimsesiz bırakılan, ilgilenilmeyen kimseler için kullanılır. ◉ leyleğin attığı yavru, Çevresinden gereği kadar ilgi görmeyen kimse. [*Ing.* Abandoned, discarded *(person); Fr.* Proche parent qu'on ne protège pas]. ◉ leyleğin ömrü laklakla geçer, *dey.* Boş lakırdı edenlerin halini anlatmak için söylenir. [*Ing.* The stork spends all his life in chattering *«said about idle talk or vain expectation»*]. ◉ açık gagalı ~, *zool.* ◘ Açık. ◉ ak ~, *zool.* Kuzey Afrika, Avrupa ve Güney Asyada sulak yerlerde yaşayan bir leylek türü. Uzunluğu 53-63 sm.'dir. Beyaz tüylüdür. Yalnız kanatlarının uç kısmı siyahtır. Gaga ve ayakları kırmızıdır. Kışın tropikal Afrika'ya ve Hindistan'a göçer. Eskiden daha yaygın olan bu kuş beslenme alanı olan bataklıkların kurutulması yüzünden birçok bölgede görünmez oldu; çünkü leyleğin yediği küçük kemirgenlerin sürüngen ve kurbağaların çoğu bataklıklarda yaşar. [*Lat. Ciconia ciconia* = Ciconia alba; *Ing.* White stork; *Fr.* Cigogne blanche]. ◉ eyer gagalı ~, *zool.* Leyleksiler *(Ciconiiformes)* takımının, Leylekgiller *(Ciconiidae)* familyasından bir kuş türü. Uzunluğu 146 sm. Tropik Afrika'da sulak yerlerde yaşar. [*Lat. Ephippiorhynchus senegalensis; Ing.* Saddle-billed stork; *Fr.* Saddle-bill, jabiru]. ◉ iç Afrika evcil leyleği, *zool.* Leyleksiler *(Ciconiiformes)* takımının, Leylekgiller *(Ciconiidae)* familyasından bir kuş türü. Uzunluğu 65 sm. Afrika'da sulak yerlerde yaşar. [*Lat. Abdimia abdimi; Ing.* Stork of Abdimi; *Fr.* Abdimi]. ◉ kara ~,-ğı, b. i. *zool.* Leyleksiler *(Ciconiiformes)* takımının, Leylekgiller *(Ciconiidae)* familyasından bir kuş türü. Uzunluğu 52-60 sm. Tüyleri kara olup karnı aktır. Göçeder. Avrupa, Güney Asya ve Güney Afrika'da sulak ormanlarda yaşar. Ak leylekten daha az yaygın ama daha yabanîdir. Ancak ıssız yerlerde görülebilir. [*Lat. Ciconia nigra; Ing.* Black stork; *Fr.* Cicogne noire].

~çadırı, *ask. esk.* Osmanlılarda ordu karargâhının ortasına kurulan, içinde cellâtların oturduğu çadır. *(Savaştan kaçan ve yakalanan yeniçeriler burada boğdururlardı).*

~ çadırı, Eski yeniçeri ordugâhlarında cellâdların oturdukları ve mücrimleri boğdukları çadıra verilen ad.

~ fırtınası, Mart sonlarında görülen bir fırtına. [*Fr.* Nom d'une orage de fin Mars].

~ gibi, *dey.* Zayıf ve uzun bacaklı *(kimse).* [*Ing.* Very tall; *Fr.* Grand et maigre].

~ yuvası (gibi), *dey.* Karışık, kabarık. [*Ing.* Untidy, unkempt].

leylekgiller, ç. i. *zool.* Omurgalı hayvanlardan Kuşlar *(Aves)* sınıfının, Leyleksiler *(Ciconiiformes)* takımının, Leylekler *(Ciconidae)* alt takımına giren bir familyası.Ayakları, boyunları ve gagaları çok uzun olur. Çoğunluk sesleri yoktur. Göçücüdürler. Eski ve yeni dünyada özellikle tropikal bölgelerde, ovalarda ve bataklıklarda yaygındırlar. Ak leylek *(Ciconia ciconia),* Kara leylek *(C. nigra),* Amerika doymazı *(Tantalus loculator),* Açık gagalı leylek *Anastomus lamelligeres),* Eğergagalı leylek *(Ephippiorhynchus senegalensis),* İç Afrika evcil leyleği *(Abdimia abdimi),* Marabu *(Leptoptilus crumeniferus)* iyi bilinen türleridir. [*Lat.* ve *Ing. Ciconiidae; Fr.* Ciconiidés].

leylekler, ç. I. *zool.* Omurgalı hayvanlardan Kuşlar *(Aves)* sınıfının, Leyleksiler *(Ciconiiformes)* takımına giren bir alt takımı. Boyunları ve bacakları çok uzundur. Kanatları oldukça uzun olur. Sulak yerlerde yaşarlar. İbisgiller *(Ibididae),* Leylekgiller *(Ciconiae),* Balıkçıllar *(Ardeae),* Flamanlar *Idae)* gibi familyaları içine alır. [*Lat.* ve *Ing. Ciconiae)*

leyleksiler, ç. i. *zool.* Omurgalı hayvanlardan Kuşlar *(Aves)* sınıfının, Karinalılar *(Carinatae)* bölümüne giren bir takımı. Geniş bir grup olup bacakları çok uzun olan uzun gagalı uzun kanatlı kuşları içine alır. Kürek-ayaklılar *(Steganopodes),* Leylekler *(Ciconiae),* Balıkçıllar *(Ardeae),* Flamanlar *(Phoenicopteri)* olmak üzere 4 alt takımı vardır. [*Lat.* ve *ing. Ciconiiformes; Fr.* Ciconiiformes, ardéiformes]. ◘ *TABLO:* ◘ KUŞ TAKIMLARI.

leylen, z. *Osm.* < *Ar. esk.* Geceleyin. [*Ing.* At night, by night].

leylî /leylî/, s. *Osm.* < *Ar.* § ● Yatılı: *Leylî mektep.* [*Ing.* Boarder *(at a school)];* § ● Gece ile ilgili, gece vakti meydana gelen. [*Ing.* Nocturnal; *Fr.* Nocturne].

~ mektep, Yatılı okul. [*ing.* Boarding school; *Fr.* Internat].

leya[1], i. *Osm.* < *Ar. leys. esk.* Yokluk.

leya[2], i. *Osm.* < *Ar. leys. esk.* Aslan. [*Ing.* ve *Fr.* Lion].

leyliye, s. *esk.* **Leylî**'nin dişili.

leyliye, i. *Osm.* < *Ar. leys*, yoktuk > *leysiyye fels. esk.* ◘ Nihilizm.

leyte, *Osm.* < *Ar. leyte. esk. (Olması imkânsız şeyler hk.)* Ne olurdu, keşke. [*ing.* If only, I wish that].

leyyin, s. *Osm.* < *Ar. lanet* > *leyyin. esk.* Yumuşak. [*Ing.* Soft, mild; *Fr.* Mou, tendre].

lez, I. *Osm.* < *Ar. lezz. teşk. tar.* Osmanlılarda, Bingazi ve Trablus'taki hurma, zeytin ağaçları ve kuyulardan alınan vergi. *Ağaçlar bir, kuyular on* sayılarak alınan vergi muhtar ve şeyher tarafından toplanırdı.

lezaiz, ç. i. *Osm.* < *Ar. lezize. esk.* Tatlı, hoşlanılacak şeyler. [*Ing.* Delights; *Fr.* Choses agréables, de bon goût, voluptés].

lezbian, i. *Fr. lesbienne.* Dişi *(kadın)* homoseksüel. [*Ing.* Lesbian; *Fr.* Lesbienne tribade]. ☆ *Eşanl.* sevicl.

lezbianizm, i. Kadınlar arasında anormal cinsel ilişkilerde bulunulması. [*Ing.* Lesbianism; *Fr.* Saphisme]. ☆ *Eşanl.* safizm, tribadizm, sevicilik.

Lezgi dili, öz. i. *dilb.* Kuzeydoğu Kafkasya ağızları bütürü; Samur ve Yukarı Sulak havzalarında konuşulur;*(Başlıcaları: Avarca Landi ve Dido, Lak veya Kazikumuk, Dargua, Kürt /kelimenin dar anlamiyle lezgi dili/. Bunlardan bazıları birkaç yüz kişi hattâ tek bir köy tarafından konuşulan birbirinden çok farklı lehçelere bölünür. Çeçen ve İngüs ile birlikte kuzey kafkasya dillerinin Çeçen-Lezgi ailesini meydana getirir).* [*Ing.* Lesghian, Lezghian; *Fr.* Lesghien].

Lezgi'ler, ç. öz. i. *etn.* Kafkasya'da, Dağıstan'ın en eski halkına verilen ad. Dağıstan'a öteki göçmenlerin gelmesi üzerine, zor durumda kalan Lezgiler, bulundukları bölgeyi terk ederek Şirvan, Gürcistan, Kuban ve Terek havzalarına dağıldılar. Yarım milyon nüfusa sahip oldukları halde, elliden fazla bölüme ayrılarak parçalandılar; sonunda birbirinin dilini anlamaz bir duruma düştüler. Bununla birlikte konuşulan genel dil Türkçe idi. Bölümlerden biri Avarlardı; sonradan Dağıstan'ın ortasında Avar hanlığını kurdular. [*Ing.* Lezghians; *Fr.* Lesghiens].

leziz /lezîz/, i. *Osm.* < *Ar.* **lezzet.** § ● Tadı hoş olan, tadı güzel, yenmesi güzel: *Leziz meyva.* [*Ing.* Delicious, tasty, savoury, relishing; *Fr.* Savoureux,-euse]. ☆ *Eşanl.* lezzetli. § ❷ Zevk veren, memnun eden. [*Ing.* Agreeable; *Fr.* Agréable].

lezyon, i. *Fr. lésion. patol.* Marazî bir sebeple herhangi bir organın yapısında meydana gelen değişiklik. Afet, bozukluk. [*Ing.* Lesion].

lezzat, ç. i. *Osm.* < *Ar. esk.* Lezzet'in çoğulu.

lezzet,-ti, i. ç: **lezzât**. *Osm.* < *Ar.* § ❶ Ağız yoluyle algılanan tat, çeşni: *Bu yemeğin garip bir lezzeti var.* [*Ing.* Taste, flavo(u)r; *Fr.* Goût, saveur]; § ❷ *mec.* Her hangi bir şey karşısında duyulan zevk, haz, hoşlanma: *Gezmede, eğlencede hiçbir lezzet bulamıyorum.* [*Ing.* Enjoyment, pleasure; *Fr.* Agrément, plaisir, jouissance]. ◉ **~ tini tatmak**, *dey.* Mutluluğunu, zevkini duymak. [*Ing.* To enjoy; *Fr.* Goûter, éprouver la saveur de].

~ almak, *dey.* Hoşlanmak. [*Ing.* To find pleasure *(in something)*, to enjoy; *Fr.* Sentir du goût ou du plaisir].

lezzetlendirmek(-i), f. Tat vermek. [*Fr.* Donner du goût, de la saveur, rendre savoureux ou agréable].

lezzetlenmek, nsz. f. Tatlanmak, tat verilmek, iyi bir tat kazanmak, lezzetli hale gelmek. [*Ing.* To become tasty; *Fr.* Acquérir du goût, de la saveur, devenir savoureux ou agréable].

lezzetli, s. Güzel tadı olan, beğenilerek yenilen. [*Ing.* Tasty, delightful; *Fr.* De bon goût, savoureux,-euse, agréable, doux, douce, délicieux,-euse].

lezzetsiz, s. Tatsız, lezzeti olmayan. [*Ing.* Insipid, tasteless; *Fr.* Sans goût, sans saveur].

lezzetsizlik,-ği, i. Tatsız, lezzetsiz olma hali. [*Ing.* Insipidness, tastelessness; *Fr.* Manque de goût, de saveur, fadeur].

Lhota'lar, ç. öz. i. Hindistan'da *(Assam)* halk; fizik yapıları ve gelenekleri Indonezyalılarınkine yakındır. [*Ing.* ve *Fr.* Lhotas].

-lı,-li,-lu,-lü, ek. Isimden isim yapma eki. *(Ekin asıl görevi isimlerden sıfat yapmak olduğu için eke, sıfat eki de denir).*

lığ, i. *jeol.* Yatağı boyunca taşkın zamanlarında kapladığı alanlarda, deltalarda, göllerde ve dağ etekerindeki yığınlarda çökelttiği kil, kum çakıl gibi tortul maddeler. [*Osm.* Mevâdd-ı lâhkiye; *Ing.* Alluvium; *Fr.* Alluvion].

☆ *Eşanl.* **alüvyon**.

~ sekisi, *jeol.* Kovağını doldurmus olan akarsuyun, kendi lığlarını kazarak oluşturduğu seki. [*Osm.* Mevâdd-ül lâhkiye taraçası; *Fr.* Terasse de remblaiement, terrasse d'accumulation].

~ yelpazesi, *jeol.* Sel sularının dar ve dik yataktan düz geniş ovaya geldikleri yerde yayılarak bıraktıkları maddelerden yapılı yassı birikinti yığını. [*Osm.* Mahrut-ı mahrec; *Ing.* Talus fan; *Fr.* Cône d'alluvion].

lığcıl*, s. *zool.* Okyanusların dip çamurunda yaşayan ve bu çamur içindeki organik maddelerle beslenen *(hayvanlar hk.)*

lığlanma, i. ◘ Lığlaşma.

lığlaşma, i. *jeol.* Lığ tortullarının toplanması. [*Ing.* Alluviation; *Fr.* Alluvionnement].

lığlaşmak*, nsz. f. *jeol. (toprak hk.)* Üstünde lığ birikmek.

☆ *Eşanl.* **alüvyonlaşmak**.

lığlı*, s. *jeol.* Lığdan meydana gelmiş veya üzerinde lığ birikmiş; *Lığlı katman.* [*Ing.* Alluvial; *Fr.* Alluvial,-ale,-aux].

☆ *Eşanl.* **alüvyonlu**.

~ kuşak, *jeol.* Toprağın üst kısımlarından çözeltileri ya da asıltı durumunda gelen maddeleri almış olan toprak katı. [*Ing.* Alluvial horizon; *Fr.* Horizon alluvial].

~ maden yatağı, *jeol.* Akarsuyun içinde bulunan değerli mineral parçacıklarıyle çökelttiği bir kalıntı maden yatağı. [*Ing.* Alluvial are deposit; *Fr.* Gisement alluvial de minerai].

-lık,-lik,-luk,-lük, ek. Isimden isim yapma ekl ekl. Bu ekin başlıca görevleri, isimlerden yer, âlet, topluluk islmleri, soyut Isimler ve sıfat yapmaktır: *ağaç-lık, orman-lık, zeytin-lik, baş-lık, kulak-lık, göz-lük, genç-lik, insan-lık, ay-lık, gün-lük, yıl-lık, kiralık, oda-lık, ana-lık, bey-lik,* v.b. Ek, isimlerden sıfat yaptığı gibi sıfatlardan isim yapmakta da kullanılır: *güzel-lik, iyi-lik,* v.b. Bu ekin, çekim ekinden sonra gelmek gibi özel bir durumu da vardır: *gün-de-lik, on-da-lık* v.b.

lıkır, i. *yans.* Sıvıların bir kaptan akarken çıkardığı sesi anlatır.

lıkırdamak, nsz. f. *(sıvı hk.)* Bir kaptan akarken lıkır lıkır diye ses çıkarmak. [*Ing.* To gurgle; *Fr.* Glouglouter].

li, e. *Osm.* < *Ar. esk.* § ❶ İçin, sebebinden, /.../ den dolayı; § ❷ Tarafından.

li, *kim.* Lityum elementinin sembolü. [*Ing.* Symbol of lithium; *Fr.* Li, symbol chimique du lithium].

li, i. *metrol.* Çinlilerin kullandığı uzunluk ölçüsü, aşağı yukarı 576 m'dir. [*Ing.* ve *Fr.* Li].

liân /liân/, i. *Osm.* < *Ar. lanât. esk.* § ❶ Birbirine lânet etme, karşılıklı lânetleşme; § ❷ *huk. esk.* Islâmda, kocanın karısına delil göstermeden zina isnat etmek ve ondan doğan çocuğun nesebini kabul etmemek için başvurduğu yemin yolu.

liang, i. Çin para birimi. [*Ing.* ve *Fr.* Liang].

liasteni, i. *Fr. liasthénie. patol.* ◘ Düz kas astenisi.

libade, i. *Osm.* < *Ar. lebâde.* Pamuklu veya aba kısa kadın hırkası.

liban, i. *Osm.* < *Ar. libân. esk;* § ❶ İnsan sütü; § ❷ Emzirme.

libas /libâs/, i. ç: **elbise**. *Osm.* < *Ar. esk.* Giysi, giyilecek şey.

libel, i. *Fr. libelle. min.* Billûrlardaki sıvı inklüzyonlarda ancak mikroskopla görülebilen hareketli gaz kabarcıkları.

libella, i. *(Lat.: libra, libre'nin küçültülmüş şekli). esk.* Rom. M. Ö. III. yüzyılda, ağırlık ve para birimi olan bir *as*'a veya *denarius*'un onda birine eşit gümüş para. [*Ing.* Libel; *Fr.* Libelle].

libelül, i. *Fr.* Libellule. *zool.* ◘ Kızböceği.

libelülgiller, ç. i. *zool.* ◘ Kızböceğigiller.

liberal, s. *Fr. libéral,-ale,-aux.* < *Lat. liberalis, hür bir kişiye uygun düşen.* § ❶ Kişi hürriyetlerinden yana olan: *Liberal bir siyaset anlayışı.* [*Ing.* Liberal]; § ❷ *(Geniş anlamda)* Hoşgörülü: *Arkadaşım her konuda liberal görüşlüdür.* [*Ing.* Liberal]. § ❸ i. Liberalizmden yana olan kimse. [*Ing.* Liberal]. A.B.D.'de ve bazı ülkelerde, ilerici bir siyasetten yana olan kimse. [*Ing.* Liberal]; § ❹ *tar.* Restorasyon devri Fransa'sında Bonapartçı veya cumhuriyetçi muhalif. [*Ing.* Liberal].

~ demokrasi, *sosy.* ◘ Demokrasi.

~ eğitim, *eğt.* ve *fels.* § ❶ Aristo felsefesine göre büyümekte olan bir kimsenin insanlığını ve özgürlüğünü mükemmel hale getirmeye yarayan eğitim; § ❷ Ortaçağda insana gereken fikir ve sanat kültürünü sağlayan yedi liberal sanata *(liberal arts)* verilen ad; § ❸ *Dewey*'in görüşüne göre insanı bağımsızlığa özgürlüğe kavuşturucu nitelikte olan eğitim; § ❹ Bugünkü anlamda dar ve ihtizasa kacan eğitimden çok, nispeten geniş ve genel olan herhangi bir eğitim türü.

~ katoliklik, *tar.* 1830'dan sonra kilisenin ilerlemesini dinî ilkelere uymak şartıyle Fransız devriminin getirdiği modern hürriyet kavramında gören katoliklerin eğilimine verilen ad. [*Ing.* Liberal Catholicism; *Fr.* Catholicisme libéral].

liberalizm, i. *Fr. libéralisme.* § ❶ Toplumda, hürriyet ve serbestliğin uygulanmasını gerekli gören, siyasî ve iktisadî doktrin. [*Ing.* Liberalism]; § ❷ *(geniş anl.)* Geniş görüşlülük: Fikirlerinde ve davranıslarında liberalizm örneği vermek. [*Ing.* Liberalism].

liberasyon, i. *Fr. libération. ikt.* İthalatın bir kontenjan sistemi içinde serbest bırakılması. Bir ülkenin dış ticaretine tanınan serbestlik. [*Ing.* Liberation].

liberten, i. *Fr. libertin.* XVII. yüzyılda dinî inançlardan ayrılmayı savunan düşünürlere verilen ad.

Liberya, öz. i. *coğr.* Batı Afrika'da cumhuriyetle yönetilen bir devlet. Atlas okyanusu kıyısında; Sierra Leone, Gine ve Fildişi Kıyısı ile sınırlıdır. Yüzölçümü 111 000 km²; Başkenti *Monrovia*'dır. [*Ing.* Liberia; *Fr.* Liberia, Libéria].

libetenit,-ti, i. *Fr. libéthénite* < *Şehir adı Libethen'den /Slovakya/ min.* Yeşil renkli, Hidratlı doğal bakır fosfat. [*Ing.* Libethenite].

libido, i. *Lat. libido*, arzu, istek, *psiky. Freud*'a göre cinsel içgüdünün belirtilerini doğuran hayat enerjisinin birşekli: *Psikozların seyrinde libidonun sık sık kaybolduğu veya ağır bastığı görülür. (Cinsel içgüdünün belirtilerini değil de kuramsal bir sebebi ifade eden libido terim, modern psikiyatri uzmanları tarafından eski Freud'çüler kadar kullanılmaz. Freud'çülere göre, libido, yaşama gücünün tümüdür ve insanın gerek moral, gerek marazî bütün davranışlarının temelindedir. Bu yaşama gücü ve meydana getirdiği içgüdüler çoğu zaman sosyal birer «tabu» sayılmış, dolayısıyle de ortaya, nevroz ve manilerin kaynağı olan birtakım itilmeler /sapma, yükseltme v.b./ çıkarmıştır).* [*Ing.* ve *Fr.* Libido]. ◉ **ego ~ su**, ◘ Ego.

Libik, öz. i. *Fr. libyque. dilb.* Hamî-samî öbeğinden eski dil, Kartaca bölgesi, çevresinde libik diliyle yazılmıs bin kadar yazıt bulundu; libik dilinin anlaşılması güçtü; bu dildeki bazı kelimeler bugün Berberice'de hala yaşar.

libitina, i. *Lat. zool. Libitinidae* familyasından iki çenetli yumusakça. *(Eski Dünya'nın sıcak denizlerinde kaya yarıklarında ve mercanlar arasında yaşar; İkinci ve üçüncü zaman tabakalarında fosiline rastlanır).* [*Lat.* ve *Ing.* Libitina; *Fr.* Libitine, libitina].

libre /libre/, i. *Lat. libra*, ağırlık. *metrol.* Değeri zamana ve kullanıldığı ülkeye göre değişen eski ağırlık birimi; bugün genellikle yarım kilogramın karsılığı olarak kullanılır. *Libre*, Romalıların ağırlık ölcüsü birimiydi *(libra)* ve yaklaşık olarak 327,45 gr değerindeydi. Önceleri on sonra on iki *ons*'a bölündü. Anglosakson ülkelerinde bugün temel ağırlık birimi olan librenin değeri 0.4536 kg. kadardır. [*Ing.* ve *Fr.* Libra]. ◘ Pound.

libretto /libretto/, i. *It. «kitap» anlamında libro'nun küçültülmüş şekli). müz.* (a) Bir opera güftesi. [*Ing.* ve *Fr.* Libretto]; (b) Bir pandomimayı veya baleyi açıklayan broşür. [*Ing.* ve *Fr.* Libretto]:

librettocu, i. Libretto yazarı. [*Ing.* Librettist; *Fr.* Librettiste].

liburna, i. *Lat. esk. Rom.* İki sıra kürekli, hafif, ince uzun savaş gemisi; Romalılar bu bicimi, liburnia korsanlarının kullandığı gemilerden almışlardı. [*Ing.* Liburnian galley; *Fr.* Liburne].

Libya, öz. i. *Ar. Libiyya.* Kuzey Afrika'da cumhuriyet; kuzeyde Akdeniz, doğuda Mısır, güneydoğuda Sudan, güneyde Çat ve Nijer, batıda Cezayir ve Tunus ile sınırlıdır. Yüzölçümü 1 759 540 km²; Başkenti 1963'ten beri *El Beyza*'dır. [*Ing.* Libya; *Fr.* Libye].

~ çölü, Afrika'nın kuzey kesiminde Büyük Sahra'nın, Tibesti dağları ile Nil vadisi arasında kalan doğu kısmına verilen ad. [*Ing.* Libyan desert; *Fr.* Désert libyque].

~ lehçesi, *dilb.* Magrıbin arap lehçesi; Libya'da yaklaşık olarak bir milyon kişi tarafından konuşulur. [*Ing.* Libyan; *Fr.* Libyen].

Libya berberî dili, öz. i. *dilb.* Hamî-samî dilleri öbeği; libik dilini ve Berbericeyi kapsar. [*Ing.* Lybico-berber; *Fr.* Libycoberbère].

liçi, i. *Sapindaceae familyasından*, meyvelerinden ve odunundan yararlanılan çeşitli ağaçlara verilen ortak ad. *Liçi*'ler, Eski Dünya'nın sıcak bölgelerinde yetişen ağaçlardır. Esas liçi *(Litchi Sinensis)* kuruduktan sonra da bozulmayan kırmızı renkte, nefis kokulu ve etli bir meyve verir. Kesildikten sonra suya batırılırsa hemen hemen hiç çürümeyen ağacı ince marangozluk ve araba yapımında kullanılır. Sarımtrak veya gelincik renginde, şarap tadında meyve veren *longana liçisi) (Euphoria longana)* asıl liçi kadar makbul değildir. Meyvesi dikenli ve az etli olan *tüylü liçi (Nephelium*

lappaceum) ötekilerden daha değersizdir. [*Ing.* Litchi; *Fr.* Litchi, letchi].

lid, i. *müz.* Şiirle müziğin kaynaşmış olduğu müzik türü.

liddit,-ti, i. *Fr. lyddite* < ilk denendiği *Lydd* şehrinin adından. Pikrik asidden türeyen patlayıcı madde. *(Birinci Dünya Savaşında büyük boykotlu obüslerin doldurulmasında kullanıldı).* [*Ing.* Lyddite].

lider /li:der/, i. *ing. leader.* § ❶ Siyasî bir partinin başında olan kimse, önder. [*Fr.* Leader]; § ❷ İngiltere parlâmentosunda aynı fikir ve program etrafında gruplananların önderi. [*Fr.* Leader]; § ❸ *sp.* Bir şampiyonada başta giden takım; § ❹ *(geniş anl.)* Herhangi bir yarışma, bir çekişme, bir rekabette veya bir harekette önder olan kimse. [*Fr.* Leader].

liderlik,-ği, i. § ❶ Lider olma hali. [*Ing.* Leadership; *Fr.* Conduite]; § ❷ *sosy., fels.* ve *psik.* Rehberlik, teşvik ve yönetim bakımından başkalarına önderlik yapma yeteneği veya hazırlığı. [*Ing.* Guiding; *Fr.* Action de guider]; § ❸ Bir grupun ilgilerini ve amaçlarını, grupun güvenini sağlayarak dile getirme yeteneği.

lidit,-ti, i. *Fr. lydite* veya *lydienne. petr.* Siyah ftanit. *(Değerli taşların niteliklerini ölçmekte kullanılır).* [*Ing.* Lydite].

LiE, Sophus, öz. i. (1842-1899). Norveçli matematikçi.

~ grupu, *mat.* ◘ **Grup.**

liebenerit,-ti, i. *Fr. liebenerite* < *L. Liebener'in adından. min.* Doğal silikat; nefelinin bozunmasıyla meydana gelir. [*Ing.* Liebenerite].

LIEBERMANN, Karl, öz. i. (1842-ay.y. 1914) Alman kimyacı.

~ reaksiyonu, *biyokim.* ◘ **Reaksiyon.**

LiEBiG, Justus, baron von, öz. i. (1803-1873) Alman kimyacısı.

~ kondansörü, *tekn.* Bir su kabının içinden geçirilmiş bir cam tüpten ibaret bir araç. *(Soğuk su, kabın altından girip üzerinden çıkar. Suyun sürekli dolaşması tübü serin tutmak içindir. Damıtma işlemi laboratuvarda genel olarak bir Liebig kondansörü vasıtasıyle yapılır. Kondansör tübünün serin duvarıyle temas eden buhar yoğunlaşıp sıvı haline gelir. Tübün alt ucundan damlayarak toplanabilir. Liebig kondansörünün kullanıldığı başka bir işlem de buharı yoğunlaştırarak tekrar eski kabına gönderme işlemidir).*

liebigit,-ti, i. *Fr. liebigite* < Alman kimyacısı *Liebig*'in adı. *min.* Hidratlı doğal uranyum ve kalsiyum karbonat. [*Ing.* Liebigite].

Liebmann etkisi, *psik.* Algısal birimlerin meydana gelişinde, ışıklılık farkı ile renk farkının rolünü belirten etki. *(Liebmann etkisi «1927», deneğe bir zemin üzerinde beliren, karmaşık çevreli ve renkli bir şekil sunulunca ortaya çıkar. Burada, şekil ve zemin arasındaki ışıklılık ve renk farkı değiştirilebilir. Işıklılık farkı azalınca, şeklin çevresi, önce basitleşir, daha sonra siddet eşit ounca tamamen kaybolur. Şeklin algısal ayrımlaşmasına yardım eden etken, şekil ile zemin arasındaki renk farkından çok, ışıklılık farkıdır).* [*Ing.* Liebmann effect; *Fr.* Effet Liebmann].

lied, i. *Alm.* Genellikle duygulu ve sarkı için yazılmış kıtalardan kurulu bir şiiri veya bu şiir üstüne yazılmış şarkıyı anlatan terim. [*Ing.* ve *Fr.* Lied].

lienteri, i. *Fr. lienterie* < *Leinteria.* Besinlerin yarı sindirilmiş şekilde dışarı çıkartıldığı ishal tipi. [*Ing.* Lientery].

lif /lif/, i. ç: **elyâf**. *Osm.* < *Ar.* § ❶ Çok ince ve uzun parça; § ❷ Banyoda, sabun sürerek köpürtülen bitki yumağı: *Lifle yıkanmak.* [*Ing.* Palm fibers *(user for scrubbing in a bath)*]; § ❸ *biy.* ◘ **Tel**; § ❹ *mek.* Prizma şeklindeki bir parça, enine kesitin ağırlık merkezi tarafından çizilen eğriye paralel olarak hareket ettiği zaman, bu kesitin sonsuz küçük bir yüzey elemanının çizdiği hacim. [*Ing.* ve *Fr.* Fibre]; § ❺ *tekn.* Bir ipliği, bir kâğıt tabakasını ve genel olarak her çeşit maddeyi meydana getiren ince, uzun eleman. *(Yün ve pamuk liflerinin uzunluğu 2 ile 5 sm. arasında değişir; kâğıtçılıkta kullanılan selüloz lifleri ise yarım milimetre ile birkaç milimetre arasında değişen uzunluktadır; ipek, sunî ipek ve naylon liflerinin belli bir uzunluğu yoktur).* [*Ing.* ve *Fr.* Fibre]; § ● *dok.* Dokuma maddelerinin tek kat iplik halindeki en ince elemanı; ◉ **dolgu ~ l,ağ. iş.** ◘ **Dolgu**; ◉ **keten ~ l,** *bot.* Keten bitkisinin gövdesinden elde edilen lif; ◉ **optik ~**, *opt.* Çapı 20 ile 30 mikron olacak şekilde haddeden çekilerek inceltilmiş, ışığı geçiren cam flama. [*Ing.* Optic fibre; *Fr.* Fibre optique]; ◉ **orta ~**, *mek.* Germe kuvvetlerinin etkisindeki bir cismin bütün kesitlerinin ağırlık merkezlerini üzerinde toplayan lif. [*Ing.* Middle fibre; *Fr.* Fibre moyenne]; ◉ **sklerenkima ~ leri**, *bot.* Çeperleri kısmen veya tamamen odunlasmış, sivri uçlarıyle birbiri arasına girmiş, uzun lifsel hücreler olup görevleri, iletim dokusu içinde destek işini görmektir. [*Ing.* Sclerenchymatous fibres; *Fr.* Fibres sclérenchymatique]; ◉ **temel ~**, *mek.* Malzemelerin dayanıklılığı, kuramında bir cisim meydana getiren liflerden herhangi biri. [*Ing.* Elementary fibre; *Fr.* Fibre élémentaire]; ◉ **vulkanize ~**, *tekn.* Selüloz un çinko klorürle işlenmesinden elde edilen, mekanik zorlamalara karsı çok dayanıklı plastik madde: *Vulkanize lif valiz yapımında kullanılır.* [*Ing.* Vulcanized fibre; *Fr.* Fibre vulcanisée].

~ halat, *den.* ◘ **Halat.**

~ kabağı, *bot.* ◘ **Lifkabağı.**

lifafa /lifâfe/ i. *Osm.* < *Ar. lifâfe. esk.* § ❶ Kefen. [*Ing.* Bandage]; § ❷ *bot. esk.* Çiçeklerin etrafını çeviren yapraklar. [*Ing.* Enveloping membrane]; § ❸ *tıp. esk.* Sargı, bandaj.

lifcik.-ği, i. ◘ **Telcik.**

liflî /lifli/ s. *esk.* Lif gibi, life benzer. [*Ing.* Fibrous; *Fr.* Fibroïde].

lif kabağı, b. i. *bot.* Ikicenekliler *(Dicotyledoneae)* sınıfının, **Kabakgiller** *(Cucurbitaceae)* familyasından Asya ve Afrika'nın sıcak bölgelerinde yetişen kabak türü. Sert liflerden olusan meyvesi olgunlasmadan önce yenebilir. Olgunlastıktan sonra lifleri etli kısmından ayrılır, bitkisel sünger elde edilir. Bu bitkiler bahcelerde kafes citlerini, çardakları süslemekte de kullanılır. [*Lat. Luffa cylindrica; Ing.* Luffa, dishcloth gourd; *Fr.* Luffa, courge torchon, momordica].

☆ *Eşanl.* momordica.

lifli, s. *min.* Yapısında veya kırık yüzeylerinde uzunlamasına lifler bulunan. [*Ing.* Fibrous; *Fr.* Fibreux,-euse].

~ asbest, *jeol.* ◘ **Yılantaşı.**

~ serpentin, *jeol.* ◘ **Yılantaşı.**

lif lif, z. Tel tel, ince ince: *Etleri lif lif didiklemek.* [*Ing.* Fibrous].

lifsel, s. *anat.* Lif biciminde olan (bağ dokusu hk.) [*Osm.* Lifî; *Lat. Fibrosus; ing.* Fibrous; *Fr.* Fibreux,-euse].

☆ *Eşanl.* **fibröz.**

lifsi.solucanlar, ç. b. i. *zool.* Insan ve hayvanlarda, hemen bütün dokulara yerleşerek, sırasında ağır hastalanmalara da yol açabilen,. genellikle ince yapılı, yuvarlak solucanlar takımı. [*Osm.* Didan-ı lifî; *Lat.* ve *ing. Filariata*].

lifti, i. *den.* Bir ağacı oymak için ağzı tam veya yarım değirmi ve keskin olarak demirden yapılmış bir âlet. [*Ing.* Mortise chisel; *Fr.* Ciseau à mortaiser].

liftin, i. *ing. lift-in.den. (yalnız liftin uskuru sözünde geçer).*

~ uskuru, *dey.* Bir halatı veya zinciri germek ve demir bosalarını sıkmak için kullanılan demir dişli bir çubuk. *(Bir silindir içine, biri sağa, öteki sola uskurlu olarak yerleştirilir. Muhafaza üzerine takılmış olan bir kol çevrilince çubuklar birbirine yaklaşır veya uzaklaşır. Çubukların dış ucunda birer halka, kilit veya kanca vardır. Bunların biri gerilecek halata veya zincire, öteki sabit bir mapaya takılır. Kol çevrildikçe halat gerilir).*

lig, i. *Fr. ligue* < *Lat. liga* > *It. ligare. sp.* § ❶ Çeşitli prensler arasında kurulmuş birlik. [*Ing.* League; *Fr.* Ligue]; § ❷ Çeşitli devletler arasında kurulmuş konfederasyon. [*Ing.* League]; § ❸ Herhangi bir amaçla kurulan birlik: *Futbol ligi. Lig maçları.* [*Ing.* League]; § ❹ *sp.* Bir ülkede spor kulüplerine bağlı takımların karşılıklı ve depâsmanlı olarak müsabaka yapmalarını sağlayan düzen. *(Futbol, voleybol ve basketbolda bu usul uygulanır).* [*Ing.* League].

liga, i. *It. ligare*, bağlamak. *den. metrol. esk.* Üç deniz mili kadar *(5.560 m.)* uzaklık ölçüsü.

~ bir kat camadan, *den.* «*Yelkeni, alttan birinci sıra camadan halatına kadar sar*» anlamında emir.

~ etmek, *den.* Camadan halatıyle sararak yüzeyini küçültmek.

ligadora, ligadura, i. *It. legatura. den.* Bir direğin, bir serenin parçalarını gecici bir süre için birbirine sararak birlestirmeye yarayan, halat aksamından bir ip çeşidi. [*Ing.* Splice; *Fr.* Ligature].

ligâm, licâm /ligâm, licâm/, i. *Osm.* < *Fars. esk.* Dizgin, gem. [*Ing.* Bridle, bit].

ligaman, i. ◘ **Ligament.**

ligament,-ti, i. *Fr. ligament, anat.* ve *zool.* ◘ **Bağ**[4].

ligamentopeksi, i. *Fr. ligamentopexie. jinekol.* Retroversiyon halinde dölyatağını yerine koymak için yuvarlak bağların kullanıldığı histeropeksi çeşidi. [*Ing.* Ligamentopexia].

ligatür,-rü, i. *ligature.* § ❶ *tıp.* Açılmış bir damarın bağlanması. [*Ing.* Ligature]; § ❷ *müz.* Ortaçağ notalamasında kullanılan ve kalemin ucu kaldırılmadan yazıldığı için birbirine kenetlenmis gibi görünen iki veya daha cok notadan meydana gelmiş işaret. [*Ing.* Tie].

ligia, i. *Ligiidae* familyasından, iri bir tespihböceğine benzeyen eshacaklı kabuklu hayvan. [*Lat.* ve *ing. Ligia; Fr.* Ligie, ligia].

lignokain, i. *Fr. lignocaïne.* N-dietilaminodimetil-2 6 asetanilit klorhidrata verilen genel ad; lokal anestezik olarak kullanılır, hem mukozanın üst kısımlarına, hem de daha derinliklere etkilidir. *Lignokain*'in formülü, özellikle prokain'in formülünden, «*ester*» grupunun yerine bir «*amit*» grupunun geçmesiyle ayrılır; bu yüzden lignokain sıcak çözeltilerde bile ayrışma ve organizmada çok çabuk hidrolize uğramaz. Kulak-burun-boğaz hastalıklarında, cerrahîde, mide hastalıklarında tek başına veya adrenalinle birlikte kullanılır, adrenalin lignokain'in lokal etkilerini arttırır, ayrıca yan etkilere yolaçmaz. [*Ing.* Lignocaine; *Fr.* Lidocaïne].

☆ *Eşanl.* **lidokain.**

ligroin, i. *Fr. ligroïne. kim.* Petrol eterinin az uçucu kısmına verilen ad. [*Ing.* Ligroine].

ligula, i. *Lat. zool. Diphyllobothriidae* familyasından yassı solucan; çeşitli balıklarda ve su kuşlarında asalak yasar. [*Lat.* ve *Ing. Ligula; Fr.* Ligule, ligula].

ligularia, i. *bot.* Ikicenekliler *(Dicotyledoneae)* sınıfının Bileşikgiller *(Compositae)* familyasından, kuşotlarını andıran, yaprakları mızrak ucuna benzeyen bitki. *(Bataklık kömürü bulunan bataklıklarda yetişir; birçok türü süs bitkisi olarak kullanılır.* [*Lat.* ve *Ing. Ligularia; Fr.* Ligularia, ligulaire].

ligulat,-tı, i. *bot.* Bilesikgillerden düzgün olmayan ciceklerin adı. [*Ing.* Ligulate; *Fr.* Ligulé,-ée].

ligülin, i. *Fr. liguline. kim.* Ayıraç olarak kullanılan ve kına ağacından elde edilen kırmızı boyarmadde: *Ligülin asidlerle kırmızı renk alır, bazlarla yeşile döner.* [*Ing.* Liguline].

ligüloz, i. *Fr. ligulose.* Şeritlerden bir asalağın *(ligula intestinalis)* yaptığı hastalık. [*Ing.* Ligulose].

Ligürce, öz. i. *dilb.* Hint-Avrupa dili, Kuzey

ve Orta Italyayı fetheden ve daha sonra Liguria dışındaki bölgeleri kaybeden bir halk tarafından konuşuldu. [*ing.* Ligurian; *Fr.* Ligure].

ligürit,-ti, i. *Fr. ligurite* < *Liguria, yer adından.) min.* Doğal silikat, büyük billûrlu bir sfen çeşididir; Val d'Ala *(Piemonte)* bölgesinde, bileşiminde talk bulunan yeşil şistler içinde rastlanır. [*ing.* Ligurite].

Ligürler, ç. öz. i. *etn.* Akdeniz kıyısında eski halk. Aşağı yukarı bugünkü Marsilya ve La Spezia şehirleri arasında ve ülkenin iç kısmında Alplerin her iki yamacında yerleşmişlerdi. Ambronların boyundan geldikleri sanılır. [*ing.* Ligures, Ligurians; *Fr.* Ligures].

liha /lihâ/, ç. i. *Osm.* < *Ar. lihya. esk,* Sakallar. [*ing.* Beards; *Fr.* Barbes].

lihâf, i. *Osm.* < *Ar. esk.* § ❶ Örtünülecek şey, örtü. [*ing.* Blanket, sheet, quilt]; § ❷ Sargı; § ❸ *anat. esk.* İnsan veya hayvanların gövdesini örten deri, kıl, tüy, kabuk v.b.; § ❹ *bot. esk.* Tohumu çevreleyen zar veya kabuk.

lihavi, lihevi, s. *esk.* Sakal ile ilgili.

lihaz /lihâz/, i. *Osm.* < *Ar. lihaz. esk.* Düşünme. [*ing.* Observing attentively, observation, scrutiny].

lihyanî /lihyanî/, s. *esk.* Uzun sakallı. [*ing.* Having a long or bushy beard].

lihye, i. *Osm.* < *Ar. esk. Sakal.* [*ing.* Beard; *Fr.* Barbe]; ◉ ~ **i şerife (sakalı şerif),** *din.* Hz. Muhammed'in sakalından kesilmiş kıllar. *(Lihyei şerife, kırk kat bohça içinde saklanır ve her yıl Kadir gecesi bu bohçalar açılarak halka gösterilir).*

lihyedar, s. *esk.* Sakallı, sakalı olan. [*ing.* Bearded].

lik /lik/, e. *Osm.* < *Fars. esk.* Lâkin, ama. [*ing.* But, yet].

lika¹ /lika/, i. *Osm.* < *Ar.* İs mürekkebi hokkalarına konulan ham ipek. [*ing.* Raw silk; *Fr.* Bourre de soie qu'on met dans les encriers, filoselle].
☆ *Eşanl.* lök.

lika² /lika/, i. *Osm.* < *Fars.* ve *Ar. esk.* Boyacılıkta ve yaldızcılıkta astar olarak kullanılan bir çeşit zamk, lak.

lika³ /likâ/, i. *Osm.* < *Ar. esk.* § ❶ Buluşma, kavuşma; ❷ Yüz, çehre, sima. [*ing.* Face, aspect; *Fr.* Face, mine].

likantropi, i. *Fr. lycanthropie* < *Yun. lykos,* kurt + *anthropos,* insan. *psiky.* Hastanın kendisini kurt olarak görmesine ve kurt gibi hareket etmek istemesine yolaçan hezeyan.

likareol, i. *Fr. licaréol. kim.* ◘ Linalol.

likât /likât/, i. *Osm.* < *Ar. lakat. esk.* Başak toplama.

likator, i. *ask. esk.* Osmanlılarda, Bulgarlardan seçilen, at, yol ve menzillerin bakımıyla görevli voynuk teşkilâtında küçük rütbeli subay.

liken, i. *Fr. lichen* < *Yun. Leikhen, leikhein* > *Lat. lichen.* § ❶ *bot.* Mikroskopik bir suyosunu ile telsel yapıda bir mantarın ortaklaşa yaşamaları sonucunda meydana gelmiş olan ve morfolojik ve fizyolojik bir bütün oluşturan organizmalara verilen ad. Manton genellikle bir askomiset, çok nadiren bir bazidiyomisettir. Su yosunu *(alg)* ise *Cyanophyta* bölümünde veya *Chlorophyceae* altsınıfından olan bir hücreli veya ipliksi bir algdır. Vejetatif çoğalmaları soredyum'larla olur. Bir soredyum, mantar hifleri ile sarılmış birkaç alg hücresinden ibaret küçük bir topluluktur. Eşeysel üremede ise, ancak mantar eşeysel üremeye sahip olduğundan, meydana gelen askosporlar çimlenir ve bu spordan meydana gelen hif, alg hücreleri ile birleşerek yeni bir liken verir. Likenler, ormanlarda yerde *(yer likeni),* ağaçların gövde ve dallarında *(kabuk likeni),* kayaların ve duvarlardaki taşların yüzeyinde *(taş likeni)* yetişir. Çöllerden tundralara kadar, deniz seviyesinden alpin mıntakalara kadar, likenler yaygındır. Kuraklığa aylarca mukavemet edebilirler Nemli bir havada, mantar rutubeti absorbe eder, alg ise fotosentez yaparak havanın karbondioksidinden istifade eder. Bunlardan başka, liken bileşimindeki asidler dolayısıyle, üzerinde yaşadığı taşları eriterek, madenî maddelerden de istifade eder. Şekilleri itibariyle, likenler aşağıdaki gruplara ayrılır: (a) **çalımsı likenler** *(Zemine tabaniyle tesbit edilmiş olup, talusu dik ve dallanmış olan likenlerdir).* (b) **yapraksı likenler** *(Talusu zemin üzerine yayılmış olan ve yaprak gibi toplu veya parçalı olan likenlerdir). (c)* **kabuksu likenler** *(Talusu zemin üzerine tamamen tutunmuş olup, kabuk gibi kuru ve yassı olan likenlerdir).* Likenler, likenik asidler adı altında toplanan bir takım organik asidler taşırlar. Bu asidler arasında acı lezzetinden dolayı iştah açıcı olarak tesir edenler, kimyasal bir reaksiyon sonunda renkli maddeler verenler ve hattâ antibiyotik özelliğe sahip olanlar vardır. *(Cataria islandica* Avrupa'nın ve Kuzey Amerika'nın dağlık bölgelerinde yetişen bir türdür. Bu liken toplanıp kurutulduğunda, *Lichen islandicus* adını taşıyan drogu teşkil eder. Acı lezzetli sertartık asid taşır ve iştah açıcıdır. *Rocella* türleri çalımsı, silendrik veya yassıca dallı likenlerdir. *R. tinctoria* ve *R. fusiformis,* turnesol'un elde edilmesinde kullanılan başlıca türlerdir. *Lecanora esculenta* gıda olarak kullanılan ve bir nevi kudret helvası olan *Manna celesta*'yı verir. Anadolu'nun step bölgelerinde rastlanır. *Evernia prunasti* meşe ve diğer ağaçlar üzerinde rastlanan çalımsı ve şeritlere dallanmış bir likendir. Bu likenden benzen veya petrol eteri ile elde edilen ekstreler, yani konkretler, parfümeride başlıca fiksatör olarak kullanılır. *Cladonia rangifera* arktik bölgelerde yetişir ve Ren geyiklerinin başlıca gıdasını teşkil eder. *Usnea barbata,* antibakteryel etkisi olan ve özellikle tüberküloz basiline etki yapan usnik asid Türkiye'nin nemli ormanlarında rastlanır. [*Osm.* Şeyybie; *Ing.* ve *Fr.* Lichen]; § ❷ *tıp.* Bir deri hastalığı; ◉ bazitli ~ **ler,** *bot.* Ortak hayat topluluğundan likenlerde, mantarların bazitli mantar sınıfından olanları. [*Lat.* ve *ing. Basidiolichenes];* ◉ **çanak** ~ **i,** *bot.* ◘ Çanak; ◉ **düz** ~, *patol.* Kaşındırıcı deri hastalığı; çok köşeli pembemsi ve morumsu renkte yandan ışık alınca parlayan, bazen tek tek, bazen birleşerek leke halinde beliren kabarcıklar şeklindedir. [*Ing.* Lichen planus; *Fr.* Lichen plan]; ◉ **jelatinsi** ~, *bot.* ◘ jelatinsi.

likenin, i. *Fr. lichénine. biyokim.* Nişastaya *(holozit)* benzeyen, molekül ağırlığı yüksek glüsit, yosun ve likenlerde, özellikle helmesini meydana getirdiği ızlanda likeninde *(Cetraria Islandica)* bulunur. [*ing.* Lichenin].

likenleşme, i. Derinin kalınlaşması, *(Deri pürtüklü, çizgili, mozaik halinde dörtgen bölümlü olur; deri kıvrımlarında aşırı kabarıklık ve bazen kahverengimsi bir lekelenme görülür. Kaşıntıya sebep olan çeşitli deri hastalıkları sırasında, kaşınmalardan ileri gelir).* [*Ing.* Lichenification; *Fr.* Lichénification].

likenofagus, i. *trm.* Liken yiyici.

likid, s. ve i. *Fr. liquide.* § ❶ *mal.* Miktarında kayıtlı bulunan: *Likit borç. Likit alacak.* [*Ing. Liquid];* § ❷ *mal.* Kullanılması hemen mümkün olan para; § ❸ *fiz.* ve *tıp.* ◘ Sıvı; § ❹ *kozm.* ◘ Eyelineer. ~ **değerler,** *ikt.* Paraya kolayca çevrilebilen değerler.

likidasyon, i. *Fr. liquidation. ikt.* Tasfiye, alacak ve borçların tespit edilerek, mevcudun paraya çevrilmesi ve borçların ödenmesi. [*ing.* Liquidation].

likidatör,-rü, i. *Fr. liquidateur.* Tasfiye memuru [*ing.* Liquidator].

likide, i. *Fr. liquide.* Hesap görülmüş. ~ **etmek,** Alacak ve verecekleri hesaplayarak sonucu belirtmek. [*Ing.* To liquidate; *Fr.* Liquider]; ◉ **borçlarını** ~ **etmek,** Hesaplarını, alacaklarını tahsil ederek ve borçlarını ödeyerek tasfiye etmek. Çabuk elden çıkarmak amacıyle elindeki malı düşük fiyatla satmak.

likidite, i. *Fr. liquidité.* § ❶ *ikt.* Ticarî ve malî işlemlerde kullanılabilen kısa vadeli sermaye; § ❷ *işletm.* Kolaylıkla paraya çevrilebilme yeteneği fazla oan varlıklar. *Bunlar işletme aktifinde yer alan kasa, banka, çek ve öteki kıymetli evraktır);* ◉ **genel** ~, *ikt.* ◘ Genel; ◉ **gerçek** ~, *işletm.* İşletmenin tasfiyesi halinde varlıklarını bütün borçlarını karşılayabilmesi; ◉ **teknik** ~, *işletm.* İşletmenin süresi dolan borçlarını ödeyebilmek için gerekli paraya sahip olması.
~ **tuzağı,** *ikt.* Faiz haddinin belirli bir sınır altına düşmemesi yüzünden, gelirin para arzının artmasına rağmen belli bir sınırdan öte artış göstermemesi.

likidus, i. *Lat. liquidus. kim.* Bir ısı diyagramı üzerinde, bir sıvı karışımının katılaşmaya başladığı sıcaklığı gösteren eğri. [*ing.* ve *Fr.* Liquidus].

likin, e. *Osm.* < *Fars. esk.* ◘ Lâkin.

liknit,-ti, i. *Fr. lychnite* < *Yun. lykhnites.* Paros'ta çıkan beyaz mermer. [*ing.* Lychnite].

liko-, *Yun. lykos,* Kurt'tan alınan ve bazı kelimelerin bileşimine giren unsur.

likopen, i. *Fr. lycopène. biyokim.* Domateste bulunan ve havuçtaki karoten'e benzeyen boyamaddesi. [*ing.* Lycopene].

likorinoz /likorinoz/, i. *Yun.* Bazı balıkların iste kurutularak yapılan pastırması. [*ing.* Smoked mullet; *Fr.* Poisson fumé, hareng saur, haddock].

likör,-rü, i. *Fr. liqueur* < *Yun. liquor,* sıvı. Mayalanma olmaksızın alkol, su, esans ve şeker karışımından meydana gelen alkolü içki. [*ing.* Liqueur]; ◉ **gül** ~ **ü,** *içki san.* ◘ Gül.
~ **şarabı,** Yemek arasında ve tatlı yerken içilen tatlı ve kuvvetli şarap. [*Ing.* Wine liqueur; *Fr.* Vin de liqueur].

lilarziye, z. *Osm.* < *Ar. astr. esk.* Dünyanın merkezini başlangıç noktası olarak kabul eden, yer merkezli.

lilbeşeriye, s. *Osm.* < *Ar. esk.* İnsanı dünyanın merkezi yapan görüşle ilgili.

liksonik, s. *Fr. lyxonique. kim.* 113° C'ta eriyen bir lakton için kullanılır; indirgenmesiyle likoz meydana gelir. [*ing.* Lyxonic].

liksoz, i. *Fr. lyxose.* Formülü $CH_2OH.(CHOH)_3$ -CHO olan aldopentoz; 101° C'ta erir, ksiloz'un izomeridir. [*Ing.* Lyxose]. ◘ Ozlar.

liktor, i. *Lat. lictor* < *ligare,* bağlamak. Eski Roma'nın başlıca hâkimlerinin önünde giden ve elinde çomaklardan bir demet taşıyan bir çeşit baltacı. [*ing.* Lictor; *Fr.* Licteur].

lilit,-ti, i. *Fr. lillite. min.* Hidratlı doğal demir ve magnezyum silikat. [*Ing.* Lillite].

lillyanit,-ti, i. *Fr. lillianite* < *(Amerika'da Colorado bölgesindeki Lilian madeninin adından). min.* Doğal bizmut ve kurşun sülfür. [*Ing.* Lillianite].

lillâh (i), e. *Osm.* < *Ar. Allah içinl* Allah adınal Allah aşkınal [*ing.* For God, for God's sake, to God, by God].

lim¹, i. Tonkin, Annam ve Kuzey Laos'ta erguvangillerden *peltophorum ve erythrophlœum*'dan elde edilen odun. Sudan ağır, sert ve esmer-kırmızıdır; çatı, travers, araba ve karoseri yapımına ve ince marangozluğa çok elverişlidir. [*Ing.* ve *Fr.* Lim].

lim², i. *Fr. lime.* Küçük limon çeşidi. [*ing.* Sweet lime].

lima¹, i. *sasakça.* Indonezya'da yaşayan bir yerli kabilenin kıldığı beş vakit namazın adı. *(Sasak denen bu yerli kabile halkı islâmlığın beş vakit namaz kılma şartını kabul eder. Öteki şartlarının bazılarını kabul etmez).* [*Ing.* ve *Fr.* Lima].

lima², i. *Limidae* familyasından ikiçenetli deniz yumuşakçası. *(Bunlarda örteneğin kenarlarında değişik boyda dokunaçlar bulunur. Az veya çok gelişmiş bir hisüs vardır. Kavkı çenetleri birbirine eşit, beyaz ve yassıdır. Üzeri çoğu zaman pulsu ışınsal çizgilerle kaplıdır. Bütün denizlerde bulunan bu hayvanların fosiline ikinci zamandan itibaren rastlanır. Dört yüzden fazla türü*

vardır). [*Lat.* ve *Ing. Lima; Fr.* Lime, lima].

Lima³, öz. i. *coğr.* Peru'nun başkenti ve idare bölgesi merkezi; *Rid Rimac* kıyısında, Büyük Okyanus kıyısındaki *El Callao* limanına 14 km. uzaktadır. [*Ing.* ve *Fr.* Lima].

~ fasulyesi, *bot.* ◘ **Fasulye.**

liman, i. *Yun.* § ❶ *coğr.* Gemilerden yük alıp boşaltmasına, yolcu indirip bindirmesine elverişli tesisleri olan, doğal veya sunî barınak: *İstanbul limanı.* [*Ing.* Harbo(u)r, seaport, port; *Fr.* Port]; § ❷ *(Geniş anlamda)* Sakin ve durgun yer. [*Ing.* Port, refuge, haven; *Fr.* Port, lieu de repos, refuge]; § ❸ s. Yatık, sâkin: *Deniz süt limandı.* [*Ing.* Calm; *Fr.* Calme]; ◉ **~ a giriş hakkı almak,** *den.* Gümrük işlemlerinden ve sağlık muayenesinden *(patento)* geçtikten sonra limana girme hakkını elde etmek. [*Ing.* To obtain the right of entering harbour; *Fr.* Obtenir l'entrée d'un port]; ◉ **~ a inmek,** *den.* Açıktan gelip limana girmek. [*Ing.* To enter harbour; *Fr.* Entrer dans le port, Donner dans un port]; ◉ **~ ı kapamak,** *den.* Limanda demirlemiş gemilerin hangi sebeple olursa olsun dışarıya çıkmasını yasaklamak. [*Ing.* To close the harbour or port; *Fr.* Fermer, consigner un port]; ◉ **~ ı şaşırmak,** *den.* Limanın giriş yerini bulamamak. [*Ing.* To miss the harbour or port; *Fr.* Manquer le port]; ◉ **açık ~,** Milletlerarası ticaretin yapıldığı liman. Açıktan gelen dalgalara karşı iyi korunmamış liman. [*Ing.* Open Harbour, open port; *Fr.* Port ouvert]; ◉ **açık dış ~,** *den.* ◘ Dış; ◉ **ana ~,** Ticarî önemi fazla, çalışmaları yoğun, büyük liman. [*Ing.* Principal harbour, principal port, main port]; ◉ **ara ~,** Ana limanlar arasında kalan ikinci, üçüncü derecede önemli liman; ◉ **art ~,** Bir limanın en geri kısmı; mavnalar, yük tekneleri genellikle burada yatar; tamir havuzları, gemi onarım ve yapım tezgâhları da çoğunluk burada bulunur; ◉ **askerî ~,** *ask. den.* Tamamı veya bir kısmı deniz kuvvetlerine ayrılmış liman. [*Ing.* Military port; *Fr.* Port de guerre, port militaire]; ◉ **bağlama ~ ı,** *iş huk.* ◘ Bağlama; ◉ **balıkçı ~ ı,** Yalnız balıkçı kayıklarının kullanılabildiği küçük liman. [*Ing.* Fishing harbour, fishing port; *Fr.* Port de pêche]; ◉ **barınma ~ ı,** *huk.* ◘ Barınma; ◉ **bindirme ~ ı,** *esk.* ◘ Bindirme; ◉ **boşaltma ~ ı,** *den. huk.* ◘ Boşaltma; ◉ **cezir ~ ı,** Sular çekildiği zaman da yeterince derinliği bulunan liman. [*Ing.* Deep-water harbour; *Fr.* Port de toute marée]; ◉ **deniz altı ~ ı,** *den.* ◘ Deniz; ◉ **dev ~,** *coğr.* ◘ Dev; ◉ **dış ~,** Bir limanın denize bitişik ve şehre uzak bölümü; ◉ **donatım ~ ı,** Bir geminin kayıtlı bulunduğu liman. *(Bu limanın adı, geminin pupasına yazılmaktadır).* [*Ing.* Home port, port of commissioning; *Fr.* Port d'attache d'un navire]; ◉ **gelgitten etkilenmeyen ~,** *den.* ◘ Gelgit; ◉ **geminin bağlama ~ ı,** *den.* ◘ Gemi; ◉ **harb ~ ları,** *huk.* Harb gemilerinin donatımı, onarım veya fena havalarda barınmaları ve harbi ilgilendiren başka maksat ve amaçların sağlanması için denizlerde ve nehirlerde tesis edilmiş olan limanlarla hava harb gemilerinin inmeleri, havalanmaları, durmaları için karada ve sahillerde tesis edilmiş olan yerler. [*Ing.* War ports; *Fr.* Ports de guerre]; ◉ **hava ~ ı,** ◘ Havalimanı; ◉ **hava giriş ~ ı,** *hava.* Uçaklarla gelen yabancı menşeli malların gümrük işlemlerinin yapıldığı hava limanı. [*Ing.* Aerial port of entry *(Airport of entry)*]; ◉ **iç ~ ,** *coğr.* ◘ İçliman; ◉ **işlek ~,** *den.* ◘ işlek; ◉ **kapalı ~,** Ticaret gemilerinin ticarî işlem yapamadığı liman; kötü hava şartlarına karşı korunmuş liman. [*Ing.* Close port, close harbour; *Fr.* Port fermé]; ◉ **med ~ ı,** Yalnız sular yükseldiği zaman girilebilen liman. [*Ing.* Tidal harbour; *Fr.* Port de marée]; ◉ **nehir ~ ı,** Gemilerin seyir ve seferine elverişli bir nehrin kıyısında kurulmuş liman; ◉ **serbest ~,** *den. tic. huk.* Yüklerin gümrük vergisi ödemeden çıkarılıp transit olarak geçirilebildiği liman. [*Ing.* Free port; *Fr.* Port franc]; ◉ **sığınma ~ ı,** Herhangi bir hasar veya arıza sonucu, bu hasarın onarılması için bir geminin rotasından saparak girdiği veya çekilerek götürüldüğü en yakın liman. [*Ing.* Port of refuge, port of anchorage; *Fr.* Port de salut, port de refuge]; ◉ **sunî askerî ~,** *ask. den.* Askerî birliklerin, araç ve gereçlerinin, lojistik destek malzemesinin süratle karaya çıkarılması için, deniz kenarında çeşitli malzeme kullanılarak kurulmuş barınak. [*Ing.* Artificial military port; *Fr.* Port militaire artificiel]; ◉ **talimat ~ ı,** Bazı büyük denizyolları civarında bulunan ve uzak sefere çıkacak yelkenlilere gideceği yer hakkında talimat veren liman: *Manch girişindeki Falmanth, talimat limanlarının en ünlüsü idi.* [*Ing.* Order port; *Fr.* Port d'ordres]; ◉ **tıkalı ~,** Girişi, sular çekildiği zaman girilemeyecek şekilde engelle kapatılmış liman. [*Ing.* Obstructed harbour; *Fr.* Port de barre]; ◉ **ticaret ~ ı,** Ticaret gemileri için ayrılmış ve bu amaçla donatılarak düzenlenmiş liman. [*Ing.* Commercial port; *Fr.* Port de commerce, port marchand]; ◉ **uğrak ~,** Gemi trafiği fazla olan liman; ◉ **yarı cezir ~ ı,** Giriş kısmı, suların yarı yarıya alçaldığı zaman gemilerin girmesine imkân verecek kadar derin olan liman. [*Ing.* Half tidal harbour; *Fr.* Port de demi-marée]; ◉ **yarım ~ vinci,** Paralelyüz biçiminde çalışma alanı olan, gezer köprü ile liman vinci arası kaldırma makinesi; tek ayağı ve toprakta bir rayı bulunur; ikinci yuvarlanma rayı bir yapıya tutturulmuştur.

~ âdetleri, *den.* Bir navlun antlaşmasıyle ilgili taşımada, yükleme veya boşaltmanın veya her ikisinin limanlarda zamanla kural haline gelmiş uygulama ve törelere göre yapılacağına dair sözleşmelere konulan deyim. *(Yorumu birçok anlaşmazlığa yol açtığı için, taşıyıcılarca pek makbul tutulmaz).*

~ ağzı, *den.* Gemilerin bir limana girip çıkması için bırakılmış geçit.

~ başkanı, *den.* Ülke limanlar kanunu ve başında bulunduğu limana ait tüzük yönetmelik ve emirler çerçevesinde her türlü liman hareketini takip ederek yöneten geniş etkilere sahip mülkî âmir. *(Türkiye'de liman başkanları, Ulaştırma Bakanlığı Merkez Dairelerinden Liman ve Deniz İşleri Dairesi Başkanlığı bünyesinde teşkilâtlanmış Karadeniz, Marmara, Ege ve Akdeniz Bölgeleri Liman ve Deniz İşleri Müdürlüklerine bağlı olarak görev yaparlar.* [*Ing.* Harbourmaster; *Fr.* Capitaine de port, officier de port].

~ başkanlığı, *den.* Liman başkanlarına ait görevlerin yürütüldüğü daire. [*Ing.* Harbourmaster's office].

~ cüzdanı, *den.* Denizde çalışmak isteyenlere liman başkanlıklarınca belirli şartlar altında verilen bir çeşit çalışma belgesi.

~ dairesi, *den.* ◘ Liman Başkanlığı.

~ feneri, *den.* Denizde Çatışmayı Önleme Tüzüğü gereğince, demirli bulunduğu zamanlarda, gemilerin, boylarına göre baş taraflarında veya baş ve kıç taraflarında belirli bir yüksekliğe çekme yükümlülüğü bulunan beyaz ışıklı fener. *(Bu fener her taraftan ve en az iki deniz mili uzaklıktan görülebilecek şekilde yerleştirilir ve donatılır).* İstiralya feneri, Demir feneri.

~ gecikmesi, *coğr.* Bir limanın meridyeninden ayın geçişi ile kabarık denizin büyük kabarmanın belirmesi arasındaki zaman farkı. [*Osm.* Liman teahhuru; *Ing.* High water linitidal interval; *Fr.* Etablissement du port].

~ hizmeti, *den.* Limandaki faaliyetlerin zorunlu kıldığı kontrol ve gözlem hizmeti. [*Ing.* Harbour service; *Fr.* Service de port].

~ idaresi başkanlığı, *den.* Gemilerin limana girip çıkması, yük alıp vermesi, limana kayıtlı gemilerin kayıtlarının tutulması işlerine karışan daire. [*Ing.* Harbour master's office].

~ işçisi, *den.* Limanlarda gemilerin yükleme ve boşaltma işlerinde çalışan, iyi istif ve sapan yapmasını, vinç kullanmasını bilen tecrübeli işçi. [*Ing.* Longshoreman, dock worker; *Fr.* Homme qui travaille dans le port, débardeur].

~ işgal resmî, ◘ Liman ücreti.

~ kaptanı, *den.* Elinde, liman sınırları içinde kaptanlık yapmaya yeterlik belgesi bulunan kaptan.

~ kıyıları, *coğr.* Karaya doğru gittikçe sivrilerek sokulan girintilerin çok bulunduğu, alçak, yatık bir kıyı tipi. [*Ing.* Liman coast; *Fr.* Côte à liman].

~ manevrası, *den.* Bir geminin, kılavuz kaptan yönetiminde liman içinde yaptığı manevra.

~ masrafları, Bir geminin uğradığı limanlardan birinde veya sefer hesabı olarak hepsinde yapmış olduğu tüm giderler.

~ motoru, Liman başkanlıklarına ait motorlu deniz taşıtı.

~ resmi, *den.* ◘ Liman ücreti.

~ şehri, Bir liman yanında kurulmuş olan şehir. [*Ing.* Port *(seaport)* town; *Fr.* Ville maritime, port de mer].

~ uzaklığı, *coğr.* Bir ülkenin iç bölgelerindeki türlü yerlerin başlıca limanlara olan uzaklığı.

~ ücreti, *ikt.* Bir geminin bir limanda yatmak karşılığı olarak liman idaresine ödediği vergi. [*Ing.* Port charge, harbour tax; *Fr.* Droit de port, droit d'ancrage, péage].

~ vinci, Paralel raylar üzerinde yer değiştiren büyük kaldırma makinesi; yatay ayaklarını taşıdığı yatay bir çatısı, paralelyüz biçiminde çalışma alanı vardır.

☆ *Eşanl.* **köprü-vinç, yürüyen vinç, aktarma köprüsü.**

~ yolu, *demir.* Bir liman tesisinin hizmetine yarayan ve rayları genellikle şoseye gömülü olan demiryolu. *(Bu gibi yollarda kullanılan rayların mantarları olukludur).* [*Ing.* Harbour railway; *Fr.* Voie de port].

liman, i. *Rus.* < *Yun. leiomon,* nemli arazi. Ukrayna ırmaklarının kısmen bir kıyı şeridiyle kaplı olan deniz kulağına benzeyen ağzı: *Dniester limanı. (Terim belli bir bölgeye bağlı kalmaktan çıkmış ve daha yaygın bir anlam kazanmıştır. Limanlara, denizin kıyıya çok miktarda kum yığdığı ve ria'ların bu kumların yer değiştirmesini kolaylaştıran düz çizgi halinde kıyı parçalarıyle ayrıldığı kıyılarda çok sık rastlanır).* [*Ing.* ve *Fr.* Liman].

limanlamak, nsz. f. § ❶ *(Gemi hk.)* Bir limana girip kalmak. [*Ing.* To come into a harbor; *Fr.* Mouiller dans le port]. § ❷ Yatışmak: *Rüzgâr (Deniz) limanladı.* [*Ing.* To die down *(wind or sea)*; *Fr.* Se calmer *(vent, temps)*].

limanlık,-ğı, i. § ❶ Liman gibi kullanılan, liman kurmaya elverişli *(yer);* § ❷ *(Geniş anlamda)* Rüzgârsız, *(hava)* veya dalgasız *(deniz).* [*Ing.* Place serving as a harbor, calm (sea); *Fr.* Baie, calme, repos, qui sert de port, calme, reposé].

limba, i. Tropikal Afrika'da yetişen *Terminalia superba*'dan elde edilen ve büyük bir önem taşıyan odunun milletler arası adı. Meşeye benzer açık renkli odundur; orta kısmı cevizi andırır şekilde damarlı ve külrengi-siyahtır; biçilirken, *beyaz limba, siyah limba* diye iki kaliteye ayrılır. Kolay işlenebilen bu mükemmel odun, pek çok işte *(özellikle iyi cins kontrplak yapımı)* kullanılır. En çok Kongo'da üretilir; mobilyacılık, doğramacılık işlerinde geniş ölçüde faydalanılır. [*Ing.* ve *Fr.* Limba].

limbali, i. Afrika'da Baklagillerden *Gilbertiodendron Dewevrei*'den *(veya macrolobium)* elde edilen kereste. *(Kongo'da diçipi denilen bu odun damarlı, dayanıklı ve esmer-kırmızı renklidir; bina, parke, karoseri ve su yapımı işlerinde kullanılır).* [*Ing.* ve *Fr.* Limbali].

limbo, limba, i. *it. lembo. den.* § ❶ Nehirlerde ve sığ sularda kullanılan bordaları düz, yassı kayık. [*Ing.* ve *Fr.* Limbo]. § ❷ Bir ticaret gemisinin içindeki yükü, bordasına yanaşan başka bir gemiye aktarma işlemi. [*Ing.* ve *Fr.* Limbo].

limburger, i. İnek sütünden yapılan beyaz peynir; hamuru yumuşak, dış kabuğu sarımtraktır; silindir biçiminde olur. [*Ing.* ve *Fr.* Limburger].

limbürjit,-ti, i. *Fr. limburgite (Almanya'da Limburg şehrinin adından).* Volkanik siyah kaya; yapımında olivin, ojit, magnetit bulunur. Renksiz mineral yoktur. *(Peridotitler familyasının mikrolitik örneğidir).* [*Ing.* Limburgite].

lime /lime/, i. *Osm.* < *Fars. esk.* Tutulacak yeri kalmamacasına küçük parçalar halinde *«yırtık»* anlamında kullanılan lime lime deyiminde geçer. [*Ing.* Narrowish long slice; *Fr.* Lambeau].

lime lime, s. ve z. Parça parça yarılmış, ayrılmış: *Lime lime bir ceket:* [*Ing.* In strips, in tatters, in rags; *Fr.* En lambeaux].

limen, i. *Lat. fiz.* ◘ Eşik *(elektrik eşiği).*

limerikit,-t,i i. *Fr. limerickite. min.* Bileşiminde gözle görülebilen demir taneleri bulunan yapıdaki göktaşı türüne Stanislas Meunier tarafından verilen ad. [*Ing.* Limerickite].

limesiklin, i. *Fr. limécycline.* Tetrasiklin'den türetilen bir antibiyotik; tetrasiklin'in kullanıldığı yerlerde kullanılır ve aynı etkiyi yapar. *(Bileşimi tetrasiklin l-metilenesilin'dir).* [*Ing.* Limecycline].

limit,-ti, i. *Fr. limite;* § ❶ *mat.* (a) Bir niceliğin, hiç bir zaman erişemeden atlamasız olarak yaklaştığı başka nicelik: *Daire iç çokgenlerin çevresinin üst limitidir;* (b) Değişken bir büyüklüğün, erişmek zorunda olmadan istenildiği kadar yaklaşabildiği sabit

$$\frac{1}{n}$$

bir büyüklük: ——— *büyüklüğün «n» artan tamsayısı için limiti 0'dır.* (Sınırlama anlamında sınır kelimesi tercih edilir: *Sabit limitler arasında bulunan bir değişken sınırlı'dır).* [*Osm.* Gaye; *Ing.* Limit]; § ❷ Sınır. [*Ing.* Limit, border]; § ❸ *ikt.* Borsada ve banka işlemlerinde tanınan üst değer; ◉ **~ e geçiş,** *mat.* Hesaplanacak değer *L*'ye yaklaşan değerler dizisi üzerinde alınmış bir değerler dizisinin limiti olarak düşünüldüğüne göre, değişkenin belirli bir değeri için bu değişkene bağlı bir ifadenin hesabı. [*Fr.* Passage à la limite]; ◉ **bir değerler cümlesinin limiti,** *mat.* Bulunduğu her aralıkta, cümlenin, sonlu bir sayı dışındaki bütün değerlerinin de bulunmasını gerektiren sonlu değer. *(Aralık küçülürse dışarıda kalan değerlerin sayısı artabilir).* [*Fr.* Limite d'un ensemble de valeurs]. ◉ **bir dizinin ~ i,** *mat.* $a_1, a_2, a_3 \ldots\ldots a_n$ değerler dizisi için, bulunduğu her aralıkta, birinden başlayarak *(yeter derecede büyük bir indis için)* dizinin bütün sayılarının da bulunmasını gerektiren *1* sayısı; *n* yeter derecede küçük olabilmesini gerektiren sayı. [*Fr.* Limite d'une suite].

$$\int_a^b f(x)\,dx,$$

belirli integralinin limiti, *mat. f. (x)* fonksiyonun integralinin alındığı aralığın uçlarını gösteren *a* ve *b* sayıları. [*Fr.* Limite d'une intégrale définie

$$\int_a^b f(x)\,dx].$$

◉ **bir f (x) fonksiyonunun x değişkeni *a*'ya yaklaştığında alt (üst) ~ i,** *mat. x* değişkeni *a*'ya yaklaştığında *f (x)*'in yığılma noktalarının alt *(üst)* sınırı. [*Fr.* Limite intérieure (supérieure) d'une fonction f (x) quand x tend vers a]. ◉ **boro ~ i,** *ikt.* ◘ Borç[1]. ◉ **büzülme~ i,** *trm.* ◘ Büzülme. ◉ **emisyon ~i,** *ikt.* ◘ Emisyon. ◉ **fizyolojik ~,** *psik.* ◘ Fizyolojik. ◉ **sürekli bir değişkenin limiti,** *mat.* Bir *1* limiti kabul eden bütün dizilerin değerlerini alabildiği zaman yaklaştığı 1 limiti, [*Fr.* Limite d'une valeur continue x]. ◉ **x değişkeni «1»e ilimitine yaklaştığında bir f (x) fonksiyonunun ~ l,** *mat.* Bu fonksiyonun değişkenlere göre aldığı değerler dizisinin limiti; süreki bir fonksiyon için *x = 1* olduğuna göre bu fonksiyonun *f(1)* değeri. [*Fr.* Limite d'une fonction «f (x)» quand la variable «x) tend vers la limite «l»].

~ enlem ve boylam daireleri, *hava.* Bir haritanın en kenar enlem ve boylam daireleri. [*Ing.* Limiting parallels and meridians; *Fr.* Parallèles et méridiens de limites].

~ pikesi, *hava.* Bir uçak veya planörün maksimum hızını elde ettiği aşağı doğru uçuş. [*Ing.* Terminal nose; *Fr.* Piqué limite].

~ yük, *hava.* Normal işleme şartlarında beklenilen maksimum yük. [*Ing.* Limit load; *Fr.* Charge limite].

limited /li.mited/, i. *Ing.* Ortaklarının sorumu koydukları ana para ile sınırlı bulunan *(ortaklık).* [*Fr.* Limited].

~ şirket, *huk.* İki veya daha çok gerçek veya tüzel kişi tarafından bir ticaret ünvanı altında, sigortacılıktan başka iktisadi maksat ve konularla uğraşmak için kurulan, sermayesi belirli ve ortaklarının sorumluluğu sınırlı, tüzel kişiliği bulunan ticaret ortaklığı.

limiye, i. *Fr. limier.* Koşucu av hayvanlarını bulmakta ve kovalamakta usta olan sessiz av köpeği. *Limiye,* av için terbiye edilen koşucu bir köpektir. Avcılar iz sürmek, av hayvanını *(geyik, yaban domuzu, karaca v.b.)* çevirerek yeniden ormana sokmak için bu köpekten yararlanırlar. İyi bir limiyenin başlıca niteliği çok iyi koku alması ve kendini gizlemesidir. [*Ing.* Bloodhound, sleuth-hound].

limma, i. *Yun. leimma,* kalan. *akust. Pythagoras* yarım ses diatoniği, tam kuartla *(4/3 oranı)* Pythagoras majör tiersi *(81/64)* arasındaki aralık *(fasıla)* farkı. [*Ing.* ve *Fr.* Limma].

limnerpeton, i. Zırhbaşlılar grupunda, küçük boylu amfibyum; şekli genellikle semenderi andırır; Bohemya'da üst karboniferde fosil olarak bulunur. [*Lat., Ing.* ve *Fr. Limnerpeton*].

limnimetre, i. *Fr. limnimètre.* ◘ Gölölçer.

limnimetri, i. *Fr. limnimétrie.* Göl sularının zaman zaman değişen seviyesini ölçme. [*Ing.* Limnimetry].

limnit,-ti, i. *Fr. limnite. min.* Bileşiminde organik asidler ve fosfatlar bulunan bir limonit çeşidi. [*Ing.* Limnite].

limn(o)-, *Yun. limne.* Bataklık, göl kelimesinden alınan ve birçok kelimenin bir limonit çeşidi. [*Ing.* ve *Fr.* Limn(o)-].

limnobiyoloji, i. *Fr. limnobiologie.* Göllerin, biyoloji bakımından incelenmesi. [*Ing.* Limnobiology].

limnobiyoz, i. *Fr. limnobios. Halobiyoz* karşıtı olarak tatlı sularda yaşayan bütün hayvansal ve bitkisel organizmaların tümü. [*Ing.* Limnobios]. ◘ **TATLI SU CANLILARI.**

limnodromus, i. Yağmurkuşugiller *(Charadriidae)* familyasından, Amerika'nın kuzey taraflarında yaşayan, yazın esmer-kızıl, kışın külrengi tüylü, uzunbacaklı ve uzun gagalı kuş. *(Kanada'da kızıl çulluk denen boz renkli* Limnodromus griseus, *çullukla su çulluğu arasında bir kuştur. Göç sırasında bazen Avrupa'da da görülür).* [*Lat. Limnodromus*].

limnoloji, i. *Fr. limnologie.* Göllerin fiziksel ve biyolojik olaylarını inceleyen bilim dalı. [*Ing.* Limnology].

limnoplankton, i. *Fr. limnoplancton.* Tatlı sulu büyük göllerde bulunan yüzücü veya yüzeysel hayvanî ve bitkisel organizmaların tümü. [*Ing.* Limnoplancton].

limnotropizma, i. *Fr. limnotropisme.* Balığı durgun sulara doğru ilerleyen fizik tepki. [*Ing.* Limnotropism].

Limoges lehçesi, öz. i. *dilb.* Limoges bölgesinde konuşulan oc dili lehçesi; Trubadurların kullandığı *limoges lehçesi,* Limousin'de ve Fransa'nın güneyindeki diğer illerde ortak edebiyat diliydi. ☆ *Eşanl.* provence lehçesi. [*Ing.* Provençal; *Fr.* Limousin, provençal].

limon, i. *Yun. lemoni,* § ❶ *bot;* Limon ağacının açık sarı renkli, yumurta biçiminde, ucu ağırşaklı, kabuğu güzel kokulu, suyu ekşi olan meyvesi. [*Ing.* Lemon; *Fr.* Citron].

~ ağacı, *bot.* ◘ Limonağacı.

~ esansı, Taze limon kabuğunun ısıtılmadan sıkılmasıyle elde edilen uçucu yağ. *(Kolonya ve lavanta yapımında çok kullanılan bu esans yiyecek ve likör sanayiinde de kullanılır).* [*Lat. Oleum citri;* ing. Lemon oil; *Fr.* Essence de citron].

~ gibi, *dey.* Sarı, çok sarı, soluk. [*Ing.* Pale; *Fr.* Pâle].

~ güvesi, *zool.* ve *paraz.* ◘ Limongüvesi.

~ kabuğu gibi, *dey. tkz.* Çok küçük *(şapka).*

~ kirişi, *mar.* Ahşap merdivenlerde, basamakların iki ucunu taşıyan ağaç kiriş.

~ küfü, *dey.* Açık yeşile çalar mavi renk veya bu renkte olan. [*Ing.* Lemon mold, bluish green; *Fr.* Bleu verdâtre].

~ portakalı, ◘ Limonportakalı.

~ sarısı, *dey.* Açık sarı renk veya bu renkte olan. [*Ing.* Lemon yellow; *Fr.* Jaune citron, citrin,-ine].

~ sineği, ◘ Limonalneği.

~ suyu, ◘ Limonata.

~ şekeri, Limon kabuğu ile hoş koku verilmiş küçük şeker drajeleri. [*Ing.* Lemondrop; *Fr.* Citronnat].

~ tuzu, ◘ Limontuzu.

limon-ağacı, b. i. *bot:* İkiçenekliler *(Dicotyledonaae)* sınıfının, Sedefotugiller *(Rutaceae)* familyasından, anayurdu Media ve dolayları olan, Mart-Ekim ayları arasında, beyazımsı pembe renkli, güzel kokulu çiçekler açan, 3-5 m. yüksekliğinde, kışın yaprak dökmeyen ve Akdeniz bölgesinde çok miktarda yetiştirilen bir ağaç. Yaprakları almaşık dizilişli, saplı ve stipulasızdır. Lamina tam, oval-oblong, tüysüz ve parlak yeşildir. Çiçekler yaprak koltuğunda teker teker bulunur ve saplıdır. Meyva oval şekilli, açık sarı renkli, üzeri parlak ve kabarcıklı bir bakkadır. Odunu sıkı, sarı renkli ve damarlıdır. Özellikle mobilyacılıkta ve kakma işlerinde kullanılır. Meyvaları C vitamini, şeker müsillâj, malik ve sitrik asid ve bunların tuzları *(K ve Ca)* taşır. Meyva kabuğu *(Pericarpium citri)* bir uçucu yağ *(d-limonen, fellandren, 1-pinen, kamfen, kadinen, linalol, geranyol, terpinaol, sitronellal v.b.)* ve hesperidin adlı glikozid taşır. Limon esansı *(Oleum Citri)* denen bu uçucu yağ kabuklardan sıkma veya su buharı distilasyonu ile elde edilir. Bazı galenik preparatların bileşimine koku verici olarak girer. Parfümeri sanayiinde de kullanılmaktadır. Limon kabuğu tentür halinde uyarıcı ve aromatik olarak kullanılır. Sanayide kabuklardan limon esansı ve pektin elde edilir. Eskiden limon usaresi mevzii antiseptik ve antiskorbütik olarak çok kullanılır.dı. [*Lat. Citrus limonum = C. medica var. limonum; Ing.* Lemon-tree, citron-tree; *Fr.* Citronnier]. ◉ **tatlı ~,** *bot.* İkiçenekliler *(Dicotyledonaae)* sınıfının Sedefotugiller *(Rutaceae)* familyasından, Mersin civarında yetiştirilmekte olan, beyaz çiçekli, küçük bir ağaç. Yaprak sapı geniş kanatlı meyvası limon şeklindedir. Gerek uçucu yağının ve gerekse meyvasının önemli bir iktisadî ve tıbbî değeri yoktur. [*Lat. Citrus limetta*].

limonata /limona:ta/, i. *It.* Su, şeker ve limon suyundan yapılan serinletici şerbet. [*Ing.* Lemonade; *Fr.* Limonade].

~ bardağı, ◘ Bardak.

~ gibi, *dey.* Yazın sıcağında serin esen hafif rüzgâr hakkında söylenir. [*Ing.* Fresh.

cool and pleasant *(weather)*; *Fr.* Frais et doux *(vent)*].

~ **şurubu**, Su ilâvesiyle limonata yapmak için evvelce hazırlanmış, en az % 60 şeker taşıyan şurup. *(Diğer meyveler için de yapılabilir).*

limonen, i. *Fr. limonène. kim;* Iki etilen bağ bulunan, terpen sınıfından tek halkalı hidrokarbon $CH_3-C_6H_3 = (CH_3) = CH_2$. *Limonen*'in üç türü bilinir: dekstrojir *(sağ)*, levojir *(sol)* ve rasemik. *Sağ limonen, d-limonen, karven, sitren* veya *hesperiden* denilen ilk şekli tabiatta yaygın olarak bulunur. Limon, bergamut, turunç, acı portakal, cam v.b. gibi bitkilerin özsuyunda bulunur. Limon kokusunda yağsız bir sıvıdır. Suda çözünmez, 175° C'ta kaynar. *Sol limonen* de buna benzer özellikler taşır. Silvestr çamı elemi v.b. nin özsularında bulunur. *Rasemik limonen /d + 1/ -limonen, dipenten, sinen, kajepüten, diizopren* ve *kauçen* de denilen bu madde, rus ve isveç terebantinlerinde ve elemide bulunur. [*Ing.* Limonene].

limonatacı /limona:tacı/, i. Limonata yapan ve satan kimse. [*Ing.* Seller of lemonade; *Fr.* Limonadier,-ère].

limon.güvesi, b. i. *zool.* ve *paraz.* Pulkanatlılar *(Lepidoptera)* takımının, *Hyponomeutidae* familyasından, tırtıl evresinde, turunçgil türlerinin yaprak ve meyvelerini kemiren koyu külrengi kelebek. [*Lat. Prays citri*].

limonî /limânî/, s. § ❶ Limon gibi biraz yeşile çalan açık sarı. [*Ing.* Pale yellow; *Fr.* Citrin,-ine]. § ❷ *mec.* Alıngan, bekenmeyen bir zamanda öfkelenen: *limonî tabiatlı bir adam.* [*Ing.* Capricious; touchy; *Fr.* Capricieux,-euse; susceptible]; § ❸ *(İki kişi arasındaki dostluk ilişkileri hk.)* Bozukça: *Bugünlerde aramız limonî.*

~ **hava**, *dey.* Yağmur yağıp yağmayacağı belli olmayan kapalı hava.

limonit,-ti, i. *Fr. limonite. min;* Hidratlı doğal demir III oksid *(Bir demir cevheridir. Limonit veya kahverengi hematit, hidratlı ve az çok billürlaşmış goetit ve lepidokrosit'ten meydana gelir. Liflî, taneli ve toprağa benzer çeşitleri vardır. En yaygın demir cevheridir. Çok killi çeşitleri sarı aşıboyası'nı meydana getirir).* [*Ing.* Limonite; *Fr.* Limonite, fer limoneux, hydroferrite, hydrosidérite].

☆ *Eşanl.* **hidroferrit, hidrosiderit.**

limonlu, s. İçine limon sıkılmış veya içine limon doğranmış olan: *Limonlu salata, Limonlu çay.* [*Ing.* Flavored with lemon; *Fr.* Citronné,-ée].

limonluk,-ğu, İ. § ❶ Soğuktan zarar gören bitkilerin konduğu tamamen veya kısmen camlı, kapalı yer. [*Ing.* Greenhouse; *Fr.* Serre]; § ❷ Kışın korunması gereken bitkilerin, portakal ve limon ağaçlarının saklandığı yer. [*Ing.* Lemon nursery; *Fr.* Jardin de citronniers orangerie]; § ❸ *mutf.* Üzerine kesilmiş limon bastırılıp sıkılan, ortası tümsek ve oluklu küçük çanak. [*Ing.* Lemon squeezer; *Fr.* Presse-citrons]. ◘ *ŞEKİL: 404.* — ◘ **MUTFAK ALET VE EŞYALARI.** § ❹ *mar.* Merdivenlerde, balkonlarda havada kalan kenarlara çekilen 20-30 santimetre yüksekliğindeki set.

limon.portakalı, b. i. *bot.* § ❶ Portakal ile üç yapraklı limonun *(citrus trifoliata)* melezleştirilmesiyle elde edilen ve meyve veren ağaç. [*Ing.* ve *Fr.* Citrange]; § ❷ Aynı ağacın meyvesi. [*Ing.* Citrange, citranged; *Fr.* Citrange].

limon.sineği, b. i. *paraz.* Yaprakbitigiller *(Aphidae)* familyasından, olup tarım ve süs bitkilerine de üşüşerek, ağır kayıplar doğuran, küçük, yumuşak, eş kanatlı böcek. [*Lat. Trialeurodes vaporariorum; Ing.* Greenhouse white fly].

limon.tuzu, b. i. *kim.* Limon asidinin *(sitrik asid)* tuzu. [*Ing.* Salts of lemon, potassium oxalate, citric acid, lemonade powder]. ◘ **Sitrik** asid.

limonyat,-ti, i. *Fr. limoniate. min. esk.* Çayır yeşili renkte zümrüt çeşidi. [*Ing.* Limoniate].

limopsis, i. *zool. Limopsidae* familyasından Avrupa denizlerinde ve Kuzey Pasifik'te derin denizlerde yaşayan iki çenetli yumuşakça; triyas tabakalarda fosiline rastlanır. [*Lat., Ing.* ve *Fr. Limopsis*].

Limousine, öz. i. *coğr.* Fransa'da bölge; Massif Central'ın kuzeybatısını meydana getirir. Başlıca şehri *Limoges.* [*Ing.* ve *Fr.* Limousine].

~ **ırkı**, *zoot.* Fransa'da Limousin ilinde yetişen sığır, koyun ve domuz ırkları. Eskiden sadece koşum için kullanılan küçük hayvanlardı; bu ırk XIX. yüzyılın ikinci yarısında, çiftçilerin uyguladıkları ayıklanma, kireçli ve fosfatlı gübrelerle toprağın ve sunî çayır yetiştirme, kuvvetli alanlara yeralmesi ekimi gibi usullerle meraların iyileştirilmesi sonucunda ıslah edildi. Sağlam ve ince yapılı olan limousin sığırı som buğday renginde, erkenci ve dayanıklı, hem kasaplığa, hem koşuma elverişli bir ırktır. Fakat en başta et ve bir yaşında dana üretimi için kullanılır. Bu hayvanların danaları on iki ilâ on dört ay içinde 500 kg.ı bulur ve yüzde 70 randıman verir. [*Ing.* Limousine breed; *Fr.* Race limousine, race bovine limousine, race porcine limousine].

limozis, i. *tıp.* Aşırı açlık hali, anormal açlık. [*Ing.* Limosis].

limulus, i. *Lat. zool.* ◘ **Kılıçkuyruklu.**

limuzin, i. *Fr. limousine.* Perdeli camları bulunan ve çatısı şoför yerine kadar uzanıp şoför yerinin camları olmayan eski otomobil karoseri şekli. [*Ing.* Limousine].

linalol, i. *Fr. linalol. kim:* Formülü $(CH_3)_2C=CH-CH_2-CH_2-C(CH_3)(OH)-CH=CH_2$ olan terpen sınıfından tersiyer alkol; geraniyol'ün izomeridir. *Linalol*, lavantaçiçeği, bergamut, *licari kauali* ve linaloe esanslarında levojir *(lilalol-l veya likareol)* şeklinde bulunur. 198° C'ta kaynayan, hoş kokulu bir sıvıdır. *Linalol-d* veya *koriandrol*, portakal, mandalina ve kişniş esanslarında bulunur. Linalol, seyreltik sülfürik asidle hidratlanarak *terpin* haline dönüştürülür. Formik asid de linalol'ü kolayca *a-terpineol* haline getirir. [*Ing.* Linalool].

linarit,-ti, i. *Fr. linarite.* (İspanya'da *Linaris* şehrinin adı) *min.* Hidratlı doğal kurşun ve bakır sülfat. [*Ing.* Linarite].

lincoln ırkı, *zoot.* İri cüsseli, uzun tüylü ingiliz koyun ırkı. [*Ing.* Lincoln; *Fr.* Race de Lincoln].

linç,-çi, i. *Ing. lynch.* Halkın coşkunlukla ve eline geçen gelişigüzel araçlarla bir suçluyu veya suçlu sandığı bir kimseyi kanun tarafından cezalandırılmasını beklemeden öldürüvermesi: *Eskiden Amerika'da zencileri sık sık linç ederlermiş.* [*Osm.* Recm; *Ing.* Lynching; *Fr.* Lynchage].

~ **etmek**, *h.d.* Sinirlenip coşarak öldürmek. [*Ing.* To lynch; *Fr.* Lyncher].

~ **kanunu**, *huk.* XVII. yüzyıldan beri A.B.D.' de yaygın olan ve adını, bu yasayı uygulayarak, bölgesini kanundışı kişilerden temizleyen Virginia'lı bir hâkimden *(Lynch)* aldığı söylenen basit muhakeme usulü. Bu usul, suçüstü yakalanmış suçluları, hemen yargılamak, hüküm vermek ve hükmü infaz etmekten ibarettir. [*Ing.* Lynch Law; *Fr.* Loi de Lynch].

lindakerit,-ti, i. *Fr. lindackérite. min.* Hidratlı doğal bakır, nikel ve demir arsenyosülfat. [*Ing.* Lindackerite].

lindsayit,-ti, i. *Fr. lindsayite. min.* Doğal alüminyum ve kalsiyum silikat. *(Anortit çeşidi).* [*Ing.* Lindsayite].

lineer, s. *Fr. linéaire;* § ❶ *bot.* Laminası şeritsi *(şerit biçiminde)* olan *(basit yapraklar hk.).* [*Lat. Linearis; Ing.* Linear]; § ❷ *mat.* Doğrusal elemanlarla ilgili olan. [*Ing.* Linear]; ☆ *Eşanl.* çizgisel; § ❸ *telekom. Ohm kanununa* uyan bir eleman için kullanılır. *(Lineer bir dirençte gerilim düşmesi, bu dirençten geçen akımın şiddetiyle orantılıdır. Aynı şekilde bir elektronik lamba lineer özellik taşıyorsa, anod akımının şiddeti, ızgara ile katot arasında uygulanan gerilimle orantılı olarak değişir).* [*Ing.* Linear].

~ **akseleratör**, *tekn.* Bir doğru yol boyunca konulmuş elektrodlar vasıtası ile elektrikli partikülleri hızlandırmakta kullanılan bir cihaz. [*Ing.* Linear accelerator].

~ **bağlantı**, *istat.* Geometrik olarak bir doğru ile ve analitik olarak $y=ax+b$ formunun birinci dereceden denklemiyle gösterilebilen bağlantı. [*Ing.* Linear relation; *Fr.* Liaison ou relation linéaire].

~ **cebir**, *mat.* ◘ **Çizgisel cebir.**

~ **(doğrusal) denklem**, *met.* Değişkenlere göre birinci dereceden olan denklemler. [*Ing.* Linear equation; *Fr.* Équation linéaire].

~ **denklem sistemi**, *mat.* Bilinmeyenler cümlesine göre iki yanı birinci dereceden olan denklemler sistemi. [*Ing.* Linear equation system; *Fr.* Système d'équations linéaires].

~ **(doğrusal) fonksiyonu**, *mat.* Bir x değişkenine göre birinci dereceden olan bir iki terimli. [*Ing.* Linear function; *Fr.* Fonction linéaire].

~ **olmayan**, *telekom.* İçinde bir elektriksel büyüklüğün bir diğeriyle orantılı olmadan değiştiği aktif veya pasif bütün devreler için kullanılır. [*Ing.* Non linear; *Fr.* Non linéaire].

~ **projeksiyon**, *jeol.* ◘ **izdüşüm türleri.**

lineus, i. Nemertinler *(Nemertini)* sınıfından, Avrupa denizlerinde yaygın yassısolucan. *L. longissumus* adlı türünün uzunluğu 30 m.'yi bulabilir. [*Lat., Ing.* ve *Fr. Lineus*].

Lingala, öz. i. *dilb.* Kongo'da konuşulan Bantu dili; Lingala, bugün hızla yayılmaktadır. [*Ing.* ve *Fr.* Lingala].

Lingua Franca, öz. i. *dilb.* Çeşitli roman dilleri, Yunanca, Arapça ve Türkçe unsurlarını kapsayan ve XIX. yüzyıla kadar Akdeniz limanlarında konuşulan bir dil. Doğuda *lingua franca* Haçlı seferlerinden itibaren bir yandan türkçe konuşanlar ve arapça konuşanlar ile «*Franc*»lar arasında *(yani Avrupalılar arasında)* ticaret dili olarak kullanıldı; Cezayir'de aynı zamanda efendiyle esir ve çeşitli diller konuşan esirler arasında kullanıldı. Bazen özellikle Tunusta siyaset dili olarak kullanıldı. *(Lingua franca* XIX.yüzyılın ikinci yarısında silindi.

linguatula, i. *zool.* Eklembacaklılar *(Arthropoda)* dalının *Pentastomida* sınıfından, solucanımsı eklembacaklı hayvan. Kurtçuk veya ergin olarak çeşitli omurgalı hayvanların solunum yollarında asalak yaşar. [*Lat.*, *Ing.* ve *Fr.* Linguatula].

linguella, i. *paleont. Obolidae* familyasından, lingula'ya benzeyen Kolsuayaklı fosil hayvan; Karın çeneti sapçığın geçmesine elverecek tarzda olukludur. *(Kombriyen ve alt silüriyen tabakalarında bulunur).* [*Lat., Ing.* ve *Fr. Linguella*].

lingula, i. *zool.* Kolsu-ayaklılar *(Brachiopoda)* sınıfından bir yumuşakçamsı cinsi. Kambriyen devrinden, yani en eski fosilli tabakalardan itibaren fosiline rastlanır. Sert kılıflı uzun bir sapı vardır. Boynuzsu maddeden oluşan saydam çenetlerinde hemen hiç kireç bulunmaz. Bu hayvanlar kumsal plâjlarda açtıkları 12-15 sm. derinliğindeki çukurlarda gömülü yaşar. Yumurtalardan çıkan yüzücü kurtçuklar bir kum taneciğine tutunarak kumsala gömülür. Çin'den Avustralya'ya kadar Hint Okyanusunda ve Atlantik.te yaşar. [*Lat.* ve *Ing. Lingula; Fr.* Lingule].

liniment, i. *Fr. liniment* < *Lat. linire*, oğmak > *linimentum. ecz.* Cildi oğmak için kullanılan yumuşak kıvamlı veya sıvı ilâç. *Liniment*'lerin bileşimleri farklıdır. Bazıları, içine etkin maddeler *(laudanum, kloroform, uçucu yağlar v.b.)* taşıyan alkol çözeltileridir. Başlıca linimentler şunlardır: *amonyaklı liniment* kan çekicidir; *kireçli liniment* yanıkların tedavisinde kullanılır; *kloroformlu liniment* ve *opodeldok* linimenti ağrı dindiricidir. [*Ing.* Liniment].

linin, i. *Fr. linine < Lat. linum,* keten ipliği *biy.* Eski boyama metodlarına göre hücre çekirdeğinde kromatin tanecikleri arasında uzanan ipliksi yapı Bugün bu yapının yapay bir görünüş olması nedeniyle varlığı kabul edilmemektedir ve bu terim artık kullanılmamaktadır. [*ing.* Linin].

linit,-ti, i. *Fr. linite. patol.* Müzmin gastritin, mide çeperini ileri derecede kalınlaştırıp sertleştiren özel bir şekli. [*ing.* Linite]; ⊙ **Brinton plastik ~** i. *patol.* Çok yavaş ilerleyen mide kanseri; sertleşmenin çokluğu mide çeperinin kalınlaşmasına ve büzüşmesine sebep olur. [*Fr.* Linite plastique de Brinton].

link, i. *h.d.* Atın bir çeşit tırıs yürüyüşü, koşma ile yürüme arası at yürüyüşü. [*ing.* Trotting pace of a horse, trot; *Fr.* Trot]. ☆ *Eşanl.* **kurt** lingi.

~ treyner, *hava.* Uçuş şartlarını yerde meydana getirerek pilotlara uçuş talimi yaptırmaya yarayan bir cihaz. [*ing.* Link trainer; *Fr.* Appareil d'instruction, link trainer].

linkomisin, i. *Fr. lincomycine. Streptomyces lincolnensis'ten* elde edilen ve diğer antibiyotiklerden kimyasal bakımından farklı olan antibiyotik. *(Linkomisin koküs cinsinden gram pozitif mikroplara, özellikle stafilokoklara karşı etkilidir. Vücutta hızla ve sürekli olarak emilir ve dokular arasına mükemmel bir şekilde yayılır. Ağızdan verilebileceği gibi kas veya damar yoluyle da verilebilir.* [*Ing.* Lincomycine].

linneit,-ti, i. *Fr. linnéite* < Özel ad *Linné. min.* Doğal kobaltlı sülfür; kübik sistemde billûrlaşır. [*Ing.* Linneite].

linografi, i. *Fr. linographie. dok.* Bez üzerine yazı yazma, kumaş üzerine baskı yapma tekniği. [*Ing.* Linography].

linoleik, s. *Fr. linoléique. kim.* Formülü $C_{18}H_{30}O_2$ olan dietilenik bir asid için kullanılır. Kuruyan sıvı yağlarda *(bezir yağı, kenevir, haşhaş yağı v.b.)* gliserit halinde bulunur. [*Ing.* Linoleic].

linolein, i. *Fr. linoléine. kim.* Kuruyan yağlarda bulunan linoleik asid gliseridir. [*ing.* Linolein].

linolenik, s. *Fr. linolénique. kim.* Formülü $C_{18}H_{30}O_2$ olan trietilenik bir asid için kullanılır. Bezir yağında kenevir yağında linoleik asidle beraber bulunur. [*Ing.* Linolenic].

linoleum, i. *Lat. linum,* keten + *oleum, yağ* > *linoleum.* Yer döşemesi olarak kullanılan, üzeri keten yağı ve mantar tozuyle kaplanmış jüt bez. *(Linoleum, 1860'ta ingiliz Walton tarafından icat edildi).* [*ing.* Linoleum; *Fr.* Linoléum].

linolyum /linol:yum/, ◘ **Linoleum**

linon, i. *Fr. Linon < lin,* keten. *dok.* Bez ayağı armürle dokunmuş, ince ve saydam kumaş. *(Linon, ince çamaşırlar için ketenden, adi çamaşırlar ve kundak bezleri için de pamuktan dokunur);* ⊙ **merserize ~**, *dok.* Pamuktan dokunmuş, ipek parlaklığı vermek için özel olarak aprelenmiş pamuklu kumaş. [*Ing.* Mercerized lawn; *Fr.* Linon mercerisé].

linotip,-pi, i. *Ing. lin(e) o(f) type.* Kalıpları, her biri satır meydana getiren kulçeler halinde döken dizgi makinası. [*Fr.* Linotype].

linsang, i. Misk-kedisigiller *(Viverridae)* familyasından, Çinhindi'nde yaşayan Jenete yakın etçil memeli hayvan. *Linsanglar esmer benekli kızıl sarı renkte güzel hayvanlardır. En güzel türü Sonda adalarında yaşayan Linsang gracile'dir.* [*Lat. Linsang (= Prionodon); Ing.* ve *Fr.* Linsang].

lint,-tl, i. *Ing. ecz.* İngiltere'de pansımanlarda kullanılan, bir yüzü düz, öbür yüzü yumuşak pamuklu bez. [*Fr.* Lint].

linylt,-ti, i. *Fr. lignite < Lat. lignum. jeol.* İçindeki karbon oranı % 65-73 olan ve maden kömüründen daha sonraki jeolojik devirlerde yaşamış bitki fosili: *tozu kahverengidir.* [*Ing.* Lignite, brown coal]. **~ briketi**, *kim.* ◘ **Briket**.

linyitli, s. § ● Reçineli ağaçlara benzeyen açıktohumluların kalıntılarından meydana gelen ve yakıt olarak kullanılan katı mineraller için kullanılır. [*Ing.* Lignitic; *Fr.* Ligniteux,-euse]; § ❷ Linyit taşıyan, içinde linyit bulunan. [*ing.* Lignitiferous; *Fr.* Lignitifère].

lioz, i. Portekiz mermeri; sık yapılı, beyaz veya hafif pembemsi en çok heykelcilikte kullanılır. [*ing.* ve *Fr.* Lioz].

lipari /lipa:ri/, i. *Yun. liparis.* Uskumrunun çiroz halinden sonra yağlanmaya bas ladığı zamanki adı. [*ing.* Kind of mackerel; *Fr.* Espèce de maquereau].

liparis, i. § ❶ *bot.* Bitişik iki soğanlı, 2-8 çiçekli orkide; turbalı bataklıklarda yetişir. [*ing.* ve *Fr.* Liparis]; § ❷ *balıkbil.* Deniz tavşanı *(Cyclopterus)* a yakın kemikli balık; soğuk ve ılık denizlerde yaşar. *(Liparis, ön kısmı kalın, karın tarafında bir tutunma çekmeni bulunan uzun gövdeli bir balıktır. Derisi çıplak ve sümüksü olduğu için deniz sümüklüsü de denir. Manş kıyılarında iki türüne rastlanır.* [*ing.* Lumpfish; *Fr.* Liparis]; § ❸ *böcekbil.* Pulkanatlılar *(Lepidoptera)* takımının, *Liparidae (= Lymantridae)* familyasından, külrengi veya kirli beyaz renkte, kaba, hantal ve kıllı kelebek Kuzey yarımkürede yaşar: *Liparis (Lymantria) monacha baltalık ormanlar için çok zararlıdır. Liparis*'in dişileri yumurtalarını karınlarının arka kısmında bulunan keçeleşmiş kıllarla örter. Ardı-sarı liparis *(Porthesia chrysorhœa)* meyve ağaçlarına çok zararlıdır. Bombyx cinsinden bir çok böceğe de liparis denir; ardı-kara *(Euproctis phœorhœa),* meyva ağaçlarına, *Lymantria dispar* hem meyve, hem orman ağaçlarına, *L. monacha, (tırtılı hepçil olmasına rağmen)* özellikle ovalardaki reçineli ağaçlara saldırır. *Stilnoptia salicis (söğüt kelebeği)* söğüt ve kavak ağaçlarına zarar verir. [*ing.* Tussock moth; *Fr.* Liparis].

liparit,-ti, i. *Fr. liparite. (Lipari adalarının adından), jeol.* Bir çeşit talk, volkanik taş. [*ing.* Liparite; *Fr.* Liparite, rhyolite].

☆ *Eşanl.* **riyolit**.

liparobsidiyen, i. *Fr. liparobsidienne. min.* Obsidiyen'in silişli çeşidi. [*ing.* Liparobsidian]

liparofir, i. *Fr. liparophyre. min.* Liparitin porfirik çeşidi. [*ing.* Liparophyry].

liparoperlit,-ti, i. *Fr. liparoperlite. min.* Perlit çeşidi. [*ing.* Liparoperlite].

liparoponza, i. *Fr. liparoponce. min.* Silisli ponza çeşidi.

liparoretinit,-ti, i, *Fr. liparorétinite. min.* Hidratlı ve camsı liperit çeşidi. [*ing.* Liparoretinite].

lipartrit,-ti, i. *Fr. liparthrite. patol.* Yumurtalık fonksiyonunun durması ile meydana gelen eklem iltihabı *(bir çeşit romatizma.)* [*ing.* Liparthritis].

liparuz, i. *zool.* Kınkanatlılar *(Coleoptera)* takımının, *Curculionidae* familyasından, iri boylu bitki biti; meşin gibi sert, sağlam ve siyah olan kabuğu pürüzsüzdür; üzerinde sarı tüylü lekeler bulunur. *(L. coronatus* adlı türü havuçlara zarar verir. Havuçlar ekimden önce tarladan toplanırsa bu böceklerin çoğalması önlenmiş olur). [*Lat., ing.* ve *Fr. Liparus*].

lipaz, i. *Fr. lipase < Yun. lipos,* yağ. Mide suyunda bulunan ve yağları yağ asidlerine ve gliserine parçalayan enzim. Molekül ağırlıkları yüksek olan yağ asidi esterlerini hidrolizleyen enzim. *(Mide ve pankreas özsuyunda, kanda, birçok tohumda v.b. rastlanır).* [*Ing.* Lipase, steapsin].

lipazeidin, i. *Fr. lipaséidine. biyokim.* Suda erimeyen, yağda eriyen enzim. *(Kenaotu tohumlarında bulunan bu enzim, soğukta yağları lipaz gibi hidrolizleyebilir).* [*Ing.* Lipaseidin].

lipazidemi, I. *Fr. lipasidémie. patol.* Kanda yağ asidlerinin bulunması. [*Ing.* Lipacidemia].

lipektomi, i. *Fr. lipéctomie. cerr.* Yağ dokusu veya lipomun ameliyatla çıkarılması. [*Ing.* Lipectomy].

lipemi, i. *Fr. lipémie. tıp.* Kandaki yağlı madde *(lipit) oranı.* Kan serumundaki lipitler kolesterol, fosfatit *(lesitin, selfalin)* yağ asidi ve nötr yağ gibi maddelerdir. Kolestrol hariç *lipemi* normal olarak 1 litrede 5-6 gr'dır. Yemeklerden sonra ve bazı hastalıklarda *(lipoidik nefroz, ksantoma, miksödem, şeker hastalığı)* ve bazı zehirlenmelerde *(alkol, benzen, fosfor)* bu miktar yükselir. [*ing.* Lipemia].

lipid, i. *Fr. lipide < Yun. lipos,* yağ. § ❶ Her çeşit organik yağa verilen ad; § ❷ *kim.* Yağlı maddeleri belirtmek için kullanılan genel ad. [*ing.* Lipid(e)].

~ düşürücü, *ecz.* Yağ metabolizmasını etkileyerek kandaki lipid oranını, özellikle kolesterol miktarını normalleştirmeye yarayan ilâç.

lipidogram, i. *Fr. lipidogramme.* Elektroforezde bir suyuktaki miselyumlu yağ maddeleri nin *(lipoproteinler)* yer değiştirme hızını gösteren eğri. *(Bu veriler, çeşitli hastalık belirtilerinin incelenmesinde teşhir bakımından işe yarar).* [*Ing.* Lipidogram].

lipo-, *Yun. lipos,* yağ kelimesinden gelen ve bazı kelimelerin yapısına giren önek. [*Ing.* ve *Fr.* Lipo-].

lipoartrit,-ti, i. *Fr. lipoarthrite. patol.* Eklemlerin yağ dokusu iltihabı. [*ing.* Lipoarthritis].

lipoblast,-tı, i. *Fr. lipoblaste. tıp.* Yağ hücresini yapan bağ dokusu hücresi. [*ing.* Lipoblast].

lipodistrofi, i. *Fr. lipodystrophie. patol.* Vücudun üst tarafındaki yağın erimesi. [*Ing.* Lipodystrophy]. ⊙ **ilerleyici ~**, *patol.* Vücudun üst kısmındaki deri altı yağlarının gitgide erimesi, buna karşılık göbekten aşağıda kalan kısımların yağla dolması. [*ing.* Progressive lipodystrophy; *Fr.* Lipodystrophie progressive]. ⊙ **ensülin ~** si, Deri altı yağlarının bir bölgede azalırken yanındaki bölgede çoğalması. *(Bazen diyabetiklerde ensülin şırıngalarının tekrarlanmasından ileri gelir).* [*ing.* Insulin lipodystrophy; Fr. Lipodystrophie insulinique].

lipodiyerez, i. *Fr. lipodiérèse. fizyol.* Yağların organizmada değişikliğe uğraması. [*ing.* Lipodieresis].

lipofaj, i. *tıp.* Yağı emen hücre. [*Ing.* ve *Fr.* Lipophage].

lipofaji, i. *Fr. lippophagie. tıp.* Yağın eriyip yokolması, yağı bitirme, yağ yeme. [*Ing.* Lipophagia].

lipofil, s. *Fr. lipophile. kim.* Hidrofob özelliği ağır basan organik bir ortamın moleküllerine karşı ilgi gösteren bir molekül grupu için kullanılır. [*ing.* Lipophilic, lipophile].

lipofili, i. *Fr. lipophilie. kim.* Bir molekülün, kuvvetli hidrofob özellikteki organik bir ortamın moleküllerine karşı ilgi duyması özelliği. [*Ing.* Lipophilia].

lipofilibrom, i. *Fr. lipophilibrome. tıp.* Lifsel elementli lipom. [*ing.* Lipofibroma].

lipofreni, i. *Fr. lipophrénie. tıp.* Zihnî iktidarsızlık, akıl yitimi, zekâsızlık. [*Ing.* Lipophrenia].

lipohemi, i. *tıp.* Kanda yağ oluşması. [*Ing.* Lipohemia].

lipoid, i. ◘ **Lipoyld**.

lipojen, s. *Fr. lipogène. tıp.* Yağ yapan, yağ yapıcı, yağlılaştıran. [*Ing.* Lipogenic].

lipojenez, i. *Fr. lipogenèse. fizyol.* Hayvan ve bitki bünyesinde yağ oluşması. Bitkilerdeki katı veya sıvı yağlar, protoplazma için de bağınık bulunan sitozomlarda *(yağ yapıcı cisimler)* karbonhidratlardan meydana gelir. Hayvanlarda yağın üç kaynağı vardır; birincisi, besinlerle alınan yağlardır; dıştan gelen bu yağ, besini alan hayvanın vücudunda kendine özgü yağa dönüşür; ikinci kaynak karbonhidratların değişiminden veya proteinlerin hidrolize uğrayarak ikiye bölünmesinden meydana gelen yağlardır; üçüncü kaynak, dokuların yozlaşmasıdır; herhangi bir sebeple *(sinir kesilmesi, lokal kansızlık v.b.)* çalışmayan veya kötü çalışan her organ ister istemez dokulardan bir kısmını yağa çevirir. ◘ **Adipogenez, şişmanlık.**

lipokaylk, s. *Fr. lipocaïque.*
~ madde, ecz. Pankreassız köpeğl karaciğer steatozu'ndan koruyabilen ve sığır pankreasından elde edilen proteinli hulâsa. *(Bu madde, yağ metabolizmasını düzenli tutmak amacıyle, özellikle hiperkolesterolemi hallerinde tavsiye edilir).* [*Ing.* Lipocaic factor; *Fr.* Facteur lipocaïque].

lipoklazl, i. *Fr. lipoclasie. tıp.* Yağ erimesi. [*Ing.* Lipoclasis].

lipokrom, i. *Fr. lipochrome < Yun. lipos*, yağ + *khroma*, renk. Yağda ve yağ eriticilerde eriyen ve doğal olarak bitki ve hayvanlarda bulunan karotenden türeyen, sarıdan turuncu ve kırmızıya kadar değişebilen renklerde olan bir grup renk maddeleri. [*Ing.* Lipochrome].

lipoksidaz, i. *Fr. lipoxydase.* Lipitlerin oksitlenmesine yolaçabilen maya. [*Ing.* Lipoxydase].

lipoksidemi, i. *Fr. lipoxidémie. patol.* Kanda yağ asidi bulunması. [*Ing.* Lipoxidemia].

lipolitik, s. *Fr. lipolytique.* Lipazların hidrolizleyici etkisi. [*Ing.* Lipolytic].

lipoliz, i. *Fr. lipolyse. fizyol.* Organizmada yağların tahrip olması. *(Organizmada depo edilmiş olan yağlar, gerektikçe çeşitli enzimlerin etkisiyle eriyerek kana karışır. Bütün dokular bu yağları parçalayarak değersizlendirebilir.Fakat değersizlendirmede başlıca rolü karaciğerin oynadığı sanılmaktadır. Yağların değersizlenmesi karmaşık bir olaydır; Bunun mekanizmasını açıklamaya çalışan birçok kuram vardır. Bu mekanizmanın yağların ikiye parçalanmasıyle başladığı düşünülebilir).* [*Ing.* Lipolysis].

lipom, i. *Fr. lipome. patol.* Yağ dokusu tümörü, Yağ dokusu hipertrofisinden ileri gelen ur: *Lipumlar tehlikesiz urlardır, fakat çok fazla büyüyebilir. Lipom'lar*, çoğu zaman deri altında, boyunda, sırtta ve omuzlarda görülür; sayıca da fazla olabilir. *(lipomatoz).* [*Ing.* Lipoma].

lipomatoz, i. *Fr. lipomatose. patol.* Deri altında lipom halinde önemli miktarda yağ birikmesi şeklinde marazi hal, *(Lipomatoz, distrofik bir hastalıktır, yağ toplanmasından ileri gelme bir şişmanlık değildir. Her iki taraflı veya yaygın olabilir. Çoğu zaman soydan gelme bir aile hastalığıdır).* [*Ing.* Lipomatosis].

lipomeri, i. *Fr. lipomérie. tıp.* Kol veya bacağın konjenital yokluğu. [*Ing.* Lipomeria].

lipometabolizm, i. *Fr. lipométabolisme. tıp.* Yağ metabolizması. [*Ing.* Lipometabolism].

liponükleoprotelk, s. *Fr. lipo-nucléoprotéique. biyokim.* Lipitlerle nükleoproteitlerden oluşan.

lipopeksl, i. *Fr. lipopéxie. tıp.* Dokularda yağ toplanması. [*Ing.* Lipopexia].

lipopenl, i. *tıp.* Kanda yağ noksanlığı. [*Ing.* Lipopenia].

lipoprotelk, s. *Fr. lipoprotéique. biyokim.* Lipitlerle proteinlerin birleşmesinden meydana gelen: *Lipoproteik bileşik.* [*Ing.* Lipoproteic].

lipoprotein, i. *Fr. lipoprotéine < Yun. lipos*, yağ, *protos, birinci. biyokim.* Bir proteinle bir yağın birleşmesinden meydana gelen organik molekül. *(Kan plazmasında hem serin'e, hem de globülin'e tekabül eden lipoproteinler, bulunur. Birinci türden lipoproteinler metabolizmasında rol oynar; öbürlerinin de yağ moleküllerinin iletilmesinde etkili olduğu sanılır).* [*Ing.* Lipoprotein].

lipoptena, i. İkikanatlılar *(Diptera)* takımından, kan emici sinek; geyik ve sığırlarda rastlanır. *(Lipoptena 5-6 mm. uzunluğunda, esmer benekli kırmızımtrak bir böcektir. Kanatlarını sonbaharda kaybeder.* [*Lat. Lipoptena cervi; Ing.* Lipoptena; *Fr.* Lipoptène].

liposarkom, i. *Fr. liposarcome. tıp.* Yağ elementleri taşıyan sarkom. [*Ing.* Liposarcoma].

lipotrafl, i. *Fr. lipotrophie. tıp.* Vücut yağının çoğalması. [*Ing.* Lipotrophy].

lipotrop, s. *Fr. lipotrope. dokb.* Hücrelerdeki veya dokulardaki yağlı maddelere tutunarak bağlanan kimyasal maddelere denir.
~ etmen, ted. Organizmanın yağlara dayanmasını sağlayan ve organların, özellikle karaciğerin yağlanarak yozlaşmasına engel olan madde. [*Ing.* Lipotropic factor; *Fr.* Facteur lipotrope].

lipovan, i. Dobruca'ya yerleşmiş eski bir rus tarikatının üyesi. [*Ing.* ve *Fr* .Lipovan].

lipoyid, i, *Fr. ipoïde < Yun. lipos*, yağ + *eidos*, gibi; § ● *kim.* Yağlı, yağ gibi, yağsı; § ● i. *biyokim.* Bazı karmaşık lipidlere verilen ad; Benzer özellik *(karakter)* li yağ ve ester taşıyan maddeler grupu. *(Sitoplazmanın sınır bölgelerinin yapısını teşkil eden, Kurumaddenin % 2-3 ünü meydana getiren kısmen proteinle birleşmiş olarak lipoproteidler halinde bulunurar).* [*Ing.* Lipoid].
☆ *Eşanl.* **lipid.**

lipozin, i. *Fr. liposine. biyokim.* Kanda bulunan yağ eritici bir enzim. [*ing.* Liposin].

lipsoz /lip:soz/, i. *zool.* Kemikli balıklar *(Teleostei)* takımının, Iskorpitgiller *(Scorpaenidae)* familyasından bir balık türü. Uzunluğu 20-40 sm. Yenir. Yüzgeçlerindeki dikenlerde, çabuk geçmeyen yaralara sebep olan özel bir zehir vardır. Atlantik Okyanusu ve Akdeniz'de yaşar. [*Lat. Scorpaena porcus; Ing.* Hog-fish; *Fr.* Rascasse brune, rascasse porc].

lipüri, i. *lipurie < Yun. lipos*, yağ + *urein*, işemek. *patol.* Sidikte yağ bulunması. *(Lipüri bazı böbrek hastalıklarında /lipoid nefroz/, asalaklardan ileri gelen sidikyolu hastalıklarında /filaryoz/ şiddetli karaciğer ve pankreas bozukluklarında görülür).* [*Ing.* Lipuria].

lir, i. *Fr. lyre < Lat. lyra.* § ● Çırpma telli çalgı; kaynağı mitolojik çağlara dayanır; § ● *anat* Beyin üçgenindeki iki arka kordonun başlangıç kısımları ile ammon boynuzlarını birleştiren enlemesine liflerin tümüne verilen ad; § ● *müz.* XVI. yüzyılda, *Pleiade* şairlerinin şiir okurken çaldıkları telli ve yaylı saz. *Lira da braccio.*

lira /li:ra/, i. *It.* § ● *mat.* Yüz kuruşluk Türk para birimi. [*Ing.* Lira *(Turkish monetary unit); Fr.* Livre turque]; § ● Eskiden aşağı yukarı yedi gram ağırlığında altın sikke: *Türk lirası. İngiliz lirası.* [*Ing.* Pound; *Fr.* Livre]; § ● Bu altın sikkenin yerine geçmek üzere devletlerce bastırılan kâğıt para: *Türk lirası. Türkiye devletinin para birimidir;* ◉ **batı afrika ~ sı,** İngiliz Milletler Topluluğu Batı Afrika devletlerinin başlıca para birimi. [*Fr.* Livre ouest-africaine]; ◉ **doğu afrika ~ sı,** İngiliz Milletler Topluluğu Doğu Afrika devletlerinin başlıca para birimi. [*Fr.* Livre est-africaine]; ◉ **ingiliz ~ sı,** Sterlin. ◘ **STERLİN.** [*Ing.* Pound sterling; *Fr.* Livre sterling]; ◉ **mısır ~ sı,** Hidivler zamanında Mısır'da kullanılan para birimi. [*Ing.* Egyptian pound; *Fr.* Livre égyptienne]; ◉ **sarı ~,** Kâğıt para basılmadan önce altın sikkeye *(osmanlı altınına)* verilen ad.

liralık,-ğı /li:ralık/, s. § ● *(Şu veya bu kadar)* Lira değerinde olan: *Yarım liralık kâğıt. Elli liralık kumaş.* [*Ing.* So many liras; *Fr.* De (tante de) livres]; § ● i. Lira: *Yüz liralığı bir türlü bozduramadı.*

lirat, s. *Lat. lyratus. bot.* Orta lobu büyük, kenar lobları gittikçe küçülen *(pennatifit yapraklar hk.)* [*Ing.* Lyrate; *Fr.* Lyré,-ée].

liret,-ti, i. *Lat. libra. num.* Italyan para birimi *(sembolü LIT)*, 100 centesimiye bölünür. *(Italya'da LIRA yazılır ve öyle söylenir çoğulu Lire'dir. Türkçedeki lira kelimesi buradan gelir).* [*Ing.* Lira; *Fr.* Lira, lira].

lir.gitar, i. XVIII yüzyıl sonunda moda olan çırpma çalgı. *(Biçimi antik lir'i hatırlatır, sapı ise gitarın sapına benzerdi).* [*Fr.* Lyre-guitare].

lirik, s. *Fr. lyrique < Lat. lyricus < Yun. lyrikos. ed.* Coşkun, ilhamla dolu; Kişinin kendi duygularını içli bir dille anlatan *(deyiş).* [*Ing.* Lyric(al)].
~ dram, tiy. ◘ Dram.
~ koşuk, § ● *ed. (Eski Yunanlılarda)* Lir çalınarak okunan koşuk *(manzume);* § ● s. Kişinin kendi duygularını coşkun bir dille anlatan *(deyiş).* [*Ing.* Lyric(al); *Fr.* Lyrique].
~ oyun, tiy. Başından sonuna kadar veya yer yer müzikli oyun. *(Dram veya güldürü olabilir).* [*Ing.* Lyric(al) play; *Fr.* Pièce lyrique].
~ roman, ed. Konusu özel duygulara dayanan ve coşkun bir dille yazılmış roman. [*Ing.* Lyric(al) novel; *Fr.* Roman lyrique].
~ **sanatçı,** *tiy.* Konuşan veya mimiklerle anlatan tiyatro sanatçısının karşıtı olarak şarkı söyleyen aktör veya aktris. [*Ing.* Lyric(al) actor or actoress; *Fr.* Artiste lyrique].
~ **şiir,** *ed.* (a) Eskiden, lir eşliğinde okunan şiir; (b) *(Geniş anl.)* Şarkı olarak okunmadığı halde, biçimi veya özelliği bakımından eskiçağ şiirlerine benzeyen şlir, od'lar, ilâhiler, korolar v.b. (c) Günümüzde, ateşli ve coşkun bir dilde yazılmış, ortak duyguları veya şairin iç dünyasını yansıtan şiir. [*Ing.* Lyric(al) poem, lyric(al) poetry; *Fr.* Poésie lyrique].
~ **tiyatro,** *tiy.* Müzikli piyesler oynanan tiyatro. [*Ing* Opera-house; *Fr.* Théatre lyrique].

lirizm, i. *Fr. lyrisme;* § ● Lirik şiirlerin tümü: *Lirizm tarihi.* [*Ing.* Lyrism]; § ● Lirik ilham: *Bir şairin lirizmi.* [*Ing.* Lyrism]. § ● Kişisel duyguların anlatımında coşkunluk, coşku.

lir.kuşu, b. i. *zool.* Ötücü-kuşlar *(Passeriformes)* takımının, Yalancı-ötücüler *(Suboscines)* üst familyasının, Lir-kuşugiller *(Menuridae)* familyasından bir kuş türü. Uzunluğu 80 sm. Tüyleri koyu kahverengi olup kuyruk tüyleri lir biçimindedir. Güney Wales'te yaşar. [*Lat. Menura superba; Ing.* Lyrebird; *Fr.* Ménure oiseau-lyre].

lir.kuşugiller, ç. b. i. *zool.* Omurgalı hayvanlardan Kuşlar *(Aves)* sınıfının, Ötücükuşlar *(Passeriformes) takımının*, Yalancı ötücüler *(Saboscines)* üst familyasına giren bir familyası. Kuvvetli bir gagaları, kısa ve yuvarlak kanatları vardır. Kuyrukları zarif bir lir biçimindedir. Lir **kuşu** *(Menura superba)* türü iyi bilinir. [*Lat.* ve *Ing. Menuridae; Fr.* Ménuridés]. ◘ *TABLO:* **KUŞ TAKIMLARI.**

lirokomalakit,-ti, i. *Fr. lirocomalachite. min.* ◘ **Lirokonit.**

lirokonit,-ti, i. *Fr. liroconite. min.* Hidratlı doğal bakır ve alüminyum arsenyat. [*Ing.* Liroconite].

lir.tatar, i. *Fr. lyre-cithare. müz* Lir'den gelen millî yunan müzik âleti.

-li, sonek. *Osm. < Fars. üzerine*, yalamak'tan *lis. esk.* Sıfat yapma eki; sonuna eklendiği kelimelere *«yalayan, yalayıcı»* anlamını verir. [*Ing.* Licker].

lisam, i. *Osm. < Ar. lisām esk.* § ● Yüze örtülen örtü. ◘ **Yaşmak;** § ● *kıyf. esk.* Müslüman kadınlarının yüzlerini örttükleri tül, yaşmak; § ● Tuareg'lerde yüzün alt kısmını örten kumaş parçası. [*Ing.* Veil or net covering the mouth *(to disguise the face)*].

lisan /lisān/, ç: **elsine, elsün, lüsn, lüsün.** *Osm. < Ar.* § ● Duygu ve düşünceleri bildirmeye yarayan, bir sistem halinde düzenlenmiş boğumlu sesler bütünü. [*Ing.* Language; *Fr.* Langue]. § ● Belli bir topluluğun kullandığı özel dil sistemi. [*Ing.* Language, dialect; speech; *Fr.* Dialecte langage]; § ● Bir döneme, bir nesle, bir kimseye özgü kelime hazinesi ve sözdizimi: *Tanzimat lisanı. Ahmet Hâşim lisanı.* [*Ing.* Language, terminology; *Fr.* Langue, langage]; § ● Belli konulara, mesleklere, durumlara özgü dil: *Felsefe lisanı.* [*Ing.* Language; *Fr.* Language, langue]; § ● *(Geniş anlamda)* Anlatım aracı: *Medrese lisanı.* [*Ing.* Language, tongue; *Fr.* Langue, langage]; ◉ **~ a gelmek,** *dey. (konuşmayan sesler hk.)* Konuşmak, söz söylemek: *Kurt kuş lisana gelmiş.* [*Ing.* To start talking, to become talked about, *(of something that does usually talk)* to start talking; *Fr.* Acquérir la faculté de parler, parler, être le sujet des conversation].
~ **bilgisi,** ◘ Dilbilim.

lisancı, i. Bir dilin çeşitli konularıyla uğraşan uzman: *Bu gibi şeyleri bilmek, yalnız lisancılar /.../ için lâzımdır. Yine avvelâ yeni lisancılardan ayrılıyordu.* [*ing.* Linguist; *Fr.* Linguiste]. ☆ *Eşanl.* dilci, dil uzmanı.

lisanen /lisânen/, z. *Osm.* < *Ar. esk.* Dil ile, sözle. [*Osm.* Şifahen, şifahî olarak; *ing.* Orally; *Fr.* Oralement].

lisanıhal, b. i. *Osm.* < *Ar. Lisân* + *hâl* > *Fars. lisân-ı hâl, esk.* Bir kimsenin davranışlarından anlaşılan şey davranışla meram anlatma, hal dili. [*ing.* The manner, looks or condition of a person or thing as appealing directly to the heart or mind without making use of words].

lisanî, s. *esk.* § ● Dille ilgili olan, dile ilişkin *Demek ki lisanî ikiliği kaldırmak için yeniden bir şey yapmaya lüzum yoktu.* [*ing.* Lingual, linguistic]; § ● Dil biçiminde olan.

lisaniyat /lisaniyat/, ç. i. *Osm.* < *Ar. lisâniyyât. esk.* ◘ Dilbilim.

lisans, i. *Fr. licence* < *Lat. licet* > *licentia.* § ● *eğt.* Yüksek okul veya fakülte diploması. [*ing.* Diploma; *Fr.* Licence]; § ● *ikt.* Yurda mal sokma veya yurttan mal çıkarma müsaadesi; § ● Bir sanatı yapmak üzere süreyle bağlı diploma: *Pilot lisansı.* [*ing.* Certificate *Fr.* Licence]; § ● *sp.* Bir maça veya yarışmaya katılabilmek için bir sporcunun sahip olması gereken kimlik belgesi; § ● Herhangi bir konuda verilen izin, yetki belgesi; § ● *etç.* Yarışlara katılabilmek için gerekli olan ve cokeylere verilen kimlik kartı. *(Bu kart, yarış kurallarını çiğneyenlerden belirli bir süre için veya devamlı olarak geri alınır);* ◉ **ihracat ~ ı**, *ikt.* ◘ ihracat; ◉ **ihraç ~ ı**, *ikt.* ◘ ihraç; ◉ **ithal ~ ı**, *ikt.* ◘ İthal.

~ vermeye yetkili makam, *hava.* Üye devlet tarafından personelin lisanslarının verilmesinden sorumlu olarak tanınan makam.

lisansiye, s. *Fr. licencié,-ée.* Bir fakülteden lisans diploması almış kimse: *Edebiyat lisansiyesi.* [*ing.* Bachelor or master of Arts].

lise/li:se/, i. *Fr. lycée* < *Lat. lyceum.* >*Yun. likeion,* Atina'da bir gezinti yerinin adı. *fels., sosy. ve eğt.* (a) Aristoteles'in öğrencilerine tabiat bilgileri, metafizik, ahlâk ve siyaset okuttuğu yerin adı; (b) Aristoteles'in kurduğu okula ve likeon'da öğrettiği bilimlerin tümüne verilen ad; (c) Ortaokuldan sonra öğrenciyi olgunlaştıran veya yüksek öğretime hazırlayan öğretim kurumu. [*ing.* High school].

liseli, s. ve i. Lisede okuyan, lise öğrencisi. [*ing.* Student attending a grammer or high school; *Fr.* Lycéen, -enne].

lisigen, s. *Fr. lysigène* < *Yun. lysis,* erime, çözülme + *genesis,* meydana gelme, *bot.* § ● Hücrelerde bir ayrışma veya bir çözünme yaratan. [*ing.* Lysigenous, lysigenic, lysigenetic]; § ❷ i. Yanyana bulunan hücreler arasındaki çeperin erimesiyle oluşan hücrearası boşluk. *(Bu boşluklar süt ve salgı kanallarının oluşumunda rol oynarlar).* [*ing.* Lysigen].

~ oluşum, *bot.* Hücrelerin ayrışması veya dağılımıyle bitki dokularında hava boşluklarının meydana gelmesi. [*ing.* Lysigenous formation; *Fr.* Formation lysigène].

liskeardit,-tl, i. *Fr. liskeardite. min.* Hidratlı doğal alüminyum arsenyat; amorf halde bulunur. [*ing.* Liskeardite].

lisotrik, i. *Fr. lissotriche. etr.* Saçları düz veya dik olan kişilere veya ırklara denir: *sarı ırka mensup olanlar ve Amerika yerlileri lisotrik'tir.* [*ing.* Lissotrichy].

lisöz,-zü, i. *Fr. lisseuse. dok.* Taranmış yün şeritlerine lisözleme işleminin uygulandığı makine. *(Lisöz makinesi'nin girişinde, taranmış yün şeritlerinin geçtiği iki yıkama teknesi bulunur. İkinci tekneden sonra şeritler, ısıtılmış küçük bakır silindirlerin üzerinden geçirilerek kurutulur ve ütülenir. Daha sonra, bunu izleyen bir çekme makinesinden geçirilerek, kaçeleşmiş kısımları açılır ve yeniden büyük yumaklar halinde sarılır).* [*ing.* Smoothing machine].

LİSSAJOUS, Jules, öz. i. *(1822 - 1880).* Fransız fizikçisi.

~ eğrileri, *mat.* Titreşim hareketlerinin incelenmesinde karşılaşılan ve parametrik olarak:

$$x = a \sin mt,$$
$$y = b \sin nt,$$

denklemleriyle tanımlanan eğriler. Bu eğriler *(veya akustik şekiller),* birbirine dik iki titreşimi birleştirerek ışık izlerinin kalıcılığına dayanan bir optik metodla elde edilebilir. Lissajous eğrileri, titreşim hareketlerinin incelenmesine, özellikle iki âletten çıkan seslerin karşılaştırılmasına yarar. [*Fr.* Courbes de Lissajous].

liste /lis:te/, i. *It.* Alt alta yazılmış şeylerin topu; isimler dizisi, kişi veya nesne adları cetveli: *Yemek listesi. Eşya listesi. Yolcu listesi.* [*ing.* List; *Fr.* Liste]; ◉ **ağaç ~ si**, *ağ. iş.* ◘ Ağaç; ◉ **bekleme ~ si**, ◘ Bekleme; ◉ **film ~ si**, *sin.* ◘ Filim; ◉ **gizli ~**, *sny.* Gizli kalması istenen bir maddenin, bir buluşun, bir tekniğin kaydedildiği özel yasaklama listesi. *(Aslında atom sırları taşıyan bu gizli listenin amacı, nüklear silâhlanma alanında A.B.D.'nin üstünlüğünü korumaktı);* ◉ **gümrük ~ si**, *ikt.* ◘ Gümrük; ◉ **ihraç ~ si**, *ikt.* ◘ İhraç; ◉ **ithal ~ si**, *ikt.* ◘ İthal; ◉ **karma ~**, *siy.* ◘ Karma; ◉ **kayıp ~ sı**, *ask.* ◘ Kayıp; ◉ **kontrol ~ sı**, *hava.* ◘ Kontrol.

~ dışı, *bank.* ve *bors.* Kambiyo acenteleri veya menkul kıymetler simsarları sendikalarının kontrolu altında satın alınmayan menkul kıymetler piyasasına verilen ad.

~ listesi, *huk.* ◘ Seçmen.

listeriyoz, listereloz, i. *Fr. listériose* veya *listerellose. vet.* Kızıl basiline yakın bir basilden ileri gelen ve bir çok hayvan türünde *(tavşan, tavuk, geviş getirenler, domuz)* gitgide daha sık görülen hastalık. *(Kemirgenlerde kalb ve karaciğerde birçok nekroz odağı meydana getiren bir septisemi şeklinde belirir. Kümes hayvanlarında ise kalb keslarında yozlaşma ve kangrene sebep olan bir septisemidir. Geviş getirenlerde, hastalık genellikle bir beyin omurilik zarı iltihabı biçiminde ortaya çıkar. Domuz liseriyozu ise belden aşağıda felç, kas titremesi ve nefes darlığı şeklinde belirir. Hastalığa tutulan hayvanlar, insanlar için bulaşma kaynağıdır. etleri yenmemelidir. Sülfamidler ve bazı antibiyotikler iyi sonuç verir).* [*ing.* Listerellosis, listeriosis, listeriasis].

listriodon, i. *paleont.* Savunma dişi halindeki iri ve uzun köpek dişleriyle yaban domuzuna bazı dişlerinin taş kısmıyle tapire benzeyen toynaklı ve memeli fosil hayvan. *(Avrupa'da ve Hindistan'da miyosen tabakasında bulunur).* [*ing.* ve *Fr* Listriodon].

lita, i. *zool.* Pulkanatlılar *(Lepidoptera)* takımının, Güvegiller *(Tineidae)* familyasından, tırtıllı bazı bitkilere zararlı güve. *Lita tussilaginella* deve tabanında; *Lita instabilella* sinirotunda ve *Acrolepia assectella* pırasada yaşar. [*Fr.* Lita].

litagog, i. *tıp.* (a) Böbreklerde veya mesanede meydana gelen kumu çıkarma; (b) Taş çıkaran, taş *(kum)* çıkarıcı faktör. [*ing.* ve *Fr.* Lithagogue].

litektomi, i. *Fr. lithectomie.* Vücuttan taş çıkarmayı ön gören ameliyat. [*ing.* Lithectomy].

literatür,-rü, i. *Fr. littérature.* § ● Bir konu üzerinde yazılmış yazıların tümü: *Tıp literatürü. Siyaset literatürü.* [*ing.* Literature; *Fr.* Littérature]; § ● Üslûp ve sanat değeri yüksek edebiyat eserleri; § ● Herhangi bir alanda yazılmış ve basılmış eserlerin tümü; ◉ **eğitim ~ ü**, *sosy.* ◘ Eğitim.

litergol, i. *Fr. lithergol.* Bir katı ile bir sıvının birleşmesinden meydana gelen ve bazı füzelerin fırlatılmasında tepkisinden yararlanılan madde.

litidiyonit,-ti, i. *Fr. lithidionite. min.* Doğal potasyum ve sodyum silikat. [*ing.* Lithidionite]

litik, s. *Fr. lytique. biy.* Liz'e sebep olan. **~ kokteyl**, *tıp.* Anestezide, organizmanın doğrudan doğruya anesteziye karşı veya cerrahî müdahale sırasında gösterebileceği kötü tepkileri yok etmek için kullanılan litik maddeler. [*ing.* Lytic cocktail; *Fr.* Cocktail lytique].

~ maddeler, *tıp.* Bazı sinirlerin özellikle sempatik ve parasempatik sinirlerin etkisini azaltan veya yok eden maddeler. *(Litik maddeler, genellikle bu sinirlerin, hücreleri irkiltmesine yarayan arası kimyasal maddelere etki yapar).* [*ing.* Lytic substances; *Fr.* Substances lytiques].

lit (o)-, *Yun. lithos,* Taş'tan alınan ve bazı kelimelerin bileşimine giren önek. [*ing.* ve *Fr.* Lith(o)].

litodiyaliz, i. *Fr. lithodialise. tıp.* Taş erimesi, veya ezilmesi, taşı eritme. [*ing.* Lithodialysis].

litofaj, s. *Fr. lithophage.* Taş kemiren: *Litofaj yumuşakça.* [*ing.* Lithophagous].

litofit,-ti, i. *Fr. lithophyte.* Hümüsle örtülü veya hümüssüz kayalar üzerinde yaşayan bitki. [*ing.* Lithophyte].

litofiz, i. *Fr. lithophyse. petr.* Camsı bir içkayada genellikle bölümlere ayrılmış, güzel billürlarla kaplı, yuvarlak veya yumurta biçimindeki oyuk. [*ing.* Lithophysa].

litofon, i. *tıp.* Mesanedeki taşı muayeneye yarayan âlet. [*ing.* ve *Fr.* Lithophone].

litoglifit,-ti, i. *Fr. lithoglyphite. kuymc.* Üzerinde kazılmış hissini veren şekillerin bulunduğu taş. [*ing.* Lithoglyphite].

litograf, i. *ing. lithographer; Fr. lithographe.* Taş basması usulünde resim ve kitap basan uzman. [*ing.* Lithograph]. ◘ *ŞEKİL: 277.*— **KALEMLER VE KALEM UÇLARI.**

litografi, i. ◘ Litografya.

litografya /litografːya/, i. *Fr. lithographie* <*Yun. lithos,* taş + *graphe,* yazı, *graf. san.* § ● Kireçtaşının üzerine yağlı bir maddeyle çizilmiş şekilleri baskı yoluyle çoğaltma sanatı. ☆ *Eşanl.* taşbaskı. [*ing.* Litthography]; § ● Bu usulle basılmış yazı, resim: *Litografya koleksiyonu.* ☆ *Eşanl.* taşbasma. [*ing.* Lithography]; ◉ **renkli ~**, *graf. san.* Litografya taşı üzerinde, yağlıboya resme benzeterek yapılan renkli baskı. [*ing.* Chromolithography; *Fr.* Chromolithographie].

~ kalemi, Taş basması resimler yapmak için litografya taşları üzerine resim işlemeye mahsus yağlı mürekkepten yapılmış özel kalem. [*ing.* Lithographic pencil; *Fr.* Crayon lithographique].

~ taşı, *jeol.* Taş basmasında kullanılan pek düzgün, yoğun ve ince gözenekli bir kalker türü. [*ing.* Lithographic limestone; *Fr.* Calcaire lithographique].

litografyacı /litografːyacı/, i. ◘ Litograf.

litojen, s. *Fr. lithogène. jeol.* (a) Taşların oluşmasına yolaçan; (b) Taş gibi katılaşan: *Litojen çimento.* [*ing.* Lithogenous].

litojenez, i. *Fr. lithogenèse. jeol.* Taşların ve özellikle tortul kayaların oluşumu. *(Litogenez dağoluş ile epirogenezin yer yüzüne çıkarttığı bir gereç oluşuğudur; bu gereç, dağoluş ile epirogenez sırasında çoğunlukla aşındırma veya gliptogenez etkisinde kalır).* [*ing.* Lithogenesis].

litoklast,-tı, i. *Fr. lithoclaste, tıp.* Taşları ezmeye yarayan bir âlet. [*ing.* Lithoclast].

litoklaz, i. *Fr. lithoclase. jeol.* Kayadaki kırık veya çatlak. [*ing.* Lithoclase].

litoksil, i. *Fr. lithoxyle. min.* Silisleşmiş odun. [*ing.* Lithoxyl].

litolog, i. *Fr. lithologue. tıp.* Vücutta patolojik olarak oluşan taşlar *(litoloji)* mütehassısı. [*ing.* Lithologist].

litoloji, i. *Fr. lithologie. jeol.* ve *petr.* Özellikle tortul kayaları inceleyen bilim dalı. [*ing.* Lithology].

litomarj, i. *Fr. lithomarge. min.* Hidratlı doğal alüminyum silikat. *(Kırmızı veya kah-*

verengi kaloysit çeşidi). [*Ing.* Lithomarge, steinmark; *Fr.* Steinmark].

litopediyon, i. *Fr. lithopédion. tıp. (kadındoğum)* Dış gebelik hallerinde, dölyatağı içinde veya dışında ölmüş ve kireçleşmiş dölüt. [*ing.* Lithopedion].

litopon, i. *Fr. lithopone.* Çinko sülfür ve baryum sülfattan meydana gelen beyaz boya maddesi; her iki maddenin aynı anda çöketilmesiyle elde edilir ve genellikle yapı sıvaları ile boyalarının bileşimine girer. [*Ing.* Lithopone].

litopternalar, ç. i. *zool.* Güney Amerika'da bulunan fosil memeli hayvanlar alttakımı. *(Kuzey yarım kürede yaşamış tek parmaklılara benzeyen bu hayvanların hepsi etçil ve koşucuydu).* [*Lat.* ve *ing. Litopterna; Fr.* Litopternes].

litorina, i. *zool.* Karından-ayaklılar *(Gastropoda)* sınıfının, Önden-solungaçlılar *(Prosobranchia)* takımının *Littorinidae* familyasına giren, kıyılarda, gelgit bölgesinde, hattâ daha açıklarda yaşayan küçük bir yumuşakça cinsi. Kavkısı yumurta veya topaç biçiminde, deliksiz, kalın ve çoğunlukla canlı renklerle bezeklidir. *L. litoralis* adı türü pişirilerek yenir ve bu amaçla Batı Avrupa'nın bazı bölgelerinde özel olarak üretilir. Deniz kıyılarında yaşar. [*Lat.* ve *ing. Littorina; Fr.* Littorine, littorina]. ◘ *LEVHA: 40.*— **DENİZ KABUKLARI.**

litoseram, i. *Fr. lithocerame. tekn.* Temel maddesi feldispat olan çini çeşidi; hamuru sert, ince ve donuktur.

litosfer, i. *Fr. lithosphère. jeof.* Yer kabuğunu meydana getiren ve merkez çekirdeği *(veya barisfer)* çevresinde yer küresinin eşmerkezli tabakalarından birini oluşturan katı kayaların tümü. [*Ing.* Lithosphere].

litosiderit,-ti, i. *Fr. lithosidérite. min.* Hemen hemen eşit miktarlarda silikatlar ile nikelli demirden meydana gelen göktaşı. [*Ing.* Lithosiderite].

litosistotomi, i. *Fr. lithocystotomie. cerr.* Mesaneden taş çıkarma ameliyatı. [*Ing.* Lithocystotomy].

litoskop,-pu, i. *tıp.* Taşı görerek muayene âleti. [*Ing.* ve *Fr.* Lithoscope].

litosol, i. *Fr. lithosol. trm.* Evrim geçirmemiş veya kuvvetli bir aşınmaya uğramamış çok genç toprak. [*Ing.* Lithosol].

litotipografi, i. *Fr. lithotypographie.* Litografyada, normal matbaa harfleriyle basılmış bir levhayı taş basmaya çoğaltma sanatı. [*Ing.* Lithotypy, lithotypography].

litotipografya, ◘ **Litotipografi.**

litotom, i. *Fr. lithotome. cerr.* Mesaneden taş çıkarma âleti. [*Ing.* Lithotome].

litotomi[1], i. *Fr. lithotomie. cerr.* Mesaneden taş çıkarma ameliyatı. [*Ing.* Lithotomy].

litotomi[2], i. *Fr. lithotomie.* § ❶ *kuymc.* Uygun facetalar meydana getirerek değerini arttırmak için kıymetli taşları yontma; § ❷ *min.* Bir mineralogun, billûrlaşmış örnekleri doğrudan doğruya veya polarıcı mikroskopla incelemek amacıyla yaptığı hazırlık çalışması. [*Ing.* Lithotomy].

litotrit,-ti, i. *Fr. lithotrite. cerr.* Litotriti âleti. [*Ing.* Lithorrite].

litotriti, i. *Fr. lithotritie. cerr.* Sidik torbası taşlarını parçalama ameliyatı. *(Küçük parçalara bölünen taşlar sonradan sidikle beraber siyekten dışarıya atılır).* [*Ing.* Lithotrity].

litotritör,-rü, i. *Fr. lithotriteur. cerr.* Sidik torbası içinde taş ufalamaya yarayan âlet. [*Ing.* Lithotritor].

litoz, i. *Fr. lithose. patol.* Taş tozlarını teneffüs etmekten ileri gelen akciğer hastalığı. [*Ing.* Lithosis].

litozol, i. ◘ **Litosol.**

litra, i. § ❶ *metrol.* Eski Sicilya İtalya halkının kullandığı bronz ağırlık âçüsü. *(Litra sonradan Roma libresi oldu).* [*Ing.* ve *Fr.* Litra]; § ❷ *nüm.* Antik çağda Sicilya şehirleri, özellikle *Syracusa* tarafından çıkarılmış ufak gümüş para. *(Ağırlığı 0,86 gr.'dı).* [*Ing.* ve *Fr.* Litra].

litre /lit:re/, i. *Fr. litre* < *Yun. litra, metrol.* § ● Sıvılar veya bazı katılar için kullanılan bir desimetre küp değerinde hacim ölçüsü birimi: *İki litre zeytinyağı.* [*Ing.* ve *Fr.* Litre]; § ❷ s. Bir litrenin alabileceği miktarda olan: *Bir litre zeytinyağı.* [*Ing.* ve *Fr.* Litre].

litre-atmosfer, i. *Fr. litre-atmosphère. fiz.* Isı motorlarıyle ilgili iş birimi. *(Atmosfer basıncı altında hacmi bir litre artan bir gaz kütlesinin sağladığı enerjidir. Bu birim 101,3 joule değerindedir).*

litrelik,-ği /lit:relik/, i. ... litre ölçüsünde sıvı alan: *İki litrelik şişe. Beş litrelik kap.* [*Ing.* Of... litres; *Fr.* De /tant de/ litres].

litrit,-ti, i. *Fr. littrite. tıp.* Belsoğukluğundan dolayı Littre bezlerinde meydana gelen iltihaplanma. [*Ing.* Littrite].

litrodes, i. *Fr. lythrodes. min.* Eleolit çeşidi. [*Ing.* Lythrodes].

littoral bölgeler, *jeol.* ◘ Kıyı bölgeleri.

LİTTRE, Alexis, öz. i. *(1654-1725).* Fransız hekimi.

— **bezleri,** Siyek mukozasında bulunan üzüm salkımı şeklindeki küçük bezler; siyekin süngersi parçasında bulunur. [*Fr.* Glandes de littre].

lituola, i. *Fr. Lituolidae* familyasından çok küçük foraminifer; pütürlü kavkısı, killi bir maddeyle birbirine yapışmış ufak kum veya kireç taneciklerinden oluşur. *(Karbon çağından beri fosiline rastlanır; şimdi yaşayan türleri de vardır).* [*Lat.* ve *ing. Lituola; Fr.* Lituole].

lituri, i. *Fr. lithurie. tıp.* Idrarda asid ürüğin ve üratların fazlalığı. [*Ing.* Lithuria].

1 LİTRELİK ÖLÇEKLER

liturya /litur:ya/, i. *Yun.* § ❶ Hıristiyanlığın kuruluşundan sonra tapınma törenlerinin topuna verilen ad; § ❷ ◘ **Kudas.**

lituus, i. Romalılarca *«augur»* denilen şahsiyetlerin ellerinde tuttukları ucu kıvrık değnek olup hıristiyan piskoposlarının asâsı bundan alınmıştır. [*ing.* ve *Fr.* Lituus].

litürji, i. *Fr. liturgie* < *Yun. leiturgia; leitos,* kamu + *ergon,* hizmet. § ❶ ibadette, âyin ve duaların yetkili ruhanî makamca tespit edilen sırası: *Roma litürjisi.* [*ing.* Lithurgy]; § ❷ *esk. Yun.* Sitenin en zengin sınıflarına bırakılmış olan kamu görevi. [*ing.* Lithurgy].

Litvanya, öz. i. *coğr.* Sovyetler Birliğinin 15 Sovyet Sosyalist Cumhuriyetinden biri. Baltık Denizi kıyısında bulunan bu ülkenin yüzölçümü 65.000 km². Başkenti Vilnius'tur. [*Rus.* Litovskaya; *ing.* Lithuania; *Fr.* Lituanie].

— **dili,** *dilb. Litvanya S.S.C.B.*'de konuşulan Baltık dili. Luther'in bir çevirisi sayesinde 1547'den beri bilinen *Litvanya* dili XIX. yüzyılda edebiyat dili ve millî dil haline geldi. Litvanya dili eski biçimleri büyük ölçüde muhafaza eder. [*ing.* Lithuanian; *Fr.* Lituanien].

☆ *Eşanl.* **litovca.**

lityaz, i. *Fr. lithiase. tıp.* Böbrek, safra kesesi, v.b. de taş oluşması. [*ing.* Lithiasis].

lityofilit,-ti, i. *Fr. lithiophilite. min.* Doğal manganez demir ve lityum fosfat. [*ing.* Lithiophilite].

lityoforit,-ti, i. *Fr. lithiophorite. min.* Hidratlı doğal manganez oksid. *(Psilomelan'ın lityumlu çeşidi)* [*ing.* Lithiophorite].

lityum /lit:yum/, i. *Fr. lithium* < *Yun. lithos, kim.* Li sembolüyle tanınan, A.n.3, A.a 6.94 ve yoğunluğu 0.59 olan kimya elementi; gümüş parlaklığında, bütün madenlerin en hafif olan alkali maden. [*ing.* ve *Fr.* Lithium].

litzendraht,-tı, i. *Alm. litze,* ip, büküm + *draht,* madenî tel. *telekom.* Birbirinden yalıtılmış ve her biri sırasıyle örgünün yüzeyine çıkacak şekilde örülmüş, her iki uçta elektriksel olarak birleştirilmiş bir çok iletkenden meydana gelen kablo: *Litzendraht, yüksek frekansta Foucault akımlarından ileri gelen kayıpları azaltmak için kullanılır).* [*ing.* ve *Fr.* Litzendraht].

Liv, öz. i. *dilb.* Baltık-Fin dili. Kurzeme'nin kuzey ucunda konuşulur. Fin-Ugur öbeğindendir. [*Ing.* ve *Fr.* Live].

liva /liva/, i. ç: **elviye.** *Osm.* < *Ar. esk.* § ❶ Sancak; bayrak. [*ing.* Flag, banner, ensign; *Fr.* Drapeau, étendart]; § ❷ *ask. esk.* Osmanlı ordusunda iki alaydan meydana gelen askerî birlik ve bu birliğin kumandanı. *(Resmî kayıtlarda mirliva olarak geçer. Miralay terfi edince liva, liva terfi edince ferik olurdu. Paşa da denen livaların lakapları saadetlû idi).* [*ing.* Brigade, brigadier; *Fr.* Sandjak, brigade]; § ❸ *teşk. tar.* Osmanlı devletinde mutasarrıf yönetiminde bulunan vilâyet ile kaza arasındaki idarî bölüm. *(Sancak da denirdi).* [*ing.* Subdivision of a province; *Fr.* Subdivision d'une province gouvernée par un «mutasarrıf»]; ⊙ **açıklar** — **ı,** *dey.* İşi gücü olmayan, boş dolaşan kimse.

— **amiralı,** *den. esk* Miralaylıktan üst rütbedeki deniz subayı. *(Bahriye talimatına göre dördüncü derecede sancak zabiti).* [*ing.* Rear admiral].

livar, i. *It. livaio. balıkç.* (a) Tutulmuş balıkları canlı olarak saklamak için kullanılan ağzı içine doğru koni şeklinde örülmüş sepet; (b) İhtiyaç halinde avlanmak üzere içinde balık bulundurulan ve suyu durmadan yenilenen sınırlı su kesimi; balık havuzu. *(Hiç bir millet Romalılar kadar bu alanda becerikli olmamıştır. Roma'da balık çok pahalı olduğu için, livarlar da çoktu. Lucullus'un C. Herins'un ve Vedius Pollion'un livarları ün kazanmıştır);* (c) İçinde canlı balıkların saklandığı ağaçtan veya madenden kap; (d)

Küçük balıkları büyütmek ve mevsiminde yumurtasından faydalanmak için nehir ağızlarında ve deniz bağlantısı olan göllerde yapılan kapalı balık yatakları. [*ing.* Fish pond *(for keeping live fish for use)*; *Fr.* Vivier]; ◉ **sabit ~**, Bir derede, birbirine iyice yakın kazıklarla yapılan ve balığı canlı saklamaya yarayan havuz.

livas, i. Kukuların içinde etrafta su gelmek için kayaya oyulan su yolları.

livata /livâta/, i. *Osm.* < *Ar. Lût.* Erkekler arasındaki cinsî sapıklık, cinsel illşki.

livedo, i. Derinin üzerinde yuvarlak ve oval gözlü bir ağ şeklinde beliren morumsu kızarıklık. *(Varislilerde ve içsalgı yetersiziği olanlarda görülür ve kirli kan dolaşımındaki bir bozukluktan ileri gelir).* [*ing.* ve *Fr.* Livedo].

liveingit,-ti, i. *Fr. liveingite (Liveing'in adından). min.* Doğal kurşun arsenyosülfür.

lividite, i. *Fr. lividité. tıp.* Ölümden sonra kan toplanmasından dolayı vücudun bazı yerlerinin mor renk alması. [*ing.* Lividity].

livingstonit,-ti, i. *Fr. livingstonite (Livingstone'un adından) min.* Doğal civa antimonyosülfür. [*ing.* Livingstonite].

livistona, i. *(Lord Livistone'un adından).* Erdişi çiçekli, nispeten kısa gövdeli palmiye; yaprakları tepede gövdenin ucunda yer alır; Asya'nın tropikal bölgelerinde ve Avustralya'da on dört türü bilinir. *Livistona Inermis*'in tomurcukları yenir; yaprakları şapka örmekte kullanılır. [*Lat., ing.* ve *Fr.* Livistona].

Liv'ler, ç. öz. i. *etn.* Kurland kıyısının kuzeyinde yaşayan fin-ugur halkı. Adını Livonya'ya vermiş olan Liv'ler, yavaş yavaş Letonlar arasında erimişlerdir. [*ing.* ve *Fr.* Lives].

livre, i. *Fr. livré.* § ❶ Büyük konak uşaklarının giydiği elbise, uşak forması; § ❷ Bazı memeli hayvanların ve bazı kuşların tüyleri. [*ing.* Livery].

livyan, i. Arap ve İran camilerindeki revakların ortasında geniş ve yüksek kemerli, önü açık bir oda gibi yer olup küçük evlerin bahçeye bakan cephelerinde bulunur ve orada oturulur.

liyakat,-ti /liyâkat/, i. *Osm.* < *Ar.* Bir toplumda insanların görevlerini başarı ile yapabilme güçleri. [*ing.* Merit; *Fr.* Mérite].

☆ *Eşanl.* **değim, yeterlilik, iktidar, hüner.**

~ göstermek, *dev.* Başarmak, bir işte başarı göstermek. [*ing.* To prove capable or deserving].

~ sahibi, *dey.* Yeterli olan, muktedir, iş bilir. [*ing.* ve *Fr.* Capable].

liyakatli, s. Muktedir, iş bilir, yetenekli bir ise yatkın: *O halde bizim de kendi tarafımızdan bazı hazırlıklar yapmamız, liyakatli insanlar aramamız lâzım gelir.* [*ing.* Capable, efficient; *Fr.* Méritant, méritoire, capable].

liyakatsiz, s. Bir iş çekip çevirmek için gerekli yetenekleri taşımayan, beceriksiz, iktidarsız. [*ing.* Incapable, inefficient; *Fr.* Sans mérite, incapable].

liyakatsizlik,-ği, i. Liyakatsiz olma hali, beceriksizlik iş bilmezlik iktidarsızlık. [*ing.* Incapability; *Fr.* Incapacité, inaptitude].

liyanlar, I. *bot.* Gövdeleri ağaç gibi ağaçtan ağaca sarılan bitkiler. [*ing.* Lianas; *Fr.* Lianes].

liyas, i. *Ing. lias. jeol.* Jura sisteminin alt bölümü. *(Liyas'ta şu katlar bulunur: Resiyen, hetanjiyen, sinemüryen, lotarenjiyen, şarmutiyen, toarsiyan, aleniyen);* [*Fr.* Lias]; ◉ **beyaz ~**, *jeol.* ◘ **Hettanjiyen**; ◉ **mavi ~**, *jeol.* Sinemüryen, şarmutiyen ve toarsiyen bütünü. [*ing.* Blue lias; *Fr.* Lias bleu].

liye, I. *Fr. liais. min.* Kolayca kesilebilen ve parlatılabilen, ince taneli, sert ve kıtı, homojen bir kalker çeşidi. [*ing.* Hard limestone].

☆ *Eşanl.* **sert kalker.**

liyenektomi, I. *cerr.* Dalağın ameliyatla çıkarılması. [*ing.* Lienectomy; *Fr.* Splénectomie].

liyenografi, i. *tıp.* Dalağın röntgenle muayenesi. [*ing.* Lienography; *Fr.* Splénographie].

liyenomalasi, I. *patol.* Dalak yumuşaması. [*ing.* Lienomalacia; *Fr.* Splénomalacie].

liyenomiyelojenez, i. *tıp.* Dalak ve kemik iliğinden menşe alan. [*ing.* Lienomyelogeneous; *Fr.* Splénomyelogène].

liyenopati, i. Dalak hastalığı. [*ing.* Lienopathy; *Fr.* Splénopathie].

liyenosel, i. Dalak fıtığı. [*ing.* Lienocele; *Fr.* Splénocèle].

liyk, liykin, e. *Osm.* < *Fars.* Lâkin, bu edat divan edebiyatında çok kullanılmıştır.

liynet,-ti, i. *Osm.* < *Ar.. linet.* § ❶ Yumuşaklık; § ❷ Hafif ishal. [*ing.* Gentle looseness of the bowels; *Fr.* Diarrhée légère].

liyo-, *Yun. lyein*, erimek kelimesinden alınan ve bazı kelimelerin bileşimine giren önek. [*ing.* ve *Fr.* Lyo-].

liyofil, s. *Fr. lyophile.* Özel şartlar altında kurutulması sonucu biyolojik özelliklerini geçici olarak kaybeden, fakat kurutma sırasında kaybettiği suyun yeniden katılmasıyla hiç bir bozunmaya uğramaksızın yeniden bu özellikleri kazanabilen maddeler için kullanılır. [*ing.* Lyophile, lyophilic].

liyofillestirme, I. Zamanla bozunabilecek bazı maddeleri özel bir şekilde kurutma usulü. [*ing.* To lyophilization; *Fr.* Lyophilisation].

liyofillik,-ği, I. Bazı koloidal maddelerin sıvılarda çözünme veya şisme özelliği. [*ing.* Lyophilia; *Fr.* Lyophilie].

liyofob, s. *Fr. lyophobe.* Liyofil olmayan koloitlere verilen sıfat. *(Sisli alümin. v.b. kuru iken liyofob koloitlerdir).* [*ing.* Lyophobe, lyophobic].

liyofobi, i. *Fr. lyophobie.* Liyofilinin tersi. [*ing.* Lyophobia].

liyoriz, i. *Fr. liorhize.* Çiçeksiz damarlı bitkilerin çoğunda ve bütün birçeneklilerde olduğu gibi, kökleri üstderisini, yani yüksüğünü kaybederek pütürsüzleşen, bitkileri ifade eden terim.

liyosit,-ti, i. *Fr. lyocyte. biy.* Yukarlık özelliği taşımayan, fakat salgıladığı fermentlerle başka hücreler üzerinde öldürücü etki yapan hücre elemanı. *(Böceklerin başkalaşması sırasında görülür).* [*ing.* Lyocyte].

liyositoz, i. *Fr. lyocytose. dokb.* Doku erimesinin özel bir şekli. *(Liyositozla yok edilmesi gereken unsurlar, hücreler arası sindirimle yutulup sindirilmez, liyosit hücrelerin salgıladığı mayalarla eritilir). /Liyositoz başkalaşma olaylarında yer alır/.* [*ing.* Lyocytosis].

liyotropik, s. *Fr. lyotropique. tıp.* Derhal erir, hemen eriyen. [*ing.* Lyotropic].

liz, i. *Fr. lyse.* < *Yun. lvein*, erimek. *biy.* Jel halindeki bir maddenin, su ile karışınca enzimlerin etkisiyle sol haline dönüşmesi. *(Bütün sindirim olaylarında ve katabolizma işlemlerinde görülür. Liz yapan etkenler ancak jel halindeki maddeleri etkileyebilir; meselâ sütun midede sindirilebilmesi için önce pıhtılaşması, yani jel haline gelmesi gerekir).* [*ing.* Lysis].

liza, I. *Fr. lysat. dokb.* Dokuların, mikropların bir lizinle eritilmesi veya sindirilmesi sonucunda meydana gelen ürün.

lizemi, i. *Fr. lysémie tıp.* Kan dağılımı, kanın ayrılıp dağılması. [*ing.* Lysemia].

lizerjik, s. *Fr. lysergique.*

~ asid, *kim.* Çavdar mahmuzu alkaloidlerinin birbirinden türeyen madde. Sempatikomimetik etki gösteren ve serotonin'in etkisine karşı koyan sanrı uyandırıcı özellikler taşır. [*ing.* Lysergic acid; *Fr.* Acide lysergique].

~ asid dietilamidi, *kim.* **Lizerjik asid türevi; ağız yoluyle küçük dozlarda alındığı zaman bila kuvvetli sanrı uyandırıcı özellik taşır.** [*ing.* Lysergic diethylamide; *Fr.* Diéthylamide de l'acide lysergique, L.S.D. 25].

☆ *Eşanl.* **L.S.D. 25.**

lizi-, *Yun. lysis*, Çözünme'den türeyen ve bazı kelimelerin yapısına giren önek. [*ing.* ve *Fr.* Lysi-].

lizidin, i. *Fr. lysidine. kim.* Formülü $C_4H_8N_2$ olan baz; etilendiamin klorhidratın sodyum asetatla yoğunlaşmasından elde edilir. *Lizidin*, 105° C'ta eriyen beyaz renkli kaynar, ürik asidle verdiği ürat altı kısım suda çözüldüğü için, tıpta ürik asidin çözücüsü olarak kullanılır. [*ing.* Lysidine].

☆ *Eşanl.* **metilgliyoksalidin.**

lizimetre, i. *Fr. lysimètre.* Toprağın altına süzülen yağmur suyu miktarını ölçmekte kullanılan cihaz. [*ing.* Lysimeter].

lizin, i. *Fr. lysine.* § ❶ *biyokim.* Proteinli maddelerin iki katına çıkarılmasıyle oluşan, *-diaminokaproik asid.* Formülü: $NH_2\text{-}CH_2(CH_2)_2\text{-}CH(NH_2)CO_2H$; [*ing.* Lysine]; § ❷ *seroloji.* Hücresel veya dokusal bir elemanın veya bir mikrobun erimesini sağlayan enzim. [*ing.* Lysin].

lizinojen, i. ◘ **Lizojen.**

lizinojenez, i. ◘ **Lizojenez.**

lizis, i. *Fr. lysis. patol.* Hastalık ateşinin çok yavaş bir şekilde düşmesi. *(Antibiyotik tedavilerinden önce tifoda ateşin kendi kendine düşmesi bir lizis halidir).* [*ing.* Lysis].

lizoid, i. *Fr. lyssoïde. tıp.* Kuduzsu, kuduza benzer. [*ing.* Lyssoid].

lizojen, s. *Fr. lysogène.* § ❶ *bakt.* Bakteriyofajların gizli halde bulunduğu bakteri kültürlerine denir. *(Çeşitli etkenler, özellikle X ve morötesi ışınları, bakteriyofajların büyümesine ve bakterilerin hızla parçalanmasına yol açarak dengeyi bozar).* [*ing.* Lysogenic]; § ❷ I. Lizin yapan madde. [*ing.* Lysogen].

lizojenez, i. *Fr. lysogenèse. bakt.* Lizinlerin üremesi. [*ing.* Lysogenesis, lysinogenesis].

lizol,-lü, i. *Fr. lysol* < *Yun. kim.* Mikrop kırıcı olarak kullanılan ve katrandan çıkarılan koyu renkli yağsı bir sıvı. [*ing.* Lysol].

☆ *Eşanl.* **krezol.**

lizozim, i. *Fr. lysozyme. biyokim.* Bir çok sümüksü salgılarda *(burun sümüğü, göz sıvısı v.b.)* bulunan ve *tüp içi* deneylerde bakteri öldürücü nitelikler gösteren enzim. *(Lizozimin enfeksiyonlara karşı savunma aracı görüşü tartışmalıdır ve bu enzim vücudun savunma araçlarından sadece bir tanesidir.* [*ing.* Lysozyme].

lizozom, i. *Fr. lysosome* < *Yun. lysis*, erime + *soma*, cisim. Canlı hücrelerde fazla sayıda bulunan, 030 mikron büyüklüğünde sitoplazma cisimciği. Lizozom, içindeki birçok enzimler özellikle fosfataz ve nükleazlar sayesinde gerektiğinde sitoplazmayı sindirme görevini yapar. *(Açlık otofajisi, kurtçuk şeklinde iken organların soğurulması, fagositoz, pinositoz v.b.).* [*ing.* Lysosome].

lizöz,-zü, i. *Fr. liseuse.* § ❶ Kitap konulacak bir kaç rafı olan küçük masa. [*ing.* Book-rest, reading stand]; § ❷ Kadınlar yatakta otururken giymeleri için yapılmış, omuzları ve sırtı bele kadar örten, gevşek örgülü, önden açık yün bırka. [*ing. (Lady's)* restgown or bed-jacket].

lizözleme, I. *dok.* Tarama işlemine başlamadan önce yüne emdirilen yağı gidermek için taranmış şeritlere uygulanan yıkanma işlemi. *(Yıkamadan sonra şeritler buharla ısıtılmış bakır silindirler üzerinden geçirilerek kurutulur).* [*Fr.* Lissage].

lizürik, s. *Fr. lysurique. kim.* Liz'in dibenzoili türevini meydana getiren bir asid *(için kullanılır).* [*ing.* Lysuric].

Loango'lar, ç. öz. i. ◘ **Bavili'ler.**

loasa, *i. bot. Loasaceae* **familyasından, ısırgan gibi yakıcı tüylerle kaplı, tırmanıcı güzel çiçekli çok yıllık otsu bitki. Şili ve Peru'da doğal olarak yetişir. Avrupada limonluklarda veya açık havada süs bitkisi olarak yetiştirilir. Oldukça tuhaf**

görünüşlü çiçekleri büyük ve kırmızı - turuncu renklidir; uzun süre durmadan arka arkaya açar. Başlıca türleri *L. Vulcanico, L. ureus, L. tricolor.* [*Lat.,Ing.* ve *Fr.* Loasa].

lob, i. *ing. lobe. sp.* Teniste topu yatişemiyeceği tarzda yükselterek hasmın gerisine düşüren savunma vuruşu.

lop, i. ◘ Lob.

lob, i. *Fr. lobe < Yun. lobos.* i. § ◉*anat.* ve *zool.* Bir organ veya bir yapının az çok yuvarlak olan bir çıkıntısı veya parçası: *Sağ akciğerde üç, soldakinde iki lob vardır;* (b) *biy.* Bir bezin bölmelerle ayrılmış kısımları. [*Osm.* Fus; *Lat. Lobus; Ing.* ve *Fr.* Lobe]; § ◉ *bot.* Çiçek ve yaprak organlarının derince yarılmış ve genellikle yuvarlak parçaları; § ◉ *coğr.* Bir burgacın dış bükey kısmı; ◉ **anteridyofor** —, *biy.* ◘ **Anteridyofor;** ◉ **arka** —, *biy. Lat. posterior, sonraki.* Hipofiz bezinin ard bölgesi olup *Pars intermedia* ile nöralopdan yapılmıştır. [*Ing.* Posterior lobe; *Fr.* Lobe postérieure]. ◉ **anterlyör** —, *biy.* ◘ önlob. ◉ **baş** — **u,** *zool.* Örümceklerde alın bölgesinde bulunan ve genellikle bir veya bir çift göz taşıyan çıkıntı. [*Ing.* Cephalic lobe; *Fr.* Lobe céphalique]; ◉ **göz** — **ları,** *zool.* Kınkanatlılar, yarımkanatlılar ve düzkanatlılarda göğsün yan tarafında bulunan ve gözlere doğru uzanan çıkıntılar. [*Ing.* Ocular lobes; *Fr.* Lobes oculaires]; ◉ **nöral** —, *biy. Yun. neuron, sinir.* Nörohipofizin bir lopu. [*Lat. Lobus nervosus; Ing.* Neural lobe; *Fr.* Lobe neurale]. ◉ **ön** —, *anat.* ve *zool.* ◘ **önlob.**

lobçuk,-ğu, i. § ◉ *anat.* (a) Küçük lob; (b) Bir lobun bölümlerinden her biri. [*Osm.* Fuseyn; *Lat. Lobulus; ing.* ve *Fr.* Lobule]. § ◉ *bot.* Embriyonlarda, eşit olmayan iki çenekten küçüğüne verilen ad. [*Ing.* ve *Fr.* Lobule]. ◉ **karaciğer, akciğer, böbrek lobcuğu,** *anat.* Birleşerek karaciğer, akciğer ve böbrek loplarını meydana getiren küçük bölümler. [*Ing.* Hepatic lobule; *Fr.* Lobule hepatique, pulmonaire rénal]; — **yağ lobcuğu,** *anat.* Yağ dokusu içinde görülen küçük yağ kümeciği. [*Ing.* Adipose lobule, fatty lobule; *Fr.* Lobule adipeux].

lobanit,-ti, i. *Fr. laubanite. min.* Hidratlı doğal kalsiyum alüminosilikat; zeolit grupundandır. [*Ing.* Laubanite].

lobektomi, i. *Fr. lobectomie. cerr..* Herhangi bir organın bir lobunu çıkarmayı öngören cerrahî müdahale *(akciğer cerrahîsinde bir akciğer lobunun; sinir cerrahîsinde bir beyin lobunun çıkarılması).* [*Ing.* Lobectomy].

lobelin, i. *Fr. lobéline. ecz.* Lobelya bitkisinde bulunan alkaloid; solunum merkezini uyarır, kusturucu etkisi vardır. [*Ing.* Lobeline].

lobelya /lobel:ya/, i. *bot.* Ikiçeneklıler *(Dicotyledoneae)* sınıfının, *Lobeliaceae* familyasından, mavi çiçekli, bir veya çok yıllık bitki cinsi. *L. inflata,* Kuzey Amerika'da yetişen, biryıllık bir türdür. Çiçekleri beyaz veya mavimsi, meyva çok tohumlu, küçük şişkin bir kapsüldür. Bitki alkaloid taşır. *Herba Lobeliae* balgam söktürücüdür. Taşıdığı lobelin alkaloidi solunum sistemini uyarır. Bir çok türü bahçelerde süs bitkisi olarak yetiştirilir. [*Lat.* ve *Ing.* Lobelia; *Fr.* Lobélie].

lobi, i. *Amer. lobby. siy.* Çok zaman bazı yolsuz çıkarlar sağlamak amacıyle bir araya gelerek parlamento koridorlarında, nüfuzlu çevrelerde basın v.b. de çıkarcı bir **siyaseti** geçerli kılmaya çalışan kimselerin meydana getirdiği topluluk. [*Fr.* Lobby].

Lobi'ler,ç. öz. i. *etn.* Yukarı Volta'nın güneyinde zenci halk. *(200.000 kişi kadar olan Lobi'lerin boyları uzundur, geniş ve basık kafalı ince dudaklıdırlar; birçok grupa bölünmüşlerdir. Çoğu gerçek birer kale olan sukala adlı küçük köylerde yaşayan Lobiler, etalarının pişmiş toprak ve kilden heykellerini yaparlar. Dökme demir ve pirinçten yaptıkları küçük heykelcikler ihraç edilir).* [*Ing.* ve *Fr.* Lobia].

lobit,-ti, i. *Fr. lobite.* Bir akciğer lobunun tümüyle iltihaplanması. *(Röntgen muayenesinde hasta lopta yaygın ve homojen bir donukluk görülür).* [*Ing.* Lobitis].

lobodon, i. Patagonya kıyılarında yaşayan ve yengeçle beslenen yengeç fokunun bilimsel adı. [*Lat., Ing.* ve *Fr. Lobodon, lobodente*].

lobopod, i. *Fr. lobopode. zool.* Onikoforlar *(Onychophora)* ların ayaklarına verilen ad. [*Ing.* Lobopod, lobopodium].

loboptera, i. *Lat. zool.* Düzkanatlılar *(Orthoptera)* takımının Hamamböceğigiller *(Blattidae)* familyasından, elitraları körelmiş olan ve alt kanatları bulunmayan böcek. Taşların ve kırıntıların altında yaşar. [*Lat. Loboptera decipiens; Ing.* Loboptera; *Fr.* Loboptère].

lobosa, ç. i. *zool.* Kökbacaklı bir hücreli hayvanlar sınıfı. *(Bunların yalancı bacaklarının tepesi parmak ucu gibi değirmidir; yalancı bacaklardan bazıları da ağızlaşabilir.)* [*Lat., Ing.* ve *Fr. Lobosa*].

lobosit,-ti, i. *Fr. lobocyte. tıp.* Parçalı lökosit. [*Ing.* Lobocyte].

lobostomi, i. *Fr. lobostomie. cerr.* Akciğer lobunun drenajla kesilmesi. [*Ing.* Lobostomy].

lobotomi, i. *Fr. lobotomie. cerr.* Sinir cerrahîsinde, beynin bir lobu içindeki sinir tellerini kesme ameliyatı. *(Müdahale, alın lobunda talamusla beyin, kabuğunu birleştiren sinir demeti üzerinde yapılır. Iç sıkıntısı ve çarpıntıyle beraber sinir gerginliğinin hakim olduğu ağır olaylarda hastayı rahatlatmak amacını güder).* [*Ing.* Lobotomy].

lobut,-tu, i. *Osm. < Ar. nebbut.* § ◉ *sp.* Spor yapmak için kullanılan tornadan çekilmiş, kısa, parlak ve bir ucu kalın sopa. [*Ing.* Cudgel; *Fr.* Quille]; § ◉ *sil. esk.* Topun icadından önce, kale kuşatmalarında, binicilikte usta Cündîler tarafından fırlatılarak kullanılan 70-80 sm. boyunda 5-6 sm. çapında sopa. [*Ing.* Indian club; *Fr.* Espèce de javelot que les soldats lançaient par dessus les murailles d'une place forte].

lobül,-lü, i. *Fr. lobule. anat.* Bir lobu meydana getiren ufak kısımlar. [*Ing.* Lobule]. ☆ *Eşanl.* **lopçuk.**

loca /lo:ca/, i. *It.* § ◉ Tiyatro, sinema gibi eğlence yerlerinde veya parlamento salonlarında üç beş kişilik özel bölme. [*Ing.* Box, loge; *Fr.* Loge]; § ◉ *masonluk* (a) Ortaçağda, *«hür duvarcılar», «Tanrı'nın konutçuları»* veya *«farmasonları»* derneğinin bölümü; (b) Farmasonların toplantılarını yaptıkları yer; (c) Duvarcı âletleriyle çalışan düzenli masonların toplantısı. [*Ing.* Masonic lodge; *Fr.* Loge]; § ◉ *mim.* Zeminden yüksek ve derzli düz atkıları veya kemerlemeleri taşıyan sütunlardan meydana gelen dış galeri. [*Ing.* ve *Fr.* Loge]; ◉ **büyük** —, *masonluk.* Aynı âyin usulüne bağlı olan localar federasyonu. [*Fr.* Grand loge]; ◉ **tebenni** — **sı,** *masonluk.* Eskiden kadınları da aslî üye olarak kabul eden localara verilen ad. [*Fr.* Loge d'adoption].

locke'çuluk,-ğu, i. *fels. John Locke* ve izleyicilerinin sistemi. Locke'un felsefesi, ikiciliği dolayısıyle, hem hararetli tartışmalara hem de birbiriyle çelişen şiddetli hücumlara yolaçtı. Bu hücumlar, Locke'un *«socin'cilik»* ine ve *«tanrıtanımazlık»* ına karşı John Norris, J. A. Lowde, John Edwards ve John Sergeant tarafından ve gene Lock'un *«idealizm»* ine ve *«doğuştancılık»* ına karşı, Peter Brown ve Z. Mayer gibi maddeciler tarafından yapıldı. O tarihlerde, yalnız Irlandalı John Toland Locke'a dayandığını söyledi. Ama Locke bu iddiayı geçerli bulmadı. David Hume'un ampirizmi ile Berkeley'in öznel idealizmi, Locke'un idealist analizlerinden doğdu. Locke felsefesinin maddeci görünüşlerine gelince; bu yönler, XVIII. yüzyılın Fransız filozoflarını etkilemiştir. Bu filozoflar arasında, Helvétius, Lat Mettrie, d'Holbach, Voltaire, d'Alembert ve izleyicilerini; ayrıca Condillac gibi düşünürleri saymak gerekir. Condillac, özellikle Locke'un duyumculuğundan yanaydı. [*Ing.* Lockeanism, lockianism; *Fr.* Lockisme].

locya, i. Bir tarafı ve üstü kapalı ve önü açık, olan kemerli veya kemersiz uzun balkon şeklinde harice yapılan şirvan ve eyvan.

loça, i. *It. occhio. /?/. den.* Gemilerin baş bodoslamalarının her iki tarafında çapayı içine alarak ona yataklık eden ve yukarıda güverteye açılan, içine yerleştirilen demir boruyle baş yatırmalara bağlanan çapazincir kuyusu. *(Bazı büyük savaş gemilerinde, sancakta iki, iskelede bir loça vardır. Çok büyük ve yüksek gemilerde /uçak gemileri/ baş bodoslama üzerinde ayrıca bir loça bulunur. Ağ, kablo, şamandıra gemilerinde ve yedek karaman römorkörlerinde de tam kıç bodoslamada veya hemen yakınında bir çapa locası vardı).* [*Ing.* Hawse pipe; *Fr.* Ecubier]. ◉ **demir** — **sı,** *den.* ◘ Demir. ◉ **göz** — **sı,** *den.* İçinde göz çapası taşınan loça. ◉ **güverte** — **sı,** *den.* ◘ Güverte. ◉ **ihtiyat** — **sı,** *den.* ◘ **ihtiyat.**

— **besisi,** *den.* Borda kaplamasıyle bir çapanın tırnağı arasına yerleştirilmiş tahta parçası.

— **kapağı,** *den.* Dalgalı havalarda içeri su girmemesi için loçaların güvertedeki ağızlarına takılan su sızdırmaz kapak.

— **kovanı,** *den.* Güverte düzeyine 45° lik veya buna yakın bir açıyle, loçanın borda ve güverte ağızları arasına yerleştirilen çelik borular.

☆ *Eşanl.* loça bileziği.

— **morilası,** *den.* Su girmemesi için loçaların bordadaki ağzına dışarıdan sıkıştırılan ağaç tıkaç. *(Eskiden yelkenli gemilerde kullanılırdı).*

— **taraklaması,** *den.* Eski ahşap gemilerin yapımında loça etrafındaki kaplamaları içeriden desteklemek için postalar arasına vurulan ikinci kat kaplama.

— **torbası,** *den.* Loça ağızlarını tıkamak için kullanılan, branda bezinden yapılmış şilte.

— **yatırması,** *den.* Gemilerin baş tarafında, loça hizasında bulunan ve civadırayı tutan içeriye doğru kıvrık postalardan her biri.

loda /lo:da/, i. § ◉ Üzerine toprak örtülmüş yığın: *Saman lodası.* [*Ing.* Heap of straw covered with earth; *Fr.* Tas *(de foin, de paille, etc.)* couvert d'une couche de terre]; § ◉ Harmanda ekin demetlerinden yapılan yığın: *Buğday lodası.*

loden, i. *Alm. dok.* Tiroller'de, İsviçre'de ve Alsace'ta dokunan, üstü keçeleştirilerek havlandırılan, sonra ütülenerek havları yatırılan bir tür yün kumaş. *(Özellikle pardesü yapımında kullanılır).* [*Ing.* Loden, loden cloth; *Fr.* Loden].

loder, i. *Ing. loader.* ◘ **Yükleyici.**

lodi, i. *coğr.* ◘ Bağgöze.

lodos, i. *Yun.* § ◉ Güney yeli, boz yel: *Batı lodosu. Kıble lodosu.* [*Ing.* Southwest wind; southwesterly gale; *Fr.* Vent du sud]; § ◉ *(Geniş anlamda)* Güney: *Lodosa bakan pencereler.* [*Ing.* South; *Fr.* Sud]; § ◉ Güneş yeli fırtınası: *Gemi lodosa tutuldu.* § ◉ Lodos estiği gün veya zaman: *Lodosta balığa çıkmadılar;* ◉ — **un gözü yaşlıdır,** *dey.* Lodosun, çoğu yağmur getirir; ◉ **kıble** — **u,** ◘ Kıble.

— **poyraz,** *mec.* Kaprisli, geçici hevesleri olan, sık sık değişen, sebatsız *(kimse): Kararların amma da lodos poyraz.* [*Ing.* Capricious; now one way, then the other; *Fr.* Capricieux,-euse].

lodoslamak, nsz. f. Lodos esmeye başlamak veya rüzgâr lodosa çevirmek. [*Ing.* To blow from the southwest *(wind);* to become mild *(weather); Fr.* Commencer à souffler du côté du sud *(vent)*].

lodosluk,-ğu, i. Lodosun estiği yân, güneye bakan yer, güney. [*Ing.* Exposed to the southwest; *Fr.* Exposé au sud, qui ne reçoit que le vent du sud].

lodra, i. *Osm. < Ar. ratl + It. libra. metrol.*

esk. Ağırlık ölçü birimi. İki çeşit *lodra* vardır. Kantar lodrası *(100 dirhem /128 gr/)*, Kantar 44 okka, okka da 4 lodra olduğuna göre, bir kantar 176 lodra gelirdi. 30 Vezne lodrası bir vezne, 1 vezne, 3 600 dirhemdi. Vezne lodrası, ipek v.b. pahalı maddelerin tartılmasında kullanılırdı.

lodranit,-ti, i. *Fr. lodranite. min.* Siderolit tipi göktaşı; içinde nikelli demir, olivin ve bronzit bulunur. [*Ing.* Lodranite].

lofodont, s. *Fr. lophodonte. zool.* Bazı çatal tırnaklı otçul memelilerde olduğu gibi, tümseklikleri yaygın ve yer yer bitişik diş tipine verilen sıfat.

lofofiti, i. *Fr. lophophytie. vet.* Tavuklarda görülen dermatomikoz. Hastalık, küfmantarları takımından bir asklı mantarın *(Lophopyton gallinae)* tavuğun derisinde gelişmesinden ileri gelir. [*Ing.* Lophophytosis].

☆ *Eşanl.* İbik hastalığı.

lofofor, i. *Fr. lophophore.* Yosun hayvanlarında gövdenin üzerinde bulunan dokunaç tacına verilen ad. *(Bu dokunaç tacı bazen ağız çevresinde bir halka, bazen at nalı şeklindedir).* [*Ing.* Lophophore].

log[1], i. *metrol.* İbranilerin sıvılar için kullandığı, 0.32 litre değerinde eski hacim ölçüsü. [*Ing.* ve *Fr.* Log].

log[2], i. *Ing. petr.* Petrol araştırmaları arasında tutulan kayıt; önce bir deneme kuyusu açıp, dibe sarkıtılan âletlerle yeraltı tabakalarının analizini yapmaya dayanır. *(Yapılan ölçmelere göre, elektrik logu, direnç logu, yoğunluk hava gözeneklik logu, ses elde edilir).* [*Fr.* Log].

logadektomi, i. *Fr. logadectomie. cerr.* Konjonktivin bir parçasının ameliyatla çıkarılması. [*Ing.* Logadectomy].

logadit,-ti, i. *Fr. logadite. patol.* Sklera *(gözakı)* iltihabı. [*Ing.* Logoditis].

logagrafi, i. *Fr. logagraphie. tıp.* Fikirleri yazı ile ifade edememe. [*Ing.* Logagraphia].

logamnezi, i. *Fr. logamnésie tıp.* Konuşmayı hatırlayamama, hafızasızlık. [*Ing.* Logamnesia].

logaritma /logarit:ma/, i. *Fr. logarithme. Yun. logos,* oran + *arithmos,* sayı. *mat.* Büyük çarpışmaları, bölmeleri, kök ve kuvvet alışları yapabilmek için bulunan bir yol olup biri geometrik, öbürü aritmetik olmak üzere kurulan iki diziden aritmetik olanların her sayısı karşılaştığı geometrik sayının logaritması olur. Örneğin:

1	10	100	1000	10.000...
0	1	2	3	4

dizilerinde 100 sayısının logaritmasının 2, 1000 sayısının ise 3 olduğu görülüyor. [*Ing.* Logarithm; *Fr.* Logarithme]. ◎ **~ lı grafik,** *mat.* ◘ **Grafik.** ◎ **~ sı alınmak,** *mat.* Verilen bir sayının logaritmasının *(tam ve ondalık kısımlarının)* logaritma cetvellerinden yararlanarak bulunması veya hesaplanması. [*Ing.* To find the logarithm; Trouver le logarithme]; ◎ **bir sayının hayağı (ondalık) ~ sı,** Bu sayının, tabanı 10 olan bir sistemdeki logaritması *(sembolü: log);* [*Fr.* Logarithme vulgaire d'un nombre]. ◎ **bir sayının doğal (neper) ~ sı,** Bu sayının, tabanı *e* sayısı olan bir sistemdeki logaritması *(sembolü: log);* [*Fr.* Logarithme naturel (ou népérien d'un nombre]; ◎ **pozitif gerçek bir sayının, pozitif «a» tabanlı bir sistemdeki ~ sı,** Ele alınan sayıyı bulmak için *a*'nın yükseltilmesi gereken kuvvetin üssü. [*Fr. Logarithme* d'un nombre re'el positif dans un système de base «a» positive].

~ cetveli, ◘ **Cetvel.**

~ tablosu, Ayların logaritmalarını gösteren çizelge.

logaritmik, s. *Fr. logarithmique. mat.* (a) Logaritmalarla ilgili. [*Ing.* Logarithmic(al)]; (b) İ. *mat.* Neper logaritmalarıyla gösterilen eğri. [*Logaritmik, y= Log x* denklemiyle

$$x$$

gösterilir. Bu eğri $y = a^{x}$ üslü fonksiyon eğrisinin, *YOX* açı ortayına göre simetriğidir ve önce $-\infty$ 'dan O'a *(X = 1 için)* çabuk çabuk, daha sonra O'dan $+\infty$'a ($x \rightarrow +\infty$ *için*) ağır ağır yükselen bir tek koldan meydana gelir].

~ diyagram, *mat.* Logaritmik eşelden yararlanarak elde edilen diyagram. [*Ing.* Logarithmic diagram; *Fr.* Diagramme logarithmique].

~ eğri, *istat.* ◘ **Eğri**[3].

~ eşel, *mat.* Sayıların yerine logaritmalarının yazıldığı ölçek. [*Ing.* Logarithmic scale; *Fr.* Échelle logarithmique].

logatom, İ. *Fr. logatome* < *Yun. logos,* nesir, söz + *tomos,* kesik. *dilb.* Biri mecburen ünlü olan iki veya üç harften veya bir diftongdan meydana gelen anlamsız hece. *(Logatom listeleri, telefonların denenmesinde kullanılır. Bir konuşma sırasında dinleyicinin doğru olarak anladığı logatomların yüzdesi, telefon cihazının anlaşılabilme niteliğini gösterir).* [*Ing.* Logatome].

Logbuari, İ. *dilb.* Bahr-el-Cebel'in batısında konuşulan Orta Sudan dili. [*Ing.* Logbuari; *Fr.* Logbouari].

logistik, İ. ◘ **Lojistik.**

logoklonl, İ. *Fr. logoclonie* < *Yun. logos,* göz + *klonos,* telâş. *patol.* ve *psik.* Aynı hecenin sürekli olarak tekrarı şeklinde beliren konuşma bozukluğu. *(Bu bozukluk uzun zaman, Alzheimer bulunmasının belirtisi sayılmıştır, ama Pick hastalığında da görülür).* [*Ing.* Logoclonia, logoklony].

Logo'lar, ç. öz, İ. *etn.* Kongo'nun doğusunda İturi bölgesinde yaşayan habes-zenci melezleri. [*Ing.* ve *Fr.* Logos].

logometre, i. *Fr. logomètre. elek.* İki elektrik büyüklüğünün oranını ölçmeye yarayan cihaz. Bir *ogometre,* bir bobinin magnetik alanda burulma olmadan hareket eden, birbirine sımsıkı bağlı iki dikdörtgen çerçeveden meydana gelir. Bunlara etki eden elektromagnetik kuvvet çiftlerinin eşitliği için sağlanan denge durumunda; doğru akımda, iki akım şiddetinin ve sonuç olarak iki direncin oranı *(âlet bir «ohmmetre»dir)* alternatif akımda ise, iki güç faktörünün oranı, *(âlet bir «fazmetre»* veya *«frekans-metre»dir)* bulunur. [*Ing.* Logometer].

logonevroz, İ. *Fr. logonévrose. patol.* ve *psik.* Konuşma bozukluğu ile görülen nevroz. [*Ing.* Logoneurosis].

logopati, i. *Fr. logopathie. patol.* ve *psik.* Konuşma bozukluğu. [*Ing.* Logopathy].

logopedi, İ. *Fr. logopédie. tıp.* Konuşma bozukluklarının tedavisi. [*Ing.* Logopedia].

logoplejl, i. *Fr. logoplégie. tıp.* Konuşma organı felci, konuşamamazlık. [*Ing.* Logoplegia].

logos, İ. *Yun. fels.* (a) *Herakleitos*'un felsefesinde, varlığın yasası, evrensel zorunluluk; (b) Eflatun'da, İdeaların kaynağı olarak tanrı; (c) Stoa'cılarda, kader ve akıl; (d) Yeni-eflatun'cularda, tanrılığın özelliklerinden biri; (e) Hıristiyan ilâhiyatında, Teslis'in ikinci kişisi. *(Dünyanın yaratılışından önce da vardır ve İsa ile özdeştir);* (f) *Hegel*'in sisteminde kavram, akıl, mutlak ruh. [*Ing.* ve *Fr.* Logos].

logotrop.-pu, İ. *Fr. logotrope.* Varsayımsal veya şartlı tasımın bir çeşidi. [*Ing.* Logotropa].

Logudoro, öz. İ. *coğr.* Sardinya'da *(İtalya),* adanın kuzeybatısında bölge. Halk doğudaki granitli topraklarda hayvancılık, batıdaki kalkerli topraklarda ise tarımla geçinir. [*ing.* ve *Fr.* Logudoro].

~ lehçesi, *dilb.* Sardinya adasının merkezinde ve kuzeybatısında konuşulan bir sard lehçesidir. Pompeo Calvia *(1857-1921) /başlıca eseri Sassari Mannu/* ve Mantara adıyle tanınan Antioco Casula *(doğ. 1819) /başlıca eseri Çantigos di Ennargentu/ sard edebiyatının başlıca temsilcileridir. Roman dillerinin oluşum dönemi sırasında İtalyancadan daha yavaş evrim geçiren Logudoro Lehçesinin konuşulduğu alan çok daraldı. Logudoro lehçesi latin ünlü dizisi birkaç değişiklikle muhafaza etti (İtalyanca'daki pelo, gola, vino'ya karşılık Logudoro lehçesinde pilu, gula, vinu kelimelerine rastlanır).* Buna karşılık ünsüzler ve ünsüz grupları büyük ölçüde değişti. İtalyancada çok gelişmiş olan başlatıcı çekimin Logudoro lehçesi fiil çekiminde dolaylamalı bir gelecek zamanı *(apo a mandigore /İtalmangero/)* ve Latinceninkine dayanan bir imperfectum dilek kipi vardır. [*Ing.* Logudorese; *Fr.* Logoudorien].

loğ, İ. *h.d.* Yollarda, toprak damlarda yeri hastırmak veya tarlalarda toprakları ezmek için gezdirilen taş silindir. [*Ing.* Stone roller *(used to roll the clay roof of a house); Fr.* Rouleau de pierre qu'on passe sur les toitures ainsi que les terrasses de terre pour les applanir].

loğdur, İ. Çekmek için loğa takılan ağaç. [*Fr.* Manche en bois du rouleau dit «loğ»].

loğlamak(-i), f. *h.d.* Toprağı loğla sıkıştırmak veya toprak topaklarını loğla ezmek. [*Ing.* To roll and compact with a roller *(a clay roof); Fr.* Passer sous le rouleau, rouler].

loğusa, İ, *Yun. lohusa.* Yeni çocuk doğurmuş olup üreme organları henüz eski halini almamış bulunan kadın. [*Ing.* Woman after child birth, woman in childbed; *Fr.* Accouchée].

☆ *Eşanl.* **lohusa.**

~ akıntısı, Doğumdan sonra aşağı yukarı üç hafta devam eden kanlı akıntı. [*Ing.* Puerperal flux; *Fr.* Lochies].

~ humması, *tıp.* Doğumlardan ve çocuk düşürmelerden sonra görülen ateşli bir hastalık. Üreme organlarının temiz tutulmaması sonucu, mikropların buralarda iltihap yapması ile belirir ve vücutta halsizliğe ağrılara yol açar. [*Ing.* Puerperal fever; *Fr.* Fièvre puerpérale].

~ otu, *bot.* ◘ **Loğusaotu.**

~ şekeri, Doğum dolayısıyle sunulması görenek olan ve loğusa şerbeti yapmak için kullanılan kırmızı, karanfilli, baharatlı şeker. [*Ing.* A red sugar *(used in preparing loğusa şerbeti)*].

~ şerbeti, Loğusa şekeriyle yapılan ve loğusa ziyaretine gelenlere ikram edilen şerbet. [*Ing.* Drink offered people visiting the mother of a newborn baby].

~ yatağı, Çocuk doğuran kadın için evde hazırlanan yatak. *(Doğumdan sonra annenin 10 gün yatağında dinlenmesi, 30 gün de evden dışarı çıkmaması gerektiğine inanılırdı. Bundan dolayı loğusa yatağı 40 gün bozulmazdı).* [*Ing.* Childbed; *Fr.* Couches].

loğusalık,-ğı /loğu:salık/, İ. Loğusa olma hali ve bu halin süresi. [*Ing.* Lying-in, confinement; *Fr.* Puerpéralité]. ◎ **baba loğusalığı,** *sosy.* ◘ **Baba.**

loğusaotu, b. İ. *bot.* İkiçenekliler *(Dicotyledonese)* sınıfının, Loğusaotugiller *(Aristolochiaceae)* familyasından toprak altında çoğunlukla bir yumrusu veya etli bir kökü bulunan, yaprakları tabanda derin kordat olan, çokyıllık otsu bir bitki cinsi. Çiçekleri zigomorf, periyant tübü kıvrık ve tepede lamina biçiminde uzamıştır. Türkiye'de 20 kadar türü yetişmekte ve bunların bir kısmı halk arasında kullanılmaktadır. *A. clematitis* adlı türü 50-80 sm. yüksekliğinde, çokyıllık otsu bir bitkidir. Kök basit ve ince, yaprakları kalb biçiminde, saplı, tüysüz ve 6-11 sm. geniş liktedir. Çiçekleri sarı renkli ve çıplak olup yaprak koltuğunda birkaçı birarada bulunur. Kuzey Anadolu'da yaygındır. **Devellotu** *(A. hirta)* 34-40 sm. yüksekliğinde, çok yıllık ve tüylü bir türdür. Yaprakları kısa saplı, yaprak sapı tüylü, lamina uzun kalb biçiminde ve 4-8 sm. geniş liktedir. Kök uzunca bir yumru biçimindedir. Çiçekleri koyu mor renkli, tüylü ve tüp şeklindedir. Her yaprağın koltuğunda bir tek çiçek bulunur.Batı ve Güney Anadolu'da yetişir. Halk tarafından yılan ve akrep sokmasına karşı kullanılmaktadır. *A. rotunda* 20-60 sm. boyunda, çok yıllık, tüysüz ve otsu bir türdür. Kökü küre şekilli bir yumru halindedir. Yaprakları kalb şeklinde 2-8 sm. geniş likte, tüysüz ve hemen hemen sapsızdır. Çiçekler tüp şeklinde, sarı renkli, esmer lekeli olup tek olarak bulunur.

Marmara ve Tekirdağ bölgesinde raslanır. *A. pallida adlı* türünün kökü de toparlak bir yumru şeklindedir. *A. serpentaria* Kuzey Amerika'da yetişen bir türdür. 20-60 sm. yüksekliğinde ve ince rizomludur. Çiçekler tek periant şeklinde kıvrık, dil-kısmı kısa ve 3 lopludur. Zehirlidir. Kök ve rizomları *(Radix serpentariae)* yılan sokmasına karşı kullanılır. *A. sipho* adlı türü kamerlye yapmak için yetiştirilir. Loğusaotu türlerinin kökleri genellikle tanen, nişasta, şekerler, uçucu yağ, acı maddeler, reçine ve organik asidler taşır. Anadolu'da halk arasında idrar söktürücü ve romatizmaya karşı kullanılır. yüksek dozlarda hazım sistemi ve böbrekleri tahriş eder. Adet söktürücü olarak kullanılması tehlikelidir. [*Osm.* Zeravend; *Lat. Aristolochia; Ing.* Birthwort, aristolochia; *Fr.* Aristolochia, aristoloche]. ◘ *ŞEKİL: 131.* — **Ci-ÇEKLER II.**

loğusaotugiller, b. ç. i. *bot.* İkiçenekliler *(Dicotyledoneae)* sınıfının *Aristolochiales* takımından, çoğunluğu tropikal bölgelerde yetişen, alçak ve otsu, bazıları tırmanıcı ve odunlu bitkileri kapsayan bir familya. Yapraklar saplı, almaşık ve tam kenarlıdır. Çiçekler erdisi, aktinomorf veya zigomorf olup tek veya küçük kümeler veya salkım biçiminde toplanmıştır. Çiçekler protogindir, dişi organ erkek organlardan evvel olgunlaşır. Bu durum bir çiçekteki dişi organın ancak başka bir çiçeğin poleni ile döllenmesini mümkün kılar. Yumurtalık 4-6 gözlü, her göz çok tohumludur. Meyva septisit kapsüldür. 6 cins ve 400 kadar türü vardır. Bazı türleri süs bitkisi olarak yetiştirilir. Türkiye'de 2 cins ve 20 kadar türü yetişmektedir. [*Lat.* ve *Ing. Aristolochiaceae; Fr.* Aristolochiacées].

lohita, i. *zool. Pyrocoridae* familyasından, tahtakurusuna benzer iri böcek. *(Doğu ülkelerinde görülen bu böceğin ilgi çekici yönü önemli derecede eşeysel ikisekillilik göstermesidir.* [*Lat. Lohita grandis; Fr.* Lohita].

lohusa, i. ◘ **Loğusa.**

lohusaotu, b. i. ◘ **Loğusaotu.**

lojik, i. *Fr. logique. fels.* § ❶ ◘ **Mantık;** § ❷ ◘ **Mantıklı;** ◉ **asenkron —,** ◘ **Asenkron. — devre,** *elek.* ◘ **Devre**[1].

lojisizm, i. *Fr. logicisme. fels.* ◘ **Mantıkçılık.**

lojistik,-ği, i. *Fr. logistique* < *Lat. logisticus* < *Yun. logistikos.* § ● *mant.* ◘ **İmsel mantık:** ☆ *Eşanl.* **mantığın cebiri;** § ❷ *ask.* Askerlik sanatının seferî ordu-ların iase ve ibate şartları, harekât ve savaş yeteneği bakımından en etkili durumda bulundurulması amacını güden çalışmaları bir araya getiren bölümü. [*Ing.* Logistics]; § ❸ Lojistikle ilgili olan: *Lojistik dayanak.* [*Ing.* Logistic(al)]; ◉ **önbölge — komutanlığı,** *ask.* Normal olarak bir harekât alanı menzil sahası ön bölgesinde bulunan ve muharebe sahasındaki kuvvetlere, emir verildikce, idarî destek *(personel değiştirmeleri, sivil idarî isler ve bölgeler arası hizmet hariç)* sağlayan komutanlık. [*Ing.* Advance logistical command].

— destek, *ask.* Silâhlı kuvvetlerin çalışması ve çeşitli savaş harekâtını sağlaması için, gerekli her çesit kurulus ve vasıtalarla birlikte bütün faaliyetlerin, personel, ikmal maddeleri ve donatımın üretimi, sağlanması, depolanması, tasınması, dağıtımı, bakımı ve bosaltılmasıyle *(tahliye)* ilgili geri hizmet ve ikmal çalısmalarının tümüne verilen ad. *(Muharebe harekâtının lojistik desteği, önceden hazırlanmış lojistik harekât plânının uygulanmasıyle yürütülür).*

— kumandanlık, *ask.* Belli yönetim veya lojistik destek görevini yapmak üzere, karargâh ve çesitli birliklerinden kurulu, bir kara ordusu büyük birliğine verilen ad.

lojman, i. *Fr. logement.* Şehirlerden uzak işletmelerde işletme yönetimi tarafından yaptırılıp memur ve işçilere parasız veya az bir kira karşılığında verilen konut. [*Ing.* Lodging, accommodation].

lok, i. *Ing. lock. den.* Gemileri, değişik iki su düzeyinin birinden, diğerine aşırmak için yapılmış ara havuz. [*Fr.* Chaland].

— kancası, *den.* Lok tertibatından, dümen makinesi slaytrodu üzerindeki pine takılan manivelâlı kanca.

— tertibatı, *den.* Torpido istenilen derinliğe varıp ayar edilen süratte çalışmaya başlayıncaya kadar nâzımı kum mekanizmasının tespit edilmesine yarayan tertibat.

— zaviye muş'iri, *den.* Torpito'nun dümenlerini aşağı ve yukarı herhangi bir açıda veya yatay olmak üzere lok etmeye kılavuzluk eden milimetre taksimatlı gösterge.

loka, s. Çapaçul. [*Ing.* Untidy; *Fr.* Désordonné, malpropre, négligé *(vêtement)*].

lokal[1], s. *Fr. local.* § ❶ Belli bir yere, bölgeye ait olan; mahallî, yerel: *Lokal şartlar.* [*Ing.* Local]; § ❷ *tıp.* Vücudun bir yerinde yerleşmiş olan: *Lokal hastalık.* [*Ing.* Local].

— elektrikleme, *tıp.* ◘ **Elektrikleme.**

— yaygın anestezi, *tıp.* Bütün bir bölgeye yapılan lokal anestezi. *(Ya bir bölgeye birçok iğne yapılarak veya bir sinir kökü veya ağı üzerine etki yapılarak sağlanır).* [*Ing.* Local anaesthesia; *Fr.* Anesthésie locale].

lokal[2]**,-li**, i. *Fr. local.* Bir dernek veya teşkilât üyelerinin bulusmaları, toplanmaları için tutulan yer: *Öğretmenler lokali. Gazeteciler lokali.*

lokalayzer, i. *Ing. localizer. hava.* Aletle iniş sistemi ile ilgili bir yön verici radyo bikın; bu tertibat yardımıyle bir hava gemisi inişe geçerken kullanılmakta olan uçuş pistine göre enine durumunu tayin etmek imkânını bulur. [*Ing.* Localizer; *Fr.* Radiophare d'alignement de piste].

lokalizasyon, i. *Fr. localisation.* § ❶ Bir seyin yerini belirleme, tayin etme. [*Ing.* Localization; *Fr.* Localisation]; § ❷ *tıp.* (a) Hastalıkların vücudun bir bölümünde yerleşmesi, mevzileşme. [*Ing.* Localization]; (b) Patolojik bir görüntünün veya yabancı bir cismin, yerini ve derinliğini radyoskopi veya radyografi ile, gerekirse özel âletlerle *(pergel veya araştırıcı)* tayin etme. *(Tomografi modern bir lokalizasyon usulüdür. Bazı metastatik urların lokalizasyonu radyoaktif izotoplarla yapılabilir.* [*Ing.* Localization].

lokalizatör,-rü, i. *Fr. localisateur.* § ❶ Bir seyin yerini belirleyen. [*Ing.* Localizer]; § ● i. *radyol.* X ışınlarını geçirmeyen, fakat üzerinde bu ışınların gerektiği kadar geçmesine elverişli penceresi bulunan perde; özellikle *«lokalizatör koni»* veya *«ışıklı lokalizatör»* şeklinde röntgenle teshis ve tedavide kullanılır. [*Ing.* Localizing apparatus].

lokalize, s. *Fr. localisé.-ée.* Sınırlanmış, çevresi belli edilmis *(yer).* [*Ing.* Localized].

lokanta /lokan:ta/, i. *It. locanda.* Büyük aşçı dükkânı; ticarî amaçla açılmış olan ve para karşılığında yemek yenilebilen yer: *Birinci sınıf lokanta.* [*Ing.* Restaurant; *Fr.* Restaurant]; ◉ **çeşni — sı,** *muft.* ■ **Çeşni.**

— vagonu, *demir.* Trenlerde lokanta vazifesini gören kısım. [*Ing.* Dining car, restaurant-car; *Fr.* Wagon-restaurant].

lokantacı /lokan:tacı/ i. ve s. Lokanta işleten kimse. [*Ing.* Restaurant keeper, restaurateur; *Fr.* Patron d'une restaurant].

lokantacılık,-ğı, i. Lokanta işletme işi. [*Ing.* Restaurant keeping].

lo-kao, i. *bot.* Çin'de yetişen bazı akdikenlerin kabuklarından çıkarılan yeşil renkli boyarmadde. *(Yesil, mor veya mavi parıltılı küçük yapraklar halinde, kalkerli bir lakadır; eskiden yün ve ipeklileri parlak yeşile boyamak için kullanılırdı).* [*Ing.* Lokao; *Fr.* Lo-kao, vert de Chine].

☆ *Eşanl.* **çin yeşili.**

lokapala, i. *«Dünyanın koruyucusu»* veya *yöneticisi»),* Brahmanizmde ikinci derecede tanrı. *(Destan'da dört/her biri bir ana yönde), puranalarda* sekiz. *Manu yasalarında* (ara *bölgelerdekiler de dahil olmak üzere)* sekiz Lokapala vardır. Bunlar Meru dağında oturur ve arkalık bir kozmografyayı temsil ederler. Gandhara yunan-buddha sanatından itibaren tasvirleri yapılmaya başlandı ve çesitli inanışlara göre değisik biçimler aldılar. Buddha sanatında savaşçı olarak görünürler. [*Ing.* ve *Fr.* Lokapala].

lokatif, i. *Fr. locatif. dilb.* Eylemin geçtiği yeri belirten kelimelerin bazı dillerde aldığı hal; bulunma hali,-de hali. [*Osm.* Mefulünfih; *Ing.* Locative; *Fr.* Locatif, -ive].

lokator, i. *Ing. locator. tekn.* Hassas işleme gerektiren parçaları tam yerine oturtmak için bûte gibi kullanılan tertibat. *(Lokator genellikle, üzerine parçaların dayandığı çıkıntılardan meydana gelir. Bazen ayrıca, parçayı yerinde tutmaya yarayan blokaj tertibatlarıyle donatılır; böylece çıkıntılar üzerine herhangi bir kuvvetin onlara zarar vermesi önlenir).* [*Fr.* Pièce de repérage, repère].

lokavt,-tı /lokavt/, i. *Ing. lock-out,* § ❶ Bir veya birçok işverenin iş yerlerini kapatarak uyguladıkları işi durdurma kararı. [*Fr.* Lock-out]; § ❷ *huk.* İsverenin işçileri topluca isten uzaklaştırması. ☆ *Eşanl.* **işkapatım:** ◉ **kanun dışı —,** *huk.* ◘ **Kanun;** ◉ **kanuni —,** *huk.* ■ **Kanunî.** ◉ **— dışı işçiler,** *huk.* Hiç bir suretle üretim ve satışa matuf olmamak kaydı ile, teknik zaruretle faaliyetin devamlılığını, işyeri güvenliğini, makina, demirbas, ham madde, yarı mamul ve mamullerinin bozulmamasını sağlayacak sayıda işçinin lokavt dışı bırakılması zorunluğudur.

— gözcüleri, *huk.* Kanunî bir lokavt kararına uyulmasını sağlamak için cebir ve şiddet kullanmaksızın ve tehditte bulunmaksızın propaganda yapmak ve kendi üyelerinin lokavt kararına uyup uymadıklarını denetlemek amacıyle lokavtı işyerinde ilân etmiş olan işveren kurulusunun, lokavtın kapsamına giren iş yerlerine gönderdiği gözcüler.

loker, i. *Ing. locker,* kilitli dolap. *den.* Gemilerde malzeme, âlet ve donatımın saklandığı kapalı küçük yerler.

☆ *Eşanl.* **pertuç, mağaza.**

lokma, i. *Osm.* < *Ar. lukma.* § ❶ Bir defada alınıp ağıza götürülebilecek yiyecek parçası: *İkinci lokmayı ağzıma götürürken kapı çalındı.* [*Ing.* Morsel; *Fr.* Bouchée]; § ● *mutf.* Mayalı hamuru lokma lokma kızgın yağa döküp kızarttıktan sonra şerbete atarak yapılan bir tatlı. [*Ing.* A small ball of fried sweet dough]; § ● Parça, az miktar. *Şu yoksula, bir lokma ekmek verin.* [*Ing.* Small piece or amount, bit; *Fr.* Morceau]; § ❸ Bir çeşit yumuklu lökün macunu; § ● *anat.* Bir eklemin parçası olan kemik çıkıntısı. *(Bu çıkıntı, parçası olduğu kemiğin özellikle veya sadece belirli bir düzlem içinde hareket etmesini sağlamak üzere az çok yuvarlak bir biçimdedir).* [*Ing.* ve *Fr.* Condyle]; § ❹ *tasav.* Mevlevî tekkelerinde pişirilen pilav; ◉ **— sı ağzında büyümek,** *dey.* Herhangi bir sebepten iştahı kalmamak. [*Ing.* Not to have any appetite]; ◉ **— sı boğazında kalmak,** *dey.* Üzüntü, acele etme v.b. sebepler yüzünden bir şey yiyememek; ◉ **— sını dökmek** *(birinin), folk.* Ölen bir kimsenin hayrına yoksullara dağıtmak üzere lokma tatlısı yapmak; ◉ **— sını dökmek** *(birinin), dey.* Bir ölünün anısı için lokma döküp dağıtmak; ◉ **— sını saymak** *(birinin), dey.* Bir kimsenin yediğine dikkatle bakmak, yediğinde gözü olmak; ◉ **ağzına bir — koymamak,** *dey.* Hiç bir şey yememek; ◉ **bir — ekmeye muhtaç olmak,** *dey.* Çok yoksul, aşırı derecede gereksinme içinde olmak; ◉ **bir (iki) —,** *dey.* Çok az miktarda şey; ◉ **bir — bir bırka,** *dey.* ■ **Bırka;** ◉ **ırmik — sı,** *mutf.* ■ **ırmik;** ◉ **kolay (yutulur) — değil,** *dey.* Çetin işler veya kimseler için

söylenir; ◉ **saray ~sı**, *mutf.* Bir cins sert lokma. [*Fr.* Beignet pet de-nonne]; ◉ **zincir ~ lokması**, *den.* Zincir baklalarının ortasında baklayı enlemesine ikiye bölerek baklanın yassılaşmasını önleyen madenî parça. *(Bu biçimde yapılmış olan zincir baklaları, zincirin sağlamlığını arttırdığı gibi, baklaların bozulmasına da engel olur).*

~ basmak, *tasav. (Mevlevîlerde kazancı dede adı verilen mutfak görevlisi hk.)* Lokmanın miktarını ve malzemesini tayin etmek.

~ başlığı, *döş.* Lokmaların takıldığı parça. Lokmalar ya üstten yerleştirilir ya da özel yarıklara yandan sokulur. [*ing.* Die head].

~ çiğnemeden yutulmaz, *at.* Her işin az çok emekle yapıldığını anlatır.

~ dökmek, *dey.* Lokma tatlısı yapmak. [*ing.* To make fritters; *Fr.* Faire des beignets dits «lokma's»].

~ etmek, *tasav.* Tekkelerde yemek yemek anlamında kullanılan söz *(Eskiden tekke mensupları /dervişler/ yemek yerine lokma ettim derlerdi).*

~ göz, *dey.* ◘ **Lokmagöz.**

~ gözlü, *dey.* Gözleri fırlak. [*ing.* Popeyed; *Fr.* Qui les yeux saillants].

~ kanalları, *anat.* Artkafa kemiğini, lokması hizasında bir taraftan öbür tarafa delen kanallar. *(Önde olandan büyük dilaltı siniri geçer; öbürü arkadadır).* [*ing.* Condyloid canals; *Fr.* Canals condyliens].

~ oynak, *anat.* Yüzlerinden biri bir lokma, öteki bir çukur olan eklem tipi. *(Şakak-çene oynağı gibi).* [*ing.* Condyloid joint; *Fr.* Articulation condylienne].

lokmacı, i. ve s. Lokma tatlısı yapan veya satan kimse. [*ing.* Maker of lokma, sponger; *Fr.* Celui qui fait ou vend des boulettes dites «lokma»].

lokma.göz, b. i. Gözleri yuvalarından dışarı uğramış, fırlak gözlü *(kimse).* [*ing.* Popeyed; *Fr.* Qui a les yeux saillants].

lokma lokma, z. Parça parça. Küçük parçalar halinde. [*ing.* In small pieces; *Fr.* Par morceaux].

~ ~ etmek, *dey.* Parça parça etmek, parçalamak.

lokmamsı, s. *anat.* Lokma şeklinde olan. [*ing.* Condyloid; *Fr.* Condyloïde].

lokman.ruhu,-nu /lokmanrûhu/, b. i. *Özel ad lokman + Ar. rûh. kim.* ◘ Eter.

lokma.üstü, b. i. *anat.* ◘ Epikondil.

loko-, *Lat. locus*, yer'den alınan ve kimi kelimelerin bileşimine giren önek. [*ing.* ve *Fr.* Loco-].

loko, **loco**, i. *tic.* Malın fabrikada teslîm edildiğini bildiren ticarî terim. *(Taşıma masrafları, çeşitli resimler v.b. alıcı hesabınadır).* [*ing.* ve *Fr.* Loco].

Loko'lar, ç. öz. i. *etn.* Sierra Leone'de yaşayan zenci halk. Mandingalarla ortak özellikleri vardır. [*ing.* Lokos, lokkos; *Fr.* Lokos, lokkos].

lokomobil, i. *Fr. locomobile.* Tekerlek üzerine kurulmuş istenilen yere çekilir buhar makinesi. [*ing.* Transportable steam engine].

lokomasyon, i. *Fr. locomotion.* Kımıldamak, bir yerden bir yere gitmek, bedenî seyir.

lokomotif, i. *Fr. locomotive.* § ◉ *demir.* Demir yolu üzerinde bir vagon katarını çekmeye yarayan, tekerlekler üzerine monte edilmiş, buharlı, elektrikli, termik motorlu veya sıkıştırılmış havalı makine. *İlk lokomotifi Stephenson yapmıştır.* [*ing.* Railway engine, locomotive]. ◘ *ŞEKİL: 358.*— **LOKOMOTİF I** *(buharlı lokomotif);* ◘ *ŞEKİL:* **LOKOMOTİF II** *(Elektrikli lokomotif);* § ◉ *sin.* Filim kiralamasında bir yol. Buna göre zayıf filimleri kiralamak için ortaya birkaç iyi film çıkarılır, bu sonunculardan alınabilmesi için öbürlerinin de alınması şart koşulur. Bu iyi filimler, **«lokomotif» deyimiyle belirtilir.** [*ing.* Locomotive; *Fr.* Locomotive *(film)*]. ◉ **dört akımlı ~**, *demir.* Farklı nitelikte, gerilimde ve frekanstaki elektrik akımıyla çalışabilen lokomotif. *(Dört akımlı lokomotifler bugün Avrupa'nın çeşitli demiryollarında gerilimleri ve besleme frekansları 1.500 V, 3.000 V, 15.000 V tek fazlı 16 2/3 Hz ve 25.000 V 50 Hz olan elektrikli hatlarda çalışmaktadır. Bu makinelerde motorlar, çok prizli bir transformatörün alt kısmına yerleştirilmiş bir kutu redresör grupuyla elde edilen doğru akımla beslenir);* ◉ **fren ~si**, *demir.* ◘ Fren; ◉ **mafsallı ~**, *demir.* Mühendis Mallet'nin icat ettiği lokomotif tipi; birkaç tane hareketli dingil takımı vardır, bunlardan biri lokomotifin ana şasisiyle tek parça halinde birleşmiştir; şasiye mafsallarla bağlanan öbür dingil takımlarının ise, şasiye oranla bir veya iki derecelik bir oynama payı vardır. ◉ **mallet tipi ~**,

LOKOMOTİFLER

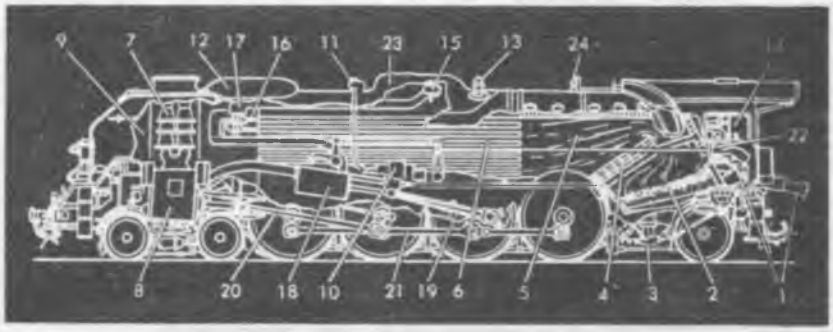

ŞEKİL: 358. — **BUHARLI LOKOMOTİF.** 1. Stoker. 2. Ocak. 3. Küllük. 4. Tavan. 5. Yanma odası; 6. Borulu kazan; 7. Egzos; 8. Alçak basınç silindiri; 9. Duman kutusu; 10. Besleme pompası; 11. Soğuk su girişi; 12. Isıtıcı; 13. Emniyet supapı; 14. Hareket kolu; 15. Regülâtör; 16. Aşırı kızdırıcı elemanlar. 17. Kolektör. 18. Yüksek basınç silindiri; 19. İç biyel; 20. Dış biyel; 21. Kavrama biyeli; 22. Seyir değiştirme volanı; 23. Kumluk; 24. Düdük.

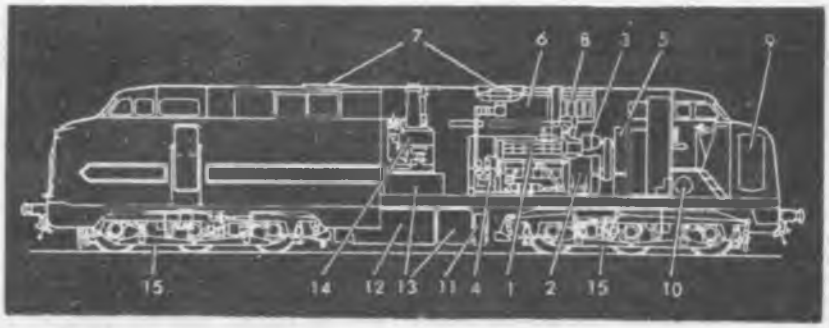

ŞEKİL: **DİZEL ELETRİK LOKOMOTİFİ.** 1. Dizel motoru; 2. Ana jeneratör; 3. Yardımcı jeneratör; 4. Kompresör; 5. Elektrik motorları vantilâtörü; 6. Radyatörler; 7. Radyatörlerin vantilâtörü; 8. Filtreler; 9. Ana hava deposu; 10. Yardımcı hava deposu; 11. Gazoil deposu; 12. Mazot deposu; 13. Kazan ve dizel motorlarının radyatörlerini beslemek için su deposu; 14. Trenin ısıtılmasını sağlayan kazan; 15. Boji (3 motris dingil).

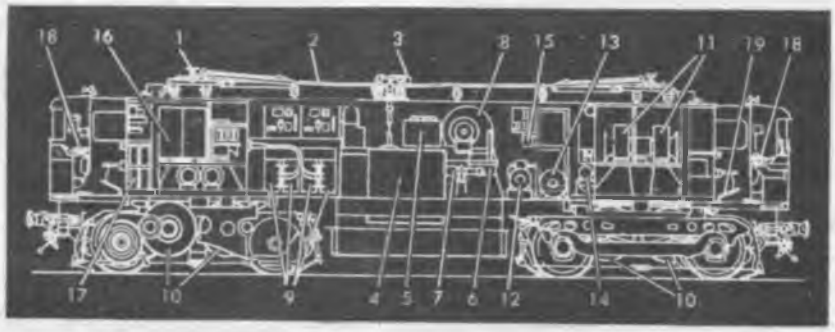

ŞEKİL: 359. — **ELEKTRİKLİ LOKOMOTİF.** 1. Pantograf; 2. Çatı hattı; 3. Disjonktör; 4. Ana transformatör; 5. Yardımcı transformatör; 6. Yağ soğutucu; 7. Yağ motopompları grubu; 8. Yağ soğutucunun vantilâtörü; 9. Ignitronlar; 10. Çekme motoru; 11. Motorların vantilâtörleri; 12. Motokompresör grupu; 13. Konvertişör; 14. Su motopompu; 15. Tren ısıtma kumandası; 16. Su soğutucu; 17. Akümülâtör; 18. Manipülâtör; 19. Emniyet düzeni.

demir. Motris tekerleklerle donatılmış bir ana şasisi, yine motris tekerlekli ve birinci sasiye bağlı ikinci bir şasisi, bazen de taşıyıcı biselleri ve bujileri olan buharlı lokomotif. Bu düzen, lokomotife, dik yokuşlarda kuvvetli bir tutunma ve küçük çaplı dönemeçlerde büyük bir hız ayarı sağlar. Amerika'da sembolü 140 + 042 (anglosakson ülkelerinde 280 + 084) olan bu tip lokomotifler, tenderiyle birlikte 350 ton ağırlığında ve 4.000 BG'dedir. 5.000 tonluk trenleri çekebilir.

~ sesi, *patol.* Sistolun ortasında duyulan perikardın sürtünme sesi. *(Bazen perikarditte de rastlanır).* [*Ing.* Locomotive sound; *Fr.* Bruit de locomotive].

lokomotör,-rü, i. *Fr. locomoteur. demir.* Bir termik motorla veya bir elektrik motoruyle çalışan orta güçte *(150 ile 500 BG)* cer makinesi. [*ing.* Locomotor].

~ faaliyet, *psik.* Çocuğun ve diğer canlı varlıkların özellikle, sürünmek ve yürümek gibi, bir yerden başka bir yere gitmelerini sağlayan hareketler.

~ kontrol, *psik.* Bir yerden başka bir yere gitmeyi sağlayan beden hareketlerini kontrol etme yeteneği.

lokotraktör,-rü, i. *Fr. locotracteur.* Zayıf güçte *(150 BG kadar)* bir termik motorla ray üzerinde çalışan cer makinesi. [*Ing.* Light railway motor tractor].

lokportit,-ti, i. *Fr. lockportite. min.* Bir sedirit tipine veya göktaşlarında bulunan bir demir çeşidine Stanislas *Meunier* tarafından verilen ad; başlıca iki alaşımdan meydana gelir; kamasit ve plesit. [*Ing.* Lockportite].

Lokris, öz. i. *Yun. esk. coğr.* Kıta Yunanistanı'nda Lokris'lerin ülkesi. Özellikle dağlık bölgelerde uzanırdı ve Dor'ların istilâsına uğrayan *Phokis* arada kalmak üzere Ege denizi kıyısındaki *Doğu Lokris (Epiknemidios'lar ve Opuntios'lar)* ve Krissa körfezi *(Korinthos körfezi)* kıyısındaki *Batı Lokris (Ozolos'lar)* olarak ikiye ayrılırdı. [*Ing.* Locris; *Fr.* Locride].

~ lehçesi, *dilb.* Kuzeybatı öbeğinden eski Yunanca lehçesi; Lokris'te konuşulurdu. [*Ing.* Locrian dialect; *Fr.* Locrien].

~ makamı, *müz.* (a) Eski Yunan müzik makamlarından biri; (b) Bir kilise makamının adı. [*Ing.* Locrian; *Fr.* Mode locrien, locrien].

loksodont, s. *Fr. loxodonte* < *Yun. loksos,* eğri + *odous, odontos,* dis. *zool.* Dişminesi aşınarak eşkenar dörtgen biçimini alan Afrika filine verilen sıfat. [*Ing.* Loxodont, loxodontous].

loksodromi, i. *Fr. loxodromie* < *Yun. loxos,* eğri + *dromos,* gidiş. § ◉ *jeol.* Yer meridyenlerini sabit bir açı altında kesen eğri. *(Loksodromi yayı, tekabül ettiği jeodezi yayından daha uzundur. Meridyenlerin, eşit uzaklıkta paralel doğrularla gösterildiği Mercator izdüşümünde loksodrominin görüntüsü bir doğru çizgisidir).* [*Ing.* Loxodrome, loxodromic curve, rhumb line]. ☆ *Eşanl.* **eğrigidiş;** § ◉ *mat.* Bir kürenin bütün meridyenlerini aynı açı altında kesecek şekilde, bu kürenin yüzeyine çizilen eğri. [*Ing.* Loxodrome].

~ çizgisi, *astr.* Bütün boylam dairelerini aynı açı ile kesen Yer üzerinde bir çizgi. [*Ing.* Rhumb line; *Fr.* Ligne loxodromique].

loksodromik, s. *Fr. loxodromique. jeod.* ve *mat.* Bir loksodromun özelliklerini taşıyan: *Loksodromik yol. (Loksodromik yol, bir noktadan öbürüne giden en kısa yol değildir.* ◘ *ORTODROMİ; ama izlenmesi en kolay olanıdır, çünkü doğrultu değiştirmeyi gerektirmez).* [*Ing.* Loxodromic].

~ cetveller, *dey.* Bir geminin izlediği yolu hesaplamaya yarayan cetveller. [*Ing.* Loxodromic tables; *Fr.* Tables loxodromiques].

loktay, i. *dok.* Uzun sarı renki kırmızı bir Çin ipeklisi.

lokulus, i. *bot.* Ovaryum gözü.

lokum, i. *rahat-ül-hulkum* > *leti lokum* >. *lukum.* § ◉ Şekerli nişasta çözeltisini pişirip hafif ağdalaştırarak yapılan, küp veya dikdörtgen şeklinde ve lokma büyüklüğünde kesilen şekerleme. [*ing.* Turkish delight; *Fr.* Loukoum, lokoum, rahat - loukoum, rahat - lokoum]; ☆ *Eşanl.* **lâtilokum, kesme;** § ◉ *arg.* Talebeye kendini çok sevdiren, notu bol, halim selim hoca: *Yarın ilk ders lokum'un, boş ver!* § ◉ *mutf.* Türklere özgü bir çeşit tatlı; ◉ **ateşleme ~ u,** *mad. oc.* Maden ocaklarında bir deliğe yerlestirilmiş patlayıcı maddeler içinde ateşlemeyi başlatan fitil ve kapsüllü dinamit lokumu; ◉ **dinamit ~ u,** *mad. oc.* ◘ Dinamit; ◉ **hacı ~ u,** *mutf.* Şerbetle yenilan kuru ve şekersiz lokum; ◉ **kuş ~ u,** *mutf.* Yumurtalı ve tatlı bir çesit ince çay fincanı tabağı büyüklüğünde yuvarlak kurabiye; ◉ **şeker ~ u,** *mutf.* Un, tereyağ ve şekerden yapılan çerez çeşidinden şeylere eskiden verilen ad.

~ gibi, *dey.* Tatlı güzel ve yumuşak şeyleri nitelemek için söylenir.

lokus, i. *Lat. locus, yer. sit.* Bir genin kromozom üzerindeki yeri. [*Ing.* Lokus; *Fr.* Locus].

loligo, i. *zool.* Kafadan-ayaklılar *(Cephalopoda)* sınıfının *Loliginidae* familyasından bir yumuşakça cinsi. Vücudu uzun ve koni biçimindedir. [*Lat.* ve *ing. Loligo; Fr.* Calmar, encornet].

☆ *Eşanl.* **mürekkepbalığı.**

lolo, i. *arg.* (a) Gösteris, kabadayılık: *Imanım, bize de mi lolo?* [*Ing.* Nonsense, empty words; *Fr.* Paroles futiles, bruits de gens qui ergotent et se disputent]; ☆ *Eşanl.* **afi, fiyaka;** (b) Çük. [*Ing.* Penis; *Fr.* Pénis]; ☆ *Eşanl.* **bağırsak çıkıntısı, parçacı kemiği.**

lololo, i. *arg.* Boş gürültü. [*Ing.* Nonsense, empty words].

lombar, lumbar, i. *It. den.* Bir geminin bordalarına açılmış olan ve top namlularının geçmesine veya kamaralarla bataryaların havalandırılmasına yarayan dörtgen biçiminde delik. [*Ing.* Port in a ship's side; port(-hole); *Fr.* Sabord]; ◉ **~ ı suğa etmek,** *den.* Bir lombarı sıkıca kapamak. [*Fr.* Saisir un sabord]; ◉ **baş ~,** *den.* Geminin baş tarafına en yakın olan son lombar. [*Fr.* Sabord de chasse]; ◉ **frengi ~ ı,** *den.* ◘ **Frengi**[3]. ◉ **hava ~ ı,** *den.* Dörtgen biçiminde büyük lombar. [*Ing.* Deadlight; *Fr.* Faux sabord, sabord d'aérage]; ◉ **kürek ~ ı,** *den.* ◘ **Kürek.** ◉ **palamar ~ ı,** *den.* Gemiyi bağlayan halatın (◘ *YOMA*) gemiden dışarı çıktığı yuvarlak delik. ☆ *Eşanl.* **palamar loçası;** ◉ **yük ~ ı,** *den.* Büyük boyda denk ve sandıkların gemiye alındığı büyük lombar. [*Ing.* Cargo door; *Fr.* Sabord de charge, portelone]; ☆ *Eşanl.* **büyük lombar kapısı.**

~ ağzı, *den.* Bir geminin bordasına açılmış olan ve *lombar ağzı merdiveni* denilen bir merdivenle gemiye giriş-çıkışı sağlayan geçit. [*Ing.* Gangway; *Fr.* Passerelle de service.

~ kapağı, *den.* ◘ **Lombar ağzı.**

~ lombozu, *den.* Lombar kapaklarına takılan ve lombar kapalıyken içeri ışık girmesini sağlayan mercek biçiminde cam. [*Fr.* Hublot de sabord].

~ praçolu, *den.* Bir sandalı kürek lombarlarını desteklemek için iki tarafına dikey olarak konmuş kısa ağaç parçası. [*Ing.* Port knee].

~ tirizi, *den.* Bir lombarın alt kenarını tutan tahta takoz. [*Ing.* Port prop].

lombard, i. § ◉ Lombardiya halkından veya bu halkın soyundan olan kimse. [*Ing.* Lombard; *Fr.* Lombard,-arde]; § ◉ *(isim tamlamalarında)* Lombardlarla ilgili: *Lombard sanatı.* [*Ing.* Lombard; *Fr.* Lombard,-arde].

~ şeritleri, *san.* Özellikle roman tarzındaki kiliselerin mihraplarında görülen, hafif çıkıntılı, yatay ve üst taraflarında birbirlerine bir körkemer dizisiyle bağlı düşey şeritler. *(Bu süsleme tarzı roman mimarisi öncesinin bütün eserlerinde görülür).* [*Ing.* Lombard bands; *Fr.* Bandes lombardes].

~ yazısı, *paleografi.* Eski işlek yazıdan türemiş ve Italya'da VII. yüzyıl ile XII. yüzyıl arasında belgelerle veya el yazmalarında kullanılan küçük harfli işlek yazı. [*Ing.* Lombardic writing; *Fr.* écriture lombardique].

Lombard'lar, ç. öz. i. *etn. It. Longabardi,* Doğu Germenleri grupundan halk. [*Ing.* ve *Fr.* Lombards].

lombartri, lombartroz, i. *Fr. lombarthrie* veya *lombarthrose. patol.* Bel omurunun kemik ve eklem soysuzlaşması. *(Soysuzlaştırıcı bir disk hastalığı ile beraber, herhangi bir bel ağrısında yapılan radyografide meydana çıkan osteofitozların (papağan gagaları) göründüğü, ilerleyici bir hastalıktır. Tedavi bir atrozun tedavisinin esidir ve «omurganın yorulmamasına» özellikle dikkat edilir).* [*Ing.* Lombarthria, lombarthrosis].

lombotomi, i. *Fr. lombotomie.* Bel bölgesini açmaktan ibaret cerrahî müdahale. *(Lombotomi, özellikle, böbrek ve böbrek leğeni hastalıklarının cerrahî tedavisinde uygulanır.* [*Ing.* Lombotomy].

lomboz, lumbaz, i. *It. /?/. den.* Kamaralarla alt güverteleri aydınlatmak ve havalandırmak amacıyle bordalardan ve güvertelerden açılan yuvarlak delik. *(Bronz bir çerçeve içine yerleştirilen çok kalın camdan bir kapağı, ayrıca bunun üzerine kapanan ve cam kırıldığı zaman körletmek için kullanılan madenden ikinci bir kapak /kör kapak/ vardır).* [*Ing.* Porthole, deadlight, scuttle for air; *Fr.* Hublot]; ◉ **döner ~,** *den.* Gemilerin köprü üstü kamarasının baş tarafına yerleştirilen ve büyük bir hızla dönen yuvarlak cam. *(Merkezkaç kuvvet üzerine biriken yağmur damlalarını ve dalga serpintilerini temizlediği için bu cam daima temiz kalır).* [*Ing.* Turning porthole; *Fr.* Hublot tournant]; ◉ **lombar ~ u,** *den.* ◘ **Lombar.**

~ camı, *den.* Alt güverteleri aydınlat-

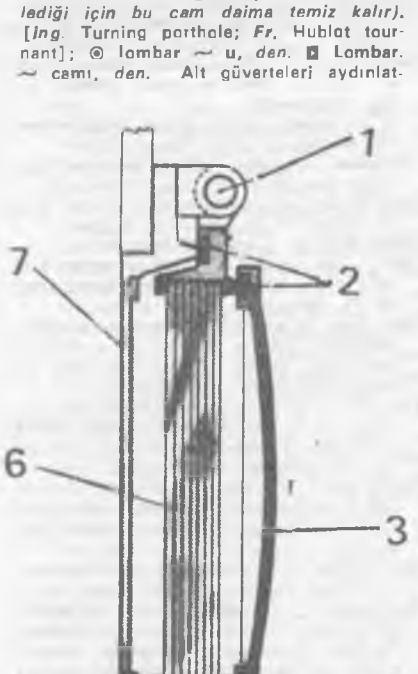

LOMBOZ

1. Menteşe ve cam yuvası. 2. Su sızdırmaz maddeler. 3. Menteşeli kör kapak. 4. Vidalı emniyet somunu. 5. Sabit yuva. 6. Cam. 7. Sökülebilir madenî kapak.

mak için lomboz çerçevelerine takılan, mercimek biçiminde, kalın ve büyük cam. ~ **kaşı**, *den.* Kapamalar üzerine vuran suların aşağı süzülürken sürüklediği toz ve pisliklerin lomboz camlarını kirletmemesi için lomboz ların hemen yukarısına tutturulan yarım ay biçiminde oluk. ~ **kelebeği**, *den.* Lomboz kapaklarını kapattıktan sonra, içeri su sızmaması için, vira ederek sıkıştırmaya yarayan kelebek biçiminde somun.

~ **manikası**, *den.* Seyir sırasında geminin hareketiyle meydana gelen ve gemi demirli bulunduğu sırada da baştan esen rüzgârı kamaraya çeviren ve lombozlara içeriden dışarı doğru sürülen kısa oluk. ~ **suluğu**, *den.* Lombozlardan içeri sızan suların birikmesi için, lombozların alt kenarına bağlanmış, gereğinde sökülebilen kaplar.

lomboz.fener, b. i. Bir veya daha çok ışık kaynağına sahip yassı aydınlatma aracı. *(Optik organları bulunan bu fener, bazen de elektrik donatımına sahiptir).*

LOMBROZO, Cesare, öz. i. *(1835-1909).* İtalyan antropolog ve kriminolog.

~ **kuramı**, *sosy.* ve *huk.* Canilerin, soya çekim sebebiyle cinayet işlediklerini ve dejenere olmuş varlıklar olduğunu ileri süren, bugün değerini kaybetmiş bir kuram.

lomeküza, i. *zool.* Böcekler *(Insecta)* sınıfının, Kınkanatlılar *(Coleoptera)* takımından bir eklembacaklı cinsi. Karınca yuvalarında karıncalarla ortak yaşar. [*Lat. Lomechusa*; *Fr.* Loméchuse].

lomentum, i. *Lat. bot.* Her bir bölümünde bir tohum bulunacak şekilde boğumlu olan ve bu boğumlardan kırılan kuru meyvalar. *(Örnek: bazı Baklagiller ve Haçlıgiller cinsleri).* [*Ing.* Loment, lomentum].

lonca /lon:ca/ i. *Katalanca llonja* > *isp.* lonja. *fels.* ve *sosy.* Eskiden belli bir iş kolunun usta, kalfa ve çıraklarını içine alan dernek; *(burada belli bir iş kolu esnafı, kendi kâhyalarının yönetimi altında, meslek dertlerini görüşmek ve tartışmak üzere toplanırlardı).* [*Ing.* Guild, corporation; *Fr.* Corporation]; ◉ **esnaf ~ sı**, ◘ Esnaf.

~ **kahvesi**, ◘ Kahve.

~ **ustası**, Lonca başkanı.

loncacı toplumculuk, *fels.* ◘ Toplumculuk.

loncacılık,-ğı, i. *fels.* ◘ Loncacı toplumculuk.

Londra, öz. i. İngiltere'nin Güneydoğu'da *Thames* ırmağı kıyısında bulunan başkenti. [*Ing.* London; *Fr.* Londre].

londrin, i. *It. londrina. esk. dok.* Bir cins çuha.

longa, i. *Romanca lung. müz.* Türk musikisinde yörük özellik taşıyan oyun havası.

longe, i. *den.* Tuna'da işleyen ve kürekle yürütülen altları düz yolcu kayıkları.

☆ *Eşanl.* **oransa**.

longoz, i. *den.* ◘ Longuz.

long-play /longpley/, i. *Ing. long*, uzun + *to play, çalgı çalmak.* Uzun devirli plak.

longrin, i. *Fr. longrine* < *longueur*, uzunluk *demir.* Rayların altına yerleştirilen, genellikle ahşap kiriş. ◘ Boylama kirişi.

longulit,-ti, i. *Fr. longulite. min.* Uzun kristalit çeşidi. [*Ing.* Longulite].

longuz, longoz, i. *den.* Deniz veya büyük nehirlerde birdenbire derinleşen çukur kısım.

lonjimetri, i. *Fr. longimetrie. mat.* Yaklaşılamayan noktalar arasındaki uzaklıkları ölçme tekniği. [*Ing.* Longimetry].

loot, i. *metrol.* Yarım ons veya 1/32 libre değerinde eski Hollanda ağırlık ölçüsü. [*Ing.* ve *Fr.* Loot].

lop¹,-pu, s. *yans.* Yumuşak, yuvarlakça ve irice: *Lop et.*

~ **incir**, *mutf.* Yumuşak bir cins incir.

~ **yumurta**, *mutf.* Suda haşlanmış yumurta.

lop², i. ◘ Lob.

loph(o)-, *Yun. lophos*, sorguç, tuğ'dan alınan ve bazı kelimelerin bileşimine giren önek. [*Ing.* ve *Fr.* Loph(o)].

lop lop, z. *yans.* Irice yumuşak parçalar halinde *(yemek veya yutmak).*

loplu, s. Loplara ayrılmış: *Loplu organlar.* [*Fr.* Lobé,-ée]; ◉ **parmakları ~ kuş**, Her parmağı dantela gibi parçalı bir perdeyle çevrili kuş. [*Fr.* Oiseau à doigts lobés].

~ **akyuvar**, *zool.* Çekirdeği loplu ve dolayısıyle çok çekirdekli gibi görünüşlü olan akyuvarlar. ◘ Bazofil, lökosit, eozinofil lökosit, nötrofil lökosit. [*Ing.* Polynuclear leucocyte; *Fr.* Leucocyte polynucléaire].

~ **çekirdekli**, *zool.* Çekirdeği loplu olan ve dolayısıyle çok çekirdekli gibi gözüken. [*Ing.* Polynuclear; *Fr.* Polynucléaire].

☆ *Eşanl.* **polinükleer**.

~ **yaprak**, *bot.* Parçaları değirmi yaprak. [*Fr.* Feuille lobée].

loppadak /lop:padak/, z. *yans.* Lop diye ses çıkararak: *Et loppadak yere düştü. Koca dolmayı loppadak ağzına attı.* [*Ing.* Falling suddenly *(as a great lump; Fr.* Imite le bruit d'une chose molle et lourde qui tombe brusquement].

lopur, i. *yans.* Bir şeyi yaparken veya yutarken çıkan sesi anlatır.

lopur lopur, z. *yans.* § ◉ Lop lop sesleri çıkararak: *Lopur lopur yutmak;* § ◉ *(et hk.)* Dolgun, yumuşak.

lopus, i. *zool.* Çiçekli asma filizlerini yiyen böcek. *(Nikotinli ilâçlarla yok edilir.* [*Lat., Ing.* ve *Fr. Lopus*].

lor, i. *Osm.* < *Fars. mutf.* Peynir suyundan elde edilen ve taze olarak kullanılan tuzsuz bir peynir çeşidi. *(Eskiden İstanbul'da mizitra peyniri de denirdi).* [*Ing.* Of great milk curds; *Fr.* Fromage frais].

Loran, i. *Ing. Long Range Aid to Navigation. den.* Radyo ile seyir usulü. *(Karada bu maksatla kurulmuş istasyonları belirli aralıklarla yaptıkları yayımları karşılaştırarak bir uçak veya geminin mevkiini tespit eder).* [*Fr.* Loran].

~ **şebekesi**, *hava.* Loran istasyonlarından müteşekkil bir uçuş seyrüsefer kolaylığı şebekesi. [*Ing.* Loran chain; *Fr.* Chaîne loran].

lorandit,-ti, i. *Fr. lorandite. min.* Doğal talyum arsenyosülfür. [*Ing.* Lorandite].

loranskit,-ti, i. *Fr. loranskite. min.* Zirkonlu doğal tantalat, bileşiminde seryum ve itriyum da bulunur; samarskit'e benzer. [*Ing.* Loranskite].

lorant,-tı, i. *bot.* İki-çeneklıler *(Dicotyledoneae)* sınıfının, Ökseotugiller *(Loranthaceae)* familyasından, ökse otuna çok benzeyen, kestane, meşe gibi ağaçların üzerinde asalak olarak yaşayan ve sıcak bölgelerde yetişen bir bitki. Bunun *(L. europaeus)* adlı türü güney-doğu Avrupa'da ve Türkiye'nin güney bölgelerinde yetişir. [*Lat.* ve *Ing. Loranthus; Fr.* Loranthus, loranthe].

lord, i. *Ing.* § ● *Dük,* marki, kont, vikont ve baron gibi ingiliz soylularının unvanı. *(Yüksek rütbeli papazlara ve bazı görevlilere de verilen bu ünvan, anglosakson dilindeki hlaford «ekmekçibaşı» sözünden gelir. Eskiden «toprakağası» anlamını taşırdı /landlord deyiminde de bu anlamını muhafaza eder/).* [*Fr.* Lord]. § ◉ Yüksek meclis *(lordlar kamarası)* üyesi. [*Fr.* Lord]; § ● *mec.* Çok zengin kimse; ◉ **amirallik ~ u**, Büyük Britanya'da deniz kuvvetleri bakanının ve deniz kuvvetleri bakanının ve deniz kurmaylarının unvanı. [*Ing.* Admiralty lord; *Fr.* Lord de l'Amirauté, lord de la mer].

~ **(lordlar) gibi**, *day.* Refah içinde, şık ve zengin kimse.

lordoskolyoz, i. *Fr. lordoscoliose. tıp.* Omurganın yana doğru olan bükülmesi *(skolyoz)* ile arkaya doğru bükülmesi *(lordoz)*nin bir arada olması. [*Ing.* Lordoscoliosis].

lordoz, i. *Fr. lordose* < *Yun. lordosis*, eğrilik. *patol.* Omurganın bel kısmının içeriye çökmesi şeklinde anormal eğrilik. *(sırtın aşırı kamburluğuna sebep olur; kabalar ve omuzlar arkaya kaykılır. Sırt ve bel bölgeleri derin eğriler çizer. Çok seyrek olarak kendiliğinden ortaya çıkar. Genellikle bel ve kuyruksokumu kaslarının felce uğramasından, sırt kamburluğunu dengelemek zorunluğundan veya müzmin bir kalça hastalığından ileri gelir).* [*Ing.* Lordosis].

lorensiyen, s. ve i. *Fr. laurentien. jeol.* Amerika'da sistli fasiyesle karşıtlaşan Arkeen'in granit görünüşündeki fasiyesine denir. *(Eozoon /Eski bir organizma kalıntısı/ kapsayan kalkerler lorensiyen gnaysları içinde yer alır).* [*Ing.* Laurentian].

~ **daralması**, *fiz.* ◘ Daralma.

Lorentz, Hendrik Antoon, öz. i. (1853-1928) Hollandalı fizikçi.

~ **eğrisi**, Verileri yüzdelere çevirmek, bunları kümülâtif frekans bölünmesi halinde düzenlemekle elde edilen, kümülâtif frekans grafiğinin özel bir şekli.

~ **formülleri (değişimi)**, *fiz.* Bağıllık mekaniğinde, biri öbürüne oranla düzgün ve doğrusal bir öteleme hareketi yapan iki eksen sistemine *(Galilei karşılaştırma sistemleri)* göre bir olayın uzay ve zaman koordinatları arasında bağıntı kuran formüller. [*Ing.* Lorentz formuler or transformation; *Fr.* Formules ou transformation de Lorentz].

~ **grupu**, *mat.* ◘ Grup.

lorenzenit,-ti, i. *Fr. lorenzénite (Danimarkalı mineralog J. Lorenzen'in adından). min.* Doğal titan, zirkonyum ve sodyum silikat. [*Ing.* Lorenzenite].

loretoyit,-ti, i. *Fr. lorettoite. min.* Doğal kursun oksiklorür. [*Ing.* Lorettoite].

lori¹, i. Okyanusya ve Yeni Gine'de yaşayan gözalıcı parlak renkli papağanların ortak adı. *(Çoğunlukla yeşil, kırmızı veya mavi renkli olan bu papağanların erkeği ve dişisi birbirine benzer. Lorilerin dili çiçeklerdeki balözünü yalamaya elverişli bir fırça şeklindedir. Lori özellikle papağanların en büyük cinsine /domicella cinsi/ denir. Ötekilerine küçük lori /charmosyna/ adı verilir).* [*Fr.* Lori].

lori², i. Lorigiller *(Lorisidae)* familyasından, Hindistan'da yaşayan ve meyveyle beslenen maki. Loriler ağaç üzerinde yaşayan yün gibi yumuşak kıllarla kaplı, gececi küçük hayvanlardır. Bunlarda baş yuvarlak, gözler yuvarlak ve çok iridir. Hindistan ve Malezya'dan Filipinler'e kadar ormanlarda yaşar. [*Lat. Loris; Ing.* ve *Fr.* Loris]; ◉ **ağır ~**, *zool.* ◘ Ağır. ◉ **İnce ~**, *zool.* Uzunluğu 25 sm. sırtı kırmızımsı sarı olan bir lori türü. Bacakları kısa ve kalındır. Yavaş hareket eder, gece hayvanıdır. Hindistan ve Sevlan'da yaşar. [*Lat. Loris gracilis; Ing.* Slender loris; *Fr.* Loris]; ◉ **Papua ~ si**, *zool.* ◘ Papua.

lorigiller, ç. i. *zool.* Omurgalı hayvanlardan Memeliler *(Mammalia)* sınıfının, Maymunlar *(Primates)* takımının, Makimsiler *(Lemuroidea)* alt takımına giren bir familyası. Ön ve ard bacakları avnı uzunlukta olan tırnaz yapılı, kısa kuyruklu veya kuyruksuz türleri içine alır. Hepsinde baş iri, gözler iri, bacakları kısadır. Gecedirler. Afrika ve Asya'nın ekvator bölgesinde ağaçlarda yaşarlar. İnce lori *(Loris gracilis)*, ağır lori *(Nycticebus coucang)* potto *(Perodicticus potte)* iyi bilinen türleridir. [*Lat.* ve *Ing. Lorisidae; Fr.* Lorisidés].

lorik, s. *Fr. laurique* < *Lat. laurus*, defne. *kim.* Formülü $C_{11}H_{23}CO_2H$ olan bir yağ asidi için kullanılır; defnenin üzümsü meyvesinde bulunur. [*Ing.* Lauric; *Fr.* Dodécanoïque, dodécylique].

☆ *Eşanl.* **dodekanoik, dodesilik**.

~ **asid**, *kim.* Defneden başka, hindistancevizi yağında gliserit, balina yağında da ketillorat halinde bulunur. Defneden ve Hindistancevizi yağından sabunlaştırılarak elde edilir. Lorik asid beyaz pullar meydana getirir, 43° C'a doğru erir. 220° C'ta kaynar; alkolde çözünür, suda çözünmez. Etil esteri $C_{11}H_{23}\text{-}CO_2\text{-}C_2H_5$, 269° C'ta kaynayan bir yağdır. [*Ing.* Lauric acid; *Fr.* Acide laurique].

lorlyonit,-ti, i. *Fr. laurionite* (özel ad *Laurion'dan). min.* Hidratlı doğal kurşun oksiklorür. [*Ing.* Laurionite].

lorta /lor:ta/, i. *It.* Ayakkabı kalıbının çapı:

Baş lorta. Orta lorta. Aşağı lorta. [*ing.* Shoemaker's last, size of a last].

lorum, i. *Lat.* Kuşlarda gözle gaga dibi arasında bulunan ve mumsu maddeyle kaplı olan bölge. [*ing.* ve *Fr.* Lorum]; ◉ **eklemli ~**, (a) Örümceklerde üst bacak ekleminde bulunan küçük kitin parçası. *(Lorumlar bunlarda karın sapını bağlamaya yarayan kitinden bağlaçlardır).* [*ing.* Articular lorum; *Fr.* Lorum articulaire]; (b) Arılarda, hortumun dip halkalarıyle uzaktaki halkalarını birleştiren enlemesine ve bükülgen serit. [*ing.* Articular lorum; *Fr.* Lorum articulaire].

loseyit,-ti, i. *Fr. loseyite (Amerikalı S. R. Losey'in adından) min.* Doğal manganez, çinko ve magnezyum karbonat. [*ing.* Loseyite].

lossenit,-ti, i. *Fr. lossénite (Alman petrografı K. A. Lossen'in /1841-1893/ adından). min.* Hidratlı doğal demir ve kurşun arsenyosülfat. [*ing.* Lossenite].

lostarya, i. *It. osteria. esk.* Küçük han. [*ing.* Small tavern; *Fr.* Petit auberge]

lostra /los:tra/, i. *It. lustra.* Ayakkabı boyama. [*ing.* Shoe polish; *Fr.* Cirage de chaussure].

~ etmek, *den.* Bozulmuş, sıyrılmış boyaları hafifçe boyamak. Gemi bordalarını, su kesimlerini fırçalayarak temizlemek.

~ salonu, Ayakkabı boyacısı dükkânı.

lostracı /los:tracı/, i. Lostra salonunda ayakkabı boyacılığı yapan kimse. [*ing.* Shoeshine boy; *Fr.* Cireur, décrotteur].

lostromo /lostro:mo/, i. *It. nostromo*, adamımız. *den.* Ticaret gemilerinde, güverte mürettebatının başı ve güverte zabitlerinin yardımcısı. *(Güverte mürettebatının yönetiminden ve güverte aletlerinin bakımından sorumludur).* [*ing.* Chief of the crew, boatswain; *Fr.* Maître d'équipage, hosseman]; ◉ **güverte ~ su**, *den.* ◘ **Güverte**; ◉ **güverte baş ~ su**, *den.* ◘ **Güverte**.

losyon, i. *Fr. lotion.* § ❶ *ecz.* Deri ve saç bakımından kullanılan hafif alkollü veya alkolsüz kokulu su. *(Losyon'lar deri ve saç bakımı için kullanılan tuvalet sularıdır. Alkol derecesi 50-70, bir litredeki koku miktarı 8-15 gr'dır. Yağlı, yağsız ve normal deriler için yapılabilir, büzücü, yumuşatıcı, tedavi edici v.b. olabilir. Saç losyonları, besleyici antiseptik, bakterisist ve uyarıcı eriyiklerdir, bunların içinde ayrıca çeşitli maddeler bulunabilir. Başlıca losyonlar, lavanta ve kinin sularıdır. İçinde fantazi esanslar ve çok güzel kokular bulunan daha başka bir sürü losyon vardır);* § ❷ *tıp.* Losyon, soğuk veya sıcak su ile veya doğal bir sıvı *(kaynatılmış bitki suları, çeşitli madde karışımları)* ile yapılır. Losyonlar ateşli hastalıklarda banyo yerine kullanılır. Losyon yapmaya yarayan sıvılara da *losyon* denir: *alkalin losyon*'un bir litresinde 64 gr. potasyum karbonat vardır. Bundan başka kâfurlu amonyak losyonu, bazik kurşun asetat losyonu *(kurşun suyu)* gibi tedavi losyonları da vardır. [*ing.* Kind of eau de cologne].

loş, s. *Gaelce loch.* Yeter derecede aydınlık olmayan, yarı karanlık, az ışık alan, karanlıkça: *Loş bir oda.* [*ing.* Dark, gloomy, dim; *Fr.* Demi-obscur].

loşluk,-ğu, i. Loş olma hali. [*ing.* Darkness gloominess, dimness; *Fr.* Pénombre, demiobscurité].

lota /lo:ta/, i. *zool.* ◘ **Tatlı su gelincik balığı.**

lotarenjiyen, i. ve s. *Fr. lotharingien. jeol.* Liyas'ın Sinemüriyen ile Şarmusiyen arasındaki katına denir. *(Asteroceras Turneri, Asteroceras obtusum ve Echioceras rari costatum* kuşaklarını kapsar; Lotarenjiyen, *Gryphaea obliquata* ile nitelenir.

lotarya /lotar:ya/, i. *It. loteria.* Piyango çekilerek oynanan çeşitli şans oyunlarının genel adı. [*ing.* Lottery; *Fr.* Loterie].

lotaryacı, i. *It.* Lotarya oynatan adam.

lotophagos'lar, ç. öz. i. *(«Lotus yiyenler»), Yun. Lotophagoi, mit.* Libya'da Batı Trablus kıyısında yarı efsanevî halk. Homeros'un sözünü ettiği Motophagos'lar lotus çiçeğiyle beslenirlerdi. [*ing.* ve *Fr.* Lotophages].

lotrit,-ti, i. *Fr. lotrite. min.* Hidratlı doğal alüminyum, demir, kalsiyum ve magnezyum silikat. [*ing.* Lotrite].

lottinoplastik, i. *Fr. lottinoplastique. (Bulucusu Lottin de Laval'in /1810-1903/ adından).* Alçak kabartmaları kalıplama yöntemi: bir fırça ile üst üste yapıştırılmış nemli kâğıtlar yardımıyle kalıp çıkarmaya dayanır. [*ing.* Lottinoplastic].

lotus, i. *Lat. < Yun. lotos.* § ❶ İlk çağda birçok bitki türüne verilen ad: eskilerin *Yunan lotus*'u bir yem bitkisi, *Mısır lotus*'u bir nilüfer çesidi; § ❷ *ağaç lotusu (Zizyphus lotus)* bir çiğde ağacıdır. [*ing.* ve *Fr.* Lotus]; § ❸ *mim.* Eski Mısır anıtlarında çok kullanılan bir çesit duvar silmesi. *(Lotusun eski Mısır mimarlığında ve Eski Mısır'ın süsleme sanatlarında önemli bir rolü olmuştur. Lotus ayrıca, bütün Asya sanatlarında, gerek süsleme alanında, gerek tanrısal sembol olarak çok kullanılmıştır.* [*ing.* ve *Fr.* Lotus]; ◉ **Hint ~ u**, *bot.* İkicenekliler *(Dicotyledoneae)* sınıfının, Nilüfergiller *(Nymphaeaceae)* familyasından, Hindistan'da yetisen, yaprak ve çiçekleri su seviyesinden yükselen bir bitki. Çiçekleri beyaz veya pembedir. [*Lat. Nelumbo nucifera; ing.* Indian lotus; *Fr.* Lotus sacré, lis du Nil, nélombo]; ◉ **Mısır ~ u**, *bot.* İkicenekliler *(Dicotyledoneae)* sınıfının, Nilüfergiller *(Nymphaeaceae)* familyasından, Nil nehrinde çok yayılmış olan ve geceleri, su yüzünde, büyük, beyaz, kokulu çiçekler açan bir bitki türü. [*Lat. Nymphaea lotus; ing.* Egyptian lotus; *Fr.* Lotus d'Egypte].

Louisiana, öz. i. *coğr.* A.B.D.'nin güneyinde eyalet, Meksika körfezi kıyısında; adını Louis XIV serefine kurulan eski bir fransız tesisinden almıştır; Yüzölçümü 125 625 km²; Merkezi *Baton Rouge*'dur.

loveit,-ti, i. *Fr. loweite, lovéite. min.* Hidratlı doğal sodyum ve magnezyum sulfat. [*ing.* Loveite].

Eşanl. loeveit.

lovijit,-ti, i. *Fr. lowigite. min.* Alünit çesidi. [*ing.* Lowigite].

Loyalist'ler, c. öz. i. *Ing. loyalist. tar.* Amerikan Ayrılık savasında İngiliz hükümetine bağlı kalan amerikalı kolonlar. *(Bunlara, Calvin'cilerin karşısında Anglikanlığı temsil ettikleri için Tori'ler adı da veriliyordu.)*

loyd /loyd/, i. *Ing. Lloyd's. den.* Deniz ticaret ve sigortacılığı yapan bir takım ortaklılarca kullanılan bir ad. [*Fr.* Société Lloyd. *(Bureau / Véritas)*].

~ acentası, *den.* Loyd namına muhtelif ticaret merkezlerinde muamele yapan vekillerdir. [*ing.* Lloyd's agent; *Fr.* L'agent du véritas].

~ ceridesi, *den.* Loyd tarafından haftalık yayınlanan gazete olup, bir hafta içinde ki denizcilik olayları ile gemi sahiplerini ve denizde gezenleri ilgilendiren bilgi ve havadisi taşır.

~ idarehanesi, *den.* Loyd kurulusuna dahil bulunanların toplandıkları ve muamele yaptıkları yer.

lök[1],-kü, s. § ❶ Ağır, hattal, hantal; *Lök adam.* [*ing.* Heavy; *Fr.* Lord]; § ❷ *i. zool.* İri yapılı bir cins erkek deve. [*ing.* Male camel].

~ deve, *zool.* Erkek teke deve.

~ gibi oturmak, *dey.* Bir yere kabaca çöküp kurulmak, bütün ağırlığıyle çökmek. [*ing.* To sit heavily and lazily].

~ yumurta, Çürük yumurta, cılk yumurta. [*Fr.* Oeuf gâté].

lök[2], i. *Osm. < Fars. lāk.* § ❶ Koyu ve yapışkan bir çeşit hint zamkı; § ❷ Yumurta akı ve kirecin döğülmesiyle elde edilen yapıştırıcı ve tutturucu olarak kullanılan bir çesit macun.

lökanemi, i. *Fr. leucanémie. patol.* Tehlikeli kansızlık ve lenfatik lösemi ile belirli hastalık hali. [*ing.* Leukanemia].

lökanilin, i. *Fr. leucaniline. kim.* Formülü $C_{20}H_{21}N_3$ olan bileşik; lökobaz'ı meydana getirir ve rozalin'in indirgenmesiyle elde edilir. [*ing.* Leucaniline].

lökemojen, i. *Fr. leucemogène. tıp.* Lösemi yapan madde. [*ing.* Leukemogen].

lökensefalit,-ti, i. *Fr. leucencephalite. patol.* Beynin beyaz maddesinin iltihabı. [*ing.* Leukencephalitis].

löklemek, f. *(kırık kapları)* Yumurta akı ve kireçten yapılan bir macunla yapıstırmak. [*Fr.* Faire adhérer les morceaux d'un récipient brisé au moyen d'une collefaite du blanc d'oeuf et de la chaux].

lök lök, z. Ağır ağır, yavaş yavaş: *Lök lök yürümek.*

lökobaz, i. *Fr. leucobase. kim.* ◘ **Lökotürevi**

lökoblast,-tı, i. *Fr. leucoblaste.* Lösemili hastaların kanında bulunan yeni akyuvar. *(Çapı 10-20 mikron olan bu hücrelerin protoplazması hazofildir).* [*ing.* Leukoblast].

lökodermi, i. *Fr. leucodermie.* Doğuştan bir sebebe veya deri atrofisi sklerodermi, vitiligo, radyodermit gibi bir hastalığa bağlı olarak derinin normal rengini kaybedip beyazlaşması. [*ing.* Leukodermia].

lökofan, i. *Fr. leucophane. min.* Bilesiminde sodyum flüorür bulunan doğal kalsiyum, magnezyum ve berilyum silikat. *(Sıcaklık ve darbe etkisiyle bu mineral, mavi renkli soluk bir fosforışı yayar).* [*ing.* Leucophane, leucophanite].

lökofor, i. *Fr. leucophore < Yun. leukos,* ak + *pherein*, taşınmak. *zool.* Soluk olan veya sarı renk maddesi taşıyan renk hücresi. [*ing.* Leucophore].

lökokalsit,-ti, i. *Fr. leucochalcite. min.* Hidratlı doğal bakır arsenyat. [*ing.* Leucochalcite].

lökokeratoz, i. *Fr. leucokératose. patol.* Mukoza epitelyumunun beyazımsı sert bir tabaka halini alması. [*ing.* Leukokeratosis]. ◘ **Lökoplazi.**

lökokrat, s. *Fr. leucocrate. petr.*

~ kayalar, *petr.* Kuvars ve feldispat gibi açık renkli ve hafif minerallerden meydana gelen, genellikle soluk renkli iç kayalar. [*ing.* Leucocratic rocks; *Fr.* Roches leucocrates].

lökoksen, i. *Fr. leucoxène. min.* İlmenit taneleri üzerinde gri veya sarı renkli lekeler halinde görülen doğal titanat. [*ing.* Leucoxene].

lökolisin, i. *biyokim.* Lökositleri yokeden bir lisin. [*ing.* Leukolysin].

lökoläsit,-ti, i. *Fr. leucoleucite. bot.* Lökoplast'ın eski esanlamı. [*ing.* Leukoleucite].

lökom, i. *Fr. leucome. oft.* Gözün ağtabakasında yaralanmadan veya ülserlesmeden dolayı meydana gelen porselen beyazlığında leke. [*ing.* Leukoma].

lökomayin, i. *Fr. leucomaïne. biyokim.* Protit metabolizmasından oluşan ve canlı dokularda bulunan maddeler. *(Bitkisel alkaloidlerin kimyasal tepkimelerini verir. Zehirlidir, böbrek tarafından ksantik veya kreatinik bazlar şeklinde atılır).* [*ing.* Leucomaine].

lökomelanodermi, i. *Fr. leucomélanodermie. patol.* Deride birbirine bitişik koyu ve açık renkli bölgeler bulunması şeklinde ten rengi bozukluğu. *(Özellikle frenginin ikinci devresinde görülür).* [*ing.* Leukomelanodermia].

lökomiyelit,-ti, i. *Fr. leucomyélite. tıp.* Omurilikteki beyaz kordonların iltihaplanması. [*ing.* Leukomyelitis].

lökomiyelopati, i. *Fr. leucomyelopathie. patol.* Omurilik beyaz maddesinin hastalığı. [*ing.* Leukomyelopathy].

lökon, i. *Fr. leucon. tıp.* Vücut lökositleri ile lökosit yapan dokular. [*ing.* Leukon].

lökoniki, i. *Fr. leuconychie.* Tırnakların kısmen beyazlaşması. *(Lökoniki, nokta veya çizgi şeklinde olabilir ve bütün tırnağı sarabilir. Bozukluk doğuştan veya soydan geçme bir sebepten yahut sinir iltihabı gibi ağır bir hastalıktan ileri gelebilir).* [*ing.* Leukonychia].

lökontit,-ti, i. *Fr. leucontite min.* Hidratlı doğal sodyum ve amonyum sülfat. [*ing.* Leucontite].

lökopedez, i. *Fr. leucopédèse. fizyol.* **sindirim ~** i, *fizyol.* Sindirim sırasında ve ondan sonra akyuvarların mide ve bağırsaklara akın etmesi. Normal olarak besinlerin sindirimi ve emilmesi sırasında pek çok sayıda *(milimetre küpte 4000 kadar)* akyuvar, kılcal damarlardan mide ve bağırsak boşluklarına geçer. Bu akyuvar akımı, besinlerde bulunan bazı zehirli maddelere karşı savunma görevi yapar. [*ing.* Digestive leukopedesis; *Fr.* Leucopédèse digestive].

lökopeni, i. *Fr. leucopénie. patol.* Kanda milimetre küpte ortalama 6000 olan akyuvar sayısının normalin altına düşmesi. [*ing.* Leukopenia].

☆ *Eşanl.* **akyuvar azalması.**

lökopenik, s. *Fr. leucopénique. patol.* Akyuvarları normalden az olan. [*ing.* Leukopenic]

lökopirit-,-ti, i. *Fr. leucopyrite. min.* Doğal demir arsenyür. [*ing.* Leukopyrite].

lökoplast,-ti, i. *Fr. leucoplaste.* Bitki hücrelerinde sitoplazma içinde bulunan ve genellikle nişasta taneciğini oluşturan cisimcik. [*ing.* Leucoplast].

lökoplazi, i. *Fr. lecoplasie. patol.* Mukozalarda iltihap şeklinde ortaya çıkan, sonunda epitelyum'un keratinleşmesine ve beyaz lekelerin oluşmasına sebep olan hastalık. *(Ağızda dil üzerinde yanakların iç yüzünde /sigara içenlerde sedefsi lekeler/ dudaklarda, daha seyrek olarak gırtlakta, cinsel organlarda görülür ve kansere dönüşebilir. Kanserleşmenin ilk belirtisi görünüşündeki bu plakaların şişmesi, yara halini alması, kanama ve ağrıdır).* [*ing.* Leukoplakia, leukoplasia].

lökopoyetik doku, *zool.* ◘ **Doku.**

lökopoyez, i. *Fr. leucopoïese. kanb.* Kan ve lenfada çeşitli akyuvarların yapımı. [*ing.* Leukopoiesis].

lökopoyez, i. ◘ **Lökopoyez.**

lökore, i. *Fr. leucorrhée. tıp. (Kadın-doğum)* Ferçten gelen mukuslu veya irinle karışık mukuslu akıntı. *(Çeşitli hastalıkların fonksiyonel belirtisidir. Kaynağı değişik olabileceği gibi /dölyolu, dolyatağı, boynu,* dolyatağı, nadiren Fallop boruları/, sebebi de değişik olabilir. */enfeksiyon, ur veya içsalgı bozukluğu/).*

lökorin, i. *Fr. leucaurine. kim.* Formülü $CH(C_6H_4\text{-}OH)_3$ olan bileşik orin'in lökotürevidir. [*ing.* Leukaurin].

lökosfenit,-ti, i. *Fr. leucosphénite. min.* Doğal titan, baryum ve radyum silikat. [*ing.* Leucosphenite]

lökosidin, i. *tıp.* Akyuvarları yokeden madde. [*ing.* Leukocidin; *Fr.* Leucocidin].

lökosit,-ti, i. *Fr. leucocyte < Yun. leucos,* ak + *kytos,* boşluk. *anat.* ve *zool.* ◘ **Akyuvar;** ◉ **bazofil ~,** *dokb.* ve *zool.* Kan hücrelerinin granüllü akyuvar tipinden miyeloyid bir hücre olup sitoplazmasında soluk renkli bazofil granüller bulunur. Çekirdeği S harfi biçimindedir. *(Kanda pek az, fakat deri, dalak ve bağırsak bağdokularında daha fazla görülen büyük ve kaba tek çekirdekli akyuvarlar).* [*ing.* Basophilic leucocyte; *Fr.* Leucocyte, basophile]; ◉ **eozinofil ~,** *zool.* ◘ Eozinofil; ◉ **granüllü ~,** *biy.* ◘ Granül; ◉ **granülsüz ~,** *biy.* ◘ Granül; ◉ **heterofil ~,** *zool.* Omurgalı hayvanların kanında bulunan ve granüllü lökosit grupundan miyeloyid bir kan hücresi tipi. *(Sitoplazması küçük granüllerle doludur. Nötr boyalarla boyanır. Uzun ve bükülmüş olan çekirdek, ince, kromatin ipliklerle bağlı birkaç oval veya köşeli olabilen lobların birleşmesinden oluşur. Görevleri fagısitoz yaparak vücudu korumakdır; granülosit, granüllü lökosit).* [*ing.* Heterophilic leucocyte; *Fr.* Leucocyte hétérophilique]; ☆ *Eşanl.* **heterofil lökosit;** ◉ **nötrofil ~,** *biy.* Insan kanında heterofil akyuvarlara verilen ad. [*ing.* Neutrophilic leucocyte; *Fr.* Leucocyte neutrophile].

~ formülü, *kanb.* Kanda veya vücut sıvılarında bulunan çeşitli lökositlerin birbirine göre oranı. [*Fr.* Formule leucocytaire].

lökositoblast,-ti, i. *Fr. leucocytoblaste. tıp.* Akyuvar yapan hücre. [*ing.* Leukocytoblast]

lökositojenez, i. *Fr. leucocytogenèse. tıp.* Akyuvar yapımı. *(Dölütte akyuvarlar, alyuvarlardan önce görülür. Bu doğuş Wolf adacıklarında olur; daha sonra lenf organlarından, kemik iliği ve karaciğerden çıkar.* [*ing.* Leukocytogenesis].

lökositoliz, i. *Fr. leucocytolyse. dokb.* Kanda akyuvarların yıkımı. Akyuvarların kanda yıkımı normal veya patolojik olabilir. Normal halde akyuvarın ihtiyarlamasından, açlık veya ihtiyarlık gibi fizyolojik durumlardan meydana gelir. Patolojide bu yıkım, akyuvarları eritici ve tahrip edici maddelerin kanda bulunmasına bağlıdır. [*ing.* Leukocytolysis].

☆ *Eşanl.* **akyuvar yıkımı.**

lökositolizin, i. *Fr. leucocytolisin. tıp.* Akyuvarları tahrip edici lizin. [*ing.* Leukocytolysin].

lökositom, i. *Fr. leucocytome. tıp.* Tümörsü akyuvar kitlesi. [*ing.* Leukocytome].

lökositotoksin, i. *tıp.* Akyuvarları yok eden bir toksin. [*ing.* Leukocytotoxin].

lökositoz, i. *Fr. leucocytose. patol.* Yetişkinde milimetre küpte üst sınırı 8000 olan akyuvarların normali aşması. [*ing.* Leukocytosis].

Eşanl. **akyuvar çoğalması.**

lökositüri, i. *kim.* Idrarda akyuvar bulunması, akyuvar işeme. [*ing.* Leukocyturia].

lökostin, i. *Fr. leucostine. min.* Beyaz noktalı porfir çeşidi. [*ing.* Leucostine].

lökotefrit,-ti, i. *Fr. leucotéphrite. min.* Bileşiminde lösit bulunan tefrit çeşidi. [*ing.* Leucotephrite]

☆ *Eşan.* **lösitefrit.**

lökotoksik, s. *Fr. leucotoxique. patol.* Akyuvarları tahrip edebilen: *Lökotoksik serum.* [*ing.* Leucotoxic].

lökotoksin, i. *tıp.* Akyuvarları yokeden toksin. [*ing.* Leukotoxin].

lökotomi, i. *Fr. leucotomie. cerr.* ◘ **Lobotomi.**

lökotriki, i. *Fr. leucotrichie. tıp.* Saç beyazlığı, başın beyaz hali. [*ing.* Leukotrichia].

lökotrombin, i. tıp. Kanda akyuvarlardan ibaret fibrin faktörü. [*ing.* Leukothrombin].

löko-türevi, b. i. *kim.* Bazı boyarmaddelerin indirgenme ürünlerini meydana getiren renksiz maddelere verilen genel ad. *(Boyar maddenin yükseltgenmesiyle meydana gelen lökotürevleri bileşiminde amin fonksiyonları bulunduğu zaman lökobaz adını alır. Lökotürevleri özellikle trifenilmetan serisinde çok önemlidir. Boyarmadde karbinol'den $(C_6H_5)_3$ C-OH meydana geldiği halde, bunlar hidrokarbondan $(C_6H_5)_3$ CH meydana gelir. Malakit yeşilinin lökobaz'ı gibi bazı lökotürevleri doğrudan doğruya sentez yoluyle elde edilir. Yükseltgenme, asid ortamda kurşun dioksit PbO_2 tarafından yapılır. Beyaz indigo hidrazoikler v.b. indigotin azot boyarmaddeleri v.b. lökotürevleri sayılabilir.* [*Fr.* Leucodérivé]

lökoz, i. *Fr. leucose. patol.* Dokularda akyuvarların çoğalması hali. *(Ya kan muayenesiyle /lösemiler/ veya yalnız göğüs kemiği fonksiyonu ve kemik iliği muayenesiyle ortaya çıkarılır).* [*ing.* Leukosis]. ◉ **kuş ~** ları, *vet.* Özellikle tavuklarda görülen ve bazen salgın halini alan hastalıklardır. *(Hastalık sadece alyuvarlara veya akyuvarlara ilişkin olabilir; alyuvar ve akyuvarlarla ilgili lökozlarda ve lenfoyit lökoz çeşitlerinden nörolenfomatoz'da süzgeçten geçen bir virüs bulunmuştur).* [*ing.* Avian leukosis; *Fr.* Leucoses des oiseaux]; ◉ **memeli hayvan ~** ları, *vet.* Özellikle sığırlarda ve köpeklerde görülen hastalıklardır. *Lenfoyit lökoz (lenfadeni)* bunların en sık görülenidir. *(Evcil hayvanlarda yapılan hastalığı bulaştırma deneyleri başarısızlığa uğradı. Biyokimyasal bozukluklardan doğan bir iç etkenin hastalığa sebep olabileceği düşünülebilir; kalıtım rolü tartışmalıdır; hastalığa istidadın soydan geçmesi mümkündür).* [*ing.* Mammalian leukosis; *Fr.* Leucoses des mammifères].

lökozin, i. *Fr. leucosine. bot.* Özellikle buğday tanesinde ve *chrysomonadales* takımından su yosunlarında bulunan albümin. [*ing.* Leucosin].

lökün, i. *h.d.* Zeytinyağı ile kireç karışımının dövülmesinden elde edilen ve toprak, taş, tahta gibi şeylerden yapılmış eşyalardaki çatlakları, kırıkları onarmaya yarayan macun. *(Çeşme musluklarının takılmasında ve su künklerinin birleşme yerlerinde, suyun sızmaması için kullanılır, üstübü ve lifin üzerine sürülerek künklerin çevresinde, ağızlarına sarılır).* [*ing.* Putty; *Fr.* Sorte de ciment imperméable employé dans le construction des fontaines].

lökünlemek(-i), f. *h.d.* Lökün sürerek onarmak.

löllingit,-ti, i. *Fr. lœllingite (Yer adı Löling'den). min.* Formülü $FeAs_2$ olan doğal demir arsenyür. *(Serpantinler içinde siderit ile beraber bulunur; ortorombik sistemde billürlaşır).* [*ing.* Loellingite].

löpür löpür, z. *yans.* Lopur lopur.

löss,-ü, i. *Alm. löss. jeol.* Esası kil, kum ve kalker olup en çok vadilerde yamaçlarda bulunan sarı renkli bir tortul külte; kolay dağılan verimli bir balçıktır. [*ing.* Loess; *Fr.* Lœss].

~ bebeği, Löste sık rastlanan ve biçimleri bazen küçük hebeklere benzeyen karbonat yumrusu.

lösemi, i. *Fr. leucémie. patol.* Kanda akyuvarların olağanüstü çoğalmasıyle beliren ve sebebi bilinmeyen hastalık. *(Hastalık sırasında kandaki akyuvarların sayısında ve niteliğinde de değişiklikler olur, ölümle sonuçlanır).* [*ing.* Leukemia].

☆ *Eşanl.* **kan kanseri.**

lösemid, i. *Fr. leucémide. patol.* Lösemilerde görülen eritrodermi, kabarcık, sivilce, uçuk gibi çeşitli deri bozukluklarına verilen ad. *(Bu bozukluklar lökoz'a sebep olan rahatsızlığın deriye yerleşmesinden ileri gelir; olan tedavisiyle düzelir).* [*ing.* Leukemid].

lösin, i. *Fr. leucine. Kim.* Glikokol'un homologu olan *a*-aminli asid.
$(CH_3)_2CH\text{-}CH_2\text{-}CH(NH_2)CO_2H$. [*ing.* Leucine; *Fr.* Acide. a-amino-isocaproïque].

☆ *Eşanl.* **a-aminoizokaproik asid.**

lösit,-ti, i. *Fr. leucite.* § ● *bot.* Bitkilerin hücre protoplazmasında bulunan ve önemli bir fizyolojik rolü olan cisimcik. [*ing.* Leucite; *Fr.* Leucite, plaste]. ☆ *Eşanl.* plast; § ● *min.* Formülü $KAlSi_2O_6$ olan, doğal potasyum alüminosilikat; volkanik kayalarda, yamuk yüzeyli kübik billürlar halinde bulunur. [*ing.* Leucite; *Fr.* Leucite, amphigène]. ☆ *Eşanl.* **amfijen.**

lösitit,-ti, i. *Fr. leucitite. jeol.* Bileşiminde lösit ve ojit billürları bulunan ijolit çeşidi. [*ing.* Leucitite].

lövaluvazyen, s. ve i. *Fr. levalloisien (Levallois-Perret'nin adından).* Tarih öncesi yontma taş tekniklerinin gelişmesinde üçüncü safhaya tekabül eden orta paleolitik zanaatına verilen ad. *(Lövalüvazyen, itina ile hazırlanmış bir nükleus'tan /çekirdek/ «lövaluva» yongaları adı verilen yassı ve geniş yongalar çıkarma tarzıdır. Lövaluvazyen çok zaman lövaluvazomusteriyen adıyle müsteriyen ile bir tutulmak istenmiştir).* [*ing.* Levalloisian].

löve, i. *Fr. levée.* Briç, piket gibi bazı kâğıt oyunlarında karşı tarafın kâğıdının daha yüksek bir kâğıtla alınması sonunda kazanılan el. [*ing.* Trick].

Lu, *kim.* Lütesyum elementinin sembolü. [*ing.* Symbol of lutetium; *Fr.* Symbole chimique du lutécium].

luâb /lu:äb/, i. *Osm. < Ar. esk.* Salya, tükürük. [*ing.* Saliva, mucilage; *Fr.* Salive, mucilage].

lûb, i. *Osm. < Ar. lu'b. esk.* Oyun, eğlence. [*ing.* Game, toy].

lûbbâzân /lûbäzän/, ç. b. i. *esk.* Oyuncular.

lûbet /lûbet/, i. *Osm. < Ar. lu'bet.* § ●

esk. Oyuncak oyun oynanılan şey. [*ing.* Game, toy]; § ● *(Geniş anlamda)* Kukla, karagöz oyunu; § ● *mec.* Herkesin eğlencesi, oyuncağı olan kimse; § ● Herkesi şaşırtan durum veya şey.

lûbet.bâz /lûbetbâz/, b. i. *Osm.* < *Ar. lûbet* + *Fars. bâz. esk.* Oyuncu, kuklacı, kukla. Karagöz oynatan kimse. [*ing.* Player, puppet player, conjurer].

lûbet.gâh /lûbetgâh/, b. i. *esk.* Oyun yeri, sahne, tiyatro, oyun oynanılan yer. [*ing.* Place where games are played].

lubî /lubî/, s. *esk.* Oyunla ilgili olan.

lûbiyat,-tı, ç. i. *Osm.* < *Ar. lu:biyyât. esk.* Eskiden sahne oyunları hakkında kullanılan Arapça kökten uydurma bir kelime. [*ing.* Games, amusements].

~ kumpanyası, Sahne oyuncularının meydana getirdiği oyuncu takımı.

lubun, s. *arg.* ◘ **Meb'ûn.**

Lude, öz. i. *dilb.* Kalinin bölgesinde konuşulan, Fin-ugur öbeğinden Baltık-fin dili. [*ing.* ve *Fr.* Lude].

ludlamit,-ti, i. *Fr. ludlamite (Özel ad Ludlam). min.* Hidratlı doğal demir fosfat. [*ing.* Ludlamite].

ludwigit,-tî, i. *Fr. ludwigite. (Avusturyalı kimyacı E. ludwig'in adından). min.* Doğal demir ve magnezyum borat. [*ing.* Ludwigite].

lugaat, ç. i. *Osm.* < *Ar. lugât. esk.* § ● Kelimeler, sözler; § ● Sözlükler.

lûgat,-tı, i. ç: **lügaat.** *Osm.* < *Ar. lugat.* § ● Bir dildeki kelimelerin tümünü veya bir kısmını genellikle alfabe sırasına göre, aynı dil veya başka bir dil aracılığıyle tanımlayan kitap. [*ing.* Dictionary; *Fr.* Dictionnaire]. ☆ *Eşanl.* **sözlük;** § ● **Kelime.** [*ing.* Word; *Fr.* Mot]; § ● Lûgat kitabı; ◎ **~-nüvis,** *esk.* Lûgat yazan, lûgat meydana getiren; ◎ **~ - perdaz,** *esk. («lûgat uçuran»),* lûgat paralayan; ◎ **~ - şinâs,** *esk.* Iyi lûgat bilen, çok kelime bilen; ◎ **ehl-i ~,** *esk.* Lûgatçı, lûgat uzmanı. Lûgat sahibi; ◎ **ilm-i ~, (ilm-ül- ~),** *esk.* Lûgat ilmi, lügatçilik, sözlükbilim, leksikografi, leksikoloji.

~ paralamak, *dey.* Konuşurken veya yazarken günlük dilde kullanılmayan ve herkesin anlayamayacağı kelimeleri kulanmak: *Tanırım kendisini, lûgat paralamak sevdasında değildir.* [*ing.* To talk nonsense; *Fr.* Parler ou écrire d'une manière pompeuse et recherchée].

lûgatça, i. *Osm.* < *Ar. lugat* + *Pers.* -çe, küçültme eki. § ● Küçük lûgat; § ● Belirli bir sanat veya bilime mahsus kelimelerin anlamlarını veren lûgat; § ● Ek lûgat.

lûgatçi, i. Sözlükçü, **lûgat uzmanı,** lûgat yapan, lûgat hazırlayan: *Ilk türk lügetçilerinden Kâşgarlı Mahmud'un eseri yeniden basıldı.*

lûgavî, s. *Osm.* < *Ar. lûgavî.* Lûgatle. kelimelerle ilgili olan.

lûgaviyât, ç. i. *esk.* Sözlük ile ilgili meseleler, lûgatbilimi.

lûgaviye, s. *esk.* Lugavînin dişili; **kütüb-i lûgaviye,** *esk.* Lügat kitapları.

lûgaviyûn, c. i. *esk.* **Lügatçiler.**

lugaz, i. ç: **algaz.** *Osm.* < *Ar. lugâz. ed. esk.* Divan edebiyatında nazım şeklinde yazılan bilmece.

Lugbara'lar, ç. öz. i. Nil asıllı kabile, Uganda'da otururlar; tarım işlerinde ustadırlar. [*Fr.* Lugbaras].

Lugvar'lar, ç. öz. i. *etn.* Kongo'da, Albert gölünün batısında yaşayan zenci halk. [*Fr.* Lugwares].

luizin, i. *Fr.* Bir çeşit tafta *(ipekli kumaş).*

Lukka'lar, ç: öz. i. *etn.* M. Ö. II. binyılda Ege göçleriyle Anadolu'ya gelen kavim. Yerleşme bölgelerinin Karya veya Lykaonya ve Kilikya olduğu söylenir. Lukkalar Hitit kralı, Muršil II'nin ölümünden sonra Anadolu'ya geldiler ve yerleştikleri bölgeye kendi adlarını verdiler.

lukata, i. *Osm.* < *Ar. lukata. esk.* § ● Sokakta bulunan ve sahibi bilinmeyen herhangi bir şey; § ● *huk.* Malik veya zilyedin elinden iradesi dışında çıkan ve henüz kimsenin zilyetliğine girmemiş olan menkul eşya.

lûl,lûli /lûl,lûli/, i. *Osm.* < *Fars. esk.* § ● Şarkı söyleyen, dans eden kadın; § ❷ Utanmaz, hafifmeşrep kadın; § ● s. *esk.* Nazik, ince, zarif; § ● *esk.* Soytarı, herkesin eğlencesi olan.

lulu, i. *Fr. loulou.*. Uzun tüylü süs köpeği tiplerinden biri. Boy ve renk bakımından birbirinden farklı, ama hepsinde de sivri üçgenimsi bir baş, dik kulaklar, uzun ve bol tüyler bulunan menşei çok eski birçok *lulu* tipi vardır. *Büyük lulu* veya *spitz*'in tüyleri tek renktir; beyaz, krem veya siyah, ağırlığı 6-20 kg'dır. Çok karakteristik bir başı vardır. Canlı ve uyanık bir karakteri olan bu köpek çok hassas kulaklı, akıllı ve sevimli bir arkadaştır. Beyaz, mavi, kahverengi, portakal rengi siyah, ateşkırmızısı lekeli siyah, kurt grisi, sütlü kahverengi gibi çeşitli renkleri bilinen *Pomeranya lulusu*'nun ağırlığı daha azdır *(3-6 kg.).*

lumbago /lumba:go/, i. *Lat tıp.* Soğuğun etkisiyle veya bir bükülme sonucunda bel bölgesinde birdenbire beliren ağrılı hastalık. [*ing.* ve *Fr.* Lumbago].

lumbar, i. ◘ **Lombar.**

lumbuz, i. ◘ **Lombaz.**

lumen, i. *bot.* Hücrenin içinde bulunan esas canlı kısım.

lumpen-proletarya, *fels.* ve *sosy.* Marksizme göre burjuva toplumunda, işsiz güçsüz serseriler, dilenciler, haydutlar, hırsızlar, orospular, gibi sınıflandırılmış unsurlardan ibaret ayak takımı. [*Ing.* ve *Fr.* Lumpenproletariat].

luna, i. Italya'da çıkarılan beyaz mermer. [*Ing.* Carrara marble; *Fr.* Luna, carrare].

luna park, b. i. *it. luna,* ay + *Ing. park.* Çeşitli eğlence, oyun tesisleri bulunan geniş açıklık yer *(Dünyanın ünlü yerleşik lunaparkları: New York'ta Coney Island, Londra'da Battersea, Viyana'da Prater, Kopenhag'da Tivoli v.b.; Türkiye'nin; Ankara'da Gençlik Parkı, Izmir'de Kültürpark, Istanbul'da Vatan caddesi lunaparkları).*

lunda, i. *zool.* Kuzey Pasifik'te yaşayan büyük kuş. Rengi siyah yanakları beyaz olan bu kuşun gözlerinin üzerinde soluk sarı renkte uzun sorguçlar bulunur. [*Lat. Lunda cirrhata; Fr.* Lund, lunda].

lunula, i. *Lat.* § ● *anat.* ve *zool.* Tırnağın kökünde hilâl biçiminde olan beyaz bölge; hilâl biçiminde herhangi bir yapı. [*Osm.* Hilâl-i beyza; *Ing.* Lunula; *Fr.* Lunule]. ☆ *Eşanl.* akçılyay. § ● *böcekbil.* (a) Sinekle'de duyargaların hemen üstünde bulunan, alın çiğisine yakın, yay şeklinde küçük kitin parçası. [*Ing.* Lunula; *Fr.* Lunule]; (b) Yeni ay biçiminde leke, benek: *Bombidionların çoğunda, elitraların üstünde kızılsarı veya sarı renkte lunulalar bulunur.* [*Ing.* Lunula; *Fr.* Lunule]; (c) Tırtıllı meşe, ıhlamur ve kavak ağaçlarına zarar veren bir kelebek. [*Lat. Phalera bucephala*].

Luo'lar, ç. öz. i. *etn.* Kenya'da bantu kabilesi; Victora gölünün doğusunda yaşar. 650 000 kişilik bir topluluk. Luo'lar tarımla uğraşırlar; eskiden savaşçılıklarıyle ün kazanmış ve çevrelerini ürkütmüşlerdi. [*Ing.* ve *Fr.* Luos].

lup, i. *Fr. loupe. opt.* ◘ **Büyüteç.** ◎ **kayma ~ u,** *jeom.* Alt kesimine doğru eğimin dışbükeyliğini artırarak, küçük bir oyuktan, kopma yerinden oluşan toprak akışının başladığı alandan hemen sonra yer alan ve bir kabartının görünümünü etkileyen, yeri belirlenmiş solüfliksiyon biçimi. *(Solifluksiyon lupları, eğimin en nemli yerinde özellikle sızıntıların meydana geldiği yerlerde oluşur. Bu luplara, buzul çevresi iklimindeki en değişik kayalarda, ılıman iklimdeyse killerde ve marnlarda rastlanır. Kayma lupu dizileri bütün bir yamaca kambur gibi şişkin bir görünüş kazandırabilir.* [*Fr.* Loupe de glissement].

lupa, i. *zool.* Portunidae familyasından kenarları sivri, geniş kabuklu yengeç. [*ing.* ve *Fr.* Lupa].

luping, i. *Ing. Looping hava.* Düşeye yakın bir düzlem içersinde yaklaşık olarak dairevî bir halka çizen bir hava gemisinin yaptığı manevra. [*Ing.* Looping, looping the loop].

lupom, i. *Fr. lupome.* Tüberküloz lupus'unun ilkel lezyonu. [*Ing.* Lupoma]. ◘ **Lupus.**

lupulin, i. *Fr. lupulin. ecz.* Şerbetçiotu *(Humulus lupulus)* yoncasının dişi çiçeklerindeki salgı organları kurutulup dövülerek elde edilen, sarı-turuncu renkte, acı ve tuzlu tanecikli toz. Yatıştırıcı olarak kullanılan bir drogdur. [*Lat. Lupulinum; ing.* ve *Fr.* Lupulin].

lupulinum, i. *Lat. ecz.* ◘ **Lupulin.**

lupus, i. *Lat.* Gittikçe yaygınlaşan ve deriyi harap eden hastalık. *Lupus*'un birçok çeşidi vardır: *kabarcıklı lupus, deri veremidir;* deride kabarık veya düz saydam, kırmızı-turuncu renkte, az çok yaygın plaklar meydana getiren kabarcıklar halinde belirir. Bu lupus yüzde *(deliklerin etrafında)* bazen kol ve bacaklarda, seyrek olarak da mukozalarda (diş etleri, yumuşak damak) yerleşir. Nadiren akciğer veremiyle birlikte görülür. Yavaş yavaş ilerledikçe, açılarak yara halini alabilir. Modern tedavi usulleri *(D₃ vitamini, izoniazid)* sayesinde lupus seyrekleşti, gelişim süresi ve iyileşmesi kolaylaştı, *kızartılı lupus,* yara halini almadan deriyi bozan, az kabarık, kırmızı, yapışkan kabuklarla kaplı, büyükçe plaklar halinde görülür. Özellikle yüzde, burunda, yanaklarda *(yarasa şeklinde),* kulaklarda ve saçlı deride yerleşir. Evrimi genellikle süreğendir. Bu hastalık tüberküloz tabiatında değildir. Yüzde, el sırtında, bazan vücudun başka yerlerinde görülen döküntülü lekelerle, ateş ve başka genel belirtileri olan, kötü sonuçlu şiddetli bir şekli de vardır *(döküntülü lupus). Lupus pernio,* çeşitli sebeplere *(soğuk ısırması v.b.)* bağlı morumsu lekelerden ibarettir. [*ing.* ve *Fr.* Lupus].

lur[1], i. *Fr. loure. müz.* § ● Gayda ailesinden bir çalgının bölgesel adı; Ortaçağdan sonra Normandiya'da, belki de Bretagne'da kullanıldı. [*ing.* Bagpipe]; § ● (a) Bazılarına göre, zamanları iyice belirtilen 6/8 lik oldukça ağır tempolu bir dans; (b) *Desrats*'ya göre bir lur havası ile oynanan 3/4 lük rondo. [*Ing.* Slow dance in $\frac{3}{4}$ or $\frac{6}{8}$ time].

lur[2], i. *Iskandinavca.* Eski Danimarkalılarda tunçtan yapılma uzun boru; helisel biçimde bükülmüştür. [*Ing.* Lur; *Fr.* Lur, lour].

Lur'lar, ç. öz. i. *etn.* Iran'ın Güneybatısındaki bölgede, özellikle dağlarda oturan halka verilen ad. Bu halkın Iranlılaşması, genellikle Persler zamanında oldu. Dört kola ayrılan Lurların en önemli kolları Dirigvend ve Sagvend'dir. Bunlar aynı dili konuşurlar. Safeviler zamanında Küh-Gilu tarafından Luristan'a Türkler, Bahtiyarî bölgesinin kuzeyine de gürcü ve ermeni halkları sokuldu. Bununla birlikte *Lurlar,* büyük topluluklar olarak çoğunluğu meydana getirirler. [*Ing.* ve *Fr.* Lurs].

Luschan semenderi, *zool.* ◘ **Semender.**

luseit,-ti, i. *Fr. lucéite. min.* Bir göktaşı tipine Stanislas Meunier tarafından verilen ad; bileşiminde gözle görülen demir tanecikleri, peridot, bronzit ve enstatit bulunur. [*Ing.* Luceite].

lusiferus, i. *trm.* Işık verici.

lusimetre, i. *Fr. lucimètre.* < *Lat. lux, lucis,* ışık + *Yun. metron,* ölçü. *meteorol.* Tarım meteorolojisinde ve biyolojide, yerküre ışımasını ölçmekte kullanılan âlet. *(Bellani lusimetresi, ışınım enerjisini, bir cam küre içinde güneş etkisiyle buharlaşan alkol miktarını ölçerek değerlendirir).* [*Ing.* Lucimeter].

Lusitania'lılar, ç. öz, i. *Lat. Lusitani. etn.* Iberik yarımadasının batısında *(bugün Portekiz)* Iber halkı. Lusitania'lılar günayde Cebelitarık boğazına kadar ilerlediler ve Romalılara uzun süre direndiler *(Mummi-*

us, 152; Viriathus isyanı, 147-139; Brutus Callaecus, 136), Daha sonra Sertorius'a yardım ettiler. [*Ing.* Lusitanian; *Fr.* Lusitains, lusitaniens].

lustur, i. *arg.* Lostracı, ayakkabı boyacısı.

Luşaylar, ç. öz. i. *etn.* Hindistan *(Assam)* ve Birmanya sınırlarında, Luşay dağlarında yaşayan tibet-birmanya halkı. 1830'a doğru bu bölgeye göç eden Luşaylar'ın birtakım değişmeyen gelenekleri *(bekâr evleri, köpeklerin kurban edilmesi)* vardır. Sayıları 152 000 kadardır. Avcılık yapar, pirinç, susam, şekerkamışı, pamuk ve tütün eker, domuz ve manda yetiştirirler. Çok yüksek lerde kurdukları köylerini, toprağın zamanla verimsizleşmesi yüzünden değiştirir, başka yerlere göçerler. Bu yüzden gittikleri yerlerdeki ormanları yakar tarla yaparlar. Terk ettikleri yerlerde bambu tarlaları görülür. [*ing.* Lusheis; *Fr.* Lushais].

lûtfen, lütfen /lü:tfen/, z. *Osm.* < *Ar. lûtfen.* § ❶ Bir lûtuf olarak, zahmet olmazsa, rica ederim: *Ne zaman geleceğinizi lütfen haber veriniz.* [*Ing.* Please; *Fr.* S'il vous plaît]. § ❷ *«Zorlukla», «Güçbela»* anlamında alay yollu söylenir: *Yazdığım mektuba aylar sonra lütfen bir cevap gönderdi.*

— **ve keremen,** *esk.* Cömertçe. [*Ing.* Graciously, generously].

lûtf.etmek, lütfetmek(-i,-e), b. f. § ❶ Lûtuf olarak vermek veya yapmak, ihsan etmek, vermek: *Bir lira lütfetseniz.* [*Ing.* To do a favor; *Fr.* Vouloir bien, accorder, faire la grâce, avoir la bonté de]. § ❷ Hoşça davranmak, iyilik etmek, müsaade vermek.

lûtfî, s. *Osm.* < *Ar. lutf. esk.* § ❶ Lûtra ait, lûtufla ilgili olan; § ❷ i. Erkek adı.

luther'ci, i. *(Martin, Luther'den) din.* Luther den, Luthercilikten yana olan. [*ing.* Lutherian; *Fr.* Luthérien,-enne].

luther'cilik,-ği, i. *(Luther'ciden luther'cilik). din.* Luther doktrini; luther'cilerin mezhebi. *(Luther'cilik, bir ilâhiyat sistemi olan Cavin'ciliğin tersine, Ortaçağın sarsılan dinine karşı Luther'in önsezilerinden doğan bir dinî harekettir. Luther reformu, kilise öğretisinin sadece Kutsal Kitap'a dayanmasını ister, bunun yanı sıra İlkel Kilisenin şehadetini de inkâr etmez).* [*ing.* Lutherianism; *Fr.* Luthérianisme].

lutî /lütî/, s. ve i. *(Lût, kavim adından). Ar.* Lut kavminin ahlaka aykırı davranışlarını tekrarlayan *(kimse);* homoseksüel, oğlancı, kulampara.

lutr, i. *Fr. loutre. deric.* Susamurundan elde edilen post. [*Ing.* Seal skin].

lûtuf,-tfu, i. *Osm.* < *Ar. lûtf.* § ❶ Iyilik, dostça davranış, kayra: *O adamın çok lütfunu gördüm.* [*Osm.* Kerem; *ing.* Favour; *Fr.* Grâce, faveur]; § ❷ Iyilik ve yumuşaklıkla davranma, güzellik, hoşluk; § ❸ Ihsan, armağan, kerem, bağışlama, verme; § ❹ Izin, müsaade; ◉ **lutfu kahrına denk gelmek,** *dey.* Bir işe harcanan emekle alınan sonuç aynı olmak; ◉ **lutfunda bulunmak** */.../, dey.* Iyiliğinde bulunmak, alçak gönüllülük göstererek tenezzül etmek.

— **buyurmak,** *dey.* § ❶ Iyilik edip bağışlamak, ihsan etmek vermek. [*Fr.* Faire la grâce, permettre]; § ❷ Izin vermek, müsaade etmek.

— **görmek,** *dey.* Iyilik görmek.

Luvi dili, öz. i. *dilb.* Luvi'lerin konuştuğu dil. Boğazkale'de *luvi dili* ile yazılmış birçok belge bulundu. Hitit öbeğinden bir hint-avrupa dili olan luvi dili, lehçelere ayrılmıştı. Kilikya, kappadokia, kuzey suriye hiyeroglif yazıtlarında *(bu yazıtlara «hitit» denilir)* bu lehçelerin başlıcasına rastlanır. Lykia dilinin, Batı Luvi dalının bir kalıntısı olduğu sanılır. [*Ing.* Luwian; *Fr.* Louvite].

Luvi'ler, ç. öz. i. *etn.* Eski küçük Asya'nın muhtemelen güneybatı kısımlarında yaşamış kavim. Yaşadıkları bölgenin adı *Luvia*'dır. [*Ing.* Luwis; *Fr.* Louvis, louwis].

Luvitler, ç. öz. i. *etn.* III. binyılda Anadolu'ya giren ve Avrupa'dan geldiği sanılan Hint-Avrupa kavmi. [*Ing.* Luwites; *Fr.* Louvites, louites, louwites].

lü, lüy, i. Çinlilerce ejderhaya verilen ad.

lüb, i. *Osm.* < *Ar. lübb. esk.* § ● Iç, öz. [*Ing.* Kernel, marrow, essence]. ☆ *Karş.* dış. § ❷ Ruh, akıl, öz, sağduyu; § ● s. Bir şeyin en iyisi, özü, halisi; § ● *bot. esk.* Kabuklu meyvelerin içi, etli kısmı. ☆ *Karş.* **kabuk.** ◉ **lübbi sin,** *anat. esk.* Diş özü.

lûbân /lübân/, i. *Osm.*<*Ar. esk.* § ● Günlük ağacı; § ❷ Bu ağaçtan çıkarılan reçine, zamk. [*Ing.* Frankincense, business occupation].

lübbî/lubbî/, s. *esk.* Özle, içle ilgili olan, içe ait.

Lübnan, öz. i. *coğr.* Akdeniz'in doğusunda ülke; kuzeyde Nehrülkebir, güneyde *Resel Nakura* arasında; kuzeyde ve doğuda Suriye, güneyde Israil ile sınırlıdır. Yüzölçümü 10.170 km²; Başkenti: *Beyrut.* Ar. El-Cumhuriyyetül Lübnaniye. [*ing.* Lebanon; *Fr.* Liban].

— **cehrisi,** *bot.* ◘ **Cehri.**

— **meşesi,** *bot.* ◘ **Meşe.**

— **sediri** *(Toros sediri), bot.* ◘ **Sedir.**

— **servisi,** *bot.* Sedir ağacı.

lübûb /lübûb/, ç. i. *Osm.* < *Ar. lübb. esk.* § ❶ Içler, özler; § ❷ *mec.* Her şeyin en iyileri; § ❷ *bot.* Kabuklu meyvelerin içi.

lübûs /lübûs/, ç. i. *Osm.* < *Ar. libâs. esk.* Giyecekler, giysiler.

☆ *Eşanl.* elbise.

lücce, i. *Osm.* < *esk.* ● Engin deniz. [*ing.* High sea, the deep]; § ❷ Kalabalık. [*ing.* Great crowd]; § ❸ Ayna. [*Ing.* Mirror; *Fr.* Miroir].

lücce lücce, z. *esk.* Dalga dalga.

lüdiyen, s. ve i. *Fr. ludien. jeol.* Eyosen sistemin üst katına denir. *(Bartoniyen ile Sanuvaziyen arasında yer alır).* [*Ing.* Ludian].

lüdyon, i. *Fr. ludion* < *Lat. ludoio,* palyaço. fiz. Suya batırılmış bir cismin gösterebileceği farklı durumları incelemeye yarayan âlet.

lüetin, i. *Fr. luétine* < *Lat. lues,* bozulma + *venerea,* frengi. *biyokim. Noguchi* tarafından, frengi virüsünün *(Treponema pallidum)* saf kültürlerinden elde edilen madde. [*ing.* Luetin].

lüfer, i. *Yun. gufari* ve *gomfarion zool.* Kemikli balıklar *(Teleostei)* takımının, Hanigiller *(Serranidae)* familyasından, gövdesi hafif pullu, eti beyaz ve lezzetli bir balık türü. Atlantik'te uzunluğu 1 m.'yi bulur. Fazlasıyle yırtıcı ve obur bir balıktır. Sırtı koyu, yanları açık mavi veya yeşilimsi gümüşî, karnı parlak beyazdır. Yüzgeçleri, genellikle renksiz ve mattır. Yalnız göğüs yüzgeçleriyle solungaç kapaklarında hafif altın sarısı bir renk göze çarpar. Bütün denizlere yayılmıştır. Küçük boydan en büyük boya kadar defne yaprağı, çinakop, lüfer, sırtıkara gibi adlar alır. [*Lat. Temnodon saltator* = *Pomatomus saltatrix; ing.* Bluefish; *Fr.* Temnodon sauteur]; ◉ **koruk — i,** *h.d. zool.* ◘ **Koruk.**

lügat,-ti, i. ◘ **Lûgat.**

lügol, i. *Fr. lugol. ecz.* Yüz kısım suya bir kısım iyodo-iyodür katılarak hazırlanan kuvvetli çözelti. *(Ayrıca «Tarnier» çözeltisi denilen yüzde 0.15'lik iyodürlü bir çözelti daha vardır).* [*ing.* Lugol (Solution); *Fr.* Solution de lugol].

☆ *Eşanl.* **lügol eriyiği.**

— **testi,** *tıp. (kadın-doğum).* Cinsel faaliyetin devam ettiği devirde, bir kadında normal dölyatağı boynu mukozası lugol ile boyanırsa esmer akaju rengini alır; bu kısımda herhangi bir bozukluk varsa mukoza *«lügol almaz».* Bu metot bazı urların erken teşhisine imkân verir. [*Ing.* Lugol test; *Fr.* Test au lugol].

lühûd /lühûd/, ç. i. *Osm.* < *Ar. ahd. esk.* **Mezarlar, kabirler.**

lühûk /lühûk/, i. *Osm.* < *Ar. esk.* Ulaşma, erişme, birleşme, iltihak etme.

lülzar, i. *Fr. luisard. min.* Mikalı olijist demir.

lük, i. *Osm.* < *Fars. lâk. esk* Boyacılıkta kullanılan hint zamkı. [*Ing.* Gum-lac, anklebone].

— **boyası,** *esk. Kırmızı boya (Türkçede lak laka ve lök şeklinde de kullanılır).* [*ing.* Red dye obtained from gum-lac].

lükata, i. ◘ **Lukata.**

lüknet,-ti, i. *Osm.* < *Ar. esk.* Konuşmadaki tutukluk, pelteklik. [*Ing.* Stammering, stuttering].

lüks¹, i. *Fr. luxe* < *Lat. luxus,* § ● Aşırı gösteriş, şatafat: *Haline bakmadan gözü lükstedir.* [*Ing.* Luxury]; § ❷ *(Geniş anlamda)* Gerekli olanın sınırlarını aşan, gereksiz sayılan şey: *Bu kanun bizim için bir lükstür;* § ● Şatafatlı, süslü: *Lüks hayat.* [*Ing.* Luxurious; *Fr.* Somptueux, -euse].

— **baskı,** *matb.* Kitapların normal baskısından ayrı olarak, iyi cins kâğıtlara basılan, genellikle numaralı ciltli, bazılarında da yazarlarının imzası bulunan baskı. [*Ing.* De luxe edition; *Fr.* Édition de luxe].

— **hayat,** *dey.* Fazla masraf gerektiren gösterişli yaşayış.

— **koltuk,** *sin.* Büyük şehirlerdeki bazı sinemalarda salonun arka tarafında, rahat oturuşlu, fiyatı diğer yerlere oranla daha fazla olan koltuk. [*Ing.* Extra good seats *(in a theater etc.)*].

— **lokanta,** Tarifesi mahallî belediyelerce tespit edilen ve bu tarifeyi alabilmesi için belirli şartlar aranan lokanta. *(Belediyelerce en yüksek tarife bu sınıf lokantalara verilir).*

— **masraflar,** *huk.* ◘ **Masraf.**

— **mevki,** *den.* Denizcilik Bankası Istanbul Şehir Hatları İşletmesi vapurlarının bazı seferlerinde *(Köprü-Kadıköy, Köprü-Yalova v.b.)* çalışan vapurların kıç ait ve üst güverte salonundaki bölüm. *(Buralarda oturanlardan birinci mevki biletinden başka bir de «lüks mevki farkı» denilen ek ücret alınır).* [*ing.* De luxe class; *Fr.* Classe luxe].

— **mevki (kamara),** *den.* Denizcilik Bankası iç ve dış hatlarında çalışan bazı vapurlarda, ücretli I. mevkiden daha çok olan kamaraların bulunduğu bölüm, kamara.

— **otokar,** *dey.* Şehirler arasında işleyen rahat ve her türlü ihtiyacı düşünülerek yapılan büyük yolcu otobüsü.

— **tarife,** Yılbaşı, bayram gibi olağanüstü günlerde bazı eğlence yerlerine, yetkili makamlarca tanınan, yüksek tarife.

— **vergileri (resimleri),** *mal.* Çeşitli devirlerde, kanun koyucunun lüks niteliğinde olarak kabul ettiği *(mücevherat, kürk. v.b.)* şeylerin veya aşırı gösterişli bazı masrafların tabi tutulduğu vergi veya resimler. [*ing.* Luxury tax; *Fr.* Taxes de luxe, impôts de luxe].

lüks², i. *Fr. luxe.* Hava basıncıyle çalışan bir çeşit petrol lambası *(lüks lambası da denir): Lüksün kuvvetli ışığı altında saçları ve yüzü bembeyaz, gözleri kamaşmış, bana elini uzatıyor.* [*Ing.* Gasoline lantern].

lüks³, i. *Fr. lux. metrol.* Aydınlatma birimi. *(sembolü: Lx);* metre kare başına düzgün olarak dağılmış 1 lümen lik dik bir ışık akısı olan bir yüzeyin aydınlanmasına eşittir. *(Lüks'ün kullanılan üst katı fot'tur; santimetre karede 1 lümen'lik aydınlanmayı veren fot 10.000 lüks'e eşittir).* [*ing.* Lux].

lüksasyon, i. *tıp.* Çıkık, ekseriya travmatik olur. [*Ing.* ve *Fr.* Luxation]; ◉ **habitüel** —, *tıp.* Bir eklemde sık sık çıkık görülmesi.

Lüksemburg büyükdüklüğü, öz. i. *coğr. Fr. Grand-Duché de Luxembourg,* Batı Avrupa'da devlet; Fransa, Belçika ve Almanya arasında; 2.587 km². Başkenti: *Lüksemburg*'dur.

lüks.metre, i. *Fr. luxmètre. opt.* Aydınlatmayı, yani birim zamanda bir yüzeyin birim alanına düşen ışık enerjisini ölçmekte kullanılan cihaz. [*Ing.* Luxmeter].

KÜBİZM

Jean **METZINGER** (1883-1957). Natür mort, 1917. Beyeler Galerisi, Bâle.

Fernand Leger (1881-1955). Düğün, 1911-1912. Milli Modern Sanat Müzesi, Paris.

Henri HAYDEN (1883). Pipolu natür mort, 1918. Suillerot Galerisi, Paris.

Marcel DUCHAMP (1887) Merdivenden inen çıplak, 1912. Sanat Müzesi, Filadelfiya.

Pablo PICASSO (1881) Ormandaki çıplak, 1908. Ermitaj Müzesi, Leningrad.

George BRAQUE (1882-1963). Kadın başı, 1908. Şehir Müzesi, Paris.

Auguste HERBIN (1882-1960). Erkek portresi, 1914. Robert Lebel koleksiyonu, Paris.

Juan GRIS (1887-1927) Sandalyede natür mort, 1917. Milli Modern Sanat Müzesi Paris.

RUS SAMURU

ARJANTİN KUZUSU

Siyah boyanmış ACEM KUZUSU

KIRMIZI TİLKİ

RAKUN

KOKARCA

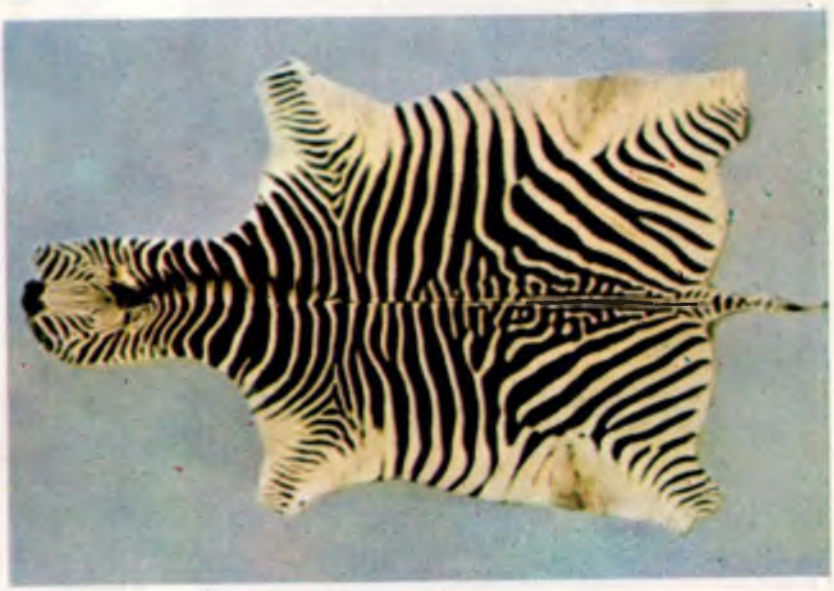

ZEBRA

BRITANNICA'dan

KÜRKLER

PARS

KUNDUZ

ÇİNÇİLLA

(solda) iki değişik renkte ÇİFTLİK MİNKİ; *(sağda)* Natürel Kahverengi MİNK.

MEKSİKA BENEKLİ YABAN KEDİSİ

ÜÇ DEĞİŞİK RENKTE MİNK. *(Lutetia, Tourmaline ve Jasmine)*

YENEBİLEN MANTARLAR

KARA MANTAR
(Russula cyanoxantha)

GÜBRE MANTARI
(Coprinus comatus)

KUZU MANTARI
(Boletus luteus)

SIĞIR DİLİ
(Fistulina hepatica)

KUZU MANTARI
(Boletus luridus)

HOROZ MANTARI
(Cantharellus cibarius)

SÜTLÜ MANTAR
(Lactarius deliciosus)

KIRMIZI ÇAYIR MANTARI
(Amanita rubescens)

Rhodopaxillus nudus

BEYAZ ÇAYIR MANTARI
(Psalliota arvensis)

ALTIN MANTAR
(Amanita Caesarea)

Craterellus cornucopioides

Russula virescens

Tricholoma equestre

Peziza aurantia

KUZU MANTARI
(Boletus edulis)

Morchella rotunda

YENMEYEN MANTARLAR

ACI KUZU MANTARI
(Boletus felleus)

Strophar aeruginosa

Ithyphallus impudicus

Anthurus aseroiformis

Ganoderma lucidum

Mucicidula mucida

KUSTURUCU MANTAR
(Russula cmetica)

Tricholoma sulfureum

ÖLDÜRÜCÜ VE TEHLİKELİ MANTARLAR

ZEHIRLI ÇAYIR MANTARI
(Amanita virosa)

BENEKLI ÇAYIR MANTARI
(Amanita Pantherina)

YALANCI ALTIN MANTAR
(Amanita muscaria)

ZEHIRLI KUZU MANTARI
(Boletus satanas)

Clitocyba olearia

Entoloma lividum

Clavaria formosa

Lepiota helveola

ZEHIRLI ÇAYIR MANTARI
(Amanita phalloides)

MİNARALLER

ŞEKİLLİ KUVARS

DOLOMİTTEKİ KALKOPİRİT

HEMATİT

KALSİT

PİRİT

MALAKİT *(LİNARİT)*

MARKAZİT

PENNİNİT

KIRMIZI ZIRNIK

KUVARS

AMAZONİT

PEKTOLİT

ADULARİA

AGAT

PENNİNİTLİ DİYOPSİT

PEMBE GRENA TAŞI

STİLBİT

ANTİMUAN

ARSENOPİRİT

KALSİT

MİNARALLER

GALEN

AGAT

ASBEST (AMYANT)

KORİNDON

STTİBNİT

PİRİT

CIVA

DİYOPSİT

KUVARS

AGAT

HALİT

DEMİRLİ MİKA

PREHNİT

BAKIR

ÜRANOFAN

GROSULARİT
GRENA TAŞI

MOLİBDENİT

ALBİTLİ MİKROKLİN

SULFUR

MARKAZİT

Mm

M, *m*, § ❶ Türk alfabesinin on altıncı harfi; **me** diye anılan bu harf, sesbilim *(fonetik)* bakımından dudak ünsüzlerinin henzelidir. [*Ing.* The sixteenth letter of alphabet; *Fr.* Seizième lettre de l'alphabet turc et douzième des consonnes]; § ❷ Romen rakamlarında 1000 sayısını gösterir; § ❸ Ebcet hesabında 40 sayısına karşılıktır; § ❹ Mösyö kelimesinin kısaltması. [*Ing.* Abbreviation of «monsieur»; *Fr.* M. signifie monsieur]; § ❺ *metrol.* *m*, metrenin kısaltması. [*Ing.* Symbol of meter; *Fr.* m est le symbole du mètre]; § ❻ Sıralama ve sınıflandırmada sayı yerine kullanıldığı zaman, 15'i *(veya 16'yı)* gösterir; § ❼ **M**, Maxwell'in, aynı zamanda **maga**'nın sembolü. [*Ing.* Symbol of Maxwell; *Fr.* M est la symbole du maxwell; il est aussi le symbole de ma'ga]; § ❽ *kim.* m, *meta* önekinin kısaltmasıdır. *(örnek: meta-fenilendiamin yerine m, fenilendiamin yazılabilir).* [*Ing.* Abbreviation of meta; *Fr.* m. est l'abréviation de méta]; § ❾ *mat.* M, bir sayının ondalık logaritması ile Neper logaritması arasındaki, *modül* denilen sabit oranı gösteren semboldür:

$\log x = M \log x$ *(Bu M sayısı,* $\log e$*'ye* $\frac{1}{\log 10}$ *veya* e *eşittir. Orandışı bir sayıdır ve yaklaşık olarak değeri 0,434 294 ...'tür. Ondalık logaritma cetvellerine dayanarak Neper logaritmalarının sayısal hesaplanmasında bu orandan yararlanılır. Bunun tersi olan* $\frac{1}{M} = 2{,}302\,585$ *...'ten de yararlanılabilir);* § ❿ Sayı işareti olarak *M*, Romalıların sayılama sisteminde *bin*'i gösterirdi. [*Fr.* Comme signe numéral, M valait mille dans la numération romaine]; § ⓫ Yunanlılarda, üzerine bir üssü işareti konmuş *m* yani (μ') *kırk* sayısını gösterirdi; işaret *m*'nin altında olursa ($'\mu$) *kırk bin*'i ifade ederdi. *IMI, elli bin*'i gösteriyordu; Sağında δ bulunan büyük *M* *(yani* M^{δ} *doksan bin* değerindeydi; Sağ üst köşesine o konan *M (yani* M^{o}*) monas*'ı *(birimi)* ifade ederdi; **dirsek M toplardamarları**, *anat.* Kolda dirsek bükümünde bulunan toplardamarlar. *(M'nin yanlarındaki iki bacağı, döner-kemik yan toplardamarı ile dirsek kemiği yüzey toplardamarından ortadaki iki bacağı ise bilek toplardamarı ile kol orta toplardamarından meydana gelir. Damara yapılan şırıngaların çoğu bu toplardamarlar yoluyle yapılır).* [*Ing.* Elbow vein of M; *Fr.* M, veineux du pli du coude].

m^2, *metrol.* **Metre Kare**'nin sembolü. [*Ing.* Symbol of square meter; *Fr.* Symbole du mètre carré].

m^3, *metrol.* **Metre Küp**'ün sembolü. [*Fr.* Symbole du mètre cube].

Ma, *Masiriyum*'un kimyasal sembolü. [*Ing.* Symbol of masurium; *Fr.* Ma, symbole chimique du masurium].

mA, Miliamperin sembolü. [*Ing.* Symbol of miliampere; *Fr.* mA, symbole du milliampère].

mâ-, e. *Osm.* < *Ar. mā, esk.* «*Şu nesne ki, o ki*» anamlarıyle kelimelerin önüne gelir: *Mâ-bih-il-hayat, Mâ-bih-il-iftihar, Mâ-bih-il-ihtiyaç.* [*Ing.* What, that which].

maa, e. ◘ **Ma.**

maâb /ma'āb/, i. *Osm.* < *Ar. 'ayb. esk.* § ❶ Ayıp şey, utanç verici şey; § ❷ İnsan vücudunda ayıp, mahrem sayılan yer. [*Ing.* Defect, fault, blemish].

maâbid /ma'ābid/, ç. i. *Osm.* < *Ar. ma'bed esk.* İbadet edilen yerler, mabetler.

maâbir /ma'ābir/, ç. i. *Osm.* < *Ar. ma'ber, esk.* Geçit, köprü gibi geçilecek yer.

maâcin /ma'ācin/, ç. i. *Osm.* < *Ar. ma'cūn, esk.* Hamur şeklinde yoğrulmuş şeyler, macunlar.

maâd /ma'ād/, i. *Osm.* < *Ar. 'avdet, esk.* § ❶ Dönülecek olan yer; § ❷ Dönme, geriye gitme. [*Ing.* Place or condition to which one returns, an ultimate state, result, outcome, resurrection, a return future state, goal, knowledge of God]; § ❸ *din.* Var olduğuna inanılan öteki dünya, ahiret.

maada /ma:āda/, e. *Osm.* < *Ar.* ... den başka: *Elimde bundan maada kitap kalmadı.* [*Ing.* Except, besides; *Fr.* Excepté].

maadin, ç. i. *Osm.* < *Ar. esk.* Maden'in çoğulu.

— **mukataası**, *mal. esk.* Osmanlı devletinde, iltizama verilen madenlerden yıldan yıla alınan bedel. *(Mirî mukataalardan olan maadin mukataasının hesapları, Maden İltizamı kaleminde görülürdü).*

— **nizamnamesi**, *huk.* ◘ Maden.

maahaza, e. ◘ **Mahaza.**

maahid /ma'āhid/, ç. i. *Ar.* < *'ahd* > *ma'hed esk.* Sözleşilen yerler, buluşma yerleri.

maaile /ma'āile/, z. *Osm.* < *Ar. ma'a* + *'a ile* Ailece, ev halkıyle birlikte: *Mâaile kıra gittik.* [*Ing.* Together with the whole family, as a family].

maaka, i. Davud'un karılarından biri, Absalom'un anası.

maâkıd /ma,ākıd/, ç. i. *Osm.* < *Ar. 'akd* > *ma'kad, esk,* § ❶ Düğümler, bağlar; § ❷ Toplanılacak yerler.

maâkıl /maākıl/, ç. i. *Osm.* < *Ar.'akl*, sığın. *ma* > *ma'kıl. esk.* § ❶ Sığınaklar, gizlenilecek yerler; § ❷ Kan pahaları.

maalesef /maāl:esef/, z. *Osm.* < *Ar.* «*Acınarak söylüyorum... «yazık ki»* anlamında: *Maalesef düğünde bulunamayacağım.* [*Ing.* Unfortunately; *Fr.* Malheureusement].

maâli /ma'āli/, ç. i. *Osm.* < *Ar. ma'lât, esk.* § ❶ Derin, yüce düşünceler: *O hatıratı sakın sanmayın, maâlidir.* [*Ing.* Greatnesses, eminences, sublime matters]; § ❷ Ululuklar, yücelikler.

maâlif /ma'ālif/, ç. i. *Osm.* < *Ar. 'alef* > *ma'lef. esk.* Hayvan yemi konan yerler, samanlıklar.

-M, ek. *gram.* İkinci tipteki şahıs eki; iyelik ekinden gelir; bugün görülen geçmiş zaman ve şart çekiminde kullanılır: *gel-di-m, yuvarlan-dı-m, bakar-sa-m, verir-se-m,* v.b. *(Ek, eski devirlerden beri aynıdır).*

-M, ek. *gram.* Tekil birinci şahıs iyelik eki: *ev-i-m, kardeş-i-m, yurd-u-m, masa-m, para-m* v.b. *(Ek eskiden beri hiç değişmemiştir).* ◘ **iyelik.**

ma, **mama**, e. *Osm.* < *Ar. (ma'a), esk.* Kelimelerin başına gelerek «*ile,beraber, birlikte*» anlamında kullanılır.

mâ /mā/, i. *Osm.* < *Ar. mā' . esk.* Su, [*Ing.* Water; *Fr.* Eau, liqueur].

maâlim /ma'alim/, ç. i. *Osm.* < *Ar. ma'lem esk.* § ❶ Dinî inançlarla ilgili meseleler; § ❷ Kendisinden bilgi çıkarılan belirtiler, izler, nişaneler, eserler.

maalmemnuniye /maāl:memnūniye/, z. *Osm.* < *Ar. ma'almemnuniyye.* İsteye isteye, seve seve, memnuniyetle, memnunlukla. [*Ing.* With pleasure; *Fr.* Avec plaisir].

maan, z. *Osm.* < *Ar. ma'an. esk* Birlikte, beraber. [*Ing.* Together, in company with; *Fr.* Ensemble, conjointement].

maani, ç. i. *Osm.* < *Ar. ma'nā* > *ma'āni. esk.* § ❶ Anlamlar, mânâlar; § ❷ *ed.* ve *gram. esk.* Cümle yapısını ve sözün amaca uygunluğunu inceleyen bilim. *(Belâgatin «bedî» ve «beyan»dan sonra üçüncü bölümüdür. «Söz inceliği, güzel söz, şiir» anlamına da gelir).*

maar, i. *Alm. coğr.* Değirmi, çoğunca içi su ile dolmuş, patlamalardan doğmuş bir çanak. Maar'lar, patlamalı yanardağ püskürmesi olan bölgelerde doğmuştur. [*Ing.* Maare; *Fr.* Cratère d'explosion].

maarif /māarif/, i. *Osm.* < *Ar. irfan* > *marifet.* § ❶ Öğretim ve eğitim sistemi. [*Ing.* Education; *Fr.* Education]; § ❷ *(Geniş anlamda)* Millî Eğitim Bakanlığı veya Müdürlüğü; § ❸ *esk.* Örgütlü öğretim ve eğitimin kamuya sağladığı bilgi: *Türkiye'de maarif geniş adımlarla ilerliyor.* [*Ing.* Public instruction; *Fr.* Instruction, connaissances].

maarifçi, i. ve s. Millî Eğitim örgütlerinde çalışan *(kimse).* [*Ing.* Official in the system of public education].

maarik/ma'ārik/, ç.i. *Osm.*< *Ar. ma'rek veya ma'reke. esk.* Savaş alanları, savaş meydanları.

maâsi /ma'āsi/, ç. i. *Osm.* < *Ar. isyan* > *ma'şiyet. esk.* § ❶ Asilikler, başkaldırmalar; § ❷ Günahlar.

maaş/maāş/, i.ç: **maaşât**. *Osm.*< *Ar. ays.* § ❶ Görevlilere, emeklilere ve bunların dul ve yetimlerine verilen aylık. [*Ing.* Salary, allowance; *Fr.* Appointements]. ☆ *Eşanl.* **aylık**; § ❷ *esk.* Geçinecek şey, rızk; § ❸ Yaşayış, dirlik, refah; § ❹ *huk.* Bir kamu hizmeti gören ve bu hizmete kanunî şart ve usuller içinde tayin edilmiş olan memura, bir kadroda bulunmasının sonucu olarak ödenen, ödeme miktarı ve zamanı objektif şekilde tespit edilmiş para; ⊛ **— ların tevhid ve teadülü**, *ikt.* Maaşların birleştiril-

mesi ve denkleştirilmesi. Devlet memurları maaşlarının birleştirilmesi ve denkleştirilmesi hakkındaki 3656 sayılı kanun tatbikatta «*Barem kanunu*» adını almıştır. ◉ açık ~, *huk.* ve *sosy.* ◘ Açık²- ◉ emekli ~ı, ◘ Emekli.

~ bağlamak, Bir kimseye aylık tahsis etmek.

~ (ücret) bordrosu, ◘ Bordro.

~ buyurtmak, *mal. esk.* Osmanlı devletinde, düzgün ödenmeyen memur maaşlarına mahsup edilmek üzere ödeme izni almak. *(Meşrutiyetin ilânıyle /1908/ bu uygulama terk edildi).*

~ cüzdanı, Emekli, dul ve yetim aylığı alanlara verilen kuponlu defter olup, her aylık ödendikçe kuponu koparılıp mal sandığında alıkonur.

~ kırdırmak, *mal. esk. (Osmanlı devletinde maaşlarını düzgün alamayan devlet memurları için)* Devletten alacaklarını gösteren maaş kâğıtlarını yüzde 10-50 oranında bir faiz karşılığında sarraflara ödetmek. *(Bugün de T. C. Emekli sandığından maaş alan emekliler maaşını kırdırabilir. Bunun için banka yüzde 11,5 oranında faiz, masraf ve vergi tutarlarını üç aylık toplamından düşer ve çek sahibine ödeme yapar. Emekliler, ancak müteakip üçaylık maaşlarını kırdırabilir; ondan sonrakiler hakkında böyle bir işlem yapılamaz. Maaş kırdırılması, emekli sandığı ile iş gören bütün banka şubelerinde yaptırılabilir).*

~ sergisi, *teşk. tar.* Osmanlı devletinde, maaşlarını düzgün olarak alamayan devlet memurlarının, mahsuben aldıkları paraların işlendiği, mühürlü hesap kâğıdı.

maaşât /maaşât/, ç. i. *Osm.* < *Ar. esk.* Maaş'ın çoğulu.

maâşir /maâşir/, ç. i. *Osm.* < *Ar. işret* > *maşer. esk.* Topluluklar, cemiyetler.

maaşlı, s. § ● Emek karşılığı maaş alan *(görev veya görevli): Maaşlı memur.* [*Ing.* Receiving a salary, on salary, salaried; *Fr.* Appointé]; § ❷ (...) lira maaşı olan.

maatteessüf /maât:teessüf/, z. *Osm.* < *Ar.* «*Acınarak söylüyorum*», «*ne yazık ki*» anlamında. [*Ing.* Unfortunately, I am sorry, I regret; *Fr.* Malheureusement, à mon grand regret].

maâyib /ma'âyib/, ç. i. *Osm.* < *Ar. 'ayb* > *ma'îb esk.* Ayıp olarak kabul edilen şeyler, lekeler. [*Ing.* Faults, blemishes].

maayiş /ma'âyiş/, ç. i. *Osm.* < *Ar. ma'işet. esk.* § ● Yaşamak için gerekli nesneler; § ● Geçinmeler.

maaz /ma'âz/, i. *Osm.* < *Ar. esk.* § ● Sığınılacak yer. [*Ing.* Refuge; *Fr.* Refuge, abri]; § ❷ Sığınma, iltica etme.

maazalik, i. *Osm.* < *Ar. ma'azalik. esk.* «*Bununla beraber, şu da var ki*» anlamında kullanılır. [*Ing.* Nevertheless, all the same].

maazallah /maâz:allah/, ünl. *Osm.* < *Ar.* Tanrı korusun, tanrı esirgesin, Allah göstermesin. [*Ing.* God forbid; *Fr.* Dieu en plaise, dieu nous en préserve!].

maâzır /ma'âzır/, ç. i. *Osm.* < *Ar. ma'zeret esk.* Mazeretler, özürler.

maaziyadetin /ma'aziyâdetin/, z. *Osm.* < *Ar. ma'a, ile* + *ma'â-ziyâdetin esk.* Fazlasıyle, bol bol. [*Ing.* Abundantly, amply].

maba, i. Abanozgiller *(Ebenaceae)* familyasından almaşık dizili, sert ve bütün yapraklı ağaç veya ağaççık; Asya ve Avustralya'da yetişir. *(Yuvarlak ve etli meyvesi yenir, sert ve koyu ağacı çok makbuldür).* [*Ing.* ve *Fr.* Maba].

mabad, i. ◘ Mabat.

mabakî /mâbâkî/, i. *Osm.* < *Ar. ma*, edat + *baki esk.* Geride kalan şey, artık. [*Ing.* That which remains, the remainder].

Maban, öz. i. *dilb.* Uaday'ın zenci Afrika dili.

mabat, -badı /mabat/, i. *Osm.* < *Ar. mâba'd. esk. (Bitmemiş yazı, roman gibi şeyler hk.)* Arka, alt yan, devam, sonra. [*Ing.* Sequence, continuation, remainder, beyond].

mabea, i. *bot.* Ikiçenekliler *(Dicotyledoneae)* sınıfının Sütleğengiller *(Euphorbiaceae)* familyasından almaşık yapraklı, yaprakları kulacıklı ağaççık: Guyana ve Brezilya'da kırk kadar türü yetişir. *(Kimisi erkek, kimisi dişi olan çiçekler, dal uçlarında salkım halinde toplu halde bulunur.* [*Ing.* ve *Fr.* Mabea].

mabed, i. ◘ Mabet.

mabeka /mâbekâ/, i. *Osm.* < *Ar. mâ*, edat + *bekâ.* Arta kalan şey, artık.

maber, i. *Osm.* < *Ar. 'ubûr* > *ma'ber, esk.* § ● Geçit, geçilecek yer, köprü, kemer. [*Ing.* Place of passage, pass, ferry, ford]; § ● *mim. esk.* Büyük kiliselerde binanın diğer bölümlerinden yüksekçe olan, dar ve uzun yapılmış orta kısım.

mabet /mâbet/, i. *Osm.* < *Ar. ibâdet* > *mâbed. din.* Bir dine bağlı olanların belirli zamanlarda toplu olarak veya tek başlarına ibadet etmeleri için yapılmış özel bina. [*Ing.* Place of worship, temple; *Fr.* Temple]; ☆ *Eşanl.* tapınak; ◉ amor ~ i, *mim.* ◘ Amor.

~ ağacı, *trm.* Memleketi Çin olan, *Ginkgoaceae* familyasına bağlı süs ağacı. [*Lat. Ginkgobiloba*].

mabeyin, -yni /mâbeyin/, i. *Osm.* < *Ar. mâbeyn. esk.* § ● Ara: *Meseleyi mabeynimizde halletmelisiniz;* § ● *mim.* Eski konak ev saraylarda harem ile selâmlık arasındaki daire. [*Ing.* Room between the women's quarters and the men's quarters *(in a large house); Fr.* Chambre ou appartement de grande maison entre le gynécée]; ☆ *Eşanl.* zülvecheyn; § ● Padişah sarayında mabeyincilerin bulundukları daire; § ● Padişahın sarayı; § ● *mec.* Iki kimse arasına giren soğukluk; § ● *teşk. tar.* Saraylardaki selâmlık dairesi. ☆ *Eşanl.* mabeyni hümayun, mabeyni hümayûnu Cenabı mülûkane. ◉ mabeynimizde, *dey.* Aramızda. [*Ing.* Between us; *Fr.* Entre nous]; ◉ ~ leri bozuk, *dey.* Ilişkileri bozulmuş, araları açılmış. [*Ing.* They are on bad terms].

~ aralığı, *mim.* ◘ Aralık.

~ başkâtibi, *teşk. tar.* Sarayın yazı işlerini yöneten memur ve kâtiplerin başı. */Mabeyin başkâtipleri arasında, daha yüksek memurluklara geçen ve sadrazam olanlar vardır).*

☆ *Eşanl.* sır kâtibi.

~ çavuşu, *teşk. tar.* Padişahı korumak, atla habercilik yapmak ve davetlileri saraya çağırmakla görevli, askerî saray memuru.

☆ *Eşanl.* hünkâr çavuşu.

~ erkânı, *teşk. tar.* Saray ileri gelenlerine verilen ad. *(Mabeyin erkânının başlıcaları, mabeyin başkâtibi, mabeyin müşiri, mabeyin feriki, dârüssaade ağası, mabeyin başimamı, hazinei hassa nazırı, istablı âmire müdürüdür).*

~ feriki, *teşk. tar.* Padişahı korumakla görevli askerlerin, tümgeneral rütbesindeki kumandanı.

~ kapısı, Harem ile selâmlık arasındaki kapı.

~ müşîri, *teşk. tar.* Padişahı korumakla görevli askerlerin, mareşal rütbesindeki en üst kumandanı. [*Ing.* Marshal of the Sultan's household].

~ odası, *teşk. tar.* Saray ve konaklarda, harem ve selâmlık bölümleri arasında ve iki bölüme de kapısı olan oda.

~ olmak, *dey.* Araları açılmak, darılmak.

~ senedi, *mal. esk.* Gayrımenkullerin tasarruf ve alım satımı için taraflarca düzenlenen bir senet. *(1901'den sonra bu senetlerle hak iddiası ortadan kaldırıldı).*

~ terliği, Genellikle erkeklerin giydiği bir terlik çeşidi. *(Arkası kalkık, önü kapalı, iki yanı taban köselesine kadar oyuk, topukları alçak bir terlik türüdür; çoğunlukla siyan ve kahverengi deriden yapılır).*

mabeyincî, i. *esk.* Padişahın dışarıyle olan işlerine bakan ve dilekleri kendisine ileten kimse. [*Ing.* Court chamberlain *Fr.* Chambellan].

mabeyincilik,-ği, i. *esk.* Mabeyinlerin görevi.

mabeyn, i. ◘ Mabeyin.

mablak,-ğı, i. *Osm.* < *Ar. mebla. esk.* § ● Hamur, merhem, boya gibi şeyleri ezip karıştırarak yuğurmak için kullanılan ve bir ucu ele alınacak şekilde sapı, ötekisi yassı olan âlet; § ❷ Aşure kazanlarını karıştırmakta kullanılan, uzun saplı ve yayvan uçlu tahta kepçe; § ❸ Camcıların macun sürerken kullandıkları ve yassı tarafı genellikle madenden yapılmış olan âlet; spatula. [*Ing.* Spatula, putty knife; *Fr.* Petite cuillère plate].

mabud, i. ◘ Mabut.

mabude /ma'bûde/, i. *Osm.* < *Ar. 'ibâdet* > *ma'bûd.* § ● Çok tanrılı dinlerde kendisine tapınılan dişi tanrı, tanrıça, ilâhe. [*Ing.* Goddess; *Fr.* Déesse]; § ❷ *(Geniş anlamda)* Ilham perisi, sevilen kadın.

mabut,-du /mâbût/, i. *Osm.* < *Ar. ibâdet* > *mâbûd.* Tapınılan kişilik, tapacak, kendisine tapınılan varlık, Tanrı. [*Ing.* God, idol; *Fr.* Adore, objet d'un culte, dieu, divinité, idôle].

mac, i. *keltçe.* Birçok iskoçyalı ve Irlandalının ismi önünde yer alan unsur. *(Kısaltmaları: M' ve Mc veya Mc).*

-maca, -mece, *ek. gram.* Fiilden isim yapma eki: *bul-maca, bil-mece, at maca v.b. (Bu ek; -ma, -me fiilden isim yapma ekiyle -ca, -ce ekinden oluşmuştur).*

Macar, öz. i. *Mac. magyar.* § ● *etn.* Macaristan halkından veya bu halkın soyundan olan kimse: *Ibrahim Müteferrika soy itibariyle macardı.* [*Ing.* Hungarian; *Fr.* Hongrois,-oise]; § ❷ s. *(Isim tamlamalarında)* Macarlarla veya Macaristan ile ilgili: *Macar dansı.* [*Ing.* Hungarian; *Fr.* Hongrois,-oise]; § ❸ *arg.* Bit. [*Ing.* Louse; *Fr.* Pou]; ☆ *Eşanl.* Macar askeri.

~ eyeri, ◘ Eyer.

~ işlemleri, *işl.* Yapıldıkları bölgeye göre farklılıklar gösterirse de daima çok canlı ve renkli tonlarda işlenir; kaneviçe ve fisto işi bu işlemciliğin esasını meydana getirir; bazen fistoların her dilimi, her çiçek yaprağı, yanındakinin zıddı renkte işlenir. *(Macar giyeceklerinde yelekler, kemerler, bluzlar, etekler ve başlıklar bazen yaldızlı kordonlarla süslenmiştir. Önlükler, kadife zemin üzerine ipekle işlenmiştir).* [*Fr.* Broderies hongroises].

~ katanası, ◘ Katana.

~ meşesi, *bot.* ◘ Meşe.

~ parkesi, *doğr.* Eğik tahtaların birleşmesiyle meydana gelmiş bir parke türü.

~ sığırı, *zoot.* ◘ Sığır.

~ usulü sepi, *deric.* Derileri şap ve tuzla sepileme usulü. [*Ing.* Tanning; *Fr.* Hongroyage].

macaranga, i. *bot.* Ikiçenekliler *(Dicotyledoneae)* sınıfının, Sütleğengiller *(Euphorbiaceae)* familyasından, salkım veya dallı başak şeklinde bileşik çiçekli, almaşık yapraklı, reçineli ağaççık. *Macaranga porteana adlı türü iri ve rengârenk yapraklarının güzelliğinden dolayı sıcak limonluklarda yetiştirilir. Sıcak bölgelerde yaygın, yüzden fazla macaranga türü bulunur.* [*Lat., Ing.* ve *Fr. Macaranga*].

Macarca /macar:ca/, i. Özellikle Macaristan'da konuşulan fin-ugur öbeğinden dil. [*Ing.* Hungarian language; *Fr.* Hongrois].

Macaristan, öz. i. *Mac. Magyar Nepköztarsag* veya *Magyarorszag.* Orta Avrupa'da devlet; batıda Avusturya, kuzeyde Çekoslovakya, doğuda S.S.C.B. ile Romanya, güneyde Yugoslavya arasında; 93.030 km² başkenti: *Budapeşte*'dir. [*Ing.* Hungary; *Fr.* Hongrie].

Macarlar, ç. öz. i. *etn.* Fin-ugur halkı, büyük kısmı Macaristan Cumhuriyeti topraklarında yaşar. *(Macaristan halkının çoğunluğu olan Macarlar IX. yüzyıda Tuna vâdisine yerleştiler ve Fransa'ya kadar uzanan akınlar yaptılar. Islavlar ve Germenlerle karıştıktan sonra X. yüzyıl sonunda Hıristiyanlığı kabul ettiler.* [*Ing.* Hungarians; *Fr.* Magyars].

macera /mâcerâ/, i. *Osm.* < *Ar.* § ● Baştan geçen olay: *Benim maceradan haberim yok.* [*Osm.* Vaka; *Ing.* Event, occur-

rence; *Fr.* Evénement]; ☆ *Eşanl.* **serüven**; § ❷ Tehlikeye atılmaktan hoşlanan kimseleri çeken sonu belirsiz heyecanlı yaşayış. [*Osm.* Sergüzeşt; *Ing.* Adventure; *Fr.* Aventure]; ⊙ **— ya atılmak**, *dey.* Sonucunun ne olacağı kestirilemeyen bir işe girişmek. [*Ing.* To undertake a venturesome enterprise, to start an adventurous exploit; *Fr.* Tenter l'aventure, S'aventurer]; ⊙ **aşk —sı**, *dey.* ◘ **Aşk. — aramak**, *dey.* Sonu belirsiz ve heyecanlı bir hayat peşinde koşmak. [*Ing.* To seek adventure; *Fr.* Chercher aventure].

— filmi, *sin.* Heyecanlı ve tehlikeli olaylarla, büyük maceraları konu alan filim. [*Fr.* Film d'aventures].

— romanı, *ed.* Konusunu hareketli, heyecanlı, sürükleyici olaylardan alan roman türü. Hayalin ve fantezinin coğrafya ve bilim konularıyle ustaca karıştırılmış olduğu merakli gezi romanı. [*Ing.* Adventure nove; *Fr.* Roman d'aventures].

maceracı /mäceracı/, i. Maceralara atılmasını seven. [*Ing.* Adventurer; *Fr.* Aventurier, aventurière].

☆ *Eşanl.* **serüvenci**.

maceralı, s. Maceralarla dolu olan: *Maceralı bir hayat.* [*Ing.* Adventurous hazardous; *Fr.* Aventureux,-euse].

maceraperest,-ti /mäceraperest/, b. i. *Osm.* < *Ar.* ve *Fars.* Serüvenlere atılmasını seven, serüvenci, maceracı. [*Ing.* Adventurer; *Fr.* Aventurier, aventurière].

machiavelli'cilik,-ği, i, § ❶ Machiavelli'nin, her türlü ahlâk yasasını hiçe saydığı kabul edilen siyasî sistemi: *Mahiavelli'cilik, ne büyük adamlar ne de mutlu insanlar yetiştirmiştir;* § ❷ Dürüstlükten yoksun siyaset.

☆ *Eşanl.* **Makyavelizm**.

Machizm, i. *Fr. machisme, fels.* Avusturyalı fizikçi ve düşünür *Ernst Mach'ın doktrini.* Mach'a göre madde ve ruh tek yanlı olarak ele alınmaktadır, her ikisinin de üstüne yükselmek gerektir. [*Ing.* Machism].

macide /mäcide/, s. *esk.* § ❶ Macit'in dişili; § ❷ i. Kadın adı.

macis, i. *ecz.* Küçük hindistan cevizi ağacının tohumunu örten arillus'tan elde edilen drog.

macit /mäcit/, s. *Osm.* < *Ar. mecd* > *mäcid. esk.* § ❶ Şan ve şeref sahibi olan *(kimse).* [*Ing.* Illustrious; *Fr.* Glorieux,-euse, illustre]; § ❷ i. Erkek adı.

macun/mäcün/, i. *Osm.* < *Ar. acn.* § ❶ Undan başka maddelerin hamur kıvamındaki ezmesi: *Diş macunu. Camcı macunu.* [*Ing.* Paste, putty; *Fr.* Pâte]; § ❷ Bu kıvamda yapılan baharlı veya ilâçlı ağda; § ❸ *arg.* Süzme afyon *(eskiden tiryakilerin yuttuğu keyif verici ve tatlı madde).* [*Ing.* Hashish; *Fr.* Opiat]; § ❹ *ecz.* ve *tıp.* (a) Sade, kokulu veya ilâçlı suya şeker ve sakız katılarak yapılan, ağız yoluyle alınan, ele yapışmayan koyu hamur kıvamında ilâç. [*Ing.* Paste; *Fr.* Pâte]; (b) İçinde yüksek oranda çinko oksid, nişasta, talk gibi tozlar bulunan ve bunların yağlı veya yağsız bir sıvıyle yoğurulması sonucunda elde edilen merhem. *(Deriye sürülerek kullanılan bu macunlar yıkamakla çıkar).* [*Ing.* Paste; *Fr.* Pâte]; § ❺ *esk.* Toz halindeki ilâçların balla karıştırılmasıyle elde edilen sıvı madde. *(En iyi bilinen macun tiryaktır; tiryak çok sıkı kurallara uyularak hazırlanırdı).* [*Ing.* Electuary; *Fr.* Électuaire]; § ❻ *kuymc.* Taş yontucularının, ellerindeki işi tezgâha bağlamak, çatlakları kapatmak için kullandıkları, havanda dövülmüş tuğla, reçine ve bir asidle yapılan hamur; § ❼ *met.* Sıvı ve gazlara karşı tam bir sızdırmazlık göstermesi gereken döküm parçalarındaki küçük deliklerin kapatılmasında kullanılan madde. *(Eskiden temel maddesi ateşe dayanıklı kil olan karışımlardan / demir talaşı, grafit, manganez dioksit ve boraks / hazırlanan bu macunların yerine bugün, vakum altında parçanın gözeneklerine tıkanan plastik maddeler veya balmumu kullanılır).* [*Ing.* ve *Fr.* Mastic]; § ❽ *mutf.* Sakız gibi çiğnenen, bal, dövülmüş badem ve az kavrulmuş haşiş tozundan yapılmış ağdalı ve yapışkan bir çeşit tatlı; § ❾ *orm.* Ağaçların yaralarını kapatmak için kullanılan madde; § ❿ *sağ. bil.* Su ve gliserin karışımı yumuşak madde; çeşitli maksatlarla kullanılır: *Diş macunu.* [*Ing.* Paste; *Fr.* Pâte]; § ⓫ *şekerc.* Genellikle sokaklarda satılan ve çocuklar için yapılan baharatlı, tarçınlı, yumuşak ve yapışkan şekerleme, ağda; § ⓬ *tekn.* Doğrudan doğruya gelen alevin etkisinden korumak için karnileri, boruları çevirmekte veya kapları sızdırmasız olarak tıkamakta kullanılan ve kuruyunca sertleşen sıva. [*Ing.* Cement,; filling-up]. ☆ *Eşanl.* **çamur**; ⊙ **— la tıkamak**, Tahta v.b. bir maddenin aralık ve deliklerini mâcunla doldurmak. [*Ing.* To stop up, to bung up; *Fr.* Rebouchage]; ⊙ **aşı — u**, *trm.* ◘ **Aşı**; ⊙ **balmumu — u**, *ağ. iş.* ◘ **Balmumu**; ⊙ **boru — u**, *döş.* ◘ **Boru**[1]; ⊙ **boyacı — u**, *tekn.* Boyanacak yüzeydeki yarık ve delikleri kapatmak için, yağlıboyadan önce sürülen koyu bileşim; ⊙ **cam — u**, *ağ. iş.* ◘ **Cam**[1]; ⊙ **camcı — u**, *camc.* Camı çerçeveye tutturan üstübeç veya sülüğenli hamur, lökün. [*Ing.* Glazier's putty; *Fr.* Mastic *(de vitrier)*]; ⊙ **çelik — u**, *ağ. iş.* ◘ **Çelik**; ⊙ **diş — u**, *sağ.* Dişleri fırça vasıtasıyle temizlemekte kullanılan ilâçlı ve hoş kokulu madde. [*Ing.* Tooth-paste; *Fr.* Pâte dentifrice, dentifrice]; ⊙ **gözenek — u**, *boyacılık.* Verniklenecek ağaç yüzeylerindeki delikleri tıkamak için kullanılan özel macun. [*Ing.* Pore putty]; ⊙ **hünkâr — u**, ◘ **Hünkâr**; ⊙ **kuvvet — u**, *esk.* Çeşitli ecza, ilâç, baharatlı maddeler ve şekerle yapılan ve cinsel gücü olağanüstü derecede güçlendirdiğine inanılan macun. [*Ing.* Medicated tuffy; *Fr.* électuaire]; ⊙ **makta — u**, *mobl.* Tahtadaki çatlakları kapatmaya yarayan tutkal ve talaş karışımı macun; ⊙ **mesir — u**, *ecz.* ve *tıp.* Mesir günlerinde yapılan özel olarak yapılmış şekerli ağda. ◘ **Mesir**; ⊙ **som —, *inş.*** Kapı ve çerçeveleri veya binanın ahşap kısımlarını yağlı boya ile boyamak için budakları yakıldıktan ve bir kat sülüğen sürülüp gereken yerler yoklama mâcunu ile kapatıldıktan sonra tahtanın bütün yüzeyini örtmek üzere sürülen macun. [*Ing.* Solid putty]; ⊙ **yoklama — u**, *inş.* Bina boyacılarının kapı ve çerçeveleri boyamak için tahtaların budaklı ve pürüzlü yerlerini kapatmak ve düzeltmek üzere gereken kısımlara sürdükleri macun olup bunun üstüne bir kat daha som macun geçildikten sonra astar olarak bir kat boya ve bunun üstüne de bir veya iki kat daha boya sürülür.

— bıçağı, *tekn.* Macun sürmek için camcının kullandığı araç. [*Ing.* Putty knife; *Fr.* Riflard].

— dolgu, ◘ **Dolgu.**

— küreği, ◘ **Kürek.**

— küsteresi, *tekn.* Çerçevelerin cam geçirmeye mahsus olan lâmbasını açmak için kullanılan uzun rende. [*Ing.* Fillister plane].

— yuvası, *ağ. iş.* Pencerelerde camı macunla tutturmaya yarayan lamba.

☆ *Eşanl.* **macun yuvası**.

macuncu /mäcuncu/, i. § ❶ Taşıdığı teneke tablada renk renk baharatlı macunlar satan kimse; § ❷ Kuvvet macunu yapan ve satan kimse. [*Ing.* Maker or seller of medicated tuffy; *Fr.* Pharmacien qui prépare des électuaires, confiseur ambulant].

— fırıldağı, Macuncu tablasının üstünde bulunan bir ok. *(Çevrilip durduğu zaman okun işaretli ucu paranın konduğu renkteki macun üstünde dururşa o müşteri o macundan bedava alır, durmazsa macuncu bir şey vermeden parayı kazanırdı).*

— meblâğı, Macuncuların kullandığı spatula.

macunlama, i. § ❶ Macun sürme işlemi; § ❷ *inş.* Bir yontma taş veya bir mermer üzerindeki bir deliği veya bir çatlağı aynı görünüşte başka br maddeyle doldurma. [*Ing.* Cementing, puttying, stopping; *Fr.* Masticage].

macunlamak (-i), f. Macun sürmek, macunla tıkamak; camın kenarına camcı macunu veya boyanacak yüzeylere boyacı macunu sürmek: *Cam macunlamak. Sandalı macunlamak.* [*ing.* To stop up with putty; *Fr.* Enduire d'ûne pâte grasse, mastiquer].

macunlaşmak, f. Macun kıvamına gelmek.

macunluk,-ğu, i, İçine macun konulan kap, hokka. [*ing.* Tuffy container].

maç,-çı, i, *Ing. match.* § ❶ Bazı spor dallarında iki rakip veya iki takım arasında yapılan karşılaşma: *Futbol maçı. Boks maçı. Maç yarıda kaldı.* [*Osm.* Müsabaka; *ing.* Contest; *Fr.* Match]; § ❷ Özellikle futbol karşılaşması. [*ing.* Football match; *Fr.* Match de football].

— yapmak, Spor karşılaşması yapmak. [*Ing.* To compete, to play at; *Fr.* Matcher, puter un match].

-maç, -meç, *ek. gram.* Fiilden isim yapma eki: *bula:maç; yırt-maç; çığırt-maç v.b. (Son zamanlarda işleklik kazanmıştır; özellikle âlet ismi yapımında kullanılır: eğmeç, kaz-maç, kurut-maç, sar-maç v.b.)*

maça /ma:ça/, i, *It. mazza.* § ❶ *oyun.* Iskambil kâğıtlarında, dört renkten biri *(siyah benekli kâğıtlardan mızrak ucuna benzer şekillerin adı).* [*ing.* Spade; *Fr. (Cartes)* Pique]; ☆ *Eşanl.* **pik**; § ❷ **balıkç.** Bir ağı gergin ve açık tutmak için kullanılan, iki ucu çengelli ağaç parçası; § ❸ *met.* Döküm parçasındaki oyuk kısımları elde etmek için montaj sırasında kalıba yerleştirilen kum, maden veya ergimiş haldeki döküm maddesinin sıcaklığına karşı dayanıklı başka bir maddeden yapılmış parça: *Kum maçalar, maça makinesinde yapılır;* § ❹ *tekn.* Kurşunda içi oyuk bir şekil yapmak için, kurşun işçilerinin bir döküm derecesi içinde sıkıştırarak dövdükleri döküm toprağı.

— beyi, § ❶ *oyun.* Maça kâğıtlarının sıra itibariyle on birincisi. [*Ing.* Jack of spades; *Fr.* Valet de pique]; § ❷ *mec.* Kendini beğenmiş, gösterise düşkün kimse. [*Ing.* Conceited and ostentatious person; *Fr.* Poseur, fat, freluquet, dandy].

— başı, *met.* Bir döküm maçasının kalıba dayanan kısmı. [*ing.* Core head].

— beyi gibi kurulmak, *dey.* Saygısızca yayılarak oturmak. [*Ing.* To sit in a disrespectful, insolent pose].

— bozma, *met.* Döküm kumunun ve maça iskeletinin kalıptan çıkarılması.

— kızı, *oyun.* Maça kâğıtlarının sıra itibariyle on ikincisi. [*Ing.* Queen of spades; *Fr.* Dame de pique].

— kutusu, *met.* ◘ **Kutu.**

— makinesi, *met.* Döküm kalıplarına yerleştirilen, maçaların yapıldığı makine. [*Ing.* Core machine].

maçacı, i. *met.* Maçaları döküm kalıplarına yerleştirmekle görevli işçi.

maçiç, i. *Fr. matchitche.* < *Port maxixe.* Brezilya'dan 1904 yıllarında Avrupa'ya geçmiş polkaya benzer dans.

maçin, i. *esk.* Çin'in güney bölgesi. *(Daima Çin kelimesiyle birlikte kullanılır).* [*ing.* Greater or Southern China].

maçinyo, i. *It. macigno. jeol.* Apennin'de bulunan değişik fasiyesli, hemen hemen başkalaşmış, bütünüyle ele alındığında şistli kumtaşından meydana gelen oligosen oluşuğu. [*ing.* ve *Fr.* Macigno].

maço, i. *It.* Büyük taşçı çekici. [*Ing.* Sledge hammer;*Fr.* Masse].

macuna, maçula, i. *It. mazzuola, macchina.* § ❶ *den.* Başları dar bir açıyle birbirine çatılmış iki ağır bumba ve bu çatkıyı denize doğru belirli bir eğimde tutacak şekilde geriye uzanmış üçüncü bir ayaktan meydana gelen kaldırma âleti. *(Ağır yükleri kaldırmakta kullanılır; kıyıda veya duba üzerinde kurulmuş olmasına göre sabit veya seyyar maçuna adını alır).* [*Ing.* Crane; *Fr.* Grue]; § ❷ *ask.* Ortaçağda

kullanılmış olan tekerlekli savaş aracı *(Seyyar bir kale olan maçunanın iner kalkar bir köprüsü vardı ve kuşatmalarda, saldıran taraf askerinin kuşatılan kalenin duvarlarına yaklaşabilmesine yarardı).* [*Fr.* Grue]; § ◉ Yukarı uçları birleştirilmiş iki uzun ağaç parçasından meydana gelen bir makarası olan, özellikle bayındırlık ve inşaat şantiyelerinde malzeme yüklemek veya boşaltmak için kullanılan sabit veya hareketli bir çeşit üç ayak; ◉ **döner kuleli,** *den.* Limanlarda vapurlarda eşya yüklemek ve anbardan eşya çıkarmak için rıhtım üzerine yapılmış döner kuleli ve çok kuvvetli maçuna. Bunların raylar üzerinde hareket edenleri de vardır. [*Fr.* Grue-tourelle]; ◉ **façuna ~ sı,** *den.* ◘ **Façuna;** ◉ **seyyar ~** Biri tavana veya bina iskeletine, öbürü döşeme üzerine yerestirilmiş aynı düşey düzlemdeki iki raydan meydana gelen bir yol üzerinde gidip gelebilen maçuna. [*ing.* Travelling crane, loco crane; *Fr.* Grue transportable, grue roulante].

— **gamisi,** *den.* Seyyar maçuna. [*ing.* Shear hulk; *Fr.* Ponton à mâture, ponton-mâture].

~ **kolu,** Maçunaların yükleri kaldırmaya yarayan tel ve zincirlerini taşıyan kolu.

Madagaskar, öz. i. *coğr.* Hint Okyanusunda ada. Afrika'dan Mozambik kanalı ile ayrılır, 12° ve 25° güney enlemi arasında bulunur. Yüzölçümü 592.000 km², merkezi *Tananarive*'dir. [*ing.* ve *Fr.* Madagascar].

~ **abanozu,** *ağ. iş.* Kerestesi çok koyu kahverengi veya kara renkli hava kurusunun özgül ağırlığı 1.05 gr/cm³ olan bir ağaç türü.

madalya /madal:ya/, i. *It. madaglia. núm.* Savaşlarda yararlık gösterenlere, yarışlarda ve sergilerde derece alanlara ödül, kimi vakit de önemli bir olay dolayısıyle ilgililere andaç olarak verilen madenî nişan: *İstiklâl madalyası.* [*Ing.* Medal; *Fr.* Médaille]; ◉ **~ nın ters tarafı,** *dey.* Bir işin, hesaba katılması gereken pürüzlü yanı. [*Ing.* The wrong side of the medal, the dark side of the picture; *Fr.* Revers de la médaille]; ◉ **anma ~ sı,** Başarılı bir seferin hatırasına çıkarılmış madalya. *(En önemli anma madalyaları, Kırım/1856, Şark/1926/, Çanakkale /1926/ madalyalarıyle, Belçika'da Kral Albert/1919/ ve Kraliçe Elizabeth/1916/; İngiltere'de Distinguished Service Cross /1918/; Yunanistan'da Yunan dostluğu nişanı /1934/; İtalya'da Mille /1860/ ve İtalyan Birliği /1883/ madalyasıdır;* ◉ **iftihar ~ sı,** ◘ **iftihar;** ◉ **istiklâl ~ sı,** *tar.* ◘ **istiklâl;** ◉ **uçuş madalyası,** *ask.* Uçuşta takdire şayan başarı gösterenlere verilen nişan. *(Nişan sıra numarası 9°dir).* [*Ing.* Air medal].

~ **kazıcısı,** Madalya ve sikke kalıbı kazanlara verilen ad. *(Sikke kalıbı yapanlara ve sikke basanlara sikkezen denirdi).* [*Ing.* Medal-maker, medallist; *Fr.* Médailleur].

~ **koleksiyonu,** Çeşitli devirlere ait madalyaların bir araya toplanması. [*Ing.* Collection of medals; *Fr.* Médaillier].

~ **pervazı,** Madalyaların etrafını çerçeveleyen ince şerit gibi yüzeyi düz dar ve kabarık kısım. [*ing.* ve *Fr.* Listel].

☆ *Eşanl.* **araba.**

madalyalık,-ğı, i. Madalyaları koyup sıralayarak tasnif etmeye yarayan yassı çekmeler olup içinde madalyaları koymaya yarayan yuvarlak oyuk bölmeleri bulunur. [*Ing.* Medal cabinet; *Fr.* Médaillier].

☆ *Eşanl.* **madalya çekmecesi.**

madalyon, i. *It. medaglione.* § ◉ *kuymc.* Boyuna ince bir zincirle asılan ve içine genellikle resim, saç telleri v.b. konulan değerli madenden yapılmış, oval veya yuvarlak süs eşyası. [*ing.* Medallion; *Fr.* Médaillon]; § ◉ *mim.* ve *ark.* İçine alçak kabartma işlenmiş yuvarlak kartuş. [*Ing.* Medallion; *Fr.* Médaillon, médaille]; § ◉ *núm.* Normal madalyalardan

MADALYALAR

YILI	ADI	ÖZELLİĞİ	NE İÇİN ÇIKARILDIĞI
	ABDÜLMECİD DEVRİ		
1840	İftihar madalyası		◘ İftihar madalyası.
1840	Berriyetüşşam ve Kal'a-yı Akkâ m.		◘ Berriyetüşşam m.
1844	Tashihi Ayâr madalyası	gümüş ve bakır	Sikke reformu dolayısıyle
1846	Kürdistan madalyası	murassa, altın, gümüş	◘ Kürdistan m.
1846	Yemen madalyası	altın ve gümüş	◘ Yemen madalyası.
1848	Tamir-i Ayasofya m.	altın, gümüş, bakır	◘ Ayasofya tamir.
1849	Bosna madalyası	—	◘ Bosna madalyası.
1850	Tanzimat-ı Hayriye madalyası	tunç kabartmalı	◘ Tanzimat-ı hayriye m.
1853	İftihar madalyası	altın ve gümüş	◘ İftihar madalyası.
1853	Sinop deniz muharebesi madalyası	tunç	◘ Sinop deniz muharebesi madalyası.
1854	Silistre madalyası	altın ve gümüş, sancaklı ve sancaksız	◘ Silistre madalyası.
1854	Kırım madalyası	gümüşten (tunçunu Fransızlar, gümüşünü de ingilizler hazırladı.) tunçtan	Kırım seferi hatırası için
1854	İttifakı Düveli Selâse m.		◘ İttifakı düveli selâse madalyası
1854	Bahri Siyah ve Tuna m.	altın, gümüş bakır	◘ Tuna madalyası.
1854	Kars madalyası	altın, gümüş, bakır	Kars müdafaası münasebetiyle
1858	Nişanı iftihar madalyası	altın, gümüş	◘ Nişan iftihar m.
1859	Tahlis-i Can madalyası	altın, gümüş, bakır	◘ Tahlis-i can m.
1859	Tahsin-i Hüner ve Marifet m.	altın, gümüş, bakır	◘ Taksin-i hüner ve marifet madalyası.
1860	Zaptiye Çavuşları m.	gümüş	◘ Zaptiye çavuşları m.
	SULTAN AZİZ DEVRİ		
1862	Karadağ madalyası	gümüş	◘ Karadağ m.
1862	Sergi-i Umumi-i Osmanî madalyası	altın, gümüş, bakır	Sultan Ahmed sergisi için.
1862	Şişhaneli Tüfek m.	altın gümüş,	◘ Şişhaneli tüfek m.
1862	Ziraat ve Sınaat m.	altın, gümüş bakır	◘ Ziraat ve sınaat m.
1863	Nişan-ı Endaht m.	gümüş	keskin nişancılar için.
1865	Kolera madalyası	gümüş	◘ Kolera madalyası.
1867	Londra Seyahati m.	bakır (hakkâk ve ressamı Wyon'du)	Londra'da basıldı. Sultan Aziz'in Londra gezisi için.
1868	Atik Girit madalyası	—	◘ Girit madalyası.
	ABDÜLHAMİD II DEVRİ		
1877	Plevne madalyası	gümüş	◘ Plevne madalyası.
1878	Tarzı Atik İmtiyaz m.	altın, bakır	◘ İmtiyaz madalyası.
1882	Tarzı Cedid Büyük İmtiyaz m.	altın, gümüş, bakır	◘ İmtiyaz madalyası.
1884	İftihar madalyası	altın, gümüş	◘ İftihar madalyası.
1889	Alman Mülâkat m.	altın, gümüş, bakır, kurşun	◘ Mülâkat madalyaları.
1890	Tarzı Cedid Girit m.	altın, gümüş	◘ Girit madalyası.
1890	Liyakat m.	altın, gümüş	◘ Liyakat madalyası.
1892	Tarzı Cedid Yemen m.	altın, gümüş	◘ Yemen madalyası.
1892	Ziraat ve Sınaat m.	altın, gümüş, bakır	◘ Ziraat ve sınaat m.
1894	Hareketi Arz madalyası	Küçüğü ve büyüğü, altını, gümüş ve bakırı vardı.	◘ Hareket-i arz m.
1895	Anadolu Musabîinine İane ile İbraz-ı Uhuvvet Edenlere Mahsus madalya	gümüş ve bakır	◘ Anadolu Musabîn m.
1896	Yunan Muharebesi madalyası	gümüş, bakır, nikel	◘ Yunan savaşı m.
1897	Evlâd-ı Şühedâ ve Malûlîn-i Guzat-ı Asâkir-i Şahane İane Sergisi madalyası	gümüş, bakır, nikel	◘ Yunan gazileriyle şehitleri ailelerine iane sergisi madalyası.
1899	Maarif madalyası	—	Bu madalya çıkarılmadı.

1900	Hamidiye Hicaz Demiryolu m.	altın, gümüş, nikel	◘ Hicaz demiryolu m.
1904	Hamidiye Hicaz Demiryolu Maan Mevkiinin Resmi küşadı m.	altın, gümüş, nikel	
1908	Kanunuesasî madalyası	altın, gümüş	◘ Kanunuesasî m.

MEHMED V REŞAD DEVRİ

1909	Bursa Sergisi madalyası	altın, gümüş	◘ Bursa sergisi m.
1909	Dârülfünun madalyası	alüminyum	Dârülfünun'un gelişmesi için çalışanlara verilmek üzere.
1909	Cemiyeti Umumiyei Belediyenin İlk İçtimaı Hâtırası m.	bakır	◘ Cemiyet-i umumiye-i Belediyenin ilk içtimai hatırası m.
1910	Kadıköy Osmanlı İttihat Mektepleri m.	bakır	Bu örnek okulun açılmasında hizmeti geçenlere verilmek üzere.
1911	Abidei Hürriyet m.	altın, gümüş	Hürriyeti Ebediye tepesindeki anıtın kuruluş hatırası olarak.
1912	Hamidiye Kruvazörü m.	bakır	◘ Hamidiye Kruvazörü m.
1913	Ianei Harbiye m.	altın, gümüş, tunç	Ordunun yeniden donatımı için çalışanlara verildi.
1913	Kahire Seyahati Havalyesine Mahsus m.	altın, gümüş, tunç	◘ Kahire seyahati havaiyesine mahsus m.
1914	Donanma Iane m.	altın, gümüş, nikel	Deniz kuvvetlerinin güçlendirilmesi kampanyasına katılanlara verildi.
1914	Osmanlı Hilâli Ahmer Cemiyeti m.	altın, gümüş, tunç	◘ Osmanlı Hilâli Ahmer Cemiyeti m.
1914	Harb madalyası	takfondan	I. Dünya savaşında yararlık gösterenlere verilmek üzere.
1917	Alman Mülâkat m.	altın, gümüş, bakır	Kayzer Wilhelm'in İstanbul'u ziyareti (15.X.1917) hatırası.
1918	Avusturya Mülâkat m.	altın, gümüş, bakır	◘ Mülâkat madalyaları. Avusturya İmparatoru François Joseph'in İstanbul'u ziyareti hatırası.
1918	Çanakkale Ziraat Sergisi m.	gümüş, bakır	◘ Mülâkat madalyaları. I. Dünya savaşından hemen sonra Çanakkale'de açılmış tarım sergisine katılanları teşvik için çıkarıldı.

hem ağırlık, hem hacim bakımından büyük olan madalya. [*ing.* Medallion; *Fr.* Médallion]; § ❹ *süsl. san.* Yontarak veya boyayarak yapılmış, büyük madalya biçiminde süs unsuru. *(Eski Yunan ve Roma'ya özgü olan bu tarz, Rönesans'ta yeniden ortaya çıktı. Çok zaman, ortasında alçak kabartma bir profil bulunurdu. XVIII. yüzyılın ikinci yarısında yumurta biçimine konuldu ve iskemle arkalıkları veya çerçeveler de bu biçimde yapılmaya başlandı. Madalyon biçimi, yazı masalarında, kaşık ve çatalların saplarında da görülür. İngiliz wedgwood seramiklerinde de süs unsuru olarak kulanılmıştır.* [*ing.* Medallion; *Fr.* Médaillon]; ⊙ **~ un (madalyanın) ters tarafı (tersi),** *dey.* Bir işin veya kimsenin hesaba katılması gereken kötü, olumsuz yönü. [*ing.* The wrong side of the medal, the dark side of the picture; *Fr.* Revers de la médaille].

~ aynası, ◘ **Ayna.**

madalyoncu, i. Madalyon yapan veya satan kimse. [*Ing.* Medal-maker, medallist; *Fr.* Médailliste].

madam, i, *Fr. madame.* Müslüman olmayan evli kadın. [*ing.* Madam, married lady *(used only for non-Muslim women)*].

madama, i. *Fr. madame. tkz.* Müslüman olmayan kadınlara halk tarafından verilen ad. [*ing.* European lady].

madampol,-lü, i. ◘ **Madapolam.**

madamülhayat, z. *Osm. < Ar. mâdâm-ülhayat. esk.* Sağ oldukça, hayat devam ettikçe. [*Ing.* As long as one lives].

madapolam, madampol, i. *Fr. madapolam. dok.* Çok kuvvetli aprelenmiş, örgüsü belirli, bez ayağı desenli bir tip beyaz pamuk bez. *(Madapolamlar sık dokunmuş bir tip pamuk bez olan perkal ile hasse arasında yer tutar ve daha çok sofra örtüsü yapmaya yarar).* [~r. Madapolam].

madara, i. *arg.* (a) Adi, fena, sevimsiz, boş; (b) Derste hocanın bir yanlışını bulup yüzüne vurma, hocayı bozum etme: *Senin de işin, gücün madara yahu!* [*Ing.* Common, unpleasant, silly, trifling, an embarrassing a teacher in class].

☆ *Eşanl.* **boru, fasarya, pofyos.**

~ etmek, *arg.* Bir kimseyi utandırmak, birinin yalan veya yanlışını çıkarmak.

~ olmak, *arg.* Yalanı ortaya çıkmak, mahçup olmak, utanmak: *Gözünü aç, madara olursan bir araba dayak yersin.* [*Ing.* To be proved to be a liar, to feel humiliated].

madde, i. *Osm. < Ar. madde.* § ❶ Bir şeyi meydana getiren unsur: *Taş, tahta, demir v.b. binaları meydana getiren maddelerdir.* [*Ing.* Matter, substance; *Fr.* Matière, substance dont est faite une chose]; ☆ *Eşanl.* **öğe;** § ❷ Uzayda yer dolduran ve ağırlığı olup, bölünebilen varlık. [*Osm.* Cisim; *Ing.* Matter; *Fr.* Matière]; ☆*Eşan.* **özdek;** § ❸ Bir kanun, bir sözleşme, bir antlaşma, bir katalog v.b. de bir bölüm meydana getiren, çok defa bir rakamla belirtilen, önceki ve sonraki böümlerde genel bir bağıntısı olan kısım. [*Ing.* ve *Fr.* Article]; § ❹ İleri sürülen sorun; iş, konu: *Bu maddeyi ileride inceleriz.* [*ing.* Subject; *Fr.* Sujet]; § ❺ İrin, cerahat: *Bu çıbanda hayli madde var.* [*ing.* Pus, matter; *Fr.* Pus]; § ❻ *mec.* Erkeklik organı, kamış; § ❼ Sözlüklerde veya ansiklopedilerde açıklanan kelime veya anlatılan konulardan her biri. [*ing.* ve *Fr.* Article]; § ❽ *(Geniş anl.)* Fizikî, cisimle ilgili şey: *Maddeye bağlı olmak. Maddeye önem vermemek.* [*ing.* Physical matter; *Fr.* Matière, choses physiques, chose corporelles]; ⊙ **~ i mahsusa,** *huk.* Bir kimseye o kimsenin halkın hakaret ve nefretine uğramasına sebep olacak şekilde belli bir fiil isnad etme. *(Bu şartları içeren bir davranışın, madde mahsusa göstermek suretiyle hakaret sayılabilmesi için ihtilâtlı olması ve belli bir şahsa karşı işlenmesi gerekir);* ⊙ **~ nin modern kuramları,** *fiz.* ◘ **Atom;** ⊙ **~ nin yok olması,** § ❶ *fiz.* Maddeleşme; § ❷ *nükl.* Maddesel taneciklerin, Einstein'in $E = mc^2$ formülüne göre enerji açığa çıkararak yok olması. *(Bu olay, özellikle negatif yüklü bir elektronun çarpışmasından doğar ve çarpışma sonucu bu taneciker yok olarak gamma ışınları meydana gelir);* ⊙ **bağlayıcı ~,** *mat.* ◘ Bağlayıcı; ⊙ **besin ~ si,** *biy.* ◘ **Besin;** ⊙ **billûrsu ~ ler,** *kim.* ◘ **Billûrsu;** ⊙ **bitümlü ~ ler,** *tekn.* ◘ **Bitümlü;** ⊙ **boşaltım ~ si,** *zool.* ◘ **Bosaltım;** ⊙ **boya ~ si,** *kim.* ve *biy.* ◘ **Boya;** ⊙ **boyaya katılan ~ ler,** *matb.* ◘ **Boya;** ⊙ **boyayıcı ~,** ◘ **Boya;** ⊙ **boz ~,** *anat.* ◘ **Bozmadde;** ⊙ **camsı ~,** *fiz.* ◘ **Camsı;** ⊙ **canlı ~,** *biy.* Canlı varlıkların bünyesini meydana getiren heterojen yapıda karmaşık madde. *(Canlı maddenin temel karakteri belli bir düzene göre yer ve görev almış bulunan belirli kısımlardan oluşmuş olmaktır; canlı maddede çeşitli kısımlar ve her kısmın kendine özgü maddî bir yapısı vardır, her kısım diğer kısımlarla sıkı bir görev ilişkisi içindedir).* [*Ing.* Living matter; *Fr.* Matière vivante]; ⊙ **çözücü ~,** ◘ **Çözücü;** ⊙ **doku (lif) ~ si,** *matb.* ◘ **Doku;** ⊙ **dolgu ~ si,** *kim.* ◘ **Dolgu;** ⊙ **ergastik ~,** *bot.* Bitkilerde sekonder madde değişimi *(metabolizma)* ürünü olarak meydana gelen, ya vakuollerde depo edilen ya da hücrelerden tamamen dışarı atılan madde; ⊙ **ham ~,** *İşlenmemiş madde.* Yün, pamuk, keten ağaç, demir, kursun gibi işlenmemiş maddeler. [*ing.* Raw material; *Fr.* Matière brute]; ⊙ **hassaslaştırma ~ leri,** *matb.* ◘ **Hassaslaştırma; homolog ~ ler,** *kim.* ◘ **Homolog; hücre arası ~ si,** *biy.* ◘ **Hücre;** ⊙ **ıslatıcı ~,** *tıp.* ◘ **Islatıcı;** ⊙ **ince ~,** *fels.* ◘ **ince;** ⊙ **ilkel ~,** ◘ **iptidal madde;** ⊙ **iptidal ~,** Bir şeyin yapılması için kullanılan madde. [*ing.* Raw material; *Fr.* Matière première]; ⊙ **ithal ~ leri,** *ikt.* ◘ **ithal;** ⊙ **kalıplama ~ si,** Bir veya bir kaç hal değişikliğinden sonra bir kalıbın biçimini alarak katı nesne haline gelebilen, eriyik, emülsiyen, hamur veya toz halindeki malzeme. [*ing.* Moulding material; *Fr.* Matière à mouler]; ⊙ **kanun ~ si,** *huk.* ◘ **Kanun;** ⊙ **karşı ~,** *nükl.* ◘ **Karşı;** ⊙ **kontrast ~,** *ecz.* ◘ **Kontrast;** ⊙ **organik ~,** *biy.* ve *zool.* Doğal olarak bulunmayıp organizmada metabolizma sırasında meydana gelen maddeler. [*ing.* Organic substance; *Fr.* Matière organique]; ⊙ **renk ~ si,** *bot.* ve *zool.* Organizmada renk yapan madde. [*Ing.* ve *Fr.* Pigment]. ☆ *Eşanl.* **pigment;** ⊙ **tampon ~,** *biyokim.* Bir sıvıya, özellikle kana herhangi bir madde, özel olarak asid veya alkali eklendiği zaman meydana gelen Ph değişikliğini azın hale getiren tuz çözeltisi. [*Ing.* Buffer substance; *Fr.* Substance tampon]; ⊙ **yağlı ~ ler,** Yağlı cisimlerin bileşimindeki besleyici maddeler. [*ing.* Fatty substances; Fr. Matières grasses].

~ çözümlenmesi, § ❶ Münferit test maddelerini değerlendirme; § ❷ Bir test

maddesinin zorluk seviyesi ile ayırma gücünü ve bir kriter ile korelasyonunu sistematik şekilde tespit etme işlemi. *(Madde tahlili).* [*Osm.* Tahlili keyfî; *ing.* Qualitative analysis; *Fr.* Analyse qualitative].

~ **değişimi**, *biy.* ◘ Metabolizma.

~ **değişimi fizyolojisi**, *bot.* ◘ Fizyoloji.

~ **itibariyle yetki**, *huk.* ◘ Görev.

~ **metni**, Maddelerin açık anlamı, maddelerin yazısı, maddede yazılan.

~ **ve enerjinin sakınımı kanunu**, *fiz.* ve *kim.* Doğada geçen bütün fiziksel ve kimyasal olaylar sonunda olaya giren madde ve enerji toplamıyla olaydan sonraki madde ve enerji toplamının sabit olduğunu ispatlayan kanun.

madde-biçimcilik,-ği, b. i. Madde ve şeklin etkileşmesi fikrine dayanan metafizik doktrin. [*ing.* Hylemorfism; *Fr.* Hylémorfism].

maddeci, s. ve i. § ❶ Maddeciliğe ilişkin olan veya maddeciliği benimseyen. [*ing.* Materialistic; *Fr.* Matérialiste]; § ❷ *(Geniş anl.)* Sadece maddî, fizikî gerçeklere veya zevklere düşkün kimse. [*ing.* Materialist; *Fr.* Matérialiste]. ☆ *Eşanl.* **materyalist.**

~ **ahlâk**, *fels.* Davranışın gerçek sorunlarının ve uygun ahlâk amaçlarının fizyolojik mükemmellik, maddî rahatlık ve duyumsal zevk gibi esaslara dayanması gerektiğini iddia eden bir ahlâkı tutum.

~ **epistemoloji**, *fels.* Bilginin tabiatını, temellerini, sınırlarını ve kriterlerini materyalizmde arayan ve bulan epistemoloji dalı.

~ **metafizik**, *fels.* Asıl kategorinin zihin olmayıp, sadece maddenin gerçek olduğunu ileri süren bir felsefî görüş.

~ **monizm**, *fels.* Zihnin, maddenin daha karmaşık bir şekli ve belirtisi olduğunu, bu bakımdan maddeden tamamen ayrı bir şeymiş gibi düşünülmemesi gerektiğini ileri süren kuram.

maddecilik,-ği, i. § ❶ Her türlü varlığın maddeye dayandığını ileri süren gerçekçi-felsefe sistemi: *Demokritos'un maddeciliği.* [*ing.* Materialism; *Fr.* Matérialisme]; ☆ *Eşanl.* **materyalizm**; § ❷ İslâm felsefesinde, maddenin temel ilke olduğunu ileri süren düşünce sistemi; § ❸ *(Geniş anl.)* Maddî zevklere ve zenginliklere düşkün olma eğilimi. [*ing.* Materialism; *Fr.* Matérialisme]; ◉ **diyalektik** ~, *sosy.* (a) Platon'a göre karşılıklı fikirlerin tartışmasından daha üstün fikirlere, sentezlere yükselme; (b) *Hegel*'e göre statik Aristo mantığını aşan dinamik mantık. [*ing.* Dialectic materialism; *Fr.* Matérialisme dialectique]; ◉ **tarihî** ~, *fels.* ◘ Tarihsel özdekçilik.

maddeleşme, i. § ❶ Madde haline gelme. [*ing.* Materialization; *Fr.* Matérialisation]; § ❷ Falcılık, Ispiritizma deneyi sırasında bütün hayat belirtilerine sahip bir hayalet meydana gelmesi. [*ing.* Materialization; *Fr.* Matérialisation]; ◉ **enerjinin** ~ **si**, *nükl.* Bir miktar enerjinin yok olması ve aynı anda buna tekabül eden bir miktar maddenin meydana gelmesi. [*ing.* Materialization of energy; *Fr.* Matérialisation de l'énergie].

maddesel*, s, *fiz.* Madde ile ilgili, madde niteliğinde olan, özdeksel. [*Osm.* Maddî; *ing.* Material; *Fr.* Matériel,-elle].

~ **nokta**, *mek.* Bir maddenin, üç boyuttan soyutlanmış varsayılan pek küçük parçası. [*ing.* Material point; *Fr.* Point matériel].

maddeten /maddeten/, z. *Osm.* < *Ar.* § ❶ Madde bakımından, maddece: *Maddeten kaybettim, fakat manen kazandım.* [*ing.* Physically, materially; *Fr.* Matériellement]; ☆ *Karş.* **manen**; § ❷ Pozitif olarak: *Maddeten imkânsız.* [*ing.* Positively; *Fr.* Matériellement, positivement].

maddî /maddî/, s. *Osm.* < *Ar. maddî.* § ❶ Madde ile ilgili, maddece, maddeden meydana gelen: *Maddî dünya.* [*ing.* Material; *Fr.* Matériel,-elle]; § ❷ Kişilerle değil, nesnelerle ilgili olan: *Maddî şartlar.* [*ing.* Substantial; *Fr.* Substantiel]; § ❸ Hayatın gereksinmelerine ilişkin olan: *Maddî ihtiyaçlar;* § ❹ Fikir, niyet v.b.den çok yapım özelliklerine ilişkin: *Maddî zevkler.* [*ing.* Physical; *Fr.* Physique]; § ❺ *mec.* Paraya, mala çok önem veren. [*ing.* Materialistic; *Fr.* Matérialiste].

☆ *Eşanl.* **maddesel.**

☆ *Karş.* **manevî.**

~ **bütçe**, *ikt.* Maddeleri, işçilerin miktarını ve mesai saatlerini gösteren bütçe. [*ing.* Physical budget].

~ **çevre**, *eğt.* Öğrenme ortamının maddeyle ilgili unsurları. *(Okul binası ve bahçesi, oyun ve spor yerleri, kitaplık genel olarak öğrencilerin öğrenmelerini etkileyen unsurlardır. Daha ayrıntılı olarak, aydınlatma, okul sıraları, öğretim materyalleri de maddî çevrenin belli başlı unsurlarını teşkil eder).*

~ **edim**, *huk.* ◘ Edim.

~ **hakaret**, *huk.* ◘ Hakaret.

~ **hareket**, *huk.* Suçun maddî unsurunu insan vücuduyle yapılan bölümünü meydana getiren hareket *(el, kol, bacak, baş hareketleri bellibaşlı maddî hareketlerdir. Bununla birlikte konuşma, herhangi bir söz veya bir bakış bile maddî hareket niteliği kazanabilir).*

~ **hata**, *huk.* Bir hukukî olayın meydana gelip gelmediğinde veya şartlarında yanılma. [*ing.* Error in fact; *Fr.* Erreur de fait].

~ **hukuk**, ◘ Mevzuu hukuk.

~ **mallar**, *huk.* Menkul ve gayri menkul olarak aynî bir hak mevzuu olan mallar. [*ing.* Corporeal goods, tangible property].

~ **mânâda kesin hüküm**, *huk.* ◘ Kesin hüküm.

~ **mesele**, *huk.* Yargılanacak olan uyuşmazlığın olayla ilgili kısmı.

~ **neden**, *iskolastik.* Herhangi bir varlığı meydana getiren ve bu varlıkta bulunan şey. *(Buna karşılık, «biçimsel» neden, herhangi bir nesneyi, kesin ve belirli bir varoluş tarzına göre belirleyen şeydir).* [*ing.* Material cause; *Fr.* Cause matérielle].

~ **sahtekârlık**, *huk.* ◘ Sahtekârlık.

~ **sermaye**, Aynî sermaye, toprak hariç, sermaye olarak kullanılan mallar. [*ing.* Capital goods].

~ **suç**, *huk.* Var olması için sonucun meydana gelmiş olması şart olan suç. *(Adam öldürme gibi).*

~ **tazminat**, ◘ Tazminat.

~ **teminat**, *huk.* Bir borca karşı verilen aynı teminat, borcu karşılamak için vücuda getirilen menkul veya gayri menkul rehin. [*ing.* Collateral].

~ **zarar**, *huk.* Nesnel zarar, bir kimsenin mamelekinde — *maddî varlığında* — meydana gelen eksilme veya, elde edeceği bir kârdan yoksun kalması. [*ing.* Pecuniary damage].

maddileşmek, nsz. f. Maddî olmak, maddeye önem verir olmak.

maddilik,-ği, i. Maddî olma hali.

maddiyat /maddiyât/, ç. i. *Osm.* < *Ar. maddiyyat. esk.* § ❶ Maddî şeyler, gözle görülür ve elle tutulur şeyler, maddeler. [*ing.* Material things]; § ❷ *mec.* Para ile ilgili olan şeyler.

maddiyatçı, i. ◘ Maddeci.

maddiye, i. *esk.* ◘ Maddecilik.

maddiyet, i. *esk.* Beş duyu ile algılanabilen şey. [*ing.* Materiality; *Fr.* Matérialité].

maddiyun, ç. s. *fels.* Özdekçiler.

madelet, madilet /mâdelet, mâdilet/, i. *Osm.* < *Ar. 'adl, esk.* Adillik, insaflılık, doğruluk.

madem, mademki /mâdem, mâdemki/, e. *Osm.* < *Ar. mâdâm.* «*Değil mi ki*» gibi başına getirildiği cümlenin yargısını, arkadan gelen cümledeki yargının nedeni olarak bildirmeye yarar: Madem öyle söyledi, öyle yaparız *(= öyle söylediği için öyle yaparız).* Mademki sen beni dinlemiyorsun ben de senin işine bir daha karışmam *(= değil mi ki sen beni dinlemiyorsun, ben de...).* [*ing.* Since, as, while; *Fr.* Puisque, attendu que].

maden /mâden/, i. *Osm.* < *Ar.* § ❶ Toprağın içinden filiz denilen bileşimler halinde çıkarılıp eritilerek arı bir hale sokulduktan sonra kalıba dökülerek veya ısıtılıp dövülerek istenilen biçime soku-

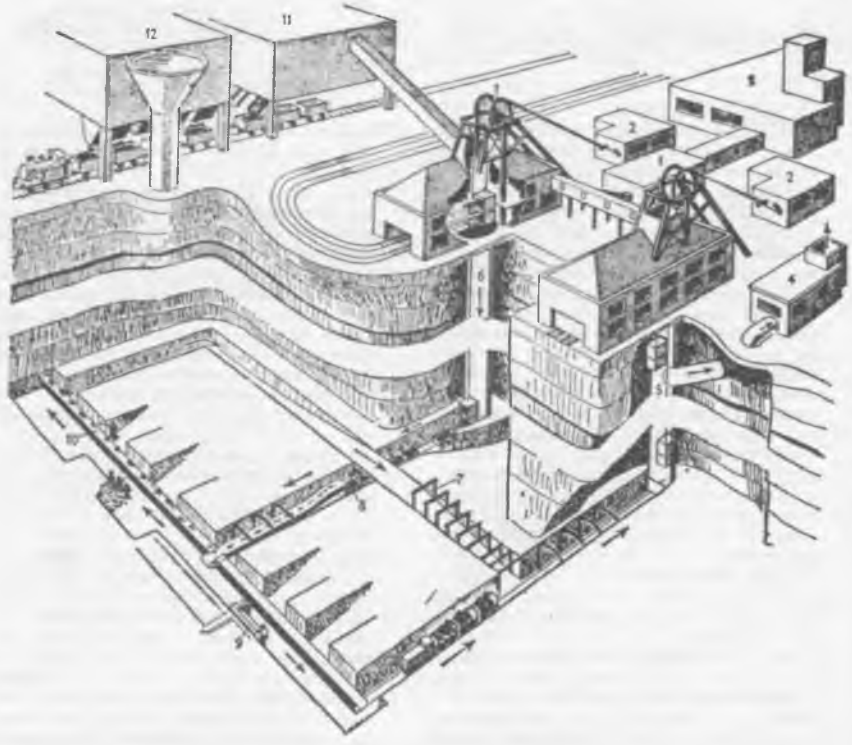

ŞEKİL: 360.— **MADEN** I. [*Bir kömür maden*inin şeması]: **1.** Ocak vinçi. **2.** Ocak vinç dairesi. **3.** Kuyu ağzı banyoları ve kantin. **4.** Vantilatör dairesi. **5.** Ocak havalandırma bacası. **6.** Ocak havalandırma bacası. **7.** Maden direkleri. **8.** Maden vagonları. **9.** Ocak damar yüzü kesme makinesi. **10.** Taşıyıcı *(Taşıma düzeni).* **11.** Ocak siperi *(Kalbur).* **12.** Kömür yıkama yeri *(Lavuar).*

lan ve böylece birçok cihaz ve âletlerin yapımına yarayan madde: *Demir, bakır, altın birer madendir.* [*Ing.* Mineral; *Fr.* Minéral]; § ② *kim.* Kendisine özgü bir parıltısı olan, genellikle elektriği ve ısıyı iyi ileten, oksijenle birleşerek bazal asidler veren basit cisim. [*Ing.* Metal; *Fr.* Métal]. ☆ *Eşanl.* ◘ metal; § ③ Maden cevheri bulunan yer; Maden ocağı veya maden işletmesi: *Türkiye'de zengin krom madenleri vardır).* [*Ing.* ve *Fr.* Mine]; ◘ *ŞEKİL: 360.* — **MADEN I**; *ŞEKİL: 361.* — **MADEN II**; *ŞEKİL: 362.* — **MADEN III**; *ŞEKİL: 363.*— **MADEN IV**; § ④ *mec.* Kendisinde değer zenginliği bulunan *(kimse, şey): Bu kitap, bir bilgi madenidir.* [*Ing.* Treasure; *Fr.* Trésor]; § ⑤ Çeşitli madenlerin gümüşe benzeyen alaşımı. [*Ing.* Alloy; *Fr.* Alliage]; § ⑤ *tkz.* İyi kazanç sağlayan iş veya kumarda parası elinden kolaylıkla alınan kimse; § ⑤ *matb.* Harf veya satır dökümünde kullanılan kurşun, kalay ve antimon alaşımı. ☆ *Eşanl.* **kurşun, metal**; § ⑥ s. Madenden yapılmış olan, madenî. [*Ing.* Metallic; *Fr.* Métallique]; § ⑦ Çeşitli madenlerin birleşmesinden meydana gelen ve gümüşe benzer bir alaşımdan yapılmış olan: *Maden diş:* ⊙ **~ le kumlama**, met. ◘ **Kumlama**; ⊙ **~ la kumlamak**, *mek.* ◘ **Kumlamak**; ⊙ **~ lerin agrafajı**, *mek.* ◘ **Agrafaj**; ⊙ **antifriksiyon ~ i**, *met.* Sürtünmeyi kolaylaştırma özelliği olan ve dönen mille temas etmesi için yatakların içine kaplanan maden veya alaşım. [*Ing.* Antifriction metal; *Fr.* Métal antifriction]; ⊙ **ayna ~ i**, *met.* Sert ve parlak olduğu için eski çağlarda ayna yapımında kullanılan, yüzde 33 oranında kalaylı bronz. [*Ing.* Mirror metal; *Fr.* Métal de miroir]; ⊙ **beyaz ~**, (a) *met.* Bileşiminde kurşun, bizmut, bakır gibi madenlerle alaşım halinde bir miktar kalay bulunan ve özellikle eskiden sofra takımları, lamba ayakları yapımında kullanılan, gümüşe benzer alaşım. [*Ing.* White metal, babbit; *Fr.* Métal blanc]; (b) Temel maddesi kurşun veya kalay olan, içine bakır ve antimon katılmış, açık renkli antifriksiyon madeni. [*Ing.* White metal, babbit; *Fr.* Métal blanc]; ⊙ **Cezayir ~ i**, *met.* Erime noktası düşük, rengi ve görünüşü gümüşe benzeyen kalay kurşun ve antimon alaşımı. [*Ing.* German silver; *Fr.* Métal d'Alger]; ⊙ **çakma ~ i**, ◘ **Çakma**; ⊙ **çan ~ i**, *met.* İyi ses verme, titreşimleri söndürmeme özelliği taşıdığı için çan yapımında kullanılan, yüzde 80 bakır ve yüzde 20 kalaylı bronz. [*Ing.* Bell-metal; *Fr.* Métal de cloche]; ⊙ **çıplak ~**, *min.* ◘ **Çıplak**; ⊙ **Darcet ~ i**, *met.* Buhar kazanlarında emniyet tapası olarak kullanılan, yüzde 50 bizmut, yüzde 25 kalay ve yüzde 25 kurşundan meydana gelen alaşım. [*Ing.* Darcet metal; *Fr.* Métal de Darcet]; ⊙ **değerli ~ ler**, Platin, altın ve gümüş. [*Ing.* Precious metals, noble metals; *Fr.* Métaux précieux, métaux nobles]; ⊙ **donuk ~**, *sny.* ◘ **Donuk**; ⊙ **ham ~**, *met.* Topraktan çıkarıldığı halde bulunan, işlenmemiş maden. [*Ing.* Native metal; *Fr.* Métal natif, métal vierge]; ⊙ **hamur haldeki ~**, *met.* ◘ **Hamur**; ⊙ **ergimiş ~**, *met.* ◘ **Ergimiş**; ⊙ **hareli ~**, *tekn.* ◘ **Hareli**; ⊙ **ingiliz ~ i**, *met.* Özellikle sofra ve çay takımları yapımında kullanılan, temel maddesi kalay, katkı maddeleri yüzde 10 antimon, bir miktar bakır ve kurşun olan alaşım. [*Ing.* Britannia metal; *Fr.* Métal anglais]; ⊙ **kav ~** i, min. Kurşun antimonyosülfür. *(Jamesonit çeşididir);* ⊙ **Mannheim ~** i. *met.* Altın taklidi altın renginde olduğu için mücevher veya süs eşyası yapımında kullanılan, yüzde 15 ile 20 çinko katılmış pirinç. [*Ing.* Imitation metal, artificial metal]; *Fr.* Métal de Mannheim, métal simili-or]; ⊙ **Muntz ~** i, *met.* Eskiden ahşap gemilerin kaplanmasında kullanılan, yüzde 40 çinkolu pirinç. [*Ing.* Muntz metal; *Fr.* Métal Muntz]; ⊙ **pembe ~** , *met.* Antifriksiyon malzemesi olarak kullanılan, pembe renkli bileşiminde yüzde 40 kadar kurşun bulunan bakır ve kurşun alaşımı *(Çok yüklü yataklarda antifriksiyon malzemesi olarak kullanılan bu alaşıma, beyaz madene karşıt olarak pemba maden denmiştir).* [*Ing.* Pink metal; *Fr.* Métal rose]; ⊙ **prens Rupert ~** i, *met.* Lüks eşya yapımında kullanılan arttırılmış bakır. *(Prens Rupert tarafından icat edilmiştir).* [*Ing.* Prince metal; *Fr.* Mé-

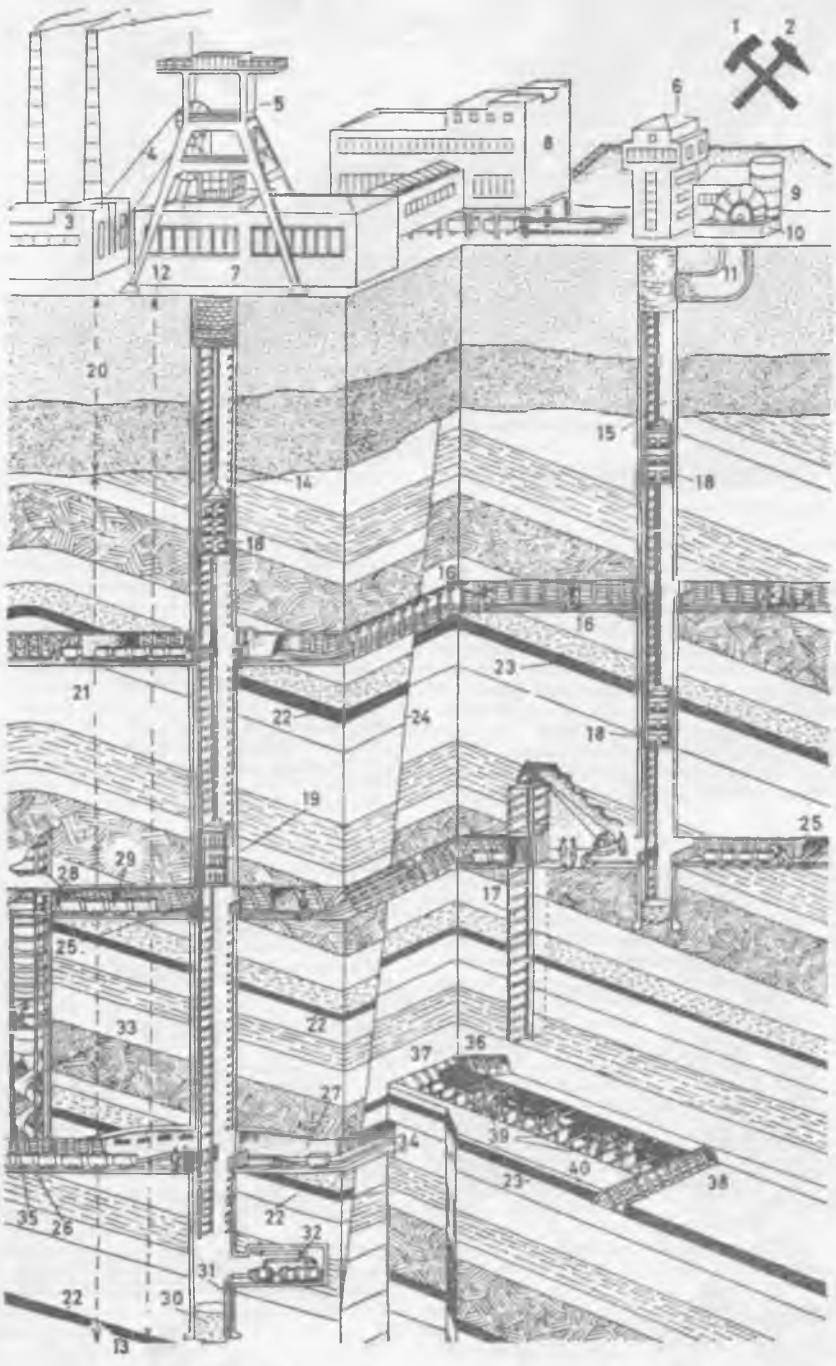

DUDEN'den

ŞEKİL: 361.— **MADEN II.** [*1 — 40 kömür madeni*]: 1. ve 2. Madenci sembolü. 1. Varyoz. 2. Taşçı çekici. [*3 — 11 Yüzey döşemleri (tesisatları)*]: 3. Maden ocağı vinçi. 4. Maden ocağı halatı. 5. Maden kuyusu ağzı düzeni. 6. Maden ocak başı kulesi. 7. Maden arabası *(Vagonu)* devir koridoru. 8. Kömür yıkama ve ayıklama tesisi *(Lavuar).* 9. Döküntü yığını. 10. Maden ocağı körüğü. 11. Körük dirseği. 12. ve 13. Maden ocağı su çukuru üstü mil derinliği. [*14 — 40 Yeraltı düzeni*]: 14. Asansör *(Vinç)* mili. 15. Maden ocağı havalandırma bacası. 16. Hava kompartımanı *(Ara bölmesi).* 17. İç kuyu *(Galeri).* 18. Araba taşıyan asansör dolabı. 19. İnsan taşıyan asansör dolabı. 20. Fazla *(Aşırı)* yük. 21. Damarlar *(Katmerler).* 22. Kömür damarı *(İşlenmemiş kömür).* 23. Molozlu işlenmiş kömür damarı. 24. Toprak kaçağı. 25. Hava yolu. 26. Taşıma *(Yük)* düzeyi. 27. Ocak tabanı *(Ocak dibi).* 28. Elektrikli maden lokomotifi. 29. Kömür arabası *(Kömür vagonu).* 30. Maden ocağı su çukuru. 31. Emme borusu. 32. Tulumba. 33. Helezon *(Burma)* oluk. 34. Düz yol. [*35 — 36 Kestirme yol (Damara dik yeraltı yolu)*]. 37. Üst yol. 38. Alt yol. 39. Maden ocağı damar yüzü. 40. Toprak doldurma.

tal de Prince]; ◉ **yarı —,** *met.* Maden görünümünde, kırılgan ve uçucu maddelerin *(bizmut, arsenik)* eski adı. [*ing.* Semi-metal; *Fr.* Demi-métal].

— **cevheri,** *mad. oc.* Bileşiminde önemli miktarda değerli madenler bulunan doğal madde. [*Osm.* Filizât-ı ma'deniye; *Ing.* Ore; *Fr.* Minerai].

— **cevheri filizi,** *met.* İçindeki maden oranı işletilmeye elverişli miktarda olan filiz. [*Ing.* Ore; *Fr.* Minerai].

— **çağı,** *coğr.* Taş çağından sonra gelen tunç çağı ile demir çağına verilen eski ad.

— **damarı,** *jeol.* Bir çatlağı ya da ağ biçiminde çatlakları doldurmuş olan maden kütlesi. [*ing.* Ore vein; *Fr.* Filon métallifère, gîte filonien].

— **devri,** *ark.* Madenin kullanılmaya başladığı zamana verilen ad. [*Ing.* Bronze age; *Fr.* Âge du bronze].

— **direği,** *mad. oc.* Bazı madenlerin özellikle kömürün çıkarılması için yer altında açılacak ocak, kuyu ve yolların muhtemel çökmelerine karşı koymak üzere kullanılan ağaç. [*ing.* Mining timber, pitprop, pitwood, mine timber; *Fr.* Bois de mine, étai de mine].

— **endüstrisi,** *sosy.* Çağdaş ulusların gelişmesinde büyük rolü olan ağır sanayi ile hafif sanayinin bir kısmını içine alır. Demir ve kömürün yakın bölgelerde olması bu sanayiyi geliştiren şartlardandır. [*Ing.* Mineral industry; *Fr.* Industrie minérale].

— **eritmek,** *matb.* Harf dökmek için kullanılan bu alaşımı dizgi makinesinin potasında eritmek.

— **filizi,** *mad. oc.* İçindeki madenin işletilmeye elverişli değerde olduğu filiz. [*Ing.* Ore; *Fr.* Minerai].

— **filizi silosu,** *mad. oc.* ◘ Ambar.

— **gemisi,** *den.* Ambarlarında ağır maden cevheri taşımak üzere özel olarak yapılmış yük gemisi. [*Ing.* Ore ship; *Fr.* Minéralier].

— **haresi,** *tekn.* ◘ Hare.

— **hukuku,** *huk.* Madenlerin, taş ocaklarının mülkiyetine, zilyetliğine, aranmasına, bulunmasına ve işletilmesine ilişkin kanun ve tüzükler ve bunların dayandığı esaslarla ilgili hukuk dalı. [*ing.* Mineral law, mining law; *Fr.* Droit du métal].

— **işçiliği,** *süsl. san.* Kuyumculuk, bakır, demir ve tunç eşya yapımı gibi çeşitli madenleri işleme sanatı. [*ing.* Metal art; *Fr.* Arts du métal].

— **işçisi,** *maden. oc.* Bir maden işletmesinde çalışan işçi, daha özel olarak, maden ocağında kazı işlerinde çalışan veya dinamit deliklerini açan işçi. *(Bu mesleğin başlangıcı, Sina yarımadasındaki bakır ocaklarında açılan küçük kuyuların dibinde çalışan kölelere kadar uzanır).* [*Ing.* Miner; *Fr.* Mineur].

— **işleri,** *eğt.* İş dersinin bir kolu olarak öğretim programında yer alan bir faaliyet şekli. *(Maden işlerinin eğitsel değeri pek büyüktür. İlk ve orta dereceli okullarda uygulanan maden işleri, başlıca, tel ve teneke işleri, sıcak maden işleri gibi kısımlara ayrılır).* [*Ing.* Metal work; *Fr.* Travail des métaux, serrurerie].

— **kaplama,** *tekn.* § ❶ İnce bir maden tabakasıyle örtme. [*Ing.* Metallization; *Fr.* Métallisation]; § ❶ Bir yüzey veya uygun bir tabaka üzerine, koruyucu vazifesi gören erime halinde bir maden uygulama. [*Ing.* Metal plating, metal coating, metallization; *Fr.* Métallisation].

☆ *Eşanl.* **metal kaplama, metalizasyon.**

— **katranı,** ◘ **Katran.**

— **kesen damarı,** *jeol.* Katmanlı bir yapının içine, zor kullanarak girmiş sıvı durumdaki magmasal maden damarı. [*ing.* Ore dyke; *Fr.* Dyke de minéral].

— **Kırıntısı,** *met.* ◘ Kırıntı.

— **kırmızı,** *kim.* Antimon bileşimlerinden al renkte bir madde.

— **kirası,** *huk.* Maden işlesin işlemesin verilen para. [*Ing.* Dead rent].

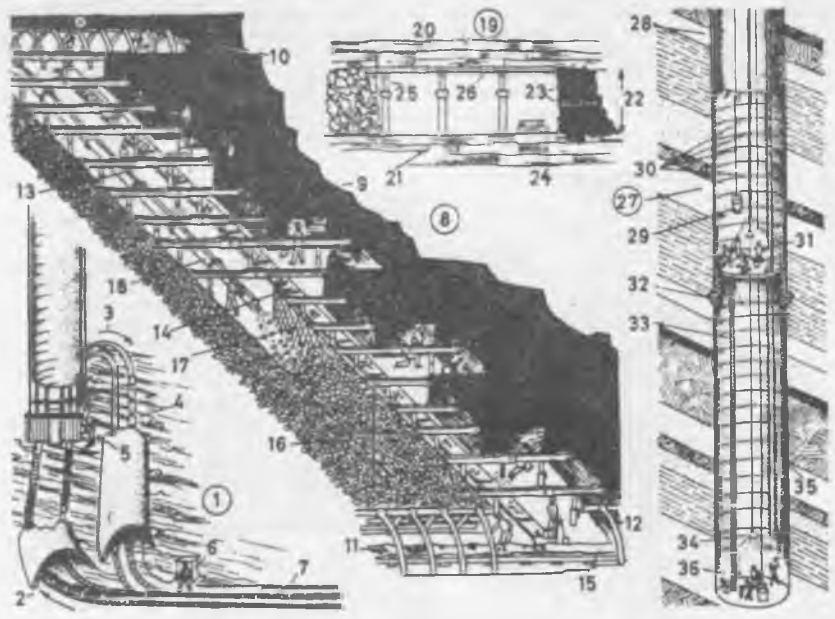

DUDEN'den

ŞEKİL: 362. — **MADEN III: (1)** Ocak tabanı. **2.** Dolu araba *(Vagon)* yolu. **3.** Boş vagon *(Araba)*ların maden kuyusundaki devri. **4.** Boş araba *(vagon)* yolu. **5.** Kontrolör *(muayene memuru).* **6.** Kontrol yeri. **7.** Dönen boş araba *(Vagon)* lar. **(8)** Bir damarın işlenmesi. **9.** Sert kömür. **10.** Üst yol *(Hava giriş yolu).* **11.** Alt yol *(Taşıma yolu, yük yolu, nakil yolu).* **12.** Maden ocağı damar yüzü. **13.** İşleyen damar yüzü. **14.** Düz kepçeli zincir taşıyıcısı. **15.** Kauçuk veya plastik kayışlı ana kapı *(Giriş kapısı)* taşıyıcısı. **16.** Yüklü *(İstifli)* bölge. **17.** İstif için istinat duvarı. **18.** Hava istif borusu. **(19)** Ön damar yüzü. **20.** Çatı *(Damar üstü tabaka).* **21.** Döşeme, taban, zemin *(Damar altı tabakası).* **22.** Kömür damarı. **23.** Moloz tabakası. **24.** Damar yüzü taşıyıcısı. **25.** Çelik *(veya hafif alaşımlı)* dikme. **26.** Çıkma çatı kabuğu. **(27)** Kuyu açma *(Baca açma).* **28.** Son kuyu iç kaplaması. **29.** Kuyu kovası. **30.** Yıkama leğeni halkası. **31.** Kuyu platformu. **33.** Tehlike merdiveni. **34.** Projektör ışığı. **35.** Havalandırma borusu. **36.** Kuyu postası *(kuyu vardiyası).*

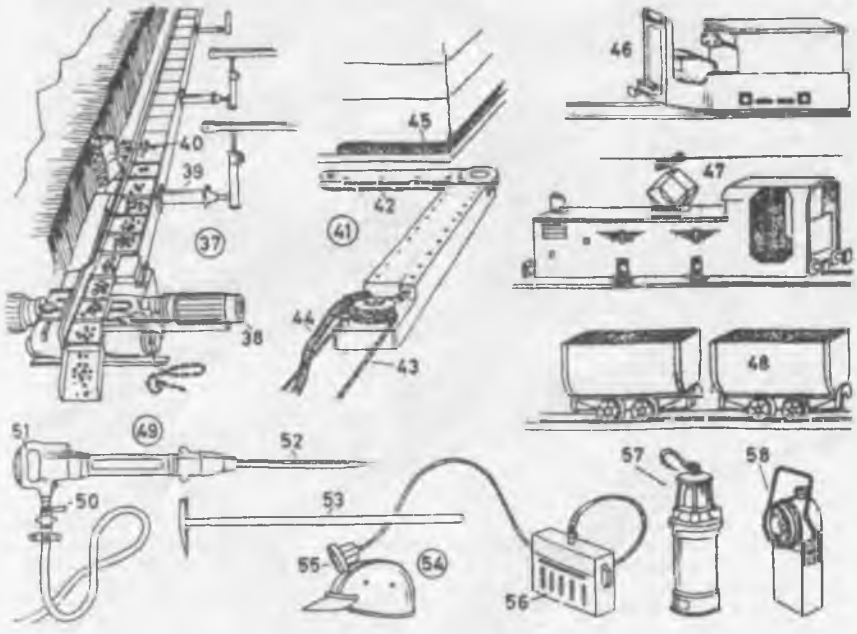

ŞEKİL: 363.— **MADEN IV. 37.** Zincirli taşıyıcı. **38.** Kömürün taşınması ve kayışın çalıştırılması. **39.** Taşıyıcı manevra silindiri. **40.** Kömür sabanı. **41.** Kömür kesme makinesi. **42.** Zincirli kesme makinesi kolu. **43.** Kömür kesme makinesi kaldırma kablosu. **44.** Basınçlı hava hortumu. **46.** Kesilmiş kısım. *[46 — 47 Elektrikli maden lokomotif]:* **46.** Bataryalı lokomotif. **47.** Elektrikli lokomotif. **48.** Kömür vagonu. **49.** Hava basınçlı oyma matkabı. **50.** Basınçlı hava giriş valfı. **51.** Kabza. **52.** Oyma matkabı ucu. **53.** Madenci kazması. *[54 — 58 Madenci donanımı]*. **54.** Madenci başlığı. **55.** Şapka lambası. **56.** Akümülatör. *[57 — 58 Maden lâmbası]:* **57.** Madenci lâmbası. **58.** Yedek çerçeveli lâmba.

~ **koliği,** *patol.* Kurşun veya civa yutulmasından ileri gelen kolik. [*Ing.* Metallic colic; *Fr.* Colique métallique].
~ **kömürü,** *jeol.* ◘ **Taşkömürü.**
~ **kumu,** ◘ **Kum.**
~ **kuyusu,** ◘ **Maden ocağı.**
~ **mubilya,** *ağ. iş.* Demir, çelik, alüminyum v.b. madenlerden yapılan mobilya. [*Ing.* Metal furniture].
☆ *Eşanl.* **madenî mobilya.**
~ **ocağı,** *mad. oc.* § ❶ Maden cevheri veya kömür çıkarmak için toprakta açılan kuyu. [*Ing.* ve *Fr.* Mine]; § ❷ *(Geniş anl.)* Bütün bir maden işletmesinin genel adı. [*Ing.* Mine pit; *Fr.* puit d'extraction, siège d'extraction]; ◘ *ŞEKİL: 361.*— **MADEN II.**
~ **oyma,** madenden yapılmış eşya üzerine keskin çelik kalemle oyarak tezyinat ve süsler yapmak ve kalıpta dökülmüş madenî işler üzerindeki kabartma süslerin pürüzlerini çelik kalemle oyarak düzeltmek işi. [*Ing.* Metal engraving; *Fr.* Gravure sur métal].
☆ *Eşanl.* **çalma.**
~ **oyma sanatı,** Mâden üzerine kalemle oyma yapma ve kazma sanatı. [*Ing.* Toreutics; *Fr.* Toreutique, ciselage].
~ **parçalama çekici,** *mad. oc.* ◘ **Çekiç.**
~ **resmi,** *ikt.* Madenler üzerindeki hakka taallûk eden vergi. [*Ing.* Mineral rights duty].
~ **sanayii,** *sosy.* ◘ **Maden endüstrisi.**
~ **sesi,** *patol.* Dinlemede duyulan ve madenî nitelik taşıyan patolojik ses. [*Ing.* Metallic voice or sound; *Fr.* Bruit métallique].
~ **sodası,** İçinde erimiş halde maden tuzları bulunan su. [*Ing.* Soda water; *Fr.* Eau de seltz, soda].
~ **suyu,** ◘ **Madensuyu.**
~ **yatağı,** *mad. oc., kim.* ve *jeol.* Maden filizi tabakalarının bulunduğu taban. [*Ing.* Ore deposit; *Fr.* Gîte métallifère].
~ **yatakları bilimi,** *jeol.* Maden yataklarının oluş zamanını, bölgeyle ve kayaç bilgisiyle ilgili oluşumunu inceleyen yerbilim dalı. [*Ing.* Ore geology, metallogeny; *Fr.* Métallogénie].
~ **yerbilimi,** *jeol.* Maden yataklarını ve bunların madencilikle olan ilgilerini araştıran uygulamalı yerbilim dalı. [*Ing.* Mining geology; *Fr.* Géologie minière].
~ **yığışımı,** *jeol.* Çeşitli parçada çakıl, kayaç, bileşimiyle sertleşmiş dağ eteği çökelleri. [*Ing.* Fanglomerate; *Fr.* Fanglomerat].
~ **yünü,** *döş.* Yalıtkan olarak kullanılan bir madde. [*Osm.* Maden pamuğu; *Ing.* Mineral wool].

maden·bilim, b. i. ◘ **Mineraloji.**
maden·bilimsel, b.s. ◘ **Mineralojik.**
madenci /madenci/, i. § ❶ Maden işleten veya maden ocaklarında çalışan kimse. [*Ing.* Miner, mining expert; *Fr.* Mineur, celui qui exploite des mines]; § ❷ Mineraloji ve metalürji ile uğraşan kimse. [*Ing.* Metallurgist, mine owner; *Fr.* Minéralogiste, minéralogue, métallurgiste].
~ **arıgiller,** *zool.* ◘ **Arıgiller.**
~ **feneri,** Birikmiş gazların patlamasına sebep olmayacak şekilde özel güvenlik tedbirleri olan ve kömür ocaklarında kullanılan fener...
~ **gözlüğü,** ◘ **Gözlük.**
~ **keseri,** *mad. oc.* ◘ **Keser.**

madencilik,-ği, i.§ ❶ Yeraltındaki madenlerin araştırılması, ocaktan çıkarılması, işletilmesi v.b. ile ilgili teknik ve usullerin bütünü. [*Ing.* Mining; *Fr.* Exploitation des mines, industrie extractive, exploitation minière]; ◘ **Maden;** § ❷ Madencinin yaptığı iş.
madenî /madenî/, s. *Osm.* < *Ar.* § ❶ Madenle ilgili; [*Ing.* Mineral, metallic; *Fr.* Métallique]; § ❷ Madenden yapılmış: *Madenî küre.* [*Ing.* Metallic; *Fr.* Métallique]; § ❸ Madene özgü olan: *Madenî bir parıltı.* [*Ing.* Metallic; *Fr.* Métallique].
☆ *Eşanl.* **madensel.**
~ **boya,** Madenî maddelerden yapılan boyalar. Kök ve yapraklarla kabuklardan yapılan boyalara bitkisel boya denir. Hayvanî ve uzvî *(organik)* maddelerden yapılanlara hayvanî boyalar denir. [*Ing.* Mineral colour; *Fr.* Couleur minérale].
~ **elektrod,** *elek.* ◘ **Elektrod.**
~ **gereç,** *ağ. iş.* Ağaç eşyanın genellikle devinen elemanlarının açılıp kapanmasını veya daha güzel görünmesini sağlamak, demir, bakır pirinç v.b. madenlerden yapılan eklentiler. [*Ing.* Covering, filling with iron; providing with iron fillings; *Fr.* Ferrement, ferrage].
~ **kolçak,** *sil.* Okçuların sol, gladyatörlerin sağ kolunu koruyan madenî kolluk.
~ **kuron halkası,** *diş. cerr.* ◘ **Halka.**
~ **paranın aşınması,** *num.* Tedavüldeki madenî paranın aşınarak kıymetinden kaybetmesi. [*Ing.* Abrasion of coin].
~ **parıltı,** *tab. tar.* Kırkanatlılar, kelebekler gibi bazı böcekleri süsleyen parıltı. *(Optik olaylardan /kırımların veya ince levhacıkların etkisi/ ışığın ayrışmasından ileri gelir. Bazı bitkilerde görülen madenî parıltı da aynı sebeplere bağlanır.*
~ **yağ,** *tekn.* ◘ **Yağ.**

madeniyat,-tı, ç. i. *esk.* § ❶ Madenden yapılmış şeyler. [*Ing.* Metallic things]; § ❷ Madenler; [*Ing.* Minerals]; § ❷ Maden bilgisi, mineraloji. [*Ing.* Mineralogy; *Fr.* Minéralogie].
madeniye, s. *esk.* § ❶ **Madenî'nin dişili;** § ❷ Madenbilimle ilgili olan.
madeniyun, ç. i. *esk.* Maden bilimiyle uğrasan kimseler, maden bilginleri.
maden·kırmız, b. i. ◘ **Kırmız.**
maden kömürü, b. i. ◘ **Taşkömür.**
maden kuyusu, b. i. ◘ **Maden ocağı.**
madenleşme, i ◘ **Mineralizasyon.**
madenli, s. İçinde maden bulunan. [*Ing.* Metalliferous; *Fr.* Métallifère]; ◉ **iki ~,** *elek.* ◘ **iki.**
~ **grafit fırça,** *elek.* Grafit tozu ile bakır veya başka bir maden karışımından yapılan fırça. [*Ing.* Metallographitic brush; *Fr.* Balai métallographitique]; § ❷ Bileşiminde maden bulunan. [*Ing.* Metallic mineral, metallic mineral, metallurgical; *Fr.* Métallique, mineral(e)].

maden·ocağı, b. i. ◘ **Maden.**
madensel, Madenle ilgili olan. [*Osm.* Madenî: *Ing.* Metallic; *Fr.* Métallique].
madensi /madensi/, s. § ❶ Maden gibi olan. [*Ing.* Metallic; *Fr.* Métallique; § ❷ i. *kim.* Kendilerinde madenlerin bütün ortak nitelikleri bulunmayan öteki basit cisimlerin genel adı. [*Osm.* Sibih maden; *Ing.* Metalloid; *Fr.* Métalloïde].
madensiz, s. ◘ **Ametal.**
madensizleşme, i. *patol* Dokuları yapan madensel maddelerin normalden fazla miktarına boşaltımla atılması.
maden·suyu, b. i. *jeol.* İçinde erimiş mineral maddeler bulunan ve tedavi amacıyle kullanılan kaynak suyu. [*Osm.* Miyâh-i madeniye; *Ing.* Mineral water; *Fr.* Eau minérale].
mader[1] /mâder/, i. *Osm.* < *Fars. esk.* Ana, anne. [*Ing.* Mother; *Fr.* Mère].
mader[2], i. *Fr. madère.* § ❶ *Madâre* adasının ünlü şarabı; § ❷ Bir çeşit Portekiz işlemesi.
maderane, z. *esk.* Anaya yakışır surette. [*Ing.* Motherly, in a maternal manner; *Fr.* Propre ou digne à une mère, maternel, d'une affection meternelle, maternellement].
maderî /maderî/, i. *esk.* § ❶ Annelik. [*Ing.* Motherhood, motherliness; *Fr.* Maternité]; § ❷ Anne tarafından akrabalık.
~ **aile,** *esk.* Analık ocak.

maderiyet,-ti, i. *esk.* ◘ **Maderî.**
mader·namî /madernamî/, b. s. *esk.* ◘ **Anasanlı.**
maderşahî /maderşahî/, s. *Osm.* < *Fars. sosy. esk.* ◘ **Anaerkil.**
mader·zad, b. s. *esk.* Doğuştan, anadan doğma. [*Ing.* Innate, congenital].
madg, mazg, i. *Osm.* < *Ar. esk.* Çiğneme. [*Ing.* ve *Fr.* Mastication].
~ **etmek,** *esk.* Çiğnemek. [*Ing.* To chew; *Fr.* Mastiquer].
Madhesi, öz. i. *dilb. Bhodpuri* dilinin alt lehçesi. [*Ing.* ve *Fr.* Madhesi].
madik, i. *Erm. madig. arg.* § ❶ Başparmakla işaret parmağı arasından atmakla oynanan zıpzıp oyunu; § ❷ Hile, dalavere, düzen. [*Ing.* Trick, ruse, deceit; *Fr.* Tromperie].
~ **atmak (etmek, oynamak),** *arg.* Yalan söylemek, hilekârlık etmek, aldatmak, kandırmak: *Bize madik atılır mı?.* [*ing.* To cheat, to deceive; *Fr.* Tromper, duper].
~ **oynamak,** *arg.* ◘ **Madik atmak.**

madikçi, i. *arg.* Hilekâr, riyakâr, hileci, aldatıcı: *Madikçidir, anlattığını iskonto et!* [*Ing.* Cheat, trickster; *Fr.* Fourbe, escroc].
madil, s, ◘ **Madul.**
Madi'ler, ç. öz. i. *etn.* Nil asıllı zenci kabilesi; Uganda'da yaşayan Madi'ler, kabiliyetli tarım işçileridir. [*ing.* ve *Fr.* Madis].
madiyan, i. *Fars. mâdiyân. esk.* Kısrak. [*Ing.* Mare]; ◉ ~ ı **hassa,** *teşk. tar.* Osmanlı imparatorluğunda, saraydaki kısrak bakıcılarına verilen ad. *(Has ahır teşkilâtı arasında bulunan bu bakıcılar aynı zamanda Yund oğlanları'ndan idiler).*
madlen, i. *Fr. madeleine.* Şeker, kakao ve kakao yağıyla yapılan sert çikolata. *(Diğer çikolatalardan farkı, az şekerli ve sütsüz oluşudur).*
madraba, i. *sp.* At yarışlarında ve konkur hipiklerde *(engelli binicilik yarışmaları)* binicilere verilen nizami kiloyu tamamlamak üzere eyere veya eyerin altındaki örtüye takılan kurşun levhalar.
madrabaz, i. *Osm.* < *Fars. matrâk* + *bâz,* veya *Yun. matrapazis.* § ❶ Hayvan, balık, sebze, meyve v.b. malları bulunduğu yerden alarak toptancıya satan kimse. [*Ing.* Middleman; *Fr.* Grossiste qui fournit aux détaillants le poisson et les légumes et fruits]; § ❷ i. ve s. *mec.* Hilekâr, müsteriyi aldatan *(esnaf).* [*Ing.* Cheat, impostor; *Fr.* Escroc, filou, fourbe].
~ **kayığı,** *den. esk.* Osmanlılar zamanında ığrıp ve dalyanları dolaşarak ucuz fiyata balık satın alan madrabazın bindiği kayık. *(Bu ad, kayığın bir özelliğinden değil, sadece içindeki madrabaz dolayısıyle kullanılırdı).* [*Ing.* Boat that goes to fishing stations, buys up cheap fish, and retails them].

madrabazlık,-ğı, i. § ❶ Madrabazın işi. [*Ing.* Business of a middleman]. § ❷ Madrabaz olma hali, madrabazca davranış: *Adamın işi gücü madrabazlık, doğru dürüst çalışmıyor.* [*Ing.* Cheating; *Fr.* Duperie, filouterie, escroquerie, tromperie, charlatanerie].
madras, i. *(kumaşın dokunduğu Madras /Hindistan/ şehrinin adından). dok.* (a) Çözgüsü ipekten ve atkısı pamuktan olan kumaş; özellikle mendil boyun atkısı veya esarp yapımında kullanılmak üzere canlı renklerde veya çubuklu olarak dokunur. [*Ing.* ve *Fr.* Madras]; (b) Bu kumaştan yapılan ve birkaç düğümle bağlanan başörtüsü. [*Ing.* ve *Fr.* Madras].
madrep, madrıp, i. *Osm.* < *Ar. darb* > *madreb* veya *madrıb. esk. (çadır v.b.)* Kurma, kakma yeri. [*ing.* Place of pitching a tent].
madrepor, i. *It. madrepora.* Selenterelere sınıfından mercan yapıcı hayvan. *(Tümüne birden madreporlar denir. Mercan resiflerinin oluşumunda rol oynayan pek çok türü vardır).* [*Ing.* Madrepore; *Fr.* Madrépore].
~ **kanal,** *zool.* ◘ **Kanal.**

madreporit,-ti, i. *anat.* ve *zool.* ◘ **Elek safihası.**
madreporlar, ç. i. *zool.* Mercanlar sınıfından hayvan takımı. *(Madreporlar, hem bölünerek, hem tomurcuklanarak çoğalabilen deniz gülü cinsinden poliplerdir. Meydana getirdikleri kalkerden koloniler birike birike mercan resiflerini oluşturur. Yüzeyden en derinlere kadar bütün denizlerde başlı başına çeşitlerine rastlanır. Resifleri meydana getiren cinsleri tropik denizlerin yüzey kısımlarında yaşar. Yaşayan ve fosil olan pek çok mercan türü bilinmektedir).* ◘ **Atol, Pollpöbeği.** [*Lat.* ve *Ing. Madreporaria; Fr.* Madréporaires].

madrepor.plağı, b.i. *zool.* Denizkestanelerinde suyun taş kanala girmesine yarayan kalbur gibi delikli plak; küçük bir madrepora benzediği için bu adı alır. [*Ing.* Madreporic plate; *Fr.* Plaque madréporique].

madrıb, i, ◘ **Madreb.**

Madrid, öz. i. İspanya'nın başkenti. [*Ing.* ve *Fr.* Madrid].

madrigal, i. *Fr. madrigal < It. madrigale. ed.* ve *müz.* Bir çeşit pastoral şiir veya bu şiire bağlı müzikal türler. [*Ing.* Madrigal].

madrûbat, ç. i. *mat. esk.* Çarpılanlar.

madrubeyn, i. *mat. esk.* Çarpılan iki sayıdan her biri.

madrubunfih, i. *Osm. < Ar. mat. esk.* Çarpan. [*Ing.* Multiplier; *Fr.* Multiplicateur].

madrup,-bu, i. *Osm. < Ar. darb > madrūb. mat. esk.* § ❶ Çarpılan; § ❷ Vurulmuş, çarpılmış. [*Ing.* Struck, beaten; *Fr.* Frappé, battu]; § ❸ Damgalanmış, basılmış *(para v.b.)* [*Ing.* Wrought, colned, multiplied, multiplicand; *Fr.* Multiplicande].

madrûs /madrûs/, s. *Osm. < Ar. durs. esk.* § ❶ Taşlarla örülmüş, örtülmüş. [*Ing.* Cased with rough stones]; § ❷ *mec.* Sert bir şekilde yapılmış *(hareket).* [*Ing.* Set with sharp projections].

madud, s. ◘ **Madut.**

madûl /madûl/, s. *Osm. < Ar. 'udūl, esk.* Bazı farsça kelimelerde yazıldığı halde okunmayan «v» (vav) ve «y» (ye) harflerine verilen ad *hvâce > hâce, hoca.*

madûm /ma'dûm/, s. *Osm. < Ar. 'adem, esk.* Yok olan, bulunmayan. [*Ing.* Nonexistent; *Fr.* Qui n'existe pas].

madûmlyât, ç. i. *esk.* Bulunmaz şeyler.

madûmlyet, i. *esk.* Bulunmazlık, yokluk. [*Ing.* ve *Fr.* Nonexistence].

mâdûn /mâdûn/, s. *Osm. < Ar. esk.* § ❶ Alt, aşağıda, altta olan. [*Ing.* Inferior; *Fr.* Ce qui est au-dessous, inférieur]. § ❷ Alt derecede olan kimse, ast. [*Ing.* Subordinate; *Fr.* Subalterne].

☆ *Karş.* **mafevk.**

Madura dili, öz. i. *dilb.* Cava'nın doğusunda ve Madura adasında konuşulan dil; Endonezya öbeğine girer. [*Ing.* Madurese; *Fr.* Madourais].

madut, s. *Osm. < Ar. add > madud. esk.* § ❶ Sayılmış, sayılı, sayısı bilinen; § ❷ Belli cinsten sayılan.

maestoso /maesto:so/, i. *It. müz.* § ❶ Ağır ve görkemli olarak. *(Daha çok bir tempo terimi ile birlikte kullanılır. Meselâ: allegro maestoso, çabuk fakat ihtişamlı; lento maestoso, yavaş ve ihtişamlı gibi).* [*Ing.* ve *Fr.* Maestoso]; § ❷ i. Bu tempo ile çalınan parça. [*Ing.* ve *Fr.* Maestoso].

maestrazgo, i. *din. tar.* § ❶ Asker rahip tarikatlarında tarikat başkanının unvanı. [*Ing.* ve *Fr.* Maestrazgo]; § ❷ Bu başkanın yargı yetkisine giren alan. [*Ing.* ve *Fr.* Maestrazgo].

maestrişsiyen, s. ve i. *Fr. maëstrichtien (Hollanda'da Maastricht, bölge adından). jeol.* Büyük senoniyen katın üst bölümüne denir. [*Ing.* Maestrichian].

maestro, i. *It.* § ❶ İtalya'da önemli eserler yaratan bestecilere verilen ad. § ❷ *müz.* (a) Ağır, soylu ve görkemli olarak; (♭) i. Orkestra şefi. [*Ing.* Maestro, conductor of the orchestra; *Fr.* Chef d'orchestre];

mafa, mapa, i. *It.* Genellikle kayıklarda kullanılan ucu halkalı çivi. [*Ing.* Bolt; *Fr.* Piton].

mafer, i. § ❶ Tornacının eğri oygu âleti; [*Ing.* Lathe chisel]; § ❷ Bu âletle oyulmuş eğri yiv.

mafevk /mafevk/ s. *Osm. < Ar. mā,* edat+ *fevk,* üst *esk.* § ❶ Üstün, üst. [*Ing.* That which is above; *Fr.* Qui est situé au-dessus, qui atteint un degré plus élevé]; § ❷ Üst rütbede, âmir; [*Ing.* Superior; *Fr.* Supérieur]; § ❸ i. *esk.* Üstte bulunan şey, üst taraf; § ❹ Bir şeyin fazlası.

mafev-kattabia, b. s. *Osm. < Ar. mā,* edat + *fevk, üst + tabi'at > mā-fevk-at-atbi'a), esk.* Tabiatüstü.

mafil, i. *den.* Kayışlıklarına yelken bezi veya palyet sarılmış küreklere denir.

mafiş /mafiş/, i. *Osm. < Ar.* § ❶ *mutf.* İçinde bir şey yokmuş gibi olan bir çeşit yumurtalı ve hafif hamur tatlısı. [*Ing.* Kind of very light fritter]; § ❷ *tkz.* Yok, kalmadı: *Bende para mafiş.* [*Ing.* Nothing left, finished; *Fr.* Il n'y en a pas, il n'en reste plus].

mafraş, mefreş, i. Göçlerde yatak ve şilteleri koyup taşımak için kullanılan, meşinden veya çadır bezinden yapılmış harar. Yatak, örtü ve çamaşır hararı.

mafsal, i. *Osm. < Ar. fasl > mafsil. anat,* § ❶ İki kemiğin birleşim noktası; oynak yeri. [*Ing.* Joint, articulation; *Fr.* Articulation, joint, jointure, jointure des os]; ☆ *Eşanl.* **eklem**; § ❷ *demir.* Bir yol makasına veya işaret cihazına kumanda eden sert bir transmisyon tertibatı üzerine yerleştirilip, transmisyonun hafifçe yön değiştirmesine yarayan cihaz. *(Genellikle, bir milin veya bir dayanak noktasının etrafında dönebilen küçük bir levyeden meydana gelir ve yönleri biraz farklı olan iki transmisyon bu levyenin ucuna bağlanır).* ◘ **dirsek.** *tekn.* Birbirine bağlanmış [*Fr.* Genouillère]; ☆ *Eşanl.* **dirsek.** § ❸ parçaların her yönde dönmesini sağlayan bağlantı elemanlarına verilen genel ad. *(Parçalardan birinin ucunda, öbür parçadaki oyuk kısma yerleşebilen yuvarlak bir çıkıntı bulunur).* [*Ing.* Elbow joint; *Fr.* Genou, rotule]; ◉ **~ı gayri müteharrik,** *esk.* Hareket etmeyen eklem. [*ing.* Immovable articulation]; ◉ **~ı müteharrik,** *esk.* Hareketli, oynar eklem. [*Ing.* Movable articulation, diarthrosis, synarthrosis].

~ momenti, *hava.* Bir kumanda yüzeyi veya diğer bir mafsallı yüzeyin mafsal eksenine göre, aerodinamik kuvvetlerden doğan moment. [*Ing.* Hinge moment; *Fr.* Moment de charnière].

mafsalî /mafsalî/, s. *esk.* Mafsalla, eklemle ilgili olan. [*Ing.* Pertaining to joints, articular, articulate].

mafsallandırma, i. *mak.* İki parçayı aynı bağıl *(rölatif)* harekete müsaade edecek şekilde genellikle pim birleşmeleriyle birleştirme. [*Ing.* Articulation].

mafsallı, s. Mafsalı olan. [*Ing.* Articulate(d); *Fr.* Articulé].

~ biyel kolu, *mak.* Mafsallı piston kolu. Yıldız motorlarda: Krank miline değil de, ana piston kolu üzerindeki pimlere bağlı yardımcı piston kolları. Link rod. [*Ing.* Articular connecting-rod, link rod].

~ boyunduruk, *mad. oc.* Bir ucunda bir muylu bulunan ve böylece kendisinden sonra gelen boyunduruğun ucuna takılabilen orta kısımda bir tek payandayle desteklenmiş madenî boyunduruk: *Modern kazı usullerinde çik kullanılan mafsallı boyunduruk, tavanın askıya alınmasını ve böylece kazı makinelerinin kolay çalışmasını sağlar.*

~ lokomotif, ◘ **Lokomotif.**

~ pal, *hava.* Bir veya daha fazla mentese üzerine monte edilmiş ve çırpınma ve sürüklenme ekseni yönünden hareket serbestisi olan helikopter veya otojir rotor palı. [*Ing.* Articular blade].

~ sistem, *mek.* Bir parçanın oynaması, sistemin meydana getirdiği geometrik seklin bozulmasına yolaçacak şekilde birbirine bağlanmış parçalardan kurulu sistem. *(Bir parçanın oynamasıyle sistemin şekli belirli olarak değişiyorsa sisteme tam bağlantılı denir. Baskül kantar ve Roberyal kantarı mafsallı sistemlerdir).* [*Ing.* Articulate system; *Fr.* Système articulé]. ◘ **Distribüsyon, mafsal, enversör, harekat, pantograf v.b.**

mafûn /mâ'fun/, s. *Osm. < Ar. 'ufūnet. esk.* Bozulmuş, çürümüş *(et).* [*Ing.* Fetid, putrid, stinking].

mafûv, s. *Osm. < Ar. afv. esk.* § ❶ Affolunmuş; § ❷ Ayrı tutulmuş.

magabin /magâbin/, ç i. *Ar. magben. anat. esk.* Oyluk kemikleri, kasıklar.

Magadhî, magahi, öz. i. *dilb.* Maharaştri'ye çok benzeyen prakrit dili; Modern bihari, oriya, bengali ve assam dilinin Magadhi'den türediği sanılır. *(Ayni zamanda, bihari dilinin Bihar ve Batı Bengal'de 9 milyondan fazla insan tarafından konuşulan bir biçimine de Magadhi adı verilir).* [*Ing.* ve *Fr.* Magadhi, magahi].

magadis, i. *Yun. müz. esk.* § ❶ Arap biçiminde çalgı; önceleri Niniv ve Babil'de kullanıldığı, daha sonra da Yunanlılar tarafından benimsendiği söylenir. *(Magadisin'in, ikişer ikişer ve oktavlı olarak düzenlenmiş yirmi teli vardı).* [*Ing.* ve *Fr.* Magadis]; § ❷ Bir çeşit flüt. [*Ing.* ve *Fr.* Magadis].

magafir /magâfir/, ç i. *Osm. < Ar. miğfer esk.* Miğferler.

magair, ç. i. *Osm. < Ar. gavr. esk.* Mağaralar.

magak /magâk/, i. *Osm. < Fars. esk.* § ❶ Çukur. [*Ing.* Pit, abyss]; § ❷ Mezar. [*Ing.* Grave].

magakçe, i, *esk.* Küçük çukur. [*Ing.* Little pit].

magarat /magârât/, ç. i, *Osm. < Ar. magāre esk.* Mağaralar.

magarib, ç. i. *Ar. < Osm. 'garb < magrib esk.* Batı tarafları.

magarim /magârim/, ç. i. *Osm. < Ar. garāmet > magrem esk.* § ❶ Ödenmesi gerekli borçlar; § ❷ Diyetler.

magas, i. *Lat. zool. Terebratulidae* familyasından, tebeşir tabakalarında fosil olarak bulunan eklemli kolsuayaklı hayvan. *(Meudon tebeşir tabakalarında bulunan Magas pumilus'un pek çok seksiyona ayrılan bu cinsin örnek türü sayılabilir).* [*Lat., Ing.* ve *Fr.* Magas].

magasil /magâsil/, ç. i. *Osm. < Ar. gasl > magsel esk.* § ❶ Gusülhaneler; § ❷ Gasilhaneler, ölü yıkanacak yerler.

magatama, i. Japon höyüklerinde bulunan kanca şeklindeki taşların *(akik, kırmızı akik, kuvars, cam v.b.)* adı. *(Magatama'nın, kudret alâmeti olarak kullanıldığı sanılıyor. Biçim bakımından Kore'de ve Sibirya'da nazarlık yerine kullanılan kaplan dişlerine benzer).* [*Ing.* ve *Fr.* Magatama].

magaz /magâzi/, ç. i. *Osm. < Ar. gazā > magzā. esk.* Savaş menkibeleri. [*ing.* Campaigns, especially campaigns against the enemies of Islam].

magazil, megazil, ç. i. *Osm. < Ar. migzel esk.* İplik eğirecek âletler, iğler.

magazin, i. *Fr. magasin,* mağaza > *ing. magasine.* Çeşitli konulara yer veren, genellikle resimli süreli yayın: *Haftalık bir magazin.* [*Ing.* ve *Fr.* Magazine].

~ gazetesi, ◘ **Gazete.**

~ sayfası, Gazetelerin içinde resimli roman, foto-roman, tefrika, fal, bulmaca v.b. nın yer aldığı sayfa.

~ sekreteri, Gazetelerde magazin sayfasını hazırlayan sekreter.

magben, :. *Osm. < Ar. gabn' anat. esk.* § ❶ Oyluk kemiği; § ❷ Kasık.

magbut, s. *Osm. < Ar. gıbta > magbūt. esk.* İmrenilmiş, gıpta edilmiş; § ❶ Mutlu, neşeli.

Magdeburg, öz. i. Doğu Almanya'da bir şehir.

~ yarımküreleri, *fiz.* Madenden yapılmış ve hava sızdırmayacak şekilde birleşen iki yarımküre. [*Ing.* Magdeburg's hemispheres; *Fr.* Hémisphères de Magdebourg].

Magellan bulutları, *astr.* ◘ **Bulut.**

maglemosiyen, s. *Fr. maglemosien,-enne.* (Yer adı *Maglemose*'dan, */Danimarka/),* Kuzey Avrupa mezolitik çağ medeniyetlerinden birine denir. *Maglemosiyen* halklar, deniz, göl ve akarsu kıyılarında kuş ve balık avlayarak dağınık küçük gruplar halinde yaşarlardı. Başlıca araç ve gereçlerin çoğu Magdeleniyen çağdan kalmış olmasına rağmen Maglemosiyen çağda da önemli buluşlar yapıldı. *(kıvrık uçlu kemik olta iğneleri).* Bu çağda çömlekçiliğe büyük bir önem verilmiştir.

magma /mag:ma/, . *(«hamur» anlamında*

Yun. k. jeol. Gerçekten ergimiş olan veya ergidi varsayılan kütle, bu kütlenin katılaşması sonucunda içkayalar meydana gelir; *Yanardağların püskürttüğü lavlar mağmadır. (Bazı bilim adamları, granitlerle granite benzeyen kayaların magma evresinden geçtiğini ileri sürerler).* [*Osm.* Mâyi-i nâri; *Ing.* ve *Fr.* Magma].

~ **ayrımlaşması**, *jeol.* Magmanın bulunduğu yerde ve dışarıdan yabancı bir madde olmaksızın, kimyasal bakımdan ana magmadan ayrı bileşimde bölümlere ayrılması. [*Ing.* Magmatic differenciation; *Fr.* Différentiation magmatique].

~ **evresi**, *jeol.* Magma etkinliğinin en şiddetli olduğu dönem. [*Ing.* Magmatic phase; *Fr.* Phase magmatique].

~ **gnaysı**, *jeol.* ◘ Gnays.

~ **kalıntısı**, *jeol.* İçindeki başlıca silisyum tuzlarının kristalleşmesi ile ayrılmış, uçucu maddelerin ve az bulunan öğelerin derişimini kapsayan magma artığı, [*Ing.* Rest magma; *Fr.* Liqueur résiduelle].

~ **ocağı**, *jeol.* Taş yuvarda oluşmuş, bütün dış püskürmeleri besleyen kapalı ve sınırlı magma kütlesi. [*Ing.* Magma chamber, packet of magma; *Fr.* Chambre magmatique, reservoir souterrain].

~ **yerleşmesi**, *jeol.* Batolit gibi bir sokulucu kütlenin, yerkabuğundaki kayaçları iterek ya da eriterek onların yerini alması. [*Ing.* Emplacement; *Fr.* Mise en place].

magmasal, s. Magma ile ilgili, [*Ing.* Magmatic; *Fr.* Magmatique].

~ **cevher yatağı**, *jeol.* Geniş anlamda, magmasal olaylarla ilgili olarak oluşan bütün maden ya da mineral yatakları, [*Ing.* Magmatic ore deposit; *Fr.* Gisement magmatique].

~ **su**, *jeol.* Magmada veya kor kayaçlarda bulunan su. [*Ing.* Magmatic water; *Fr.* Eau magmatique].

magmatik, s. *Fr. magmatique.* ◘ Magmasal.

magmatit,-ti, *jeol.* ◘ Kor kayaç.

magna, manyat,-tı, i. *Fr. magnat.* § ❶ Polonya ve Macaristan'da devlet büyüğü; § ❷ Kudretli endüstrici, aşırı zengin.

magneferrit,-ti, i. *Fr. magnéferrite. min.* ◘ Magnezyoferrit.

magnelit,-ti, i. *Fr. magnélite. min.* Yeşimtaşı çeşidi. [*Ing.* Magnelite].

magnem, i. *Osm.* < *Ar. ganem esk.* Düşmandan ele geçirilen mal, Ganimet.

magnet,-ti, i. *Fr. magnette* < *Yun. magnês*, mıknatıs, *esk. Fiz.* Sunî veya doğal mıknatıs.

magnetik, s. *Fr. magnétique* < *Lat. magnes*, mıknatıs > *magneticus*, mıknatıslı. § ❶ Mıknatısla veya mıknatısın özellikleriyle ilgili olan: *Magnetik etke.* [*Ing.* Magnetic]; § ❷ Mıknatıs özellikleri taşıyan: *Magnetik çelik.* [*Ing.* Magnetic]; ◉ **Yer'in ~ kutupları**, Magnetik meridyenlerin son bulduğu Yer noktaları. ◘ **Yer magnetizması.**

~ **açıklık**, *fiz.* Mıknatıslanmış ibrenin sapmasını belirleyen açı. [*Ing.* Magnetic azimuth; *Fr.* Azimut magnétique].

~ **akışkan**, Mıknatısların özelliklerini açıklamaya yarayan hipotetik bir akışkan için kullanılan eski terim. *(Bugün artık bilimsel yönden hiç bir değeri olmayan bu kavram, konuyu tam anlamıyle bilmeyenler için magnetizmanın genel yapısı ve etkileri konusunda karışıklığa yol açabilir).* [*Ing.* Magnetic fluid; *Fr.* Fluide magnétique].

~ **alan**, *fiz.* Bir mıknatısın çevresinde yer alan ve demiri çekme etkisinin görüldüğü uzay bölgesi. [*Osm.* Mıknatısî saha; *Ing.* Magnetic field; *Fr.* Champ magnétique].

~ **aşırı doyma**, *elek.* ◘ Aşırı.

~ **ayna**, *nükl.* ◘ Ayna.

~ **bant**, *akust.* ◘ Bant.

~ **çekme**, *fiz.* ◘ Çekme.

~ **çember**, ◘ Çember.

~ **çift**, *fiz.* ◘ Çift.

~ **daralma**, *fiz.* Magnetik bir alan içine yerleştirilen bir maddenin hacim değişikliğine uğraması. [*Ing.* Magnetostriction; *Fr.* Magnétostriction].

~ **dayanak**, *elektroakust.* ◘ Dayanak.

~ **değişen yıldız**, *astr.* Magnetik alan yeğinliği zamana bağlı olarak değişen yıldız. [*Ing.* Magnetic variable; *Fr.* Variable magnétique].

~ **denkleştirici**, *fiz.* ◘ Denkleştirici.

~ **devre**, *elek.* ◘ Devre[1].

~ **direnç**, *elek.* Magnetik bir devrede, magnetomotor kuvvetin, devre içinden geçen indükleme akısına bölümü. [*Ing.* Magnetoresistance; *Fr.* Magnétorésistance].

~ **diskli hâfıza**, *bilgi işlem.* ◘ Hâfıza.

~ **doygunluk**, *fiz.* ◘ Doygunluk.

~ **eğim**, *fiz.* Mıknatıslanmış ve magnetik meridyen içinde bulunan bir ibrenin kendi yatay izdüşümü ile oluşturduğu açı. [*Ing.* Magnetic inclination; *Fr.* Inclinaison magnétique].

~ **ekran**, *elek.* ◘ Ekran.

~ **ekvator**, *fiz.* ◘ Ekvator.

~ **ekvatorun düğüm noktaları**, *magn.* ◘ Düğüm.

~ **fırtına**, *astr.* Magnetik alan yeğinliğinin hızla artarak değişmeler göstermesi. [*Ing.* Magnetic storm; *Fr.* Orage magnétique].

~ **geçirgenlik**, *fiz.* ◘ Geçirgenlik.

~ **gövde**, *elek.* ◘ Gövde.

~ **halka**, *büro.* ◘ Halka.

~ **hücreli hâfıza**, *bilgi işlem.* ◘ Hâfıza.

~ **kaçak**, *fiz.* ◘ Kaçak.

~ **kaslı hâfıza**, *bilgi işlem.* ◘ Hâfıza.

~ **kayıt**, *tekn.* ◘ Kayıt[1].

~ **kayıt etkisi**, *elek.* ◘ Etki.

~ **kuşak**, *den.* ◘ Kuşak.

~ **kutup**, *magn.* ◘ Kutup.

~ **kutuplanma**, *elektroakust.* ◘ Kutuplanma.

~ **madde**, ◘ Mıknatıs.

~ **meridyen**, Mıknatıslanmış ibre doğrultusundan geçen düşey düzlem. [*Ing.* Magnetic meridian; *Fr.* Méridien magnétique].

~ **mürekkepli baskı**, *matb.* Şifre çözücü bir makine tarafından okunabilecek mıknatıslanmış harfler ve özel mürekkeplerle yapılan baskı: *Magnetik mürekkepli baskı banka çekleri tedavülünün otomatikleşmesini sağladı.*

~ **sapma**, *coğr.* Coğrafî kuzey ile mıknatıs kuzeyi doğrultusu arasındaki açı. Bu açı, yıldan yıla ufak değişmeler gösterdiği gibi, uzun süreler içinde de değişikliğe uğrar. [*Osm.* Mıknatısî inhirâf; *Ing.* Magnetic declination; *Fr.* Déclinaison magnétique].

~ **şerit** *(bilgi-işlem)*, İki kod temeline dayanan magnetik kutuplanmalar halinde bilgileri kaydetmeye yarayan, bir duyar tabaka ile kaplanmış plastik maddeden veya herhangi bir yumuşak ve dayanıklı maddeden yapılmış bükülebilir şerit.

~ **şerit ünitesi** *(bilgi-işlem)* Bir ordinatörün, magnetik şerit üzerine bilgileri kaydetmeye veya kaydedilmiş bilgileri okumaya yarayan parçası.

~ **tedirginlik**, *astr.* Bir magnetik alan değişiminden doğan tedirginlik, [*Osm.* Mıknatısî irticâf; *Ing.* Magnetic disturbance; [*Fr.* Perturbations magnétiques].

~ **yükselteç**, *elek.* Bir akımın değişmegenliğini arttırmak için, doyurulabilir magnetik çekirdeklerin çizgisel olmayan niteliklerinden yararlanan tertibat. *(Akım, çıkış sargısından geçen akımda çok büyük değişmelere yolaçarak çekirdeğin doyurulma derecesini değiştiren kumanda sargısından geçer).* [*Ing.* Magnetic amplifier; *Fr.* Amplificateur magnétique].

magnetit,-ti, i. *Fr. magnétite. min.* Magnetik demirin Fe_3O_4 formülündeki doğal oksidi, *(Magnetit, siyah renkli ferromagnetik bir spineldir; mıknatıs taşını meydana getirir. En değerli demir cevheridir).* [*Ing.* Magnetite; *Fr.* Magnétite].

magnetit-ollivinit,-ti, i. *Fr. magnétite - olivinite. min.* Titanlı magnetit bakımından zengin bir dünit çeşidi.

magnetize, s. ◘ Manyetize.

magnetizma, i. *Fr. magnétisme.* § ❶ Mıknatıs özellikleriyle ilgili olan her şey. [*Ing.* Magnetism]; § ❷ Mıknatısların özelliklerini inceleyen fizik dalı. [*Osm.* Mıknatısiyet; *Ing.* Magnetism]; ◉ **canlı ~** (manyetizma), Bir insanın, «pas» denilen hareketler yardımıyle başka bir insan üstünde yapabileceği gerçek veya hayalî etki. ◘ Hipnotizma. [*Ing.* Animal magnetism; *Fr.* Magnétisme animal]; ◉ **kuzey ~ sı**, *magn.* ◘ Kuzey ◉ **mağara ~ ev**, ◘ Ev; ◉ **Yer ~ sı**, Yerküreye bağlı magnetik olayların tümü. [*Ing.* Terrestrial magnetism; *Fr.* Magnétisme terrestre].

magnetizmacı, ◘ Manyetizmacı.

magnetizmacılık,-ğı, i. ◘ Manyetizmacılık.

magneto, i. *Fr. magnéto-génératrice.* kelimesinin kısaltması. § ❶ *elek.* Sürekli bir mıknatısın magnetik alanıyle indüklenen elektrik üretici: *Magneto, dinamodan önce bulundu.* [*Ing.* Magneto; *Fr.* Magnéto]; ☆ *Eşanl.* **manyeto**; § ❷ *mad. oc.* Maden ocağı deliklerine doldurulmuş patlayıcı maddeyi ateşlemek için gerekli elektrik akımını üreten taşınabilir cihaz, [*Ing.* Magneto].

magneto-aerodinami, i. *Fr. magnéto-aérodynamique.* Bir magnetik alanın etkisindeki iletken gaz ortamların *(yüksek sıcaklıkta iyonlanmış gazlar)* akışını inceleyen bilim dalı. [*Ing.* Magnetoaerodynamics].

magnetodinamik, s. *Fr. magnétodynamique. fiz.* Magnetik uyarımı sürekli bir mıknatısla sağlayan bir âlet için kullanılır: *Magnetodinamik hoparlör.* [*Ing.* Magnetodynamic]; ◉ **akışkanlar magnetodinamiği**, ◘ Magneto-hidrodinamik.

magneto-elektrik, s. *Fr. magnéto-électrique. fiz.* Magnetik ve elektrik olaylarla ilgili olan. [*Ing.* Magnetoelectric(al)].

~ **etki**, *fiz.* Bazı cisimlerin, bir elektrik alanının etkisiyle mıknatıslanma ve bir magnetik alan etkisiyle elektrik kutupları kazanma özelliği, [*Ing.* Magnetoelectric effect; *Fr.* Effet magnéto-électrique].

magnetofon, i. *Fr. magnétophone.* ◘ Teyp.

ALÇAK GERİLİMLİ MAGNETO

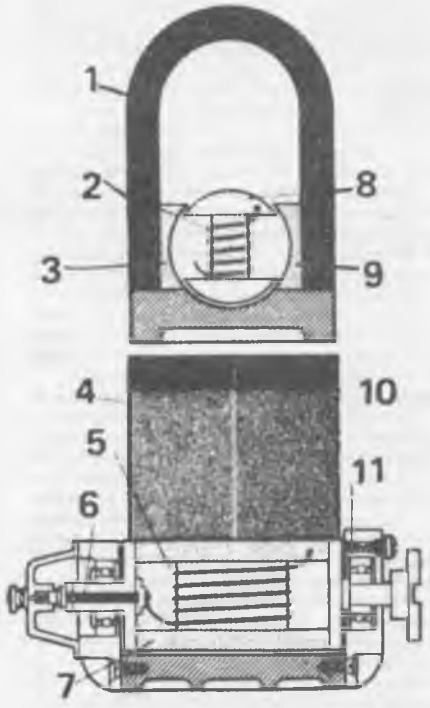

1. Mıknatıs. 2. Sarım. 3. Kutup kütlesi. 4. Mıknatıs. 5. Sarım. 6. Akım çıkışı. 7. Endüvi. 8. Endüvi. 9. Kutup kütlesi. 10. Mıknatıs. 11. Kütlesel kömür.

magnetohidrodinamik, i. *Fr. magnétohydrodynamique. fiz.* § ❶ Elektromagnetik alanlarda elektriklenmiş akışkanların *(iyon halinde gazlar veya plazmalar)* akmasını inceleyen bilim dalı. [*Ing.* Magnetohydrodynamics]. ☆ *Eşanl.* **hidromagnetizma**; § ❷ s. Bu incelemeyle ilgili olan. [*ing.* Magnetohydrodynamique].

magnetokalorik, s. *Fr. magnétocalorique.* ~ **olay**, *fiz.* Ferromagnetik bir cisim mıknatıslandığı zaman ortaya çıkan ısısal olayların tümü. [*ing.* Magnetocaloric phenomena: *Fr.* Phénomène magnétocalorique].

magneto-kimya, b. i. Kimyasal bileşimlerin magnetik özelliklerini ve uygulamalarını inceleyen bilim. [*Ing.* Magnetochemistry; *Fr.* Magnétochimie].

magnetometre, i. *Fr. magnétomètre.* Mıknatıslanmış bir iğneyi etkileyerek bir magnetik alanı veya momenti ölçmeye yarayan cihaz. [*ing.* Magnetometer].

magnetometri, i. *Fr. magnétométrie.* İncelenecek bölgeye düzenli olarak dağılmış istasyon noktalarında Yer magnetik alanının düşey bileşenini sistematik olarak ölçme ilkesine dayanan jeofizik araştırma yöntemi. *(Ölçmelerde kaydedilen değişmeler, tortul arazinin magnetik özelliklerine ve özellikle bu arazilerin belirlenmesini sağlayan yapısal biçimlerine bağlıdır).* [*Ing.* Magnetometry].

magneton, i. *Fr. magnéton.* Atomun elemanter momenti. [*Ing.* Magneton].

magneto-optik, i. *Fr. magnéto-optique.* Bir magnetik alanın etkisindeki maddelerin optik özelliklerinin incelenmesi *(yayım, yayılma v.b.).* [*ing.* Magneto-optic(al)].

magnetopirit,-ti, i. *Fr. magnétopyrite. min.* Doğal demir sülfür; magnetik pirit veya pirotindir. [*Ing.* Magnetopyrite].

magnetoplumbit,-ti, i. *Fr. magnétoplumbite. min.* Doğal demir, manganez ve kurşun oksid; siyah renklidir ve heksagonal sistemde billûrlaşır. [*ing.* Magnetoplumbite].

magnetopoz, i. *Fr. magnétopause. magn.* Yer çevresindeki uzayın, Yer magnetik alanının etki sınırı olan yüzeyi; bu sınırın dışında Yer magnetik alanının etkisi hissedilmez. [*Ing.* Magnetopause].

magnetorezistans, i. *Fr. magnétorésistance. elektr.* ◘ **Magnetik direnç.**

magnetosfer, i. *Fr. magnétosphère.* Yer çevresini kuşatan bölgenin dış kısmı; «*magnatopoz*» denilen ve kendisini gezegenlerarası uzaydan ayıran üst sınır ile iyonosferin üst kısmı arasında yer alır ve içinde Yer'e kuvvetli bir fiziksel etki yapan Yer'in magnetik alanı bulunur.

magnetoskop,-pu, i. *Fr. magnétoscope.* Bir ses kayıt bandına bağlanmış, kapalı devreli televizyon cihazı. *(Magnetoskop bir sahneyi /görüntü ve ses olarak/ filme almak ve bunu hemen iletmek için kullanılır).* [*Ing.* Magnetoscope].

~ **deneyi**, *met.* Madenleri ve ferromagnetik alaşımları demir tozuyle kontrol etme yöntemi. *(Kontrol edilecek madde bir magnetik alan etkisine bırakıldığında,. malzeme eksikliğinden doğan bir kusur, demir tozunun birikimiyle ortaya çıkarılır).* [*Ing.* Magnetoscopy; *Fr.* Magnétoscopie].

magnetoskopi, i. *Fr. magnétoscopie.* Televizyon görüntülerini magnetik şerit üzerine kaydetme yöntemi. [*Ing.* Magnetoscopy].

magnetostatik, s. *Fr. magnétostatique*]; § ❶ Hareketsiz haldeki mağnetik kütleler veya mıknatıslarla ilgili olaylar için kullanılır. [*ing.* Magnetostatic(al)]; § ❷ i. Bu olayları inceleyen bilim. [*Ing.* Magnetostatics].

magnetostriksiyon, i. *Fr. magnétostriction.* ◘ **Magnetik daralma.**

magnetostriktör, i. *Fr. magnétostricteur. elek.* Magnetik daralma olayından faydalanan sesötesi işaret alıcısı ve üretici. [*Ing.* Magnetostrictor].

magnetron, i. *Fr. magnétron. telekom.* Çok yüksek frekanslı akımları doğuran veya yükselten vakumlu tüp; içindeki elektron akısına hem bir elektrik alanıyle, hem de bir magnetik alanla kumanda edilir. [*Ing.* Magnetron].

magnezamin, i. *Fr. magnésamine. kim.* Formülü: $M_g(NH_2)_2$ olan magnezyum amidür.

magnezammin, i. *Fr. magnésammine. kim.* Magnezyumun, amonyaklı karmaşık bileşiklerinin genel adı.

magnezit,-ti, i. *Fr. magnésite. min.* Doğal magnezyum silikat daha çok lületaşı adıyle bilinir: *Yüksek sıcaklıkta kavrulan magnezit, ateşe dayanıklı tuğla yapımında kullanılır.* [*Ing.* Magnesite; *Fr.* Giobertite]. ☆ *Eşanl.* **giobertit.**

magnezitler, ç. i. *Fr. magnésites.* Magnezya ve çeşitli bileşiklerini kapsayan mineraller grupu. [*Ing.* Magnesites].

magnezya, i. *Fr. magnésie* < *Yun. magnes*, Magnesia taşı, mıknatıs. *kim.* Magnezyum oksid veya hidroksit. *(1755'te Back'ın keşfettiği susuz magnezya MgO 2,7 yoğunluğunda, 2.500° C doğru eriyen beyaz bir tozdur. Su temasıyle magnezyum hidroksida veya sulu magnezya'ya $Mg(OH)_2$ dönüşür. Isı karşısında ayrışmaz, yüksek sıcaklıkta karbon veya alüminyum etkisiyle güçlükle indirgenir. Kuvvetli bir bazdır. Sanayide, magnezit veya dolomi'nin kavrulmasından veya magnezyum klorürün su buharıyle ayrışmasından elde edilir).* [*Ing.* Magnesia; *Fr.* Oxyde de magnésium]; ◉ **boratlı** ~, *kim.* ◘ Borasit; ◉ **karbonatlı** ~, *kim.* ◘ jiyobertit; ◉ **siyah** ~, *kim.* Manganez dioksidin eski adı. [*Ing.* Black magnesia; *Fr.* Magnésie noire].

magnezyoferrit,-ti, i. *Fr. magnésioferrite. min.* Siyah sekizyüzlüler halinde billûrlaşan ferromagnezyumlu spinal çeşidi. *(Formülü $MgFe_2O_4$, olan bu mineral güçlü bir mıknatıs özelliği gösterir).* [*Ing.* Magnesioferrite; *Fr.* Magnéferrite].
☆ *Eşanl.* **magneferrit.**

magnezyotermi, i. *Fr. magnésiothermie. met.* Saf maden elde etme usulü; bu usulde magnezyum, bir takım bileşikleri üzerine etkir, onları indirger ve böylece ısı açığa çıkarır. [*Ing.* Magnesiothermy].

magnezyum/magnez'yum/, i. *Fr. magnésium* < *Yun. kim. (Manisa şehrinin eski adından)* Mg sembolüyle tanınan, A.n. 12, A.a. 24, 32, ve yoğunluğu 1,7 olan bir kimya elementi; gümüş parlaklığında ve havada çok parlak bir alevle yanan pek hafif bir maden olup, 1829'da *Bussy* tarafından element halinde elde edilmiştir. 650° C'ta erir, 1200° C'ta kaynar. [*Ing.* Magnesium]; ◉ ~ **lu bakır**, *metal.* ◘ Bakır; ◉ ~ **lu çimento**, ◘ Çimento; ◉ ~ **lu döşeme**, *inş.* ◘ Döşeme.

MAGNEZYUM

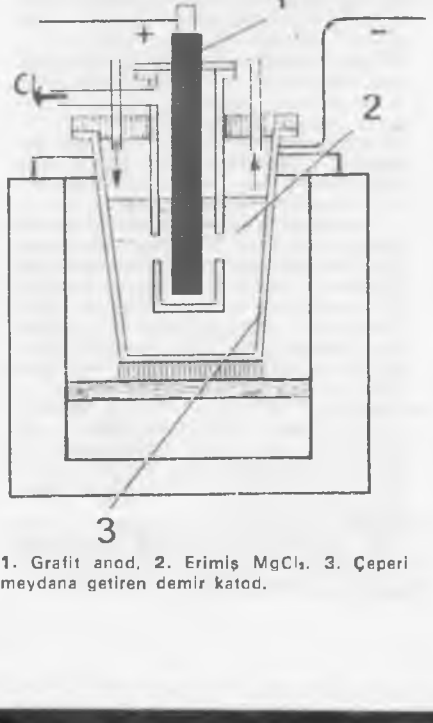

1. Grafit anod, 2. Erimiş $MgCl_2$, 3. Çeperi meydana getiren demir katod.

~ **klorür**, *kim.* Formülü $MgCl_2$ olan, deniz suyundan ve karnalit'ten elde edilen bir magnezyum bileşiği. Hidratlı billûrlar vererek billûrlaşır. Sıcakta magnezya ve hidroklorik asid vererek hidrolize uğrar. Bu dönüşüm, deniz suyunun damıtılması sırasında da meydana gelir. [*Ing.* Magnesium chloride; *Fr.* Chlorure de magnésium].

~ **karbonat**, *kim.* Formülü $MgCO_3$ olan ve tabiatta, jiyobertit'te ve özellikle dolomi'de kalsiyum ve magnezyum çift karbonatı şeklinde bulunan bir magnezyum çift karbonatı şeklinde bulunan bir magnezyum bileşiği laboratuvarlarda eczacıların «*Beyaz magnezya*» dedikleri bir hidrokarbonat üretilir. Isıtılan karbonat ayrışır ve kavrulmus magnezyayı MgO verir. [*Ing.* Magnesium carbonate; *Fr.* Carbonate de magnésium].

~ **sülfat**, *kim.* Deniz suyunda ve bazı maden suları kaynaklarında *(Epsom, Sedlitz)* bulunan bir magnezyum bileşiği, Renksiz küçük iğneler seklinde ve hidratlı olarak billûrlaşır. Alkali sülfatlarla, $Mg\,SO_4\,K_2\,SO_4$, $«H_2O$ tipi çift tuzlar verir. [*Ing.* Magnesium sulfate; *Fr.* Sulfate de magnésium].
☆ *Eşanl.* **İngiliz tuzu.**

magnitüd, i. *Fr. magnitude. jeof.* Bir depremin siddetinin sayı ile bildirilmesi. *(Gutenberg ve Richter'in sismolojiye kattıkları magnitüt ölçeğinde maksimum, en yıkıcı depremler için 8'den biraz fazladır).* [*Ing.* Magnitude].

magneferrit,-ti, i. *Fr. magneferrite. min.* ◘ **Magnezyoferrit.**

magnofranklinit,-ti, i. *Fr. magnofranklinite. kim.* Doğal demir, çinko ve manganez oksid; güçlü bir mıknatıs özelliği gösterir.

magnokromit,-ti, i. *Fr. magnochromite. min.* Formülü $MgCr_2O_4$ olan magnezyum ve krom oksit; spinel çeşididir. [*Ing.* Magnochromite].

magnolit,-ti, i. *Fr. magnolite. min.* Doğal cıva tellürat. [*Ing.* Magnolite].

mago, i. *Fr. magot. zool.* ◘ Berber maymunu.

magrem, i. *Osm.* < *Ar. garâmet. esk.* § ❶ Ödenmesi gereken borç. § ❷ s. Borçlu.

magres, magris, i. *Osm.* < *Ar. gars*, ağaç dikme'den *magres. esk.* Fidanlık.

magri, mıgrı, i. *Yun. zool.* Karınları-yüzgeçsizler *(Apodes)* takımının, *Congridae* familyasından, Avrupa kıyılarında yasayan, yılanbalığına benzeyen ve karın yüzgeci bulunmayan kemikli balık. Yılanbalığından birçok bakımdan farklıdır. Derisi çıplak tamamen pulsuz, üst çenesi alt çenesinden biraz uzundur. Sırt yüzgeci basın hemen biraz arkasından başlar. Yılanbalıklarından farklı olarak magri, asla tatlı suya girmez. Bütün ömrü denizde geçer. Kaya kovuklarında yasar, önüne ne çıkarsa yutar. Okyanusun derinliklerinde, henüz iyice bilinmeyen bazı bölgelere gider, orada coğalır. Yavrular kurtcuk halinde dünyaya gelir. Bunlara *yassıbas* denir. Yassıbas başlangıçta serit biçiminde ve cam gibi saydamdır. Baskalasma geçirerek ergin hale gelmeden önce en az bir yıl bu biçimde kalır. Erkeği dişisinden daima küçük olur. Dişisinin boyu 2 m'yi bulabilir. Bir dişi milyonlarca yumurta yumurtlar. Cinsel olgunlukla birlikte hayvanın kemiklerinde bir yumusama ve vücudunda derin bir çöküntü olur. Bu durum magrilerin yumurtladıktan sonra öldüğü sanısını vermektedir. [*Lat. Conger conger; Ing.* Conger eel; conger; *Fr.* Congre, anguille de mer].

magribi, mağribi, s. ve i. *Ar. mağrib.* Magrip halkından olan *(kimse).* [*Ing.* Moor, Moroccan]. ◉ **mal bulmuş** ~ **gibi sevinmek**, *dey.* ◘ Mal.

magribiler, mağribiler, ç. öz. i. *etn.* Kuzey Afrika'nın değişik bölgelerinde yaşayan şehirli müslüman halk. Bu deyim XIX yüzyılda özel olarak bazı akdeniz limanları halkı için kullanılırdı. Fenike dilinden Latinceye *Maurus* olarak geçen bu deyim, sonradan Romalıların Berberilere verdikleri

genel bir ad oldu. Magriblilerin yaşadıkları ülkeye de maurus kelimesinden türetilen bir deyimle *mauritania* dendi. Zamanla bu deyimin kullanıldığı alan genişledi.

magrip, mağrib, i. *Osm.* < *Ar. garb* > *magrib. esk.* § ❶ Güneşin battığı yer ve yön, batı; [*ing.* West; *Fr.* Ouest]; § ❷ Güneşin battığı zaman, akşam. [*ing.* Sunset; *Fr.* Coucher du soleil].

magsel, i. *Osm.* < *Ar. gals* veya *gusl. esk.* Ölü yıkamaya mahsus yer. [*ing.* Place where corpses are canonically washed].

magsub /magsüb/, s. *Osm.* < *Ar. gasb. esk.* Zorla alınmış, gasp edilmiş, [*Ing.* From whom a thing has been taken by violence, despoiled]; ◉ ~ **ün minh,** *huk. esk.* Malı zorla elinden alınmış kimse.

magşi /magşi/, s. *Osm.* < *Ar. gaşy. esk.* Gayş olmuş, baygın. [*ing.* Bewildered, taken unawares].

magşiyane, z. *esk.* Bayılmış gibi.

magşiyen, z. *esk.* Baygın halde.

magza, i. *Osm.* < *Ar. esk.* § ❶ İstek, maksat, meram; § ❷ Savaş, kavga.

magzub, mağdub, s. *Osm.* < *Ar. gazab* > *magzūb* veya *magdūb. esk.* Kendisine kızılmış.

magzuben, z. *esk.* Öfkelenerek.

magzubin, ç. i. *esk.* Gazaba uğrayanlar.

mağ, i. *h.d.* Başı, kanat ve kuyruğunun uçları ayrı renkte olan bir çeşit güvercin. [*ing.* A kind of pigeon with its head and the tips of its pinions all of one color].

mağara /mağa:ra/, i. *Osm.* < *Ar. magare.* § ❶ *jeol.* Yeraltı sularının etkisiyle yer içinde meydana gelen büyük oyuklar; § ❷ İnsanlar veya hayvanlar için barınak olarak işe yarayabilen doğal yer kovuğu; [*Osm.* Gar, kehf; *ing.* Cave, pit; *Fr.* Caverne, grotte]; § ❸ *anat.* Kemiklerde içi hava dolu büyük boşluklara verilen ad. [*Lat. Caverna, antrum; ing.* Cavity; *Fr.* Caverne]; § ❹ *coğr.* Bir yamaca veya kaya içine doğru uzanan doğal veya insan yapısı, genişçe kovuk; § ❺ *süsl. san.* Taş ve küçük deniz kabuklarından meydana getirilen süsleme unsuru; ◉ **akap** ~, *jeol.* ◘ **Akap.**

~ **adamı,** *coğr.* Eski Taş çağında mağaralarda yaşamış adamlar için verilmiş bir ad. [*ing.* ve *Fr.* Troglodyte].

~ **bilimi,** *coğr.* ◘ **Mağarabilim.**

~ **devri,** *ark.* ◘ **Yontmataş devri.**

~ **ev.** ◘ **Ev.**

~ **resimleri,** *tar.* Eskiçağ insanları tarafından mağara duvarlarına yapılan gravür ve boya resimler. [*Fr.* Dessins, peintures, gravures rupestres].

~ **semenderi,** *zool.* ◘ **Mağarasemenderi.**

mağarabilim, b. i, *coğr.* Doğal mağaraları araştırmayı ve incelemeyi konu alan bilim dalı. [*ing.* Speleology; *Fr.* Spéléologie].

mağara bilimci, b. i, Mağarabilimle uğraşan kimse. [*ing.* Speleologist; *Fr.* Spéléologue].

mağara bilimsel, b. s. Mağarabilimle ilgili. [*ing.* Speleologique(al); *Fr.* Spéléologique].

mağaramsı, s. *anat.* ◘ **Kavernöz.**

mağara semenderi, b. i. *zool.* Kuyruklular *(Urodela)* takımının, Mağara - semenderigiller *(Proteidae)* familyasından, gövdesi yılan biçiminde, renksiz, yetişkinken solungaçları meydanda, kuyruklu bir amfibyum türü. Küçük olan gözleri deri ile örtülüdür. Karniola ve Dalmaçya'da, mağaralarda, göllerde yaşar. [*Lat. Proteus anguinus; ing.* Proteus; *Fr.* Protée, anguillard].

mağara semenderigiller, ç. b. i. *zool.* Omurgalı hayvanlardan Amfibyumlar *(Amphibia)* takımından, akciğerli ve solungaçlı, dört bacaklı dişli, kuyruklu amfibyumlar familyası. Avrupa'da mağaralarda yaşayan türleri içine alır. Mağara semenderi *(Proteus anguinus)* türü iyi bilinir. [*Lat.* ve *Ing. Proteidae; Fr.* Protéidés].

mağaza, i. *Ar. mahzen* > *mahāzın* > *Fr. magasin. tic.* ve *ikt.* Büyük dükkân. [*ing.* Store, shop; *Fr.* Magasin]; ◉ **armador** ~ **sı,** *den.* ◘ **Armador;** ◉ **büyük** ~, Aynı yerde veya birbirine bitişik yerlerde her bölümde belirli bir malın çeşitlerini satan ayrı bir satış yeri sayılmasını sağlayacak kadar çok ve değişik mal bulunduran mağaza. [*ing.* Large store; *Fr.* Grand magasin]; ◉ **çok şubeli** ~, Çeşitli semtler veya şehirlerde satış merkezleri olan büyük mağaza. [*Fr.* Magasin à succursales multiples]; ◉ **halk** ~ **sı,** Çok elverişli fiyatlarla her çeşit mal satan mağaza. [*Fr.* Magasin à prix unique].

mağazacı, i. § ❶ Mağaza işleten veya mağazası olan kimse. [*ing.* Shopkeeper]; § ❷ *esk.* Depo bekçisi.

mağbun /mağbün/, s. *Osm.* < *Ar. gabn, esk.* § ❶ Aldanmış, alışverişte kandırılmış. [*ing.* Deceived, swindled, imposed upon, defrauded]; § ❷ Şaşkın, şaşırmış; § ❸ *huk. esk.* Aldanmış, mağdur olmuş.

~ **olmak,** Aldanmak, şaşırmak, şaşmak.

mağdur /mağdur/, s. *Osm.* < *Ar. gard* > *magdūr.* § ❶ Haksızlığa uğramış, kıygın. [*ing.* Injured; *Fr.* Lésé]; § ❷ *huk.* Belirli bir suç sebebiyle zarara uğrayan veya tehlikeye maruz kalan hak veya menfaat sahibi. [*ing.* Aggrieved party].

mağdure, s. ve i. *esk.* Mağdur'un dişili.

mağduriyet,-ti /mağduriyet/, i. *Osm.* < *Ar.* Mağdurluk, kıygınlık. [*ing.* Being unjustly treated, a suffering loss, grievance, injury; *Fr.* Privation, injustice, *(sens passif)*].

mağdurluk,-ğu, i. Haksızlığa uğramış olma hali, kıygınlık. [*Ing.* Being unjustly treated, suffering loss; *Fr.* Injustice].

mağfiret,-ti, i. *Osm.* < *Ar. gufrān* > *magfiret. esk.* Tanrı'nın kullarına acıyarak suçlarını bağışlaması. [*ing.* Forgiveness of sins, remission, grace; *Fr.* Rémission des péchés, pardon de Dieu].

mağfur /mağfur/, s. *Osm.* < *Ar. gufran. esk.* Yargılanmış, Tanrının affına uğramış. [*ing.* One whose sins are forgiven, pardoned, forgiven; *Fr.* A qui Dieu a pardonné, dont les péchés sont remis, reposant en Dieu].

mağlûb, s. ◘ **Mağlûp.**

mağlûbane /mağlûbâne/, z. *esk.* § ❶ Mağlup olana yakışacak biçimde; § ❷ Bitkin bir halde.

mağluben, z. *esk.* Yenilerek, yenilmiş olarak.

mağlubiyet /mağlûbiyet/, i. *Ar. mağlûb.* > *Osm. mağlub-iyyet.* § ❶ Yenilgi, yenilme, mağlup olma. [*ing.* Defeat; *Fr.* Défaite]. § ❷ Bir gücün zoru ve emri altında bulunma.

mağluk, s, *Osm.* < *Ar. galk,* kapı kapama > *magluk. esk.* Kapalı, kilitli, kilitenmiş. [*ing.* Shut, barred, locked, bolted].

mağlul /mağlûl/, s. *Osm.* < *Ar. galel. esk.* § ❶ Susuz kalan su sıkıntısı çeken. [*ing.* Parched with thirst]; § ❷ Zincire vurulmuş. [*ing.* Fettered, shackled, pilloried].

mağlup /mağlûp/, s. *Osm.* < *Ar. galebe* > *maglūb.* § ❶ Bir yenilgiye uğramış olan, yenilen, yenilmiş. [*ing.* Defeated; *Fr.* Vaincu]; § ❷ Manevi bir gücün baskısı ve hâkimiyeti altında bulunan.

~ **etmek,** Yenmek, yenilgiye uğratmak: *Karşıladı, mağlup etti.* [*ing.* To defeat; *Fr.* Vaincre, défaire, battre, triompher de].

~ **olmak (düşmek),** *dey.* § ❶ Yenilmek, yenik düşmek. [*Ing.* To be beaten, conquered; *Fr.* Être vaincu]; § ❷ Manevi bir eğilimin hâkimiyeti altına girmek.

~ **taç,** *trm.* Orman tepe çatısının tamamen altında kalan ve ne yukarıdan ne de yandan ışık alamayan çatılara malik ağaçlar.

mağmum /mağmüm/, s, *Osm.* < *Ar. gamm. esk.* § ❶ *(hava hk.)* Sıkıntılı, kapanık, bulutlu *(hava): Mağmum bir hava.* [*ing.* Gloomy, overclouded; *Fr.* Triste, sombre, affligé]; § ❷ Tasalı, uzgün, gamlı, kederli: *Pek mağmum bir hali var.* [*ing.* Sad, anxious].

mağmumane, z. *esk.* Gamlı kederli olarak.

mağmumen, z. *esk.* Üzülerek kederlenerek: *Mağmumen avdet edemezsiniz.*

mağmumiyet,-ti, i. *esk.* § ❶ Gamlı, kederli, tasalı olma hali. [*Ing.* Sadness, gloom; *Fr.* Tristesse]; § ❷ *hava. hk.* Kapanık ve bulutlu, sıkıntılı olma hali.

mağmur /mağmür/, s. *Osm.* < *Ar. gāmir, esk.* § ❶ Harap, yıkık, viran; § ❷ Adı sanı yok olmuş. [*ing.* Mean, abject, obscure, without rank or dignity, overwhelmed, overflowed].

mağmuriyet,-ti, i. *esk.* Mağmurluk. [*Ing.* Abjectness obscurity].

mağmurluk,-ğu, i. *esk.* § ❶ Karanlık, kasvetli; § ❷ Muğlaklık. [*ing.* Abjectness, obscurity]; § ❷ Alçaklık, adilik, sefillik.

mağribi, s. ve i. ◘ **Magribi.**

mağribiler, ◘ **Mağrıbîler.**

dağrip, *esk. coğr.* ◘ **Magrip.**

mağrip kurbağası, b. i. *zool.* Kurbağalar *(Anura)* takımının, Sukurbağasıgiller *(Ranidae)* familyasından bir amfibyum türü. Uzunluğu 4-5 sm. Orta Avrupa ve Orta Asya'da yaşar. [*Lat. Rana arvalis; Fr.* Grenouille oxyrhine].

mağrek, s. *Osm.* < *Ar. gark, esk.* § ❶ Suda boğulmuş, suya batmış; § ❷ Batmış, batık *(gemi).* [*ing.* Sunk, foundered *(ship),* drowned, submerged; *Fr.* Noyé].

mağrukin, ç. i. *esk.* § ❶ Suda boğulanlar; § ❷ Batmış, batık gemiler.

mağrur /mağrür/, s. *Osm.* < *Ar. gurur.* § ❶ Gururlu, kibirli, kurumlu. [*Ing.* Proud, conceited, haughty; *Fr.* Orgueilleux,-euse, arrogant,-ante]; § ❷ Övünçlü gurur belirten.

mağrurane /mağrürâne/, z. *esk.* Gururla, gururlu olarak. [*ing.* Proudly, haughtily; *Fr.* Qui se fait avec orgueil, orgueilleusement].

mağruriyet,-ti /mağrüriyet/, i. *esk.* Mağrurluk. [*ing.* Pride, conceit].

mağruren /mağrüren/, z. *Osm.* < *Ar. esk.* Güvenerek, inanarak: *Affınıza mağruren bu işi yaptım.* [*Ing.* Proudly and confidently, trusting and relying on; *Fr.* Qui se fait avec orgueil, orgueilleusement].

mağrurlanmak, nsz, f. Gururlanmak. [*ing.* To become foolishly proud and conceited; *Fr.* S'enorgueillir, devenir orgueilleux,-euse].

mağrurluk,-ğu, i. Mağrur olma hali [*ing.* Foolish pride and conceit; *Fr.* Orgueil].

mağsul, s. *Osm.* < *Ar. gasl* > *mağsūl. esk.* Yıkanmış. [*ing.* Washed, cleaned].

mağsup /mağsüp/, s. *Osm.* < *Ar. gasb* > *mağsub. huk. esk.* Gasp olunmuş, zorla alınmış. [*Ing.* Taken away by violence, ravished].

mağşuş /mağşuş/, s. *Osm.* < *Ar. gışş. esk.* karışık, saf olmayan, hileli. [*ing.* Alloyed, adulterated, base *(coin etc.); Fr.* Mélangé, non pur].

mağşuşat,-tı, ç. i. *esk.* Karışık, hileli şeyler.

mağşuşe, i. *esk.* Bileşiminde çok az gümüş bulunan bakır para.

☆ *Eşanl.* **sikkei mağşuşu.**

mağşuşiyet,-ti, i, *esk.* Karışıklık, hileli olma hali. [*ing.* State of being adulterated].

mağz, i, *Osm.* < *Fars. magz. esk.* § ❶ Beyin, dimağ. [*ing.* Brain, chief matter or essence of anything; *Fr.* Carveau]; § ❷ İç, öz, ruh; § ❸ Akıl, düşünce; § ❹ *anat. esk.* İlik; § ❺ *bot. esk.* Kabuklu meyvaların içi; ◉ **bi** ~, Akılsız, aptal.

mağzdar, s. *esk.* § ❷ *(Buğday, mısır v.b. hk.)* İçli içi dolgun. [*ing.* Marrowy, kernelly, kerneled, having sense or wit, pithy]; § ❷ İlikli, iliği dolgun; § ❸ Anlayışlı, akıllı.

mağzdari, i. *esk.* Akıllı, içli, ilikli olma hali. [*ing.* The condition of that which has brain, marrow, wit, etc.].

mağzebe, i. *Osm.* < *Ar. gazab, esk.* § ❶ Kızdıracak şey; § ❷ Kızma, gazap.

mah[1]**, meh,** i. *Osm.* < *Fars. māh* veya *meh.* § ❶ *esk.* Ay. [*Ing.* Moon; *Fr.* Lune]; ☆ *Eşanl.* **kamer;** § ❷ Yılın on ikide biri; § ❸ *(Geniş anlamda)* Güzel kız veya delikanlı, *yüz binlerce mâh. Fışkıran hâk-i remîminden bütün nûr-ı nigâh.* [*ing.* Beautiful girl or boy]; § ❹ s. Aya benzeyen, ay gibi, güzel ve parlak.

mah[2], i. Yetme: *Aç gözlüye bir fırın ekmek mah gelmez.*

maha, i. Hindistan'a ait coğrafya ve başka alanlarla ilgili isimlerin yapısına giren sanskritçe kelime: «*büyük*» anlamındadır.

mahadim /mahâdim/, ç. i. *Osm.* < *Ar. mah-*

dûm. esk. Mahdumlar, oğullar, kişizadeler, soylu çocukları.

Mahafali'ler, ç. öz. i. *etn.* Güneybatı madagaskar halkı; nüfusları 80 000 kadardır. Büyük baş hayvan yetiştirir, darı ekerler. [*Ing.* ve *Fr.* Mahafalis].

mahafet /mahâfet/, i. *Osm.* < *Ar. havf. esk.* Korku, korkma. [*ing.* Fearing, fear, dread].

mahaffe, i. *Osm.* < *Ar. esk.* Deve, iki kişilik kapalı oturacak yer.

mahafil /mahâfil/, ç. i. *Ar. mahfil. esk.* § ❶ Toplantı yerleri, oturulup görüşülecek, tartışılacak yerler; § ❷ *mim. esk.* Büyük camilerde padişah veya müezzinin oturması için yapılmış, etrafı parmaklıklarla çevrili yerler.

mahak /mahâk/, i. *Osm.* < *Ar. esk.* Ayın hiç görünmediği her arabî ayın son üç gecesi. [*Ing.* Dark of the moon (that part of the month when the moon is invisible]. ☆ *Eşanl.* **mihak, muhak.**

mahakim, ç. i. *Osm.* < *Ar. hükm* > *mahkeme. esk.* Mahkeme'nin çoğulu.

mahal,-lli, /mahal/, i, *Osm.* < *Ar. hulûl* > *mahâll.* Yer, yöre. [*ing.* Place, locality, place of stay, abode, post, site, situs; *Fr.* Place, endroit].

~ kalmamak, *dey.* Gerek kalmamak, lüzumu olmamak. [*Ing.* To be no longer necessary].

~ olmamak, *dey.* Lüzumu, yeri olmamak, uygun ve gerekli görülmemek.

~ yok, *dey.* Yeri yok, gereği yok, lüzumsuz. [*Ing.* It is out of place, there is no reason].

mahala-kallah, b. i. *Osm.* < *Ar. mâ,* edat, *halk* + *Allah* > *mâ-halak-allah, esk.* § ❶ Bütün yaratıklar. [*ing.* All creation]; § ❷ *mec.* Büyük kalabalık. [*Ing.* A great crowd].

mahalib /mahâlib/, ç. i. *Osm.* < *Ar. hilb, tırnak* > *mahleb* > *mahâlıb. esk.* Yırtıcı hayvanların pençeleri.

mahallat, ç. i. *Osm.* < *Ar. mahalle* > *mahallât. esk.* Mahalle'nin çoğulu.

mahalle, i. *ç:* **mahallât.** *Osm.* < *Ar.* § ❶ Bir şehrin, bir kentin, hatta büyücek bir köyün bölünmüş sayıldığı parçalardan her biri. [*ing.* Quarter, district; *Fr.* Quartier]; § ❷ Bir mahallede oturan insanlar, mahalle halkı: *Bütün mahalleyi ayağa kaldırdı.* [*ing.* District, neighbourhood, ward; *Fr.* Quartier]. ◉ **~ yi ayağa kaldırmak**, *dey.* Bağırarak mahalle halkını telâşa vermek veya tedirgin etmek. [*Fr.* Mettre un quartier en e'moi]; ◉ **dış ~**, Kale dışında oluşan mahalleler. [*Ing.* Suburb, outlying part *(of town)*; *Fr.* Faubourg, banlieue]; ◉ **kenar ~**, *dey.* Fakir halkın oturduğu ve genellikle şehrin kenar semtlerinde bulunan mahalle. [*Ing.* Poor quarter near the edge of town]. ◉ **yedi ~**, *dey.* Cümle âlem, bütün şehir veya kasaba. [*Ing.* Many people].

~ bahçesi, *şeh.* ◘ **Bahçe.**

~ baskını, *folk. esk.* Mahalle içinde fuhuş ve zina yapılan evlere mahalle halkı tarafından yapılan baskın.

~ bekçisi, Mahallede geceleri güvenlik görevi yapan kimse. [*Ing.* Night watchman of the district; district night guard; *Fr.* Gardien, veilleur de nuit].

~ beyi, Mahalle kabadayısı. [*ing.* Tough, of the district].

~ çapkını, *dey.* Beceriksiz çapkın. [*Ing.* Timid womanizer; *Fr.* Coureur *(de filles)* inepte].

~ çeşmeleri, ◘ **Çeşme.**

~ çocuğu, *mec.* Sokakta vakit geçiren, davranış bilgisi kıt çocuk. [*ing.* Street urchin, guttersnipe; *Fr.* Gamin,-ine].

~ imamı, ◘ **imam.**

~ kahvesi, ◘ **Kahve.**

~ karısı, *dey.* Davranış bilgisi kıt, görgüsüz, kavgacı kadın. [*Ing.* Common woman, quarrelsome and ordinary woman, fishwife; *Fr.* Poissarde].

~ mektebi, *tar.* Her mahallede bulunan ve tek odadan meydana gelen, bir çeşit hazırlık okulu niteliğinde bulunan en eski okullara verilen ad. [*Ing.* Local school; *Fr.* École préparatoire, école du quartier].

~ muhtarı, *huk.* ◘ **Muhtar.**

mahallebi, i, *Osm.* < *Ar. halib*> *mahallebiye, mutf.* Süt, şeker ve pirinç unu kaynatılarak yapılan, bulamaç veya pelte kıvamında bir tatlı. [*Ing.* Sweet pudding made with milk and rice flour; *Fr.* Bouille, en forme de gelée faite avec de la farine de riz et du lait]; ◉ **su ~ si,** Pirinç ununun kaynatılmasıyle yapılan ve üzerine pekmez, bal, pudra şekeri v.b. dökülerek yenen mahallebi.

~ çocuğu, *dey.* Nazlı büyütülmüş, dayanağı az olan kimse. [*Ing.* Mother's darling, milksop; *Fr.* Enfant gâté]

mahalleli, i. § ❶ Aynı mahallede oturan kimselerin tümü. [*ing.* A man of a certain district; *Fr.* Qui habite le même quartier]; § ❷ s, Aynı mahalleden olan. [*Ing.* Inhabitants of a quartier].

mahallî /mahallî/, s. *Osm.* < *Ar.* § ❶ Bir yere özgü olan, yerli, yersel: *Mahallî âdetler, Mahallî hükûmet.* [*Ing.* Local; *Fr.* Local,-ale]. ☆ *Eşanl.* **yöresel**; § ❷ *coğr.* Yerel. [*Osm.* Mevzîî; *ing.* Regional; *Fr.* Régional,-aux].

~ bütçe, *ikt.* ve *huk.* ◘ **Bütçe.**

~ idare, *huk.* Bir ülkenin sadece belirli bir bölgesini ilgilendiren işlerin yapılması için, o yer halkınca, genellikle seçim yoluyle kurulan organlar ve bunlara bağlı idare örgütü. [*Ing.* Local government; *Fr.* Administration locale].

~ örf, *huk.* ◘ **Örf ve âdet hukuku.**

~ saat, *astr.* Bir yerin meridyeninden güneşin tam on ikide geçmesi esasına göre ayarlanan saat. [*ing.* Local time].

~ yağış,*trm.* Herhangi bir plüvyometrenin temsil edebildiği alana düşen yağış. [*Ing.* Area rainfall].

mahalsiz, s. § ❶ Yersiz, yeri olmayan, mekansız. [*Ing.* Groundless, ill-founded]. § ❷ *mec.* Gereksiz, sırasız, uygunsuz: *Mahalsiz söz.* [*Ing.* Insignificant, out of place; *Fr.* Inopportun,-une, intempestif,-ive].

mahane, mahyana, i. *Osm.* < *Fars. mâh* + *-âne, esk.* Aylık maaş. [*ing.* Monthly *(wages)*].

maharaca, i. *Fr. maharaja, maharadjah.* ◘ **Mihrace.**

maharanî, i. *Fr. maharani.* Mihrace karısı.

Maharaştri, öz. i.. *dilb.* Maharaştra'da *(Hindistan)* eskiden konuşulmuş prakrit dili; maharaştri diliyle destanlar, lirik şiirler ve oyunlar yazılmıştı. *(Bu aynı zamanda azizlere ait olmayan cayna kutsal kitaplarının dilidir).* [*Ing.* ve *Fr.* Maharashtri].

Maharat'lar, ç. öz. i. ◘ **Marata'lar.**

maharet /mahâret/, i, *Osm.* < *Ar.* İş görmede ustalık, beceriklilik, hünerilik, işbilirlik. [*Ing.* Skill proficiency; *Fr.* Habileté, adresse, capacité]; ◉ **el ~ i,** *eğt.* ◘ **El¹**; ◉ **görsel ~,** *eğt.* ◘ **Görsel.** ◉ **hareketli ~,** *psik.* ◘ **Hareketli.**

maharetli, s. § ❶ Becerikli, usta, mahir, eli işe yatkın. [*ing.* Skillful, efficient; *Fr.* Habile, capable]; § ❷ Usta bir elden çıkmış olan, ustalıkla yapılmış olan.

maharetsiz, s. Beceriksiz, eli işe yatkın olmayan, ustalığı olmayan. [*Ing.* Clumsy, unskillful; *Fr.* Inhabile, incapable].

maharetsizlik,-ği, i. Maharetsiz olma hali. [*Ing.* Unskillfulness, incapacity, disability; *Fr.* Inhabileté, incapacité].

mahârib /mâhârib/, ç. i. *Osm.* < *Ar. mihrâb. esk.* Mihrab'ın çoğulu.

mahâric /mahâric/, ç i. *Osm.* < *Ar. hürûc* > *mahrec. esk.* Mahreç'in çoğulu.

mahârim /mahârîm/, ç.i. *Osm.* < *Ar. harâm* > *mahrem, esk.*§ ❶ Haram olan, yapılması dince yasak olan şeyler; § ❷ Gizlenmesi gereken şey veya davranışlar.

maharit,-tı /maharît/, ç. i, *Osm.* < *Ar. mat. esk,* Mahrutlar, koniler, koni biçimindeki şeyler.

mahasal /mâhasal/, i. *Osm.* < *Ar. mâ,* edat + *husl' esk.* Elde edilen, hasıl olan şey. [*Ing.* Result, yield, gist, tenor of a discourse; *Fr.* Résultat, rendement total].

mahasin/mahâsin/ ç. i. *Ar. hüsn* > mahsen *esk.* § ❶ Güzellikler. [*Ing.* Personal charms, beautiful features *(especially the beard), virtues; Fr.* Beautés, beauté]; § ❷ Güzel eserler; § ❸ *(Yüze güzellik veren)* Sakal ve bıyık.

mahat, i. *Osm.* < *Ar. mahatt. esk.* § ❶ Menzil yolculukta inilen ve dinlenilen yer. [*Ing.* A place where loads are set down, or travelers alight in journeying, a station]; § ❷ Liman. [*Ing.* Port, harbour, haven; *Fr.* Port].

mahatma, i. *Fr. mahatma. Hint.* Büyük ruh, modern Hindistan'da, kendilerini çileye sokan şeflere verilir: *Mahatma Gandhi.* [*Ing.* ve *Fr.* Mahatma].

mahayana, *(«büyük taşıyıcı»),* Buddhi'cılığın iki büyük tarikatından biri, I. yüzyıldan II. yüzyıla kadar Hindistan'da hüküm sürdü. [*Ing.* ve *Fr.* Mahayana].

mahaza, bağ. *Osm.* < *Ar. esk.* Böyle olmak, la birlikte, bununla birlikte, böyle ise de.

mahazar, i. *Osm.* < *Ar. esk.* Hazır bulunan, hazırda ne varsa... [*Ing.* What is ready, what is available].

mahazır /mahâzır/, ç. i, *Osm.* < *Ar. mahzar esk.* Genel dilekçeler, müracaatlar, başvurmalar.

mahâzi /mahâzi/, ç. i. *Osm.* < *Ar. esk.* Kötü davranışlar, rezilce davranışlar. [*Ing.* Ignominous deeds or habits].

mahazil /mahâzil/, ç. i. *Osm.* < *Ar. mahzûl esk.* Rezil olmuş kimseler.

mahâzin /mahâzin/, ç, i. *Osm.* < *Ar. mahzen esk.* Mahzenler.

mahâzir /mahâzir/, ç. i. *Osm.* < *Ar. mahzur esk.*. Mahzurlar, engeller, korkulacak, sakınılacak şeyler.

mahber, i. *Osm.* < *Ar. mahber. esk.* Mürekkep hokkası, mürekkep kabı, divit.

mahbes, i. *Osm.*< *Ar. habs" esk.* § ❶ Hapishane, cezaevi. [*Ing.* Prison; *Fr.* Prison]; § ❷ *mec.* Sıkıntılı, karanlık, hüzünlü yer.

mahbez, i. *Osm.* < *Ar. hubz, esk.* Ekmekçi dükkânı. [*Ing.* Bakery].

mahbub/mahbûb/, s. *Osm.* < *Ar. hubb. esk.* § ❶ Sevilen, sevgili. [*Osm.* Maşuk, maşuka. § ❷ *num.* XVIII. yüzyılda kesilmiş bir altın çeşidi. ☆ *Eşanl.* **zeri mahbub.**

mahbube/mahbûbe/ i. *Osm.* < *Ar. hubb* > *mahbûb. esk.* § ❶ Sevilen kadın. [*Ing.* Beloved women]; § ❷ Kıymetli bir lâle çeşidi.

mahbun/mahbûn/, i. *Osm.* < *Ar. habn. esk.* § ❶ Kıtlık için saklanan şey. [*Ing.* A foot changed so that its first syllable becomes short]; § ❷ *ed. esk.* Aruz vezninde ilk heceyi kısaltarak yapılan değişiklik. [*Ing.* Hoarded, laid up *(provisions)*].

mahbus, s. ◘ **Mahpus.**

mahcer, i. *Osm.* < *Ar. hücre. anat. esk.* Göz çukuru. [*Ing.* Region around the eye].

mahcir, i. *Osm.* < *Ar. hacr' esk.* § ❶ Ayrılmış, bölünmüş yer. [*Ing.* An enclosed place, depressed place]; § ❷ Parmaklık.

mahcub, s. ◘ **Mahcup.**

mahcubane, z. esk. Utanmış, sıkılmış bir şekilde. [*ing.* Shyly, bashfully].

mahcuba, s. *esk.* § ❶ **Mahcub'un** dişili. § ❷ Utangaç *(kadın).*

mahcubiyet,-ti /mahcûbiyet/, i. *Osm.* < *Ar. mahcûbiyyet.* § ❶ Utangaçlık sıkılganlık, çekingenlik. [*Ing.* Timidity; *Fr.* Timidité]; § ❷ Utanma, arlanma. [*Ing.* Shyness, bashfulness; *Fr.* Honte].

mahcuc /mahcûc/, s. *Osm.* < *Ar. hüccet. esk.* Kanıt gösterilmiş, delil gösterilmiş.

mahcun, i. *Fr. mah-jong.* Domino taşlarıyle oynanan Çin asıllı bir oyun çeşidi.

mahcup, mahçup, mahcub, s. *Osm.* < *Ar. hicâb* < *mahcub.* § ❶ Utangaç, sıkılgan, çekingen. [*Ing.* Bashful, ashamed, shy; *Fr.* Timide]; § ❷ Utanan, arlanan, sıkılgan huylu, utangaç. [*Ing.* Embarrassed; *Fr.* Honteux,-euse].

~ etmek, § ❷ Utandırmak; § ❷ Bir lûtûf karşısında bırakmak.

~ olmak, § ❶ Utanmak, § ❷ Vaadini yerine getirmemek, bir işi yapamamak yüzünden utanmak: *Gelemedim, size karşı* mahçup *oldum.* [*Fr.* Être humilié, avoir manqué à un devoir, avoir mal accompli un service].

mahcupluk,-u, i. Mahçup olma hali, utangaçlık. [*ing.* Bashfulness, modesty; *Fr.* Honte, pudeur, timidité].
☆ *Eşanl.* **mahcubiyet**.

mahcur /mahcür/, s. *Osm.* < *Ar. hacr. huk.* Kısıtlı, kanunda yazılı sebeplerden dolayı hâkim tarafından hacr altına alınan kimse. [*Ing.* Under interdiction, not allowed to dispose of his property; *Fr.* Interdit].

mahcuz /mahcuz/, s. *Osm.* < *Ar. hacz. huk.* Haciz altına alınmış, hacizli, haciz konmuş. [*Ing.* Attached, seized *(goods or property)*; *Fr.* Hypothéqué, chose saisie, mis en gage, confisqué].

mahçe, i. *Osm.* < *Ar. māh* + *Fars. çe. esk.* Minare, kubbe, sancak tepesine konulan yaldızlı küçük ay. [*Ing.* Small gilded crescent on the top of a flagpole, minaret, or dome].
☆ *Eşanl.* **âlem**.

mahdud, s. ◘ **Mahdut**.

mahdum /mahdûm/, i. *Osm.* < *Ar. hidmet. esk.* § ❶ Eskiden davranış inceliği gereği olarak «*oğul*», «*erkek evlât*» anlamında kullanılırdı. [*Ing.* Son; *Fr.* Fils]; § ❷ Hizmet edilen kimse, efendi. [*Ing.* Served, waited on, lord, master].

mahdumiyet,-ti, i. *esk.* Oğulluk, erkek evlât olma hali. [*Ing.* Sonship].

mahdut /mahdut/, s. *Osm.* < *Ar. hadd* > *mahdûd. esk.* § ❶ Sınırlanmış, etrafı çevrilmiş. [*Ing.* Limited, bounded, restricted; *Fr.* Limité,-ée, borné, restreint,-einte]; § ❷ Az, sayılı, sayısı belirli. [*Ing.* Few, not much; *Fr.* Déterminé,-ée, défini,-e, étroit].
~ **art(t)ırma**, *huk.* ◘ **Art(t)ırma**.
~ **ehliyet**, *huk.* Sınırlı yeterlik. Şahsın eksik ehliyetli olması hali. Bunlar şahsa bağlı hakları kullanmaya ve bunların gerektirdiği işlemleri yapmaya yetkilidirler. Haksız fiillerinden doğan zararları da gidermeye mecburdurlar. [*Ing.* Restricted capacity; *Fr.* Capacité restreinte].
~ **ehliyetliler**, *ikt.* Kişilerin medenî hakları kullanmak yönünden ehliyetlerinin sınırlı olması durumu.
~ **ortaklık**, *huk.* Sınırlı ortaklık. Ailede mal ortaklığının bir çeşididir. Eşler bazı malların ve eşyanın ortaklık dışında kalacağını, evlenme mukavelesinde belirtirler. [*Ing.* Community of goods and chattels; *Fr.* Communauté réduite aux acquits].

mahfaza, i. *Osm.* < *Ar. hıfz.* § ❶ Korunacak kap, içinde değerli bir şeyin saklanmasına mahsus kılıf. [*Ing.* Cover, case, sheath; *Fr.* Etui]; § ❷ *bot.* Kapsül. [*Ing.* Sheath, capsule, cover; *Fr.* Capsule]; ⊙ **frengi** ~ **sı**, ◘ **Frengi²**; ⊙ **ince barut** ~ **sı**, *sil.* ◘ **ince**; ⊙ **kapsol** ~ **sı**, *den.* ◘ **Kapsol**.

mahfazalı, s. § ❶ Mahfazası olan. [*Ing.* Kept in a case, having a cover; *Fr.* Contenu dans un écrin]; § ❷ Mahfuz, korunan: *Mahfazalı koy.*

mahfe, i. *Osm.* < *Ar. mahaffe. esk.* Devenin sırtına konulan bir çeşit oturulacak sepet. [*Ing.* Frame across a camel's back with a seat on each side; *Fr.* Chambrette a deux voyageurs qu'on place sur le dos d'un chameau].

mahfel, i. ◘ **Mahfil**; ⊙ **askerî** ~, *esk.* ◘ **Askerî**.

mahfî/mahfî/, i. *Osm.* < *Ar. hafā. esk.* § ❶ Gizli, saklı: *Mahfî iş.* [*Ing.* Hidden, concealed secret, clandestine; *Fr.* Caché, secret]; § ❷ z. Gizlice. [*Ing.* Secretly; *Fr.* En secret, en cachette].

mahfil, **mahfel**, i. *Osm.* < *Ar. hufūl.* § ❶ Toplantı yeri, dernek, çevre. [*Ing.* Place of resort; *Fr.* Lieu de réunion, assemblée]; § ❷ Toplanmış kimseler, meclis; § ❸ *mim. esk.* Camîlerde etrafı parmaklıkla çevrili, yerden yüksekçe kısımlara verilen ad; ⊙ ~ **i hümayun (hünkâr mahfili)**, *mim. esk.* Selatin camilerinde, padişahların namaz kılmaları için ayrılmış olan yer. *(Genellikle birkaç basamak merdivenle çıkılan mahfili hümayunun cemaat tarafından görülmemesi için çevresi kafesle kapatılırdı);* ⊙ **hünkâr** ~ **i**, *mim.* ◘ **Hünkâr**; ⊙ **müezzin** ~ **i**, *mim. esk.* Camilerde müezzinlere ayrılan yer.
~ **hümayun**, *tar.* Padişahlar tarafından yaptırılmış ve selâtin adı verilmiş olan camilerde padişahların namaz kılmaları için yapılmış yer.

mahfiyan, z. *esk.* Gizli, saklı olarak. [*ing.* Secretly; *Fr.* En secret].

mahfuf/mahfûf/, s. *Osm.*< *Ar.esk.* Etrafı çevrilmiş, kuşatılmış. [*Ing.* Encompassed, surrounded].

mahfuk /mahfûk/, s. *Osm.* < *Ar. hafakān. esk.* Çarpıntısı olan, yüreği oynayan. [*ing.* Affected with palpitations of the heart].

mahfur /mahfûr/, s. *Osm.* < *Ar. hafr' esk.* Kazılmış *(çukur, mezar v.b.).* [*Ing.* Dug, excavated].

mahfuz /mahfüz/, s. *Osm.* < *Ar. hıfz. esk.* § ❶ Saklanmış, gizlenmiş. [*Ing.* Kept, hidden; *Fr.* Gardé, conservé, préservé, protégé]; § ❷ Korunan, muhafaza edilen. [*Ing.* Protected, guarded]; § ❸ Gizlenmiş. [*Ing.* Concealed]; § ❹ Ezberlenmiş, iyice öğrenilmiş. [*Ing.* Committed to memory].
~ **derece**, *huk.* ◘ **Derece**.
~ **dış liman**, *den.* ◘ **Dış**
~ **hisse**, *huk.* Kanunî mirasçının, miras bırakanın iradesiyle ortadan kaldırılamayan payı. [*Ing.* Falcidian portion, compulsory portion, legal portion; *Fr.* Réserve *(héréditaire)*].
~ **hisseli mirasçı**, *huk.* Miras bırakanın, miras paylarının üstünde tasarruf edemediği mirasçı. [*ing.* Forced heir; *Fr.* Héritier réservataire, réservataire].
~ **liman**, *coğr.* Rüzgârlara kapalı olan ve gemilerin emniyetle barınabileceği liman.
~ **mal**, *huk.* ◘ **Mal**.

mahfuzat,-tı, ç. i. *esk.* § ❷ Gizlenmiş, korunmuş şeyler. [*ing.* Treasures]; § ❸ Ezberlenmiş şeyler, [*ing.* Things committed to memory]; § ❹ *muz.* Nota kullanılmadan önce müzikçinin ezbere bildiği parçalar. [*ing.* Musical works committed to memory].

mahfuzen, i. Göz altında olarak: *İstanbul'dan mahfuzen getirmişler.* [*Ing.* Under guard or protection, in custody; *Fr.* En surveillance *(en parlant d'une personne que l'on transfère)*].

mahv,-hvı, i. *Osm.* < *Ar.* ◘ **Mahv**.

mâhi /mâhi/, s. *Osm.* < *Ar. mahv. esk.* Yok eden, mahveden. [*ing.* Obliterating, difacing, annihilating].

mâhî /mâhî/, i. *Osm.* < *Fars. zool.esk.* Balık. [*Ing.* Fish; *Fr.* Poisson].

mahir /mahir/, s. *Osm.* < *Ar. maharet.* Becerikli, usta, eli uz, maharetli, kabiliyetli. [*ing.* Skilful; *Fr.* Habile].

mahis, i. *Osm.* < *Ar. esk.* Bir şeyden dönme; Kurtulma. [*Ing.* Turning away, flying, escaping, retreating, refuge].

mahitab, b. i. *Osm.*< *Fars. māh*, ay+*tāb.*, parıltı'dan *māh-tāb. esk.* Ay ışığı. [*Ing.* Moonlight]. ◘ **Mehtap**.

mahiyan[1], ç. i, *Osm.* < *Fars. māhî*'den *mahiyān. esk.* Balıklar.

mahiyan[2] /mahiyân/, ç. i. *Osm.* < *Fars. māh. esk.* Aylar.

mâhiyane[1], i. *esk.* Balık çorbası. [*ing.* Fish broth].

mâhiyane[2], i. *esk.* Ay hesabıyle verilen ücret, aylık. [*Ing.* Monthly pay or allowance].

mahiye /mahiye/, z. *Osm.* < *Fars. māh* + *Osm. māhiyye. esk.* § ❶ Aylık; § ❷ z. Aylık olarak. [*Ing.* Monthly allowance, per month].

mahiye, e. *Osm.* < *Ar. mā -hiye. esk.* O şey ki.

mahiyet,-ti /mâhiyet/, i. *Osm.* < *Ar. māhiyyet.* § ❶ Nitelik, bir şeyin neden ibaret olduğu: *Bunun mahiyeti nedir?* [*Ing.* The reality, true nature of a thing, character; *Fr.* Qualité, essence, état naturel]; § ❷ *fels.* ◘ **Kendilik**.

mahiz, i. *Osm.* < *Ar. hayz. esk.* Hayız hali [*Ing.* ve *Fr.* Menstruation].

mahkeme, i. ç: **mahâkim**. *Osm.* < *Ar. hükm. huk.* § ❶ Hukuk kurallarına göre yargılama yapmak görev ve yetkisi ile, devletçe kurulmuş organlar; dâvaya bakılan ve hüküm verilen yer, Bir hâkimin veya birlikte karar veren hâkimlerin yargı görevini yerine getirdikleri merci. [*Ing.* Court of justice; *Fr.* Tribunal]; ☆ *Eşanl.* **yargı yeri**; § ❷ *(Geniş anl.)* Dava, duruşma. [*Ing.* Suit, lawsuit, hearing in a lawsuit, action, trial; *Fr.* Procès, débats]; § ❸ *mec.* Hâkim rolü oynadığı, yargıladığı kabul edilen şey: *Tarih mahkemesi;* ⊙ **evkaf** ~ **si**, *huk.* İkinci meşrutiyetten sonra kurulmuştur. Vazifesi, muhtelif vakıflar arasındaki gayrimenkul ihtilâflarıyle, vakıf gediklerine, bir gayrimenkulün veya vakıf olduğuna dair davaları görmek idi; ⊙ ~ **de dayısı olmak** *(birinin), dey.* İş başında koruyucusu bulunmak; güveneceği ve iltimas yaptıracağı bir tanıdığı olmak. [*Ing.* To have an influential friend in a powerful position]; ⊙ ~ **lerin dereceleri**, *huk.* Bir dâvaya ilk olarak bakan mahkemelerle, aynı dâvaya fiilî ve hukukî bakımlardan tekrar bakmak amacıyle kurulmuş daha yüksek yetkili mahkemeler arasındaki derecelenme. *(Eskiden mahkemeler teşkilâtı hukukunda birinci derece mahkemelere istinaf ismi verilirdi).* [*Ing.* Instances; *Fr.* Instances]; ⊙ ~ **lerin tatili**, *huk.* Yargıçların ve diğer adliye mensuplarının dinlenmelerini sağlamak için kabul edilmiş bir tatil.*(Tatil süresince nöbetçi mahkemeler veya hâkim vazife görürler.* [*Ing.* Vacation; *Fr.* Vacances judiciaires, vacation]; ⊙ ~ **nin kanunu**, *huk.* Devletler özel hukukunda dâvaya bakan mahkemenin kanunu. *(Kanunlar ihtilâfında dâvaya bakan mahkeme kanununun önemi büyüktür ve ihtilâflara çoklukla bu kanun uygulanır. Bir mahkeme, devletler özel hukuku kurallarından, mensup olduğu devletçe kabul edilmiş olanlarını uygular ve daima kendi kamu düzenini gözetir);* ⊙ **adliye** ~ **leri**, *huk.* ◘ **Adliye**; ⊙ **anayasa** ~ **si**, *huk.* ◘ **Anayasa**; ⊙ **askerî** ~ **ler**, *huk.* ◘ **Askerî**; ⊙ **askerî temyiz** ~ **si**, *huk.* ◘ **Askerî**; ⊙ **asliye ceza** ~ **leri**, *huk.* ◘ **Asliye**; ⊙ **asliye hukuk** ~ **leri**, *huk.* ◘ **Asliye**; ⊙ **bidayet** ~ **si**, *huk.* ◘ **Bidayet**; ⊙ **çocuk** ~ **leri**, *huk.* ◘ **Çocuk**; ⊙ **deniz** ~ **leri**, Deniz ticareti, deniz kazaları ve deniz suçları hakkında kaza yetkisine sahip mahkemeler. [*Ing.* Admiralty court]; ⊙ **deniz müsadere** ~ **leri**, *huk.* ◘ **Deniz**; ⊙ **evkaf** ~ **si**, *huk.* ◘ **Evkaf**; ⊙ **hakem** ~ **si**, *huk.* ◘ **Hakem**; ⊙ **hukuk** ~ **leri**, *huk.* ◘ **Hukuk**; ⊙ **hususî** ~, *huk.* ◘ **Hususî**; ⊙ **idarî** ~ **ler**, *huk.* ◘ **idarî**; ⊙ **iflâs** ~ **si**, *huk.* İflâs yoluyle cebrî icrada çok önemli ve aslî görevleri olan bir iflâs organı. [*Ing.* Bankruptcy court]; ⊙ **ihtilâf** ~ **leri**, *huk.* Uyuşmazlık mahkemeleri. İdarî kaza mercileriyle adlî kaza mercileri arasındaki görev uyuşmazlıklarını halleden mahkemeler. *(Ceza işlerinde, kaza mercileri arasındaki görev ve yetki ihtilâflarını yargıtay genel kurulu halleder).* [*Ing.* Conflict courts; *Fr.* Tribunal des conflits]; ⊙ **ihtisas** ~ **leri**, *huk. (Kaçakçılık, trafik suçları, basın suçları, küçük çocuk suçları, ticaret suçları gibi)* Bazı özel konulardaki davalara bakan mahkemeler. [*Ing.* Specialized courts]; ⊙ **istinaf** ~ **si**, *huk. esk.* ◘ **istinaf**; ⊙ **istisnaî** ~, *huk.* Kuruluş ve işleyiş tarzıyle belli nitelikteki kişi veya konularla sınırlı olmak üzere ne zaman veya nerede görevli ve yetkili olduğu, önceden objektif olarak tespit edilmiş yargı mercii; ⊙ **iş** ~ **si**, *iş. huk.* İşçi ve işveren arasındaki ilişkilerle işçilerin kanundan doğan diğer ilişkilerinden ortaya çıkan uyuşmazlıkları halletmekle görevli özel mahkemelere verilen ad. [*Ing.* Industrial relations court; *Fr.* Conseil de prud'hommes]; ⊙ **kadastro** ~ **su**, *huk.* ◘ **Kadastro**; ⊙ **kenar** ~ **si**, *huk. esk.* ◘ **Kenar**.
~ **başkanı**, *huk.* ◘ **Başkan**.
~ **dışı hukukî muameleler**, *huk.* Bir hakkı korumak veya bazı sonuçlar meydana getirmek için dâva açmadan önce kanunî

şekillerin yerine getirilmesi *(protesto çekmek gibi)*.
— **harici ikrar**, *huk.* ◘ **ikrar**.
— **içtihatları**, *huk.* ◘ **içtihat**.
— **önünde ikrar**, *huk.* ◘ **İkrar**.

mahkemelik, s. Mahkemeye düşmesi gereken: *Mahkemelik bir iş.* [*Ing.* Matter for the courts].
— **olmak**, *dey.* Mahkemeye düşmek, birine karşı davacı veya davalı olmak. [*ing.* To have a dispute which can only ve settled in a court of law].

mahkî/mahkî/, s. *Osm.* < *Ar. hikâyet. esk.* Anlatılan hikâye edilen. [*ing.* Told, narrated, related].

mahkûk,kü /mahkûk/, s. *Osm.* < *Ar. hakk. esk.* § ❶ Hakkedilmiş, çelik kalemle kazılmış, kazılarak resmedilmiş. [*ing.* Worthy, fit, proper; *Fr.* Gravé, tracé]; § ❷ Yazıldıktan sonra sert bir âletle kazınmış.

mahkuk /mahkûk/, s. *Osm.* < *Ar. hakk. esk.* Doğrutulmuş, doğru hale getirilmiş.

mahkûkat,-tı /mahkûkât/, ç. i. *Osm.* < *Ar. esk.* Kazılmış, hakkedilmiş şeyler. [*ing.* Engravings, inscription; *Fr.* Lettres ou figures gravées, gravures, inscriptions].

mahkûm /mahkûm/, i. ve s. *Osm.* < *Ar. hükm.*. § ❶ *(Mahkemede)* Hüküm giymiş, hükümlü. [*ing.* Sentenced, condemned, judged; *Fr.* Condamné,-ée]; § ❷ *mec.* Zorunda olan: *Ben burada oturmaya mahkûmum.* [*Osm.* Mecbur; *ing.* Obliged; *Fr.* Obligé,-ée]; § ❸ s. Önceden bilinen bir sonuçtan kurtulamayacak olan: *Yatalak hasta değil, ama, mahkûm.* [*ing.* Condemned; *Fr.* Condamné,-ée]; § ❹ i. Mahkemede hüküm giymiş kimse. [*ing.* Convict; *Fr.* Condamné]. ☆ *Eşanl.* **mücrim, mahpus**.
— **etmek**, § ❶ Hüküm giydirmek; § ❷ Kötü bir sonuca sürüklemek. [*ing.* To sentence, to condemn; *Fr.* Condamner].
— **olmak**, § ❶ Hüküm giymiş olmak. [*Fr.* Être condamné]; § ❷ Yapma zorunda bulunmak, mecbur olmak. [*ing.* To be obliged, être obligé].

mahkûme, s. *esk.* **Mahkûm**'un dişili.

mahkûmin, ç. i. *esk.* **Mahkûm**'un çoğulu.

mahkûmiyet,-ti /mahkûmiyet/, i. *Osm.* < *Ar. mahkûmiyyet.* § ❶ Hüküm giymişlik: *Hiç bir mahkûmiyeti yoktur.* [*ing.* Condemnation, conviction; *Fr.* Condamnation]; § ❷ Hüküm giyilen süre: *Mahkûmiyetini bitirmeden öldü.* [*ing.* ve *Fr.* Sentence].

mahlâs /mahlâs/, i. *Osm.* < *Ar. hulûs. esk.* § ❶ *ed.* Eskiden şairlerin yapıtlarında kullandıkları takma ad, şiirin sonunda geçmesi âdet olmuştu. [*ing.* Pseudonym; *Fr.* Pseudonyme littéraire des poêtes orientaux]; § ❷ Kurtulacak yer; § ❸ Bir kimsenin, doğumda verilen ikinci adı. [*ing.* Second name given at birth; *Fr.* Surnom].
— **beyti**, *ed. esk.* Divan edebiyatında şiirlerde şairin adı bulunan beyit.

mahlas name, b. i. *Osm.* < *Ar. mahlas* + *Fars.nâme. ed.* Divan edebiyatında şiire yeni başlayana, tanınmış şairlerden biri tarafından mahlâs verildiğini anlatan şiir.

mahleb, i. ◘ **Mahlep**.

mahlep,-bi, i. *Osm.* < *Ar. mahleb.* § ❶ *bot.* ◘ **idris**; § ❷ *esk.* Bal.

mahlû /mahlû/, s. ve i. *Osm.* < *Ar. hal. esk.* Tahtından zorla indirilmiş *(hükümdar)*: *Osmanlı İmparatorluğu tarihinde mahlû hükümdar azdır.* [*ing.* Dethroned, deposed; *Fr.* Déposé,-ée, détrôné].

mahlûc /mahlûc/, s. *Osm.* < *Ar. hale. esk.* Atılmış *(pamuk)*. [*ing.* Carded, ginned].

mahluf /mahlûf/, i. *Osm.* < *Ar. half. huk. esk.* Yemin etmiş.

mahlûk,-ku /mahlûk/, s. ç: **mahlûkât**. *Osm.* < *Ar. hilkat* + *halk.* § ❶ Yaratık, yaratılmış, her varlık. § ❷ Yaratılmış. [*ing.* Created; *Fr.* Créé].

mahlûka /mahlûka/, i. *Osm.* < *Ar. halk. esk.* Başkasının olup da çalınan şiir *(gazel, kaside v.b.)*. [*ing.* Plagiarized poem].

mahlûkat,-tı /mahlûkat/, ç. i. *Osm.* < *Ar. esk.* **Mahlûk**'un çoğulu.

mahlul,-lü[1] /mahlûl/, i. *Osm.* < *Ar. hall. esk.* § ❶ *kim.* İçinde bir cisim erimiş olan sıvı. [*Ing.* ve *Fr.* Solution]. ☆ *Eşanl.* **eriyik, çözelti**; § ❷ *huk.* Mirasçısı olmayan kimseden hükûmete kalan *(mülk)*. [*ing.* Escheated *(property)*; *Fr.* Dissous, dissoute]; § ❸ Sahipsiz maaş veya memurluk; § ❹ *huk. esk.* Vakıf görevlisinin ölümü halinde vakfın gelirlerinin vakfeden kuruma kalması. *(Sadece gelirleri, başka bir yere vakfedilen bir vakıf kurumunda bu işe bakan görevli, yerine kimseyi bırakmadan ölürse, gelirler tekrar vakıf kurumuna kalır)*.

mahlûl[2] /mahlûl/, s. *Osm.* < *Ar. hall. esk.* Delinmiş, öbür tarafına geçilmiş olan. [*ing.* Perforated, skewered].

mahlûlât /mahlûlât/, ç. i. *esk.* Mirasçısı olmayan bir ölünün evkafa kalan mirasları ile hükûmete kalan toprakları. [*ing.* Escheated properties; *Fr.* Biens qui à cause du manque d'héritier direct revinnent à l'Etat par la mort du propriétaire].

mahlûliyet,-ti, i. *esk.* Mahlûl olma hali. [*ing.* Escheat].

mahlut /mahlût/, s. *Osm.* < *Ar. halt. esk.* Karışmış, katılmış, karıştırılmış, karışık, başka bir şey karıştırılmış. [*ing.* Mixed, adulterated, mixture, mixture of gas and air; *Fr.* Mêlé, mélangé, qui n'est pas pure, falsifié].

mahlut,-tu /mahlût/, s. *Osm.* < *Ar. halt. esk.* § ❶ Katışmış, katışık, sade ve saf olmayan. [*ing.* Mixed, adulterated; *Fr.* Mélangé,-ée]; § ❷ *mek.* Çeşitli şeylerin *(gaz ile hava)* karışmasıyle meydana gelen şey. [*ing.* Mixture; *Fr.* Mélange, amalgame]. ☆ *Eşanl.* **karışım**; § ❸ *trm.* Buğdayla çavdarın veya yulafla çavdarın eşit kısımlar halinde karışımından meydana gelen ve birlikte ekilen tohum.

mahlute, s. **Mahlut**'un dişili.

mahmara, i. *Osm.* < *Ar. hamr. esk.* Açlık, açlıktan zayıf düşme.

mahmedet,-ti, i. *Osm.* < *Ar.* § ❶ Övülmeye değer hal ve hareket. [*ing.* Praiseworthy act or quality; § ❷ Şükür, şükran, teşekkür. [*ing.* Praising, praise].

mahmî /mahmî/, s. *Osm.* < *Ar. himaye. esk.* Korunan ve savunulan, birinin himayesinde bulunan. [*ing.* Protected; *Fr.* Protégé,-ée].
☆ *Eşanl.* **korunuk**.
— **devlet**, *devl. huk.* Daha kuvvetli diğer bir devletin himayesinde bulunan devlet. *(Mahmi devlet, kuvvetli bir devletin himayesi altına girmiş olmasına rağmen milletlerarası varlığını korur)*. [*ing.* Protectorate; *Fr.* Protectorat].

mahmidet, mahmedet,-ti, i. *Osm.* < *Ar. hamd. esk.* § ❶ Medhetme, övme, şükretme; § ❷ Şükredilmeye ve övülmeye değer davranış. [*ing.* Praiseworthy act or quality].

mahmil, mahmel, i. *Osm.* < *Ar. haml. esk.* § ❶ Taşıt; § ❷ İki kişinin oturabileceği şekilde deve üzerine konulan sepet, mahfe. [*ing.* Camel litter for women]; § ❸ XIII. yüzyıldan beri bazı islâm hükümdarlarının bağımsızlıklarını kabul ettirmek ve haç töreninde kendilerine bir şeref sağlamak amacıyle Mekke'ye gönderdikleri içi boş, süslü mahfe. [*ing.* The sacred litter which carried the sultan's yearly offering for sacred uses to Mecca and Medina].
— **kadısı**, Mekke'ye giden hacıların yanında bulunmakla görevlendirilen kadı.

mahmiye, i. *Osm.* < *Ar. himaye. esk.* § ❶ Bir şeyi himaye etme, koruma; § ❶ Muhafazalı, büyük şehir. [*ing.* Protected city, metropolis].

mahmiye, s. **Mahmî**'nin dişili.

mahmud, s. ◘ **Mahmut**.

mahmude /mahmüde/, i. *Osm.* < *Ar. bot.* İkiçenekliler *(Dicotyledoneae)* sınıfının Çitsarmaşığıgiller *(Convolvulaceae)* familyasından, Anadolu'da ve Suriye'de yetişen, sarılarak tırmanan, çok yıllık, otsu sürünücü ve sütlü bir bitki. Gövde ince, tüysüz ve sarılıcıdır. Yaprakları almaşık dizilişli, stipulasız ve saplı olup lamina ok şeklinde ve çıplaktır. Çiçekler beyaz veya sarımsı renklidir. Dalların ucunda 3-5 çiçekli durumlar yapar. Meyvası 4 tohumlu 2 gözlü bir kapsüldür. Bitkinin kökleri uzun ve kalındır. Kökü *(Radix scammoniae = mahmude kökü)* nişasta, şeker, tanen, müsilaj ve bir reçine taşır. Bu reçine içinde bir glikozit olan *skammonin* bulunur. Kalın bağırsağa etki eden tahriş edici bir müshildir. Son zamanlarda tesiri daha iyi olan reçinesi *(Resina scammonium)* tercih edilmektedir. **Mürekkep çalapa tentürü = Alman rakısı** *(Tinctura jalapae composita)* bileşimine girer. [*Lat. Convolvulus scammoniae; ing.* Scammony; *Fr.* Liseron, scammonée]. ☆ *Eşanl.* bingözotu; © **Meksika**
— **si**, *bot.* ◘ **Meksika**.
— **otu**, *bot.* ◘ **Mahmude**.

mahmude[1], s. *esk.* § ❶ **Mahmud**'un dişili; § ❷ i. Kadın adı.

mahmudiye, s. *(Mahmud II'nin adından)*. § ❶ *den. tar.* Mahmud II adına yapılan ve kalyon büyüklüğünde olan eski bir savaş gemisi *(9 Ağustos 1814 te denize indirildi)*; § ❷ *num.* (a) Mahmud I zamanında basılan 23 ayar altın. *(Bu altının nısfiyesi /yarımlık/ vardır)*; (b) Mahmud II zamanında basılan ve yirmi beş gümüş kuruş değerinde olan ince altın sikke *(bugün süs altını olarak kullanılmaktadır)*. [*Ing.* A twentykurush gold coin issued by Sultan Mahmud II; *Fr.* Monnaie d'or frapée sous le règne de Sultan Mahmoud II].

mahmul,-lü /mahmûl/, s. *Osm.* < *Ar. haml. esk.* § ❶ Yüklü, yüklenmiş. [*ing.* Borne, carried, loaded *(on an animal)*, placed or based on a thing; *Fr.* Chargé *(de marchandises, d'un fardeau etc.)*]; § ❷ Yükletilmiş; § ❸ i. *mant.* ve *gram.* Yüklem; § ❹ Hitabet sanatında ağır, tumturaklı uslûba verilen ad; § ❺ *den.* Yüklü gemilere verilen ad.
— **su hattı**, *den.* Tam yüklü durumda bir geminin yüzdüğü su yüzeyi ile borda yüzeyinin kesişmesinden meydana gelen çizgi.

mahmule, i. *esk.* § ❶ **Mahmul**'un dişili; § ❷ Yük, hamûle. [*ing.* Load, lading of a beast].

mahmulen, z. *esk.* Mahmul olarak, yüklü olarak. [*ing.* Loaded, carrying a burden].

mahmum /mahmûm/, s. *Osm.* < *Ar. hummâ. esk.* § ❶ Hummaya yakalanmış, sıtmaya tutulmuş, ateşli, ateşi olan. [*ing.* Suffering from fever, feverish; *Fr.* Pris de fièvre]; § ❷ *mec.* Saçmasapan konuşan.

mahmumane, z. *esk.* Ateşli bir halde, sayıklarcasına. [*ing.* Feverishly].

mahmur /mahmûr/, s. *Osm.* < *Ar. hamr.* § ❶ Uyku sersemi. [*ing.* Sleepy; *Fr.* Somnolent,-ente]; § ❷ Süzgün, dalgın bakışlı *(göz)*. [*ing.* Languid; *Fr.* Languissant,-ante, langoureux,-euse]; § ❸ Uyku basmış, ağırlaşmış. [*Ing.* Heavy after a drunken sleep, stupid from a recent debauch; *Fr.* Qui a la tête lourde après le sommeil qui a suivi l'ivresse].
— **bakış**, *dey.* Yumuşak, baygın bakış. [*ing.* Soft tender look].
— **çiçeği**, *bot.* Çiğdemin bir adı. [*ing.* Mountain saffron].

mahmurane, z. ve s. *esk.* Mahmurcasına, baygın *(bakış)*. [*ing.* Soft, tender look].

mahmur-çiçeği, b. i. *bot.* **Çiğdemin bir** adı.

mahmure, s. *esk.* § ❶ **Mahmur**'un dişili; § ❷ i. Kadın adı.

mahmurlaşmak, nsz, f. Baygınlaşmak, uykulu bir hale girmek. [*ing.* To become languid].

mahmurluk,-ğu, i. § ❶ Uyku sersemliği [*ing.* Drowsiness; *Fr.* Somnolence]; § ❷ İçmiş adamın ayıldığı zamanki sersemliği. [*ing.* Heaviness after a drunken sleep, pleasant sleepy feeling; *Fr.* État d'une personne qui a la tête lourde après le sommeil qui a suivi l'ivresse].
— **bozmak**, Mahmurluğu gidermek için sabahleyin bir kadeh içki içmek. [*ing.* To take something to settle the stomach after a debauch; *Fr.* Recommencer à boire en se réveillant le matin sous prétexte de faire cesser la lourdeur de tête causée par l'ivresse du soir].

mahmut, s. *Osm.* < *Ar. hamd* > *mahmûd.*

esk. § ❶ Hamd olunmuş, sena edilmiş, övülmüş, övülmeye değer. [*ing.* Lauded, eulogized, praiseworthy; *Fr.* Loué, digne de louange, d'éloge]; § ❷ i. Hz. Muhammed'in adlarından biri; § ❸ i. Erkek adı.

mahmuz /mahmūz/, i. *Osm.* < *Ar. mihmāz.* § ❶ *binic.* Çizmenin veya potinin topuğu arkasına takılan ve binek hayvanını dürtüp hızlandırmaya yarayan demir parçası. [*ing.* Spur; *Fr.* éperon]; ◘ *ŞEKİL: 364.* — **MAHMUZ**; § ❷ *bot.* Bazı zigomorf çiçeklerde, alt petalin uzama sekline verilen ad. [*Lat. Calcar; ing.* Spur; *Fr.* éperon]; § ❸ *anat.* Kemiklerde, kalbte ve beyinde bulunan bazı kabarık kısımlara verilen ad. [*Lat. Calcar; ing.* Spur; *Fr.* éperon]; § ❹ *arıc.* Kovanların çerçevelerine peteği tespit etmek için kullanılan maden tekerlekçik. [*ing.* Spur; *Fr.* éperon]; § ❺ *bayınd.* (a) Bir yapıyı veya duvarı dıştan beslemek için kullanılan destek, payanda. [*ing.* Counterfort, buttress; *Fr.* éperon]; (b) Bir köprünün ayaklarının uç kısmında çıkıntı yapan taş kütlesi. [*ing.* Spur; *Fr.* Bec]; § § ❻ *den.* Düşman gemisinin bordasına girmek ve onu batırmak için bazı eski harb gemilerinin ön tarafında bulunan, ileriye doğru uzanmış takviyeli kısım. [*ing.* Rostrum, ram; *Fr.* éperon]; § ❼ *folk.* Dövüştürülecek horozların mahmuzlarına takılan keskin ve sivri çelik parçası. [*ing.* Cockspur]; § ❽ *mad. oc.* Kuyuların içini kaplamada kullanılan ve fonttan yapılan özel halka. *(Yüksekliği az, fakat genişliği fazla olan bu halka zemine dayanır; mahmuz, tahkimatın tabanına yerleştirilir).* ▽ *Eşanl.* kaplama **mahmuzu**; § ❾ *tekn.* Kütlesel bir parça üzerinde çıkıntı yapan ve lüle, kama vazifesi gören genellikle silindir biçiminde küçük parça. *(Civatanın somun içinde dönerek gevşemesini önlemek için bazen civataya bir mahmuz eklenir).* [*ing.* Snug, catch, lug, stop; *Fr.* Ergot; § ❿ *trm.* Başakta kalan çavdar tanelerine verilen ad. [*ing.* Ergot; *Fr.* éperon]; § ⓫ *zool.* (a) Tavukgillerde ayağın topuk tarafında yukarıda; bazı uzun bacaklılarda perde ayaklılarda ise kanadın dış ekleminde bulunan boynuzsu maddeden sivri çıkıntı. [*ing.* Spur; *Fr.* éperon]; ◘ *ŞEKİL: 253.* — **HOROZ**; (b) Çatal tırnaklı bazı hayvanların ayağının iç tarafında bulunan bir çeşit yumuşak boynuz veya kılsız ur. [*ing.* Dew-claw; *Fr.* ergot]; (c) Atın bukalığı arkasında, parçanın orta yerindeki boynuz parçası. [*ing.* Spur; *Fr.* Ergot]; (d) Böceklerde artbacağı bitişik olan ve diğer sabit kılcıklardan farklı bulunan devingen çıkıntı. [*ing.* Spur; *Fr.* éperon, calcar]; (e) Erkek yer örümceklerinin çoğunda, akreplerde, ön bacakların altbacak kısmında genellikle çift olarak bulunan çıkıntı. [*ing.* Spur; *Fr.* éperon]; (f) Kabuklularda başın ilerisine kadar uzanan göğüs kabuğu çıkıntısı *(palemonlarda olduğu gibi).* [*ing.* Rostrum; *Fr.* Rostre]; (g) Gregarinlerde vücudun ön kısmında bulunan az veya çok uzun ve ince uzantı. [*ing.* Rostrum; *Fr.* Rostre]; (h) Belemniteslerin kavkılarının arka kısmındaki çıkıntı. *(Genellikle fosil olarak kalan tek kısım budur).* [*ing.* Rostrum; *Fr.* Rostre]; ◘ *ŞEKİL: 364* ◘ **MAHMUZ**; ◉ ~ **lu camgöz**, *zool.* ◘ **Camgöz**[2]; ◉ ~ **lu incir kuşu**, *zool.* ◘ **incir kuşu**; ◉ **arka** —, *bayınd.* Bir köprü ayağının, akıntının gittiği yöne yerleştirilmiş mahmuzu. [*ing.* Back starling; *Fr.* Arrière-bec]; ◉ **ayak** ~ **u**, *zool.* ◘ **Ayak**. ◉ **bir gemiye** ~ **vurmak**, *den.* Bir mahmuzla ona rampa etmek. [*ing.* To ram; *Fr.* éperonner *(un navire)*]; ◉ **çavdar** ~ **u**, *bot.* ◘ **Çavdar**. ◉ **gemi** ~ **u**, *den.* Eski harb gemilerinin baş taraflarında düşman gemisini delmek için yapılmış, ucu sivri, büyük ve uzun demirler. [*ing.* Rostrum, ram; *Fr.* éperon]; ◉ **kesici** ~, *mad. oc.* Bir sondaj borusunun zeminde kolayca ilerleyebilmesi için uç kısmına konan pahlı halka; ◉ **kesici** ~ **usulü**, *mad. oc.* Normal kalınlıkta akıcı zeminlerde *(Ren nehri alüvyonları)* kuyu açma; ◉ **kundak** ~ **u**, ◘ **Kundak**. ◉ **ön** —, *bayınd.* Bir köprü ayağını akıntıya suların sürüklediği cisimlere karşı korumak için ayağın akıntıya karşı gelen yüzüne yapılan taş veya ahşaptan mahmuz. [*ing.* Fore-starling, pier-head; *Fr.* Avant-bec]; ◉ **rıhtım** ~ **u**, (çıkıntısı), *den.* Bir limanın girişinde öne doğru uzanan ve dalgakıran vazifesi gören taş duvar. [*ing.* Breakwater; *Fr.* éperon d'un quai]; ◉ **sür'at** ~ **u**, *den.* Eskiden küçük gemilerin *(avizo veya torpidobot)* baş tarafında bulunan ve geminin suyu daha kolay yarmasını sağlayan çıkıntı. [*ing.* Ram; *Fr.* éperon de marche, nez]. *Eşanl.* **burun**. ◉ **taban** ~ **u**, *mad. oc.* Su geçirmeyen zeminde kuyu kaplamasının tabanına yerleştirilen özel mahmuz; ◉ **topuk** ~ **u**, *ask. tar.* Mahmuz biçiminde, potinin topuğunu çevreleyen ve pantalonun yere sürünmesine engel olmak üzere gerisinde kısa bir sapı bulunan, parlak madenî parça; topuk mahmuzlarını, atlı sınıf subayları ve astsubayları takardı.

~ **çiçeği**, *bot.* ◘ **Mahmuzçiçeği**.

~ **damarı**, *vet.* Beygirin kaburgaları üzerinde bulunan düzeysel damar. *(Bu damar binicinin mahmuzu yüksekliğinde olduğundan mahmuzun keskin tekerleği tarafından kesilebilir).* [*ing.* Spur vein; *Fr.* Veine de l'éperon].

~ **kayışı**, *binic.* Mahmuzu, çizme veya potine tespit etmeye yarayan mesin kayış.

~ **pulu**, *binic.* Binicilerin, çizme veya potin topuğu arkasına taktıkları, bineği dürtüp hızlandırmaya yarayan yıldız biçiminde, ki yuvarlak demir parçası.

mahmuzcuk,-ğu, i. § ❶ Küçük mahmuz; § ❷ *bot.* Salepgillerin çiçeğinde başçığın yakınında bulunan ve genellikle gagaya benzeyen parça. *(Bazen, salepgillerin topak şeklindeki yapışkan çiçektozu kütlesi mahmuzcuğa yapışık bulunur).*

mahmuzculuk,-ğu, i. Atların koşum takımıyle ilgili mahmuzların ve diğer nesnelerin yapımı ve ticareti.

mahmuzçiçeği, b. i. *bot.* İkiçenekliler *(Dicotyledoneae)* sınıfının, Kediotugiller *(Valerianaceae)* familyasından, İç Anadolu bölgesinde yetisen bir bitki. [*Lat. Kentranthus calcitrapa*].

mahmuzlamak(-i), f. *binic. (Binilen hayvanı)* Mahmuzla dürtmek. [*ing.* To spur; *Fr.* éperonner].

mahmuzlu camgöz, b. i. *zool.* ◘ **Camgöz**.

mahnuk /mahnūk/, s. *Osm.* < *Ar. hunk. esk.* Boğulmuş, boğazı sıkılmış, boğuk. [*ing.* Strangled, choked; *Fr.* étranglé,-ée, suffoqué,-ée].

mahnukan, z. *esk.* Boğulmuş olarak, boğazı sıkılarak. [*ing.* By strangling; *Fr.* Par strangulation].

maho, i. *bot.* Güney Amerika'da yetişen değişik familyadan *(sterculiaceae, ebegümeciller, anonaceae v.b.)* çeşitli ağaçlara verilen ad. [*ing.* ve *Fr.* Maho].

mahogani, i. *bot.* Mahun ağacının bilimsel özel adı *(Swietenia Mahogani);* Amerika ve Avustralya'da doğal olarak yetişir; çok güzel olan odunu ince marangozlukta kullanılır. [*ing.* ve *Fr.* Mahogani].

mahonya, i. *(Amerikalı botanikçi B. Mc. Mahon'un adından), bot.* ◘ **Sarıboyaağacı**.

mahbusin /mahbusin/, ç. i. *esk.* Mahkûmlar, hapsedilmiş kimseler. [*ing.* Prisoners]..

mahbusiyet,-ti, i. *esk.* § ❶ Mahkûm olma hali. [*ing.* Captivity, imprisonment; *Fr.* Emprisonnement, détention]; § ❷ Hapislik süresi.

mahpes, i. *Osm.* < *Ar.* Mahpushane. [*ing.* Prison; *Fr.* Prison, maison d'arrêt, cachot].

mah-peyker, meh-peyker, s. *Osm.* < *Ar.* Ay yüzlü, güzel. [*ing.* Beautiful, charming].

mahpus /mahpūs/, s. ç: **mahbusin**. *Osm.* < *Ar. habs mahbūs.* § ❶ *huk.* Hapsedilmiş, bir yere kapatılmış olan. [*ing.* Imprisoned; *Fr.* Emprisonné, enfermé]; § ❷ i. Hapsedilmiş kimse. [*ing.* Prisoner; *Fr.* Prisonnier,-ière]; § ❸ *huk.* Cezaevinde mahkûm olduğu cezayı çeken kimse; § ❹ i. Bir çesit tavla oyunu.

mahpus-hane /mahpūshāne/, b. i. *Osm.* < *Ar. mahbūs,* + *Fars. hāne.* Hükümlülerin kapatıldığı yer. [*ing.* Prison, jail; *Fr.* Prison].

☆ *Eşanl.* **cezaevi**, **hapishane**.

mahpusluk,-ğu, i. § ❶ Mahpus olma hali; § ❷ Mahkûmiyet süresi. [*ing.* Captivity, imprisonment; *Fr.* Emprisonnement, détention].

mahra /mahrā/, i. *esk.* Üzüm taşımaya yarar tahta kap. [*ing.* Wooden case for carrying grapes].

mahrama, makrama, i. *Osm.* < *Ar. harem. esk.* § ❶ Bazı bölgelerde kadınların sokağa çıkarken manto üstüne örtündükleri islemeli geniş örtü. [*ing.* Kerchief, napkin]. § ❷ Havlu; § ❸ Mendil, [*ing.* Handkerchief; *Fr.* Serviette de toilette, essui-mains].

mahrati, i. *dilb.* ◘ **Marathi dili**.

Mahrat'lar, Maharatlar, ç. öz. i. ◘ **Marata'lar**.

mahrec, i. ◘ **Mahreç**.

mahreç,-ci, i. ç: **mahâric**. *Osm.* < *Ar. hurūc* > *mahrec. esk.* § ❶ Huruç edilecek, dışarı çıkılacak yer, çıkıt, çıkak. [*ing.* Outlet; *Fr.* Sortie]; § ❷ *mat.* Payda. [*ing.* Denominator]; § ❸ Eskiden askerî rüstiyelerde yatılı öğrenci. § ❹ *ikt.* ◘ **Sürüm yeri**; § ❺ *dilb.* Boğumlama yeri; § ❻ *tic.* Yurt içinde üretilen malların dışarıda satıldığı yer, dış pazar, sürüm yeri. [*ing.* Origin, source].

~ **işaretleri**, *ikt.* Koken işaretleri. Çıkış yeri işaretleri. Ticarî emtianın üzerine, üretildiği veya imal edildiği yeri belirten işaretler koymak, ticarî teamüllerdendir. Bazı hallerde böyle işaretler koymayı kanunlar emreder. Meselâ, yerli sanayi mamullerine «*Türk malı*» kelimelerini görünür bir yere koymak kanunî bir zorunluluktur.

~ **mevleviyeti**, *teşk. tar.* Osmanlı devletinde üçüncü derecedeki yüksek kadılıklara verilen ad.

mahrek, i. *Osm.* < *Ar. hareket. esk.* § ❶ Hareketli bir noktanın takip ettiği yol; § ❷ *astr. esk.* Yörünge; § ❸ *mat. esk.* Hareketli bir noktanın izlediği yol.

mahrem, s. *Osm.* < *Ar. haram* § ❶ Başkalarına söylenmeyen, gizli, içrek: *Mahrem bir mektup aldım.* [*ing.* Confidential; *Fr.* Secret]. § ❷ Nikâh düşmeyen; § ❸ s. Teklifsiz, içli dışlı. [*ing.* Confident; *Fr.* Intime, confident]. § ❹ *(erkek hk.)* Yakın akrabadan olduğu için kendisiyle evlenmek yasak olan, bir evlenmeye konu olmayacağı için eve rahatlıkla girip çıkan; § ❺ *esk.* Dini kurallarca yasak olan, haram edilen şey; § ❻ *tasav.* Tanrı'nın sırlarını öğrenmeye başlayan kişi. § ❼ i. Sırdaş, gizdes.

mahreman, ç. i. *esk.* § ❶ Sırlar, gizli şeyler; § ❷ Arkadaşlar, sırdaşlar.

mahremane, z. *Osm.* < *Ar.* ve *Fars.* Gizli olarak, gizlice, kimseye belli etmeden.

mahremiyet,-ti, i. *Osm.* < *Ar.* § ❶ Gizlilik. [*ing.* Secrecy, privacy; *Fr.* Mystère]. § ❷ İçli dışlılık, teklifsizlik. [*ing.* Intimacy; *Fr.* Intimité]; ◉ ~ **ine girmek**, *dey.* Bir kimsenin özel hayatını herkesçe bilinmeyen yönlerini öğrenecek kadar yakını haline gelmek.

mahremlik,-ği, i. Mahrem, gizli olma hali.

mahrub[1] /mahrūb/, s. *Osm.* < *Ar. harāb. esk.* Harap edilmiş, yıkılmış.

mahrub[2] /mahrūb/, s. *Osm.* < *Ar. esk.* § ❶ Mahrum edilmiş; elinden sermayesi alınmış. § ❷ Gadre uğramış.

mahruk,-ku /mahrūk/, s. *Osm.* < *Ar. hark. esk.* Yanmış yakılmış, yanık.

mahrukat,-tı /mahrūkāt/, ç. i. *Osm.* < *Ar.* Odun, kömür gibi yakacak, yakıt. [*ing.* Fuel, combustibles; *Fr.* Combustibles].

mahrum /mahrūm/, s. *Osm.* < *Ar. hirmān.*

ŞEKİL: 364. — **MAHMUZ**: 1. Kol. 2. Ibik *(Tepe).* 3. Boyun. 4. Çark.

Birşeyden yoksun olan, istediğini elde edemeyen eli boş, nasipsiz.
— bırakmak, Yoksun kılmak, yoksun hale getirmek.
— edilmek, Yoksun bırakılmak, nasipsiz kılınmak.
— etmek, Yoksun kılmak.
— kalmak, Yoksun kalmak, bir seyden nasibini alamamak.
— olmak, Yoksun olmak, istediğini elde edememek.

mahrumane, z. *esk.* Mahrumcasına.

mahrume, z. *esk.* **Mahrum**'un dişili.

mahrumen, z. *esk.* Mahrum olarak, bir şey elde edemeyerek.

mahrumiyet,-ti /mahrûmiyet/, i. *Osm.* < *Ar. mahrûmiyyet.* ◘ **Mahrumluk.**
— bölgesi, Gelişmemiş, ilerlememiş bölge.
— cezası, *eğt.* Öğrencinin, belli bir süre içinde spor yarışmalarına, okul müsamerelerine ve temsillerine, okul gezinti ve seyahatlerine katılmaktan yoksun edilmesi.

mahrumluk,-ğu, i. *ikt.* Geçim araçları olmaması hali. [*ing.* Destitution; *Fr.* Privation]. § ❷ *psik.* ve *sosy.* Itilip kalma. [*ing.* ve *Fr.* Frustration].
☆ *Eşanl.* **mahrumiyet, yoksunluk, nasipsizlik.**

mahrur /mahrûr/, s. *Osm.* < *Ar. harâret. esk.* Içi hararetli olan, ateşli, ateşlenmiş, kızmış.

mahrurane, z. *esk.* Ateşli ateşli, hararetli bir şekilde. [*ing.* Heatedly, burning].

mahrure, s. *esk.* **Mahrur**'un dişili.

mahrut,-tu /mahrût/, i. *Osm.* < *Ar. esk.* Koni. [*ing.* Cone; *Fr.* Cône].

mahruti /mahrûtî/, s. *Osm.* < *Ar. esk.* Konik. [*ing.* Conic(al); *Fr.* Conique].
— şamandıra, *den.* Koni biçiminde yapılmış şamandıra.

mahrus /mahrûs/, s. *Osm.* < *Ar. hırâset. esk.* Muhafaza edilen, gözetilen, korunan.

mahruse /mahrûse/, i. *Osm.* < *Ar. hırâsat. esk.* Büyük şehir. [*ing.* City, capital; *Fr.* Grande ville].

mahrutiyât, ç. i. *esk.* Konik olan şeyler.

mahrutiyet, i. *esk.* Konik olma hali.

mahsub, i. ◘ **Mahsup.**

mahsubat, ç. i. *esk.* **Mahsub**'un çoğulu.

mahsuben /mahsuben/, z. *Osm.* < *Ar.* Hesaba geçirilerek, alacağa sayılarak, hesaba katılarak, hesabına sayılmak üzere, avans olarak. [*ing.* On account; *Fr.* A compte].

mahsubiyet,-ti, i. *esk.* Mahsupluk, mahsup olma hali.

mahsud[1] /mahsûd/, s. ve i. *Osm.* < *Ar. hasad. esk.* § ❶ Hasat edilmiş, ekini biçilmiş *(tarla)*; § ❷ Biçilmiş *(ekin).* [*ing.* Reaped, cut.].

mahsud[2] /mahsûd/, s. *Osm.* < *Ar. hased. esk.* Haset olunan, imrenilen, kıskanılan, gıpta edilen. [*ing.* Envied].

mahsuf /mahsûf/, s. *Osm.* < *Ar. husûf. esk.* Husufa uğramış, gölgelenmiş.

mahsul,-lü /mahsûl/, i. ç: **mahsulât.** *Osm.* < *Ar. husûl.* § ❶ Toprak ürünü; § ❷ *mec.* Hasıl olan, meydana gelen şey, verim; § ❸ *huk.* Tabiatın yaratıcı gücü sonucu devri olarak meydana gelen doğal verim türü.
— artığı, *trm.* Hasattan sonra toprak yüzünde kalan yapraklar, bitki parçaları, kökler, saman veya saplardan oluşmuş olgun bitki materyali.
— münavelesi, *trm.* Aynı toprak üzerinde farklı mahsullerin birbirini muntazaman kovalayacak derecede yetiştirilmesi.
— yetiştirme sistemi, *trm.* Iklim şartlarının ve çiftçinin arzusunun sonucu olarak, arazinin yeteneğine uygun ürünler arasından seçerek çeşitlerin oluşturduğu çeşitli yıl süreli ürün münavebeleri ve bu ürünleri yetiştirme tekniği.

mahsulât,-tı /mahsulât/, ç. i. *Osm.* < *Ar. esk.* **Mahsul**'ün çoğulu.

mahsuldar /mahsûldar/, s. *Osm.* < *Ar. mahsûl* + *Fars. dâr. esk.* Bitek, verimli, mahsul veren, bereketli. [*ing.* Productive, fruitful, fertile; *Fr.* Productif,-ive].

mahsullü, s. Mahsulü olan, ürün veren, verimli: *Bu toprak çok mahsüllüdür.* [*ing.* Prodoctive, fruitful, fertile; *Fr.* Abondant, productif,-ive].
☆ *Eşanl.* **mahsuldar, bereketli.**

mahsulsüz, s. ve i. Mahsulü olmayan, ürün vermeyen, verimsiz *(insan, hayvan, toprak veya makine.)* [*ing.* Unproductive, infertile].

mahsun /mahsûn/, s. *Osm.* < *Ar. hısn. esk. (Yer hk.)* Kuvvetlendirilmiş, kale haline getirilmiş berkitilmiş. [*ing.* Fortified; *Fr.* Fortifié, ée, renforcé,-ée].
☆ *Eşanl.* **müstahkem.**

mahsup,-bu /mahsûp/, s. ç: **mahsubât** *Osm.* < *Ar. hisâb* > *mahsûb. esk.* § ❶ Hesap edilmiş, hesaba geçirilmiş. [*ing.* Counted, taken into account, calculated; *Fr.* Compté, calculé]. § ❷ i. Büyük bir zata mensup kimse; § ❸ *tic.* Borçlanılmış daha yüksek bir tutar üstünden nakten veya mal olarak yapılan ödeme. [*ing.* Set-off; stoppage; *Fr.* Reconvention]; ◉ — **unu yapmak**, Hesabına geçirmek.
— etmek (edilmek), Hesaba geçirmek (geçirilmek). [*ing.* To reckon in an account to account *(for)*; *Fr.* Compter, passer au compte].
— fişi, *muh.* Mahsupların yazıldığı fiş.
— günleri, *ikt.* Borsadaki muamelelerin mahsup ve tasfiyelerinin icrası için borsa komitesi tarafından tayin olunan tasfiye günleri. [*ing.* Account days].
— ve tasfiye, *ikt.* Herhangi bir hesabı mahsup veya bir kaydı terkin veya bir senedin bedelini ödeyerek hesabı kapatma veya tasfiye etme.

mahsur[1] /mahsûr/, s. *Osm.* < *Ar. hasr. esk.* § ❶ Kuşatılmış, sarılmış, çevrilmiş, muhasara edilmiş. [*ing.* Shut up, confined, cut off, besieged, blockaded; *Fr.* Assiégé, cerné]. § ❷ Hasredilmiş, sınırlanmış, belli edilmiş. [*ing.* Limited, hindered, disabled; *Fr.* Restreint, exclusif,-ive]. § ❸ Yasak edilmiş. [*ing.* Forbidden; *Fr.* Prohibé,-ée]; § ❹ Tazyik edilmiş, sıkıştırılmış.

mahsur[2] /mahsûr/, s. *Osm.* < *Ar. hasr. esk.* § ❶ Çok yorulmuş, feri gitmiş *(göz)*; [*ing.* Dim-sighted, wearied, fatigued]. § ❷ *mec.* Fakir, yoksul, muhtaç.

mahsurin, ç. i. *esk.* Muhasara edilmiş, kuşatılmış kimseler.

mahsus[1] /mahsûs/, s. *Osm.* < *Ar. husûs.* § ❶ Başkasında rastlanmayan, yalnız birine veya bir şeye özgü olan. [*ing.* Special, proper, peculiar; *Fr.* Propre, particulier]. § ❷ Birisi için ayrılmış, tahsis edilmiş. § § ❸ *esk.* Özel, ayrı; ◉ **kalemi** —, ◘ **Özel kalem.**

mahsus[2], z. *Osm.* < *Ar. husûs.* § ❶ Özel olarak, bilhassa. [*ing.* Especially; *Fr.* Surtout, particulièrement]; § ❷ Bile bile, isteyerek. [*ing.* Not seriously meant]: § ❸ Ciddi olmayarak, şakadan. [*ing.* On purpose, willingly; *Fr.* Exprès, à dessein, intentionnellement].

mahsus[3] /mahsûs/, s. *Osm.* < *Ar. hiss.* esk. Hissedilen, duyulan, belli. [*ing.* Perceived, feet; *Fr.* Senti].

mahsusa / mahsûsa/, s. *Osm.* < *Ar. mahsûs. esk.* Hususî, özel.

mahsusan /mahsûsân/, z. *esk.* Ayrıca, özel olarak.

mahsusat /mahsûsât/, ç. i. *Osm.* *Ar. hiss. esk.* § ❶ Görülüp duyulabilen, beş duyudan biriyle algılanabilen şeyler. ☆ *Karş.* **makulât**; § ❷ *tasav.* Duyular yoluyla tanınan madde âlemi.

mahsusiyet,-ti, i. *esk.* Mahsus, özgü olma hali.

mahşer, i. *Osm.* < *Ar. hasr.* § ❶ *din.* Ölülerin Tanrı katında sorguya çekilmek için dirilecekleri yer ve zaman. [*ing.* The last judgment, great crowd, great confusion; *Fr.* Endroit où se rassembleront les humains le jour de la résurrection pour être jugés, foule]; § ❷ *mec.* Büyük, yoğun kalabalık. ◉ — **e dönmek**, *dey. (Bir yer hk.)* Çok kalabalıklaşmak; ◉ — **e kalmak**, *dey. (Bir olay hk.)* Hiç bir zaman gerçekleşmeyecek olmak.
— gibi, *dey. (Bir yer hk.)* Pek kalabalık.
— meydanı, *dey.* Mahşer gününde ölülerin dirilip toplanacağına inanılan meydan.
— midillisi, *dey.* Kısa boylu fitneci *(kimse).* [*ing.* Little mischief-maker].

mahşeri /mahşerî/, s. *Osm.* < *Ar. esk.* Mahşerî andıran. [*ing.* Crowded; *Fr.* Populeux,-euse].

mahşud /mahşûd/, s. *Osm.* < *Ar. haşed. esk.* Toplanmış, yığılmış. [*ing.* Around-whom people collect].

mahşur /mahşûr/, s. *Osm.* < *Ar. haşr. esk.* § ❶ Ölümden sonra tekrar dirilen, mahşer gününde dirilerek diğer ölülerle bir araya gelen; § ❷ Toplanmış, bir araya getirilmiş, koleksiyon yapılmış, birleştirilmiş; § ❸ Kısımları birbirine uydurulmuş, bölümleri bir araya getirilmiş.

mahtube /mahtûbe/, i. *Osm.* < *Ar. esk.* § ❶ Kendisiyle evlenmek istenilen kadın; § ❷ *huk. esk.* Kendisine nikâh sözü verilen kimse. *(Nikâh sözü veren kimse /hâtib/ verdiği sözden dönerse mahtubeye önceden mehre karşılığı verdiklerini geri alabilir. Nikâh sözü veren kimse, ölürse, verdiklerini geri alma hakkı miraslılarına geçer).* [*ing.* Betrothed girl].

mahtum /mahtûm/, s. *Osm.* < *Ar. hatem. esk.* Mühürlü, mühürle kapatılmış. [*ing.* Sealed].

mahtun /mahtûn/, s. *Osm.* < *Ar. hitân. esk.* Sünnet edilmiş. [*ing.* Circumcised].

mahtur /mahtûr/, s. *Osm.* < *Ar. hatar. esk.* Tehlikeli.

mahtur /mahtûr/, i. *Osm.* < *Ar. hatır. esk.* Endise, düşünce, fikir.

mahtut, mahtute /mahtût, mahtûte/, s. *Osm.* < *Ar. hatt. esk.* § ❶ Üzerine çizgi çizilmiş, çizgilenmiş; § ❷ Yazılmış, yazılı.

ma-huang, i. *ecz.* Çin'de bulunan ve efedrin elde edilmesine yarayan bir ecza. [*Ing.* ve *Fr.* Ma-huang].

mahud, s. ◘ **Mahut.**

mahudane /mahudâne/, i. *Osm.* < *Fars. bot. esk.* Müshil olarak kullanılan ve kenetotuna benzeyen bir bitki. [*Lat. Croton tiglium*].

mahuf /mahûf/, s. *Osm.* < *Ar. havf. esk.* § ❶ Korkulu, korku dolu; § ❷ Korkunç, korkulacak nitelikte olan, korku veren. [*ing.* Feared,, frightful, terrible; *Fr.* Effralant, formidable].

mahufiyet,-ti, i. *esk.* Korkunçluk.

mahun, i. *(bir Amerika yerli dilinden) bot.* ikiçenekliler *(Dicotyledoneae)* sınıfının, Tespihağacıgiller *(Meliaceae)* familyasından, tropik bölgelerde (özellikle Amerika'da) yetişen büyük ağaç ve bu ağacın sert ve kırmızımsı odunu, ince elyaflı, çekilmesi az olan, gerçek odunu taze iken sarı, fakat kuruyunca kırmızımsı kestane rengine döner. Cilâya çok elverişlidir. Damarların biçimine göre düz, damarlı, alazlı, hareli, benekli, tırtıllı, yollu veya karışık damarlı olur. Kaplama ve ince marangozluk işlerinde çok kullanılır. [*Lat. Maun (Amerika'da) Swietenia mahogani; (Afrika'da) Khaja senegalensis; ing.* Mahogany tree; *Fr.* Acajou, mahogani].
☆ *Eşanl.* **akaju, maun.**
— boya, *den.* Maun taklidi cilâlanacak tahtalar üzerine cilâdan evvel sürülen maun rengindeki aşı boyası.
— cevizi, *bot.* Antepfıstığıgillerden olan Amerika elmasının badem biçimindeki çekirdeği.
— elması, *bot.* Antep fıstığıgillerden Amerika elmasının armudu andıran meyvası.
— rengi, Kızıl koyu kahverengi.

mahunya /mahûnya/, i. *bot. (Botanikçi B. Mc. Mahon'un adından)* ◘ **Sarıboyasağacı.**

mahur /mâhûr/, i. *Osm.* < *Fars. esk.* Türk musikisinde şed makamlardan biri. *Mahur,* çargâh makamının rast *(sol)* perdesi üstündeki düzenidir. Çargâh dizisinin dördüncü derecesine bir küçük mücennep diyezi konularak meydana getirilir. Donanımında bu diyez işareti daima perde başına konulur. Özellikle inici bir karakteri vardır. Mahur, batı müziğinin sol majörüne karşılıktır. Dizisi, çargâhtaki gibi kalın

sesler bölgesinde bir çargâh dörtlüsünün birleşiminden meydana gelir. Bu makam, ince duraktan veya güçlüden başlar; mahur dizisinin ince bögesinde, çargâh dörtlüsünde ve daha tiz tarafındaki aynı dizinin beşlisinde karışık olarak gelişir; önce tiz durakta, sonra da güçlüde geçici bir karara ulaşır. En son kalın bölge çargâh beşlisinde gezinerek kesin bitişe ulaşır.

mahur.buselik, b. i. *Osm.* < *Fars. mahûr* + buselik. *müz.* Türk musikisinde makam. *Mahur buselik* makamı, çargâh dizisinin rastta şeddi olan mahur dizisine bir buselik beşli veya buselik dizisinin katılmasıyle meydana gelir. Güçlüsü neva *(re)*, durağı dügâh *(la)* sesleridir. Önce mahur çalınarak güçlüde veya durakta geçici karara varılır; sonra buselik beşli veya tam dizide karar kılınır. Donanımı mahur dizisinin aynıdır. Ancak geçici olarak yedinci derecesi, bir bakiye diyezi (sol diyez) alır.

mahurek, i. *Osm.* < *Fars. mahurek. müz.* En az iki asırlık bileşik Türk musikisi makamı.

mahur-han, b. i. *Osm.* < *Fars. mahûr* + *hân'. müz.* Türk musikisinde bileşik bir *makam*. İsmail Hakkı Bey tarafından yapıldı ve bu makamı ondan başka kullanan olmadı. Mahur makamına, hicaz dizisinden bir parçanın eklenmesinden meydana gelir. Donanımına mahurda olduğu gibi *fa* için bir küçük mücennep bemolü *(mahur perdesi)* konur.Mahur dizisinin üçüncü derecesi olan buselik *(si)* perdesinde kalan bir makamdır. Bu makamdan bugüne 7 parça kaldı.

mahut /mahût/, s. *Osm.* < *Ar.* Bilinen, adı geçen: *Mahut meseleyi gene mi açtılar.* [*ing.* Well-known, notorious; *Fr.* Fameux, -euse].

mahv etmek, (-i), *Osm.* < *Ar.* § ● Yok etmek: *Zaman her şeyi mahveder.* [*ing.* To suppress; *Fr.* Supprimer]; § ❷ Bozup ise yaramaz hale sokmak: *Kuraklık ekinleri mahveder.* [*ing.* To destroy; *Fr.* Détruire]; § ❸ Onmaz hale getirmek: *Kumar nice insanları mahvetmiştir.* [*ing.* To destroy; *Fr.* Ruiner]; § ❹ Bosa gitmesine sebep olmak: *Ufak bir dikkatsizlik bütün emeklerimi mahvetti.* [*ing.* To ruin; *Fr.* Perdre].

mahviyet,-ti, i. *Osm.* < *Ar.* Alçak gönüllülük, kendini hiçe sayma, fazla tevazu.

mahvolmak, nsz. f. § ● Yok olmak. [*ing.* To perish; *Fr.* Être effacé]; § ❷ Bozulup yararsız hale gelmek; § ❸ Onulmaz hale gelmek.

mahya /mâhya/, i. *Osm. mâhiyye* > *mâhye.* § ❶ *din.* Ramazan gecelerinde, camilerde iki minare arasına ip uzatıp kandil dizerek meydana getirilen yazı veya resim. [*ing.* Lights strung between minarets during Ramazan to form words or pictures; *Fr.* Inscription ou figure faite avec des lampes suspendues entre deux minarets]; ❷ *inş.* Çatılarda iki eğik düzlemin çatı üst seviyesinde kesişerek meydana getirdiği çizgi. [*ing.* Groin; *Fr.* Arête]; § ❸ Bu çizgideki aralığı örtmek için dizilen uzunca ve oluk biçimindeki kiremit. [*Fr.* Arête]: ◉ **çatı ~ sı,** *inş.* ◘ **Çatı**; ◉ **eğik ~ kirişi,** Çatılarda iki eğik dam arasına konan eğik kiriş. [*Fr.* Arêtier]; ◉ **~ altı kirişi,** *inş.* Mahya kirişini berkitmek üzere asıl mahya kirişinin altına konulan ve ona kusak ve bağlamalar veya demir râbıtalarla bağlanan kiriş. [*Fr.* Sous-faite].

~ feneri, *inş.* Mahya kirişinin üzerinde yükselen küçük kule biçimindeki baca. [*ing.* Skylight, dormer, dormer window; *Fr.* Lucarne faîtière].

~ kiremidi, *inş.* Bir duvarın veya bir evin çatı mahyası üzerine döşenen yarım silindir biçiminde, içi oyuk kiremit. *(Mahya kiremidi çatının üst kenarını hava etkilerinden korur. Her mahya kiremidi yanındaki mahya kiremitlerine çimento harçla, çatının düz kiremitlerine de içeri su sızdırmayacak şekilde alçı harçla bağlanır).* [*ing.* Hip, hip tile, hidge tile; *Fr.* Arêtière].

~ kirişi, *inş.* Çatı örtüsünü taşıyan merteklerin oturtulduğu çatının üst kenar asığı. [*ing.* Roofing tree, top beam; *Fr.* Faîtage]. ◘ *ŞEKİL: 195.*— ve *196* — EV I ve II.

☆ *Eşanl.* **çatı omurgası, mahya ışığı.**

~ kurmak, Minarelerin arasına ip veya tel gererek mahya asmak.

~ kurşunu, *inş.* ◘ **Kurşun.**

~ omurgası, *inş.* ◘ **Mahya kirişi.**

~ örtüsü, *inş.* ◘ **Mahya kiremidi.**

~ süsü, *inş.* Yapı iskeletinin üst bölümlerini bezeyen, madenden veya pişmiş topraktan süs. [*ing.* Ornamental ridge-tile; *Fr.* Faîteau].

mahyacı, i. § ❶ Mahya yapan kimse; § ❷ Kiremit aktarıcısı.

mahyalık,-ğı, i. inş. Bir çatının köşelerini örten kurşun levha. [*ing.* Hip-head; *Fr.* Arêtier].

mahye, i. ◘ Mahya.

mahz, s. *Osm.* < *Ar. esk.* § ❶ Halis, katıksız. [*ing.* Pure, unmixed, mere; *Fr.* Absolu]; § ❷ i, *esk.* Halis süt.

mahza, mahzan /mahzâ, mahzân/, s. *Osm.* < *Ar. mahz.* veya *mahzan. esk.* Yalnız, ancak, sadece. [*ing.* Merely, entirely, only; *Fr.* Purement, seulement].

mahzar, i. *Osm.* < *Ar. huzûr. esk.* § ❶ Büyük bir kimsenin yanı, huzur yeri. [*ing.* Place where one is present, presence]; § ❷ Bir çok kimse tarafından imzalanan dilekçe. [*ing.* Round robin signed by all present]; § ❸ *huk. esk.* Mahkeme sicil defteri; § ❹ *teşk. tar.* Bir istekte bulunmak için resmi makamlara verilen imzalı dilekçenin adı.

mahzen, i. *Osm.* < *Ar. hazn.* § ❶ Binaların bodrum kısmında bulunan yeraltı deposu. [*ing.* Underground storeroom, cavern, granary; *Fr.* Caverne, souterrain]; § ❷ *mal. tar.* Kamu vergilerinin saklandığı yer; ◉ **fıçı ~ i,** ◘ **Fıçı.**

~ kirası, *ikt.* Malları yeraltı mahzenlerinde saklamak için verilen kira. [*ing.* Cellerage].

~ mezar, *mim.* ◘ **Kriptos.**

mahzub, s. *Osm.* < *Ar. esk.* Boyalı, boyanmış. [*ing.* Dyed, tinted, tinged, stained].

mahzuf, s. *Osm.* < *Ar.* § ❶ Silinmiş, aradan kaldırılmış. [*ing.* Cut off, curtailed, elided; *Fr.* Effacé, sous-entendu]; § ❷ i. *ed.* Divan edebiyatında noktasız harflerden meydana getirilmiş yazı.

mahzulen, z. *esk.* Hakir ve perişan olarak. [*ing.* Dejectedly].

mahzun[1], /mahzûn/, s. *Osm.* < *Ar. hüzn.* § ● Üzgün, gönlü üzgün, tasalı, kaygılı, üzüntülü. [*ing.* Sad; *Fr.* Attristé, ée]; § ❷ Üzüntü veren.

~ baştankara, *zool.* ◘ **Baştankara.**

~ etmek, Üzüntü vermek, tasalandırmak. [*ing.* To sadden, to grieve; *Fr.* Attrister, affliger].

~ olmak, Üzülmek, kederlenmek. [*ing.* To grow sad; *Fr.* S'attrister].

mahzun[2] /mahzûn/, s. *Osm.* < *Ar. hazine. esk.* Hazinede saklanmış olan: *İçerde mal-i mahzun kalmadı ki asker fitnesini teskine sarf oluna.* [*ing.* Stored, treasured].

mahzunane, z. *esk.* Tasalı, üzüntülü olarak. [*ing.* Sadly, gloomily; *Fr.* Qui se fait avec tristesse, qui montre de la peine, tristement, avec peine].

mahzunen, z. *esk.* Tasa ile, kaygılı olarak.

mahzuniyet,-ti, i. *esk.* Üzüntülü, tasalı olma hali. [*ing.* Sadness, gloom, grief; *Fr.* Tristesse, affliction].

mahzunluk,-ğu, i. Mahzun olma hali. [*ing.* Sadness, gloom, grief; *Fr.* Tristesse, affliction].

mahzunlaşmak, nsz. f. Tasalı bir hale gelmek, üzülmek.

mahzur[1] /mahzûr/ i. *Osm.* < *Ar. hazer.* § ❶ Sakınılacak, çekinilecek şey, sakınca, engel. [*ing.* Inconvenience; *Fr.* Inconvénience]; § ● Engel. [*ing.* ve *Fr.* Obstacle].

mahzur[2] /mahzûr/, s. *Osm.* < *Ar. hazr. esk.* Yanına yaklaşılması yasaklanmış, haram. [*ing.* Forbidden, restricted, special].

mahzurât[1], ç. i. *esk.* **Mahzur'un** çoğulu.

mahzurât[2], ç, i. *esk.* Haram edilmiş seyler.

mahzure, i. *esk.* § ❶ Sakınma; § ❷ Çekinilecek şey, sakınca.

mahzurlu, s. Sakıncalı, çekinilecek, sonucu kötü. [*ing.* Inconvenient, undesirable; *Fr.* Désavantageux,-euse].

mahzuz /mahzûz/, s. *Osm.* < *Ar. hazz. esk.* Hoşlanmış, haz duymuş, memnun kalmış. [*ing.* Pleased, delighted, glad, cheerful, favored, fortunate; *Fr.* Gai, heureux,-euse, content, satisfait].

mahzuziyet,-ti, i. *Osm.* < *Ar. esk.* Hoşlanma, haz duyma. [*ing.* Joy, pleasure; *Fr.* Gaieté, bonheur, contentement, satisfaction].

maî /mâî/, s. *Osm.* < *Ar. mâ. su, esk.* § ❶ Su ile ilgili olan. [*ing.* Pertaining to water, aquatic; *Fr.* Aquatique]; § ❷ Mavi.

maib, i. *Osm.* < *Ar. 'alb.* > *ma'îb. esk.* § ❶ Ayıplanmış şey, ayıp, eksiklik, kusur; § ❷ s. Ayıplanmış. [*ing.* Fault, disgrace, blemish, vivious, immodest].

mâide /mâide/, i. *esk.* § ❶ Üzerine yemek konmuş olan sofra. [*ing.* Laid table; *Fr.* Table couverte]; § ❷ Ziyafet, yemek. [*ing.* Feast; *Fr.* Fête].

maidu, i. *bot.* Çinhindin'de yetişen kardeskanı ağacı; ambon ağacı gibi bu da mazı uru verir, ama onunki kadar makbul değildir. [*Lat. Pterocarpus pedatus; ing.* Maidou; *Fr.* Maïdou].

maiko, i. *Jap.* Japonya'da genç yastaki kadın dansçılara verilen ad. [*Ing.* ve *Fr.* Maiko].

mâil /mail/, s. *Osm.* < *Ar. meyl.* § ❶ Bir tarafa doğru eğilmiş, şev. [*ing.* Leaning, inclined; *Fr.* Penché,-ée, incliné,-ée]. ☆ *Eşanl.* **eğik**; § ❷ Eğinmiş, eğinik; § ❸ Bir şeye heves ve düşkünlük gösteren; arzulayan: *Eğlenceye maildir.* [*Ing.* Tending towards, inclined to; *Fr.* Qui a du penchant, de l'inclinaison]; § ❹ Sevgisi olan âşık, müptelâ: *Bir güzele mail oldu.* [*ing.* In love; *Fr.* Amoureux,-euse]; § ❺ Yakın olan, çalan: *Pembeye mail sarı;* § ❻ Bir şeye karşı yeteneği olan; § ❼ Benzeyen, andıran.

~ kemer, ◘ **Kemer.**

maile /maile/, i. *coğr.* Aklan. [*ing.* Slope, declivity].

mâilik,-ği, i. Mavi renkte olma hali.

mailiyet,-ti, i. *esk.* Eğrilmiş, eğilimli olan şeyin hali. [*ing.* Obliquity, inclination; *Fr.* Obliquité].

main /mâin/, i. *Osm.* < *Ar. esk. mat.* § ❶ Eşkenar dörtgen. [*ing.* Rhombus, lozenge; *Fr.* Losange]; § ❷ Saf, temiz su. [*ing.* Pure, clear *(water)*].

maisurin, i. < *Maisur' min.* Doğal bakır karbonat, *(Saf olmayan malakit çeşididir).*

maişet,-ti /mâişet/, i. *Osm.* < *Ar.* § ❶ Yaşama, yaşayış. [*ing.* Livelihood]; § ❷ Geçim, geçinme geçinim, dirlik. [*ing.* Means of subsistence, maintenance, living; *Fr.* Moyens de vivre, vie]; § ❸ *esk.* Vaktiyle ilmiye sınıfının küçük rütbelilerine verilen ödenek, arpalık.

maişetgâh /mâişetgâh/, b, i. *esk.* Geçim parasının sağlandığı yer. [*ing.* Place where one earns his living].

maithili, i. Bihar *(Hindistan)* eyaletinin kuzeyinde yaklaşık olarak 13 milyon kişi tarafından konuşulan bihari lehçesi. *(Başlıca alt lehçesi Şika-şiki'dir. Şair Vidyapati (XIV yüzyıl) maithili lehçesiyle yazmıştır).* [*ing.* ve *Fr.* Maithili].

maiye, s. *esk.* **Mâi'nin** dişili.

maiyet,-ti, i, *Osm.* < *Ar. maiyyet.* § ❶ El altı, buyruk altı, bilelik, [*ing.* Attendant, suite of an offical, retinue; *Fr.* Personnel]; § ❷ Beraberlik, birlik, arkadaşlık. [*ing.* Company; *Fr.* Compagnie]; § ❸ Bir kimsenin yanında ve emrinde bulunanlar: *Maiyetiyle geldi.* [*ing.* Suit; *Fr.* Suite]; § ❹ Doğrudan doğruya bir âmirin emrinde bulunma: *Üç yıl onun maiyetinde çalıştı,* [*Ing.* Supervision; *Fr.* Sous-ordre].

~ memuru, *ida.* Yüksek mevkideki bir

memurun maiyetinde bulunan resmî görevli. [*Fr.* Fonctionnaires qui forment la suite, dont est composé le personnel de].

maiyet, i. *Osm.* < *Ar. ma', su* > *ma'iyyet. kim.* Hidrat. [*Ing.* Hydrate].

maiyetinde, z. Yanında, beraberinde. [*Ing.* In his suite or company, accompanying him; *Fr.* Sous les ordres de, auprès, avec].

maiz, i. *Fr. maïze.* İçinde bol miktarda afyon bulunan hidromel: *Maiz Habeşlerin kullandığı bir içkidir.*

majeste, i. *Fr. Majestéste* < *majestas.* Hükümdarlara verilen unvan. [*Ing.* Majesty, His Majesty].

Majhî, öz. i.. *dilb.* Yaklaşık olarak 4 milyon kişi tarafından konuşulan pencabî lehçesi. [*Ing.* ve *Fr.* Majhi].

majister, i. *Fr. magistère* < *Lat. magisterium,* yetki. *kim.* Şaşılacak özelliklere sahip oldukları sanılan iksir veya tozlara verilen ad; bu özelliklerden en önemlisi âdî madenleri altın veya gümüşe döndürebilme gücüdür. *(İki majister vardı; gümüş için kullanılan beyaz renklisine küçük majister, altın için kullanılan kırmızı renklisine büyük majister denirdi).* [*Ing.* Magisterium, magistery].

majistral, s. *Fr. magistral,--ale. tıp.* Temel, ana, esas. [*Ing.* Magistral].

majolika, i. *It. maiolica.* Modern anlamda, XV. ve XVI. yüzyıllarda İtalya'da geliştirilmiş ve mükemmelleştirilmiş çömlekçilik çeşidi. [*Ing.* Majolica; *Fr.* Majolique, maïolique].

majorant,-tı, i, *Fr. majorant. mat.* (a) Bir sıra bağıntısıyle donatılmış *E* cümlesinde, bir *a* elemanı için, *a*'dan sonra gelen elemanlardan her biri. *(Sıra bağıntısı geniş anlamda alınmıştır ve a kendisi için bir majoranttır).* ☆ *Eşanl.* çoğaltan; (b) Bir u_n dizisi için, beliril bir bıradan başlayarak daima $u_n < a$ eşitsiziğini sağlayan *a* sayısı; verilen bir *((a₁, b₁, b₂... b_n ...)* serisinin ~ serisi, *mat.* = işareti kesinlikle $a_n \geqslant b_n$ bağlantısını gerçekleyen pozitif terimli *(a₁, a₂, a₃ ... a_n ...)* serisi. [*Fr.* Série majorante d'une série donné ($b_1, b_2, b_3, \ldots b_n \ldots$)].

Majorka, öz. i, *coğr.* İspanya'ya bağlı Balear takımadalarının en büyük adası. Yüzölçümü 3640,16 km², merkezi *Palma*'dır. [*Ing.*Majorca; *Fr.* Majorque].

majör, s, *Fr. majeur,-eure.* < *Lat. major.* § ❶ *müz.* Batı müziğinde daha büyük, daha geniş anlamında bir deyim. Bir makam, bir akort veya bir aralığın meydana geliş tarzı. *(Major makam, tam major akort üstüne kurulmuştur).* [*Ing.* Major *(mode, scale, etc.)*]; § ❷ *oyun.* Pikette, üç, dört, beş, altı, yedi veya sekiz en büyük kâğıttan meydana gelen el.

~ **aralık,** Bir majör gamın temel sesinden başlayan aralık. [*Ing.* Major interval; *Fr.* Intervalle majeur]; ◉ **tam** ~ **akort,** Majör bir üçüncü aralık ve tam bir beşli aralıktan meydana gelen akort.

~ **beşli düzeni,** *müz.* ◘ **Düzen.**

~ **gam,** Tam akort notaları ile ara notalardan meydana gelen sekiz sesli melodi dizisi: *(Şu sırayı izler: 2 aralık, diatonik bir yarım-aralık, 3 aralık, diatonik bir yarım aralık).* [*Ing.* Major scale; *Fr.* Gamme majeure].

majüskül,-lü, s. ve i. *Fr. majuscule* < *Lat. majusculus,* biraz daha büyük. Öbürlerinden daha büyük ve biçimce farklı olan harfler için kullanılır: *Majüskül harf. Majüskül «R».* [*Ing.* Capital letter].

☆ *Eşanl.* **büyük harf,** kapital.

☆ *Karş.* **minüskül, küçük harf.**

~ **harf,** *matb.* ◘ **Harf.**

-mak, -mek, ek Fiilden isim yapma ekl. *(Mastar eki da denir): at-mak, düş-mek, gül-mek, kalk-mak, tut-mak, zıplat-mak. (Görevi fiillerin hareket isimlerini yapmaktır. Bazı örneklerde ekin kalıplaştığı görülür: yemek, çakmak v.b.).*

makabih /makâbih/, ç. i, *Osm.* < *Ar. kubh* > *makbaha. esk.* Çirkin hareketler yakışıksız davranışlar.

makabil,-bli /mâkabil/, i. *Osm.* < *Ar. esk. (Bir şeyin)* Öncesi, geçmişi. [*Ing.* Retrospects; *Fr.* Précedent]; ◉ ~ **e şamil,** Önceyi de kapsayan, geri dönüşlü.

makabir, mekabir /makâbir/, ç. i. *Osm.* < *Ar. kabr* > *makbere, esk.* Mezarlar.

makabl, i. ◘ **Makabil;** ◉ ~ **e sumul,** *huk.* Bir kanun hükmünün, o hüküm yürürlüğe girmeden önceki durumlara da etki yapabilmesi, onları hukuk açısından etkileyecek nitelikte bulunması. [*Ing.* Retroaction; *Fr.* Rétroactivité]; ◉ ~ **ine şamil,** *huk.* Önceyi kapsayan: *Yasaların, genel olarak, önceyi kapsayan bir etkileri yoktur.* [*Ing.* Retroactive; retrospective].

makad[1], i. ◘ **Makat.**

makad[2], i. *Osm.*<*Ar. 'akd*>*ma'kad. esk.* § ❶ Akit yapılacak yer, toplantı yeri; § ❷ Anlaşma, uzlaşma. [*Ing.* Place of sitting, seat].

makadam, i. *(McAdam'ın adından), bayınd.* § ❶ Şoselerin, silindirlerle sıkıştırılmış kırık taş ve kumla kapanması. [*Ing.* Macadamization, macadamizing; *Fr.* Macadamisage, macadamisation]; § ❷ Bu tekniğe göre yapılmış yol. [*Ing.* Macadamized road; *Fr.* Macadam]; § ❸ Yolların kaplanması için, genellikle 4 ile 7 sm. arasında parçalara bölünmüş taşlar. [*Ing.* ve *Fr.* Macadam]; ◉ **çimentolu** ~, Taşların arasına harç şeklinde çimento dökülmüş makadam yol.

makadamlaştırmak (-ı), f. *bayınd.* Şoseleri, silindirlerle sıkıştırılmış kırık taş ve kumla kaplamak. [*Ing.* To macadamize; *Fr.* Macadamiser].

makadir[1] /makâdir/, ç. i. *Osm.* < *Ar. kudret* > *makdıret esk.* Kuvvetler, kudretler.

makadir, mekadir[2] /makâdir/, ç. i. *Osm.* < *Ar. mikdâr. esk.* **Miktar**'ın çoğulu.

~ **müştereke,** *mat. esk.* Aynı ölçü ile ölçülebilen miktarlar. [*Ing.* Commensurable quantities].

makaid, ç. i. *Osm.* < *Ar. ma'kad* > *makâ'id. esk.* Oturulacak yerler.

makak, i. *Fr. macaque* < Port. *Macaco. zool.* Maymunlar *(Primates)* takımının, Uzun-kuyruklu-maymungiller *(Cercopithecidae)* familyasından, Güneydoğu Asya'da yaşayan, kuyruklu, küçük veya orta boylu bir maymun. Bazı türlerinde kaba kısmı nasırlı ise de kuyruk hiç birinde fazla uzun değildir. **Aslan kuyruklu makak** *(M. silenus)* Hindistan'da yaşar. Uzunluğu 60, kuyruğu 30 sm. ve kara renkli olup, yüzünün çevresinde uzun soluk külrengi kıllar vardır. Kuyruğun ucu püsküllüdür. **Cava makakı** *(M. fancicularis)* adlı türünün uzunluğu 60, kuyruğu 50 sm.'dir. Sırtı yeşil-kahverengi karnı kırçıl aktır. İyi yüzer. Eğitim yapılabilir. Siyam ve Sunda adalarında toplu halde ağaçlarda yaşar. **Çin makakı** *(M. tcheliensis)* Çin'de yaşar. Kuyruğu uzun değildir. **Japon makakı** *(M. speciosa)* Japonya'da yaşayan bir tür olup kuyruğu çok uzun değildir. **Kara makak** *(M. maurus)* Selebes adalarında yaşar. Kendisi kara, bacakları külrengidir. İridir. **Domuz-kuyruklu makak** ve **domuz-kuyruklu** maymun veya **bruh** *(M. nemestrina)* denen türü Cava, Sumatra ve Borneo'da yaşar. Uzunluğu 75, kuyruğu 20 sm. olup sırtı mor-kahverengi, karnı sarımsıdır. **Al-yanaklı maymun** veya **Rhesus mahmunu** *(M. mulata)* denen türü Hindistan'da yaşar. Uzunluğu 60, kuyruğu 25 sm.'dir. Rengi açık kahverengi olup kızınca yanakları kızarır. Laboratuvarlarda kullanılır. **Şapkalı maymun** veya **munga** *(M. radiata)* adlı türü Hindistan'da yaşar. Uzunluğu 50 sm., kuyruğu daha uzundur. Başında şapka biçiminde saçakları vardır. Karın kısmı çıplak gibidir. **Berber maymunu** veya **magot** *(M. sylvana)* adlı türünün uzunluğu 75 sm.'dir, Kuyruğu körelmiştir. Yüzü ve elleri et renginde, kaba yerleri kırmızıdır. Kılları kırmızımsı-zeytin yeşili renginde dir. Kuzey Afrika ve Cebelütarık'ta yaşar. Avrupa'da yaşayan tek maymundur. Makaklar, maymunlar arasında laboratuvar deneyleri için en çok kullanılan hayvanlardır. [*Lat. Macaca* = macacus; *ing.* ve *Fr.* Macaque].

makal /makâl/, i. *Osm.* < *Ar. kavl. esk.* Söyleme, söyleyiş, söz. [*Ing.* Speech, saying word; *Fr.* Parole, mot].

makalât, ç. i. *esk.* § ❶ Makaleler; § ❷ *esk.* Sözler.

makale /makale/, i. ç: **makalât.** *Osm.* < *Ar. kavl'*den *makâl.* § ❶ Bir gazete, bir dergi v.b.'lerin başlı başına bir bütün meydana getiren, bir fikri savunmak veya desteklemek için yazılan bağımsız yazı. [*Ing.* Article *(in a newspaper etc.)*; *Fr.* Article]; § ❷ *esk.* Söz. [*Ing.* Word]; § ❸ Nutuk. [*Ing.* Speech]; ◉ **gazete** ~ **si,** ◘ **Gazete.**

makam /makam/, i. ç: **makamat.** *Osm.* < *Ar. kıyam.* § ❶ Ön, yan, huzur. [*Ing.* Presence; *Fr.* Présence]. ☆ *Eşanl.* **orun, kat;** § ❷ Durulan, bulunulan yer, durak. [*Osm.* Mekân, mahal; *Ing.* Place, abode, station; *Fr.* Lieu, place]; § ❸ Yüksek memurluk mevkii büyük ve önemli memuriyet, memurluk yeri. [*Ing.* State, dignity, post, position, authority, office; *Fr.* Poste, autorité]; § ❹ Bir ermiş için yaptırılan türbe. [*Ing.* Tomb of a saint; *Fr.* Tombeau d'un saint]; § ❺ *esk.* Durulan, bulunan yer; § ❻ *müz.* (a) Türk musikisinde bir dizinin *(gam)* işleniş biçimine verilen ad; (b) Bir örnek oktav'da aralıkların bir tonik sesten öbür tonik sese doğru düzenlenmesi. *(Makamın ifadesi bestenin yazıldığı tonun adından sonra gelir. Meselâ, do minör senfoni, do tonunda ve minör makamda senfoni demektir. Makam ve ton, ikisi birlikte bestenin totalitesini belirtir);* (c) Modern müzik kuramında belirli aralıklar dizisine verilen ad: *Majör makam, Minör makam;* § ❼ *tasav.* (a) İnsanın manâ âleminde ulaştığı basamak; kendilerini Hak'ka verenlerin bulunduğu mertebe, manevî rütbe; (b) İmam Hanefî, İmam Malikî, İmam Şafiî, İmam Hanbelî gibi mezhep ulularının yattığı yer; (c) Peygamberlerin, mezhep kurucularının, ermişlerin şeyhlerin ve yatırların türbe veya mezarı; ◉ ~ **-ı İbrahim,** *din.* Kâbe'de saklı olan bir taş. [*Ing.* A stone associated with Abraham, near the Kaaba in the courtyard of the Great Mosque of Mecca]; ◉ ~ **-ı Mahmud,** *din.* İslâm inanışındaki kıyamet günü bütün peygamber ve ermişlerin toplanacağı yerde bulunan Hz. Muhammed'in yeri. [*Ing.* Place assigned to the Prophet Muhammed *(as interceding in the Last Judgment for all prophets and saints)*]; ◉ **basit** ~, *müz.* ◘ **Basit;** ◉ **başkanlık** ~ **ı,** ◘ **Başkanlık;** ◉ **dor** ~ **ı,** *müz.* ◘ **Dor;** ◉ **idare** ~ **ı,** ◘ **idare;** ◉ **iddia** ~ **ı,** *huk.* ◘ **iddia;** ◉ **ionia** ~ **ı,** *müz.* ◘ **ionia;** ◉ **kırk** ~, *tasav.* ◘ **Kırk;** ◉ **lokris** ~, *müz.* ◘ **Lokris;** ◉ **ritimli** ~, *müz.* XIII. yüzyılda ortaya çıkan ve şiirden ayrı bir ritim düzenini belirtmek için kullanılan terim.

~ **değiştirmek,** *müz.* Bestenin melodisini aynı müzik parçası içinde, bir perdeden başka perdeye aktarmak.

~ **otomobili,** Yüksek dereceli bir kişiye ayrılan resmî araba. [*Ing.* Car alloted to a post, car allotted to an official or to a particular post].

~ **ödeneği,** *huk.* Özel kanunları gereğince, bazı meslek mensuplarına veya belirli sorumluluğu gerektiren görev sahiplerine ödenen para. [*Ing.* Extra allowance attached to a particular office].

~ **şoförü,** Yüksek dereceli bir kişiye ayrılan resmî araba.

~ **tahsisatı,** *huk.* ◘ **Makam ödeneği.**

makama, i. *tiy.* Kişilerin söyleşmelerinin taklidine dayanan öykü biçimi.

makamat,-ı, ç. i. *Osm.* < *Ar. esk.* **Makam**'ın çoğulu.

makame /makâme/, i. *Osm.* < *Ar. ikâmet. tar.* § ● Kabile toplantısı. [*Ing.* Assembly, meeting]; § ● Emevî ve Abbasî halifelerinin, din bilginlerinin konuşmalarını dinlemek amacıyla düzenledikleri toplantı.

makamında, z. Tarzında, benzer. [*Ing.* In one's office, officially, by way of, in token of, after the manner of].

makamlı, s. *Osm.* < *Ar. müz.* Uyumlu, bir makamın kurallarına göre bestelenmiş. [*Ing.* Harmonious; *Fr.* D'un ton musical, harmonieux,-euse].

makap, i, *den.* Ağaç veya demir delmekte kullanılan ağızları çapraz bilenmiş keskin kalemlerdir. [*Fr.* Poinçon, instrument à bras de menuisier de forgeron etc. pour pratiquer des trous].

makar,-rrı, i. *Osm.* < *Ar. karâr. esk.* § ● Karar kılınan yer, durulan yer. [*Ing.* Seat, station; *Fr.* Siège]; § ● Oturulan, ikamet edilen yer. [*Ing.* Dwelling, residence; *Fr.* Domicile]; § ● Ocak, merkez, başkent. [*Ing.* Center, capital; *Fr.* Centre, capitale].

makara[1] /maka:ra/, i. *Osm.* < *Ar. bekre.* § ● Üzerine iplik, tel, şerit, filim gibi her türlü bükülebilir şeyler sarılan, ekseni boyunca delik silindir: *Dikiş makarası. Kuyu makarası.* [*Ing.* Reel, spool, bobbin; *Fr.* Bobine]; § ● Makara evi adı verilen bir askı kısmı ile onun içinde, bir ipin oturabileceği biçimde oyuk olan ve makara dili denilen bir tekerlekten ibaret mekanik âlet. Kuyularda kovayı çekmek veya ağırca birşeyi yukarıya kaldırmak için kullanılır. Bunların ağır şeyleri kaldırmak için kullanılanına palanga denilir. [*Ing.* Pulley. *Fr.* Poulie]; § ● *anat.* Eklem uçlarında ve göz kaslarının kirişlerinin dirsek yaptığı yerlerde kemik oluşumlara verilen ad. [*Osm.* Bükre; *Lat.* ve *Ing. Trochlea; Fr.* Trochlée]; § ● *den.* Birbirine paralel iki veya daha çok tabla arasında dönen, kenarı çepeçevre oluklu tekerlek veya tekerleklerden meydana gelmiş mekanik cihaz. [*Ing.* Pulley-block, tackle-block; *Fr.* Mouffle, palan]; § ● *mad. oc.* Çıkarma kablosunun sarıldığı özel tertibat. *(Kablonun sarımları, makaranın gebek'i üzerinde üst üste yığılır. Çıkarma makinesinin her dönüşünde kablonun makaraya sarılma sapı, kablonun kalınlığına göre değişir).* [*Ing.* Bobbin; *Fr.* Bobine]. ☆ *Eşanl.* bobin. § ● *mek.* Bir eksene takılan ve jant kısmı kablo, halat, kayış, zincir v.b. geçirilecek şekilde düzenlenen tekerlek. *(Daha çok kasnak denir).* [*Ing.* Drum; *Fr.* Tambour]; § ● Bilyalı yatağı olan veya olmayan küçük çark. ◘ *ŞEKİL: 365.*— **MAKARALAR**; ◉ ~ ları koyuvermek, *dey. tkz.* Kendini tutamayarak kahkaha ile gülmeye başlamak. [*Ing.* To burst into peals of laughter]; ◉ ~ ları tutamamak, zaptedememek, *dey.* Kahkahayı basmaktan kendini alamamak. [*Ing.* To be unable to control one's laughter; *Fr.* Ne pouvoir s'empêcher de rire aux éclats]; ◉ ~ ya almak *(birini), dey.* Bir kimseyle alay etmek; ◉ ~ yı takmak, *dey.* Şaka yollu takılmak. [*Fr.* Taquiner par plaisanterie]; ◉ ~ lı taşıyıcı, En az bir düzlem yüzeyi olan nesnelerin yatay veya eğik doğrultuda yer değiştirmesine yarayan taşıma cihazı; ◉ asma ~, *ağ. iş.* ◘ **Asma**[1]. ◉ avara ~ (kasnak), *mek.* Aldığı hareketi bir organa iletmeyen ve milinin dönme hareketine kapılmaksızın ekseni etrafında boşta dönen marka. [*Ing.* Belt idler, idle wheel, idle pulley idler pulley, idling, pulley, free wheel, jockey pulley, loose pulley, movable pulley; *Fr.* Poulie-guide]; ◉ ayak ~ sı, Piyano, koltuk ve karyola gibi şeyleri bir yerden öbür yere kolayca nakletmek için altlarına ve ayaklarına takılan küçük som tekerlekler. *(Böyle makara takılmış koltuklara makaralı koltuk denir).* [*Ing.* Caster, roller, small wheel; *Fr.* Roulette]. ◉ boncuk ~, *den.* Direk dibindeki yassı makara; ◉ boru bükme ~ sı, *döş.* ◘ **Boru**[1]. ◉ çeneli ~, *den.* ◘ **Çeneli**. ◉ çift ~, *tekn.* ◘ **Çift**. ◉ çift dilli ~, *den.* ◘ **Çift**; ◉ çifte ~, *den.* ◘ **Çifte**; ◉ demir ~, *den.* ◘ **Demir**. ◉ dişli ~, *sin.* ◘ **Dişli**; ◉ fırdöndülü ~, (yük) ~ sı veya dış sapanlı ~, *den.* Tablasına madenî sapan geçirilmiş ve bu sapana da her yana dönebilen bir bakla takılmış makara. [*Ing.* Load block]; ◉ gergi ~ sı, *dok.* ◘ **Gergi**; ◉ giriva ~ sı, *den.* ◘ **Griva**. ◉ gölgeleme ~ sı, ◘ **Gölgeleme**; ◉ istirise ~ sı, ◘ **istirise**; ◉ germe ~ sı (kasnağı), *sil.* Paletli taşıtlarda, paletlerin yerine yerleşmesini ve gergin durmasını sağlayan makara. *(Tankın önünde veya arkasında bulunan germe makarası, elle veya otomatik olarak ayarlanabilen bir çatal veya bir mil üzerine yerleştirilmiştir. Bazı geniş paletli tanklarda iki makara bulunur).* [*Ing.* Jockey roller, take-up reel, tension roller, tightening roller; *Fr.* Galet de tendeur, galet de tension]. ◉ kademeli ~ (kasnak), *mek.* Yan yana konulmuş değişik çaplı birçok makaradan meydana gelen ve kumanda edilecek makineden farklı çalışma hızları istendiği zaman kullanılan, transmisyon organı. [*Ing.* Step pulley]; ◉ kamçılı ~, *den.* Sapanına bir ip *(kamçı)* bağlanmış makara; ◉ kancalı ~, *den.* Sapanında kanca olan makara; ◉ koepe ~ sı, *mad. oc.* Koepe makarası. ◉ kesik ~, *den.* Tirentinin makaraya kolaylıkla takılabilmesi için bir yanağının yarısı dilin üst tarafından kesilmiş tek dilli makara; ◉ sabit ~ (kasnak), *mek.* Bağlı olduğu eksenle birlikte dönen makara. [*Ing.* Simple fixed pulley]; ◉ taşıyıcı ~, *sil.* Paletli bir aracın tekerleği. ◉ tek çift, üç dilli ~, *den.* Aynı pernoya geçirilmiş bir iki veya üç dilli olan makara. *(Tek dilli makaralara torno denir).* ◉ çekmek, *dey. (Ötücü kuşlar hk.)* Bir solukta çeşitli nağmeler çıkarmak.

~ dayanak, *döş.* Isı etkisiyle uzayan borunun rahat hareketini sağlayacak biçimde yapılmış destek. [*Ing.* Pipe roll stand]. ~ dili, *den.* Bir makaranın, çevresinde zincir veya kablo geçecek şekilde bir oluk bulunan tekerleği. [*Ing.* Sheave of block]. ~ evi, Makaranın, hem asılması için çengeli hem etrafında dönmesi için pimi bulunan askı kısmı.

MAKARA *(den.)*

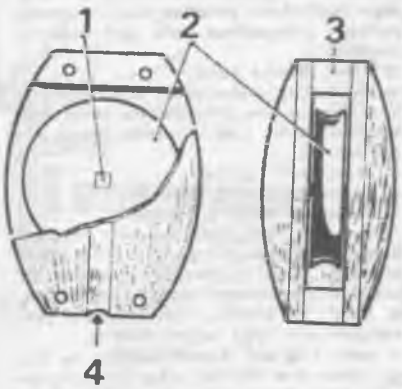

1. Dingil. 2. Dil. 3. Tespit parçası. 4. Sapan için dil olduğu.

ŞEKİL: 365.— **MAKARALAR** [Yük makaraları] 1. Tahta. 2. Demir. 3. Kapaklı. 4. Üçlü makara. 5. Beyzi.

~ geçmek, *arg.* Alay etmek.

☆ *Eşanl.* çalıştırmak, işletmek, maytaba almak, maytap etmek, saraka etmek, matrağa almak, matrak geçmek, peliz kesmek.

~ gibi, *dey.* Ardını arasını kesmeden *(konuşma)*, hızlı ve sürekli *(konuşma).* [*Ing.* Chattering incessantly].

~ göbeği, *sin.* Bir makaranın merkezindeki silindir biçimindeki bölüm. Bunlardan bazıları kendi başlarına, yani makaraya bağlı olmayarak da kullanılır. Genel olarak laboratuvardan çıkmış negatifler yalnız göbeğe sarılır. [*Ing.* Core; *Fr.* Noyau].

~ kamçısı, *den.* Bir makaranın oluğuna geçirilen ve makarayı çeşitli yönlere çevirmeye yarayan ince halat.

~ kuş, Makara çeken kuş.

~ kutusu, *sin.* Makaraların korunması, taşınması için yerleştirdikleri silindir biçiminde yassı kutu. Ayrıca, bir makaralık filmi taşıdığı için makara gibi uzunluk birimi olarak da kullanılır.

~ rulo, *den.* Tablaları tek parça ağaçtan çıkarılmış, biri diğerinden biraz küçük, üst üste iki makara. [*Ing.* Fiddle block; *Fr. (Poulie à)* violon].

~ sapanı, *den.* Makaraların tablalarını kuşatarı; boğazları piyan bağı ile bağlanmış ve doblin tarafına kanca geçirilmiş olan izbirolara denir. Bunlara *(palanga sapanı)*da denilmektedir. [*Ing. (of a ship's block); Fr.* Estropes erse].

~ sonu, *sin.* Bir makaradaki filmin son parçası. [*Ing.* Reel end; *Fr.* Fin de bobine].

~ yanağı, *den.* Bir makara dilinin yüzeylerinden herbiri.

makara[2], i. *zool.* Bir deniz canavarı; balık kuyruklu bir çeşit deniz filidir; hint ve doğu asya buddha ikonografisinde çok rastlanır. *(Genellikle Kala veya Bahu maskesinde yer alır).* [*Ing.* ve *Fr.* Makara].

makaracı, i. Makara yapan veya satan kimse. [*Ing.* Maker or seller of blocks or pulleys; seller of reels of cotton].

makaralı, s. Makarası olan, makara ile çalışan. [*Ing.* Having a pulley or block].

makarit,-ti, i. *Fr. macarite (bulucusu J. de Macar'ın adından).* 1914'te Belçika'da kullanılan ve tolit ile kurşun nitrattan meydana gelen patlayıcı madde.

makarna /makarna/, i. *It. maccheronico* > *maccharone* < *Yun.* Çoğu ince uzun ziyana biçiminde kurutulmuş buğday unu veya irmik hamuru. [*Ing.* ve *Fr.* Macaroni]; ◉ ~ lık buğday, *trm.* ◘ **Buğday**. ◉ çubuk ~, Çeşitli incelikte, uzun çubuklar halinde kesilmiş makarna; ◉ ev ~ sı, kesme ~ (erişte), Evde, buğday unundan yapılan ve ince uzun şeritler halinde kesilen makarna; ◉ fiyonk ~, Kurdele biçiminde makarna; ◉ yüksük ~, Yüksük biçiminde makarna. ◉ düdük ~ sı, *arg.* ◘ **Düdük**.

makarnacı /makarnacı/, i. § ● Makarna yapan veya satan kimse. [*Ing.* Seller or maker of macaroni; *Fr.* Marchand ou fabricant de macaroni]; § ● s. Makarnayı çok seven. [*Ing.* One who is fond of macaroni]; § ● öz. i. *şak.* Italyan. [*Ing.* Italian; *Fr.* Italien,-ienne].

makarnacılık,-ğı, i. Makarna yapma veya satma işi.

makas, i. *Osm.* < *Ar. maks* > *mikâs* > *makâs.* § ● Kâğıt, bez ve saç gibi şeyleri kesmeye yarar âlet olup bir birine ortadan çapraz eklenmiş iki bıçaktan ibarettir. [*Ing.* Scissors, shears; *Fr.* Ciseaux]. ☆ *Eşanl.* sındı. ◘ *ŞEKİL: 366.* — **MAKASLAR**; *ŞEKİL: 542.* — **TERZİ**. *ŞEKİL: 115.* — **CERRAHİ ALETLER**; *ŞEKİL: 481.* — **SIHHİ TESİSAT ALET VE TAKIMLARI**; § ● Makas biçiminde çatılmış şey: *Çatı makası. Demiryolu makası.* [*Ing.* Switch; *Fr.* Aiguille]; § ● *zool.* İstakoz, yengeç gibi bazı böceklerin ön ayaklarındaki kıskaç. [*Ing.* Claw; *Fr.* Pince]; § ● Üst üste konulmuş birkaç yassı çelikten meydana getirilen araba yayı; § ● Üst uçları birbirine bağlı, alt uçları açık açık olan iki direkten kurulmuş, ağırlık kaldırma düzeni; § ● *ba-*

lıkç. Voli *(manyat, ığrıp)* ve trata gibi ağlarda, ağ yakalarının ucuna bağlanan ve ağın çekilmesine yarayan boyuna halatların bağlandığı kalınca ağaç sapları. *(Birtakım voli tiplerinde bu makasların alt ucuna /kurşun v.b./ ağırlık takılarak dik gelmeleri sağlanır);* § ❼ *demir.* (a) Birbirine komşu iki demiryolu hattını, hemen hemen bunların uzantısındaki bir üçüncü hatta bağlamaya yarayan cihaz. [*ing.* Switch; *Fr.* Aiguille]; (b) *(geniş anlamda) «Kesişme açısı»* denilen herhangi bir açı altında birbirini kesen demiryolu hatları; [*Fr.* Voies en cisailles]; § ❽ *den.* Bulunduğu yerlere, kaymayacak şekilde alt uçlarından oturtulan, üst başlarından çaprazlama olarak birbirlerine halatla bağlanan, bu kısımdan halatlarla gerisindeki ve yanlarındaki kazıklara tutturulan bir çift sağlam direkten yapılmış dikme. *(Öne doğru hafifçe eğik olarak bağlanan bu dikme, çapraz kısmına makara veya palanga asmak suretiyle ağır cisimlerin kaldırılmesında kullanılır).* § ❾ *inş.* Bir çatının kendi ağırlığını, rüzgâr ve kar yüklerini taşıyabilmesini sağlayan kiriş sistemi. *(Genellikle ahşap veya çelikten yapılır);* § ❿ *dans.* Bacakların *makas gibi açılıp kapandığı bir dans adımı.* [*ing.* Scissors; *Fr.* Ciseaux]; § ⓫ *otom.* Yaprak yaylardan meydana gelen süspansiyon yayının genel adı. [*ing.* Road springs; Ressort]; ◘ **Süspansiyon**; § ⓬ *sirk.* Cambazın dansözün veya at cambazının bacaklarını makas gibi açıp kapatarak sıçraması. [*ing.* Scissors; *Fr.* Ciseaux]; § ⓭ *sp.* Bacakların makas hareketine benzer bir hareket yapması. *(Makas, yüksek ve uzun atlamada, at üzerinde yapılan spor hareketlerinde, güreşte ve bazı yüzme çeşitlerinde uygulanır).* [*ing.* Scissors hold; *Fr.* Ciseaux]; § ⓮ *tekn.* Birkaç yassı çeliğin üst üste konulmasıyle yapılan araba yayı; (b) İki ucu birbirine bağlı iki direkten yapılmış ve ağırlık kaldırmaya yarayan düzen; ◉ ~ **a almak**, § ⓯ *oyun.* Özellikle dört veya daha fazla kişiyle oynanan kâğıt oyunlarında, oyuna başlamadan önce, oyuncuların iki veya daha fazlasının gizlice anlaşarak öbür oyuncuları yenmek için, belli etmeden yaptıkları anlaşmalı oynama tarzı. *(Makasa alınan oyuncu, makasa alanların arasında otururşa makasa alanların biri küçük, diğeri ise büyük kâğıt oynayarak rakiplerinin kâğıtlarının değerini düşürürler);* § ⓰ *sp.* Güreşte bacakları rakibin vücuduna dolamak ve onu tutmaktan ibaret olan özel hareket. [*ing.* To down by a crossleg throw]. ☆ *Eşanl.* **makaslamak**; ◉ ~ **a iğneden girmek**, *demir.* Raylar üzerinde yürüyen bir taşıt için, makasa. dillerin iğne uçlarından girmek. *(Bu gidiş yönü, makasın yol verdiği iki yönden birine girmeyi sağlar);* ◉ ~ **a ökçeden girmek**, *demir.* Demiryolu taşıtları için makasa ters yönden girmek, yani zorunlu olarak makasın yol verdiği tek yöne girmek; ◉ ~ ı **cebirelemek**, *demir.* Makası belirli bir yönde sabitleştirmek için, traversler üzerine tutturulan cebireler yardımıyle makası kilitlemek; ◉ **araba** ~ ı, Arabaların sarsıntısını azaltmak için dingiller üzerine konan ve bunların üstüne araba sandığı oturtulan esnek demirler. [*Ing.* Road springs; *Fr.* Ressort]; ◉ **aralık** ~, *demir.* Dili karşı makasa bitişik olması gerekirken ondan biraz aralıklı duran makas. *(Bu durum trenin raydan çıkmasına yolaçar. Bunu önlemek için, makaslar genellikle özel tertibatlar yardımıyle kilitlenir).* ◉ **ayaklı** ~, *tekn.* ◘ **Ayaklı**; ◉ **bağ** ~ ı, *bağc.* ◘ **Bağ**; ◉ **bahçıvan** ~ ı, *bahç.* Dalları budamak veya kesmek için kullanılan makas. [*ing.* Pruning scissors, pruning shears; *Fr.* Sécateur]; ◉ **çatı** ~ ı, *inş.* ◘ **Çatı**; ◉ **çayır** ~ ı, *trm.* ◘ **Çayır**. ◉ **çit** ~ sı, *bahç.* Çitlere şekil vermekte kullanılan ve ağaçtan iki uzun kolu bulunan makas. [*ing.* Hedge shears; *Fr.* Sécateur à haie]; ◉ **çifte** ~ **tabya**, *istihkâm.* Dip kısmına bir dış açı ilâve edilmiş olan makas tabya; ◉ **dairesel** ~, *tekn.* Iki kesici diskten meydana gelen ve herhangi bir çizime göre kesim yapan makine. [*ing.* Shaw; *Fr.* Cisaille circulaire]; ◉ **dal** ~ sı, *banç.* Yüksek dalları kesmek için kullanılan ve bahçıvanlar için çok faydalı olan bir âlet. Bunların bir kısmı ile dallar budanır. Bazı maksatlarla otlar kesilir, dalların sadece uçları alınır. [*ing.* Sciscors; *Fr.* Sécateur]; ◉ **demirci** ~ ı, *tekn.* Maden plakaları veya çubukları kesmek için kullanılan büyük makas. [*ing.* Shearing machine, shearer, cropper; *Fr.* Cisailleuse]; ◉ **dirsekli** ~, *cerr.* Ağzı vidanın ardındaki sapla açı oluşturan makas. ◉ **düşme kapak** ~ ı, *ağ. iş.* ◘ **Düşme**; ◉ **elektrikli** ~, *tekn.* Kesici kolları kamalarla veya biyel-manivela sistemi elektrik motoruyle çalışan makas. [*ing.* Electrical shearer; *Fr.* Ciseaux électriques]; ◉ **et** ~ ı, *mutf.* ◘ **Et**. ◉ **giriş** ~ ı, *demir.* ◘ **Giriş**. ◉ **kâğıt** ~ ı, ◘ **Kâğıt**. ◉ **kaşıksı** ~, *cerr.* Ağzı kıvrık makas. [*ing.* Ciseaux à cuillers]; ◉ **lamalı** ~, *tekn.* Doğrusal bir çizime göre kesim yapan makine. [*ing.* Shearing machine, guillotine; *Fr.* Cisaille à lames, guillotine]; ☆ *Eşanl.* **giyotin**; ◉ **mum** ~ ı, Eskiden lâmba olmadığı zamanlarda mumların yanan fitillerini kesmek için şamdanların yanında bulundurulan makaslar. *(Mum yandıkça uzun kalan fitilin alevi mumu akıttığı cihetle arasıra bu fitili kesmek için kullanılan bu makasların bıçakları üzerinde bir de kutucuk şeklinde kapaklı bir haznesi olurdu ki kesilen fitil bu kutuda kalarak yere düşmez ve ortalığı kirletmezdi).* [*ing.* Snuffers; *Fr.* Mouchettes]; ◉ **portatif** ~, *demir.* Demiryoluna yanaştırılan taşınır makas. *(Portatif makaslar, hat genişliği 60 sm olan santiye kollarında çok kullanılır).* [*ing.* Portable switch]; ◉ **ördek ağzı** ~, *saraçl.* Üst kısmının ucu ördek gagasına benzeyen makas.

~ **almak**, *arg.* İşaret ve orta parmakla yanağı kıstırmak. [*ing.* To pinch one's cheek with the first and second fingers; *Fr.* Pincer la joue de, à qn].

~ **açısı**, *istihkâm.* ◘ **Açı ve burç**.

~ **ateşi**, *ask.* Iki veya daha fazla noktadan yapılan çaprazlama ateş. [*ing.* Cross fire; *Fr.* Feu crisé].

~ **atmak**, *oyun.* Kâğıtları diziliş sırasını bozmadan karıştırmak. [*ing.* To shuffle the cards; *Fr.* Battre (les cartes) en ciseaux].

~ **başı**, *otom.* Bir süspansiyon yayının ana makaslamasının uç kısmı. [*ing.* Mouth of shears].

~ **bendi**, *sp.* Güreşte bir çeşit bacak sarma oyunu. [*ing.* (wrestling) Cross-leg throw].

~ **değiştirme**, *demir.* ◘ **Değiştirme**.

~ **deliği**, *dok.* Apre işlemlerinde, kumaşlar makastan geçirilirken, kumaş üzerinde bulunan herhangi bir irilikten veya iplik düğümlerinden meydana gelen delik halindeki kesikler. *(Bu hatayı önlemek için, kumaşları ham cımbızla dikkatlice temizlemek gerekmektedir).*

~ **dikmesi**, *inş.* ◘ **Dikme**.

~ **dili**, *demir.* Makas başına doğru incelen bir raydan meydana gelen ve tekerlek çenelerinin uygun yöne gitmesini sağlayan makas parçası. [*ing.* Switch rail; *Fr.* Lame d'aiguille].

~ **gagalı martı**, *zool.* ◘ **Martı**.

~ **geçmek**, *arg.* ◘ **Makas almak**.

~ **göstergesi**, *demir.* ◘ **Gösterge**.

~ **hakkı**, *terz.* Bir elbiseyi biçtikten sonra geriye kalan parça. [*ing.* The remnants after cutting out a suit].

~ **hatası**, *dok.* Kumaşların makaslanmasın. da iplik düğümlerinin kesilerek, kumasta bir delik meydana getirmesi veya bıçakların bozukluğu dolayısıyle havların yer yer iyi traş edilmemesinden doğan hatalar.

~ **ısıtıcısı**, *demir.* ◘ **Isıtıcı**.

~ **kilidi**, *demir.* Iki veya daha çok anahtarla kilitlerden meydana gelen makas kilitleme tertibatı, *(Başka bir kilidi açmak amacıyle bir kilitteki en az bir anahtarı veya anahtarların yerlerine takılmış olması yerinden çıkarabilmek için, öteki anahtar gerekir).*

☆ *Eşanl.* **Bourré kilidi**.

~ **kirişi**, Çatı makaslarını, teşkil eden ve birer ucu bırakma kirişi üzerine binen mail kirişlere denir. [*ing.* Trussed beam; *Fr.* Arbaletrier].

~ **kolu**, *demir.* ◘ **Kol**.

~ **kontrol**, cihazı, ◘ **Kontrol**.

~ **kulübesi**, *demir.* ◘ **Kulübe**.

~ **makinesi**, *dok.* Daha önce bir havalandırma makinesinden geçirilen *(özellikle yün, kimi zaman da pamuk)* kumaşların üst havlarını tıraş etmeye yarayan apre makinesi. Kadife kumaşlarda, halılarda, elyaf yüksekliğini aynı boya getiren makine.

~ **payı**, § ❶ *terz.* Kumaş biçerken ne olur ne olmaz diye ölçüden aşkın bırakılan kısım. [*ing.* Seam allowance]; § ❷ *mec.* Ne olur ne olmaz diye ölçüden aşkın bırakılan veya aşkınlığı hoş görülen miktar. [*ing.* Margin].

~ **üst başlığı**, *inş.* Çatı makasında aşıkların oturduğu ahşap veya madenî eğik kiriş. *(Çatı örtüsünün yükü ve dış kuvvetlerin etkisi, merteklerden aşıklara, aşıklardan da üst başlığa iletilir).*

~ **yapmak**, *arg. (şöför hk.)* Patronun parasından kırpmak. [*ing.* To cheat on the money belonging to the owner of a taxi].

~ **yayı**, *demir.* Şimendifer raylarının makaslarında, makas dilini iterek kendi esas vaziyetine getirmeye mahsus yay.

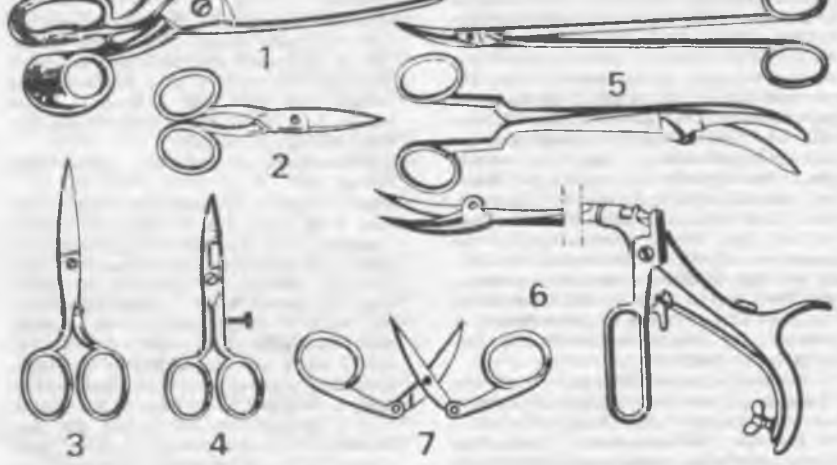

ŞEKİL: 366.– **MAKASLAR**. 1. Makastar. 2. Tırnak makası. 3. Nakış makası. 4. Düğmeci makası. 5. Cerrahi makası. 6. Antero tomi makası. 7. Cep makası.

Makasar, öz. i. *dilb. Celebes*'in güneyinde konuşulan Malaya-Polenezya dili; bugi diliyle akrabadır. [*ing.* ve *Fr.* Macassar, Makasar].

makasçı, i. § ❶ *demir.* Demiryollarında makasları açıp kapayarak trenlere yol veren işçi. [*ing.* Switchman; *Fr.* Aiguilleur]; § ❷ Makas yapan veya satan kimse. [*ing.* Maker or seller of scissors; *Fr.* Fabricant ou marchand des ciseaux]; § ❸ *arg.* Hırsız. [*ing.* Thief; *Fr.* Voleur].

makasçılık,-ğı, i. § ❶ Makas yapma veya satma işi. [*ing.* Making or selling of scissors]; § ❷ *(gazetelerde)* Başka gazetelerdeki haberleri kesip olduğu gibi aktarma işi; § ❸ *demir. Demiryolu makaslarını* açıp kapama işi.

makas.gagalı martı, b. i. *zool.* Martıgiller *(Laridae)* familyasından büyük bir deniz kırlangıcına benzeyen, siyah ve beyaz tüylü kuş; gagası yandan basık, iri, alt gaga üsttekinden çok uzundur. *(Makasgagalılar tropik bölgelerde (Kuzey ve Orta Amerika'da) tatlı suların ve denizlerin kıyılarında yaşar.* Boyu 45 sm. dir. [*Lat. Rhynchops nigra*].

makasid, makasıd /makāsid/, ç. i. *Osm.* < *Ar. kasd* > *maksād. esk.* Maksad'ın çoğulu.

makasir /makāsir/, ç. i. *Osm.* < *Ar. kasr* > *maksūre. esk.* § ❶ Camilerde etrafı çevrili yüksekçe yerler; § ❷ Evin en mahrem tarafları.

makaslama, i. § ❶ Makaslamak eylemi. [*ing.* Cutting with scissors]; § ❷ *bağc.* Diğer tanelerin gelişmesini kolaylaştırmak için salkım üzerinde büyümeden kalmış veya herhangi bir sebeple bozulmuş taneleri kesip atma. [*ing.* Shearing; *Fr.* Cisèlement, ciselage]; § ❸ *sp.* Kulaç atarken ayakları bir makas gibi oynatmaya dayanan yüzme biçimi; § ❹ s. Çaprazlama. [*ing.* Crosswise; *Fr.* En croix, en travers]; § ❺ *jeol.* Birbirine kosut olan karsıt yönlerdeki güçlerin etkimesi. [*ing.* Shear; *Fr.* Cisaillement].

~ **açısı**, *demir.* Birbirini kesen iki yol arasındaki açı. [*ing.* Switching angle; *Fr.* Angle de cisaillement].

Esanl. **kesişme açısı.**

~ **bölgesi**, *jeol.* Karsıt yönlerden etkileyen güçlerle, kavaçları ezilmiş ve kırılmış bölge. [*ing.* Shear zone; *Fr.* Zone de cisaillement].

~ **çatlağı**, *jeol.* Karşıt yönlü güçlerin etkisinden üreyen çatlak. [*ing.* Shear joint; *Fr.* Diaclase de cissaillement].

~ **kuşağı**, *jeol.* Makaslama ile kayaçların kırılıp ezildiği kuşak. [*Ing.* Shear zone; *Fr.* Zone de cisaillement].

makaslamak(-ı), i. f. § ❶ Makas vurmak, makasla kesmek. [*ing.* To cut with scissors]; § ❷ *(Yazı, filim v.b. hk.)* Kısaltmak; § ❸ *mec.* Yanağı orta parmak ve isaret parmağı arasında sıkıştırarak oksamak. [*ing.* To pinch one's cheek with the first and second fingers; *Fr.* Pincer la joue de, à qn]. § ❹ *arg.* Çalmak. [*Ing.* To rob, to plagiarize; *Fr.* Voler, piler].

makaslanmak, özs. f. § ❶ Kesilmek; § ❷ Kısaltılmak: *Bu filim makaslanmış.*

makaslı, s. Makası olan.

~ **böcek**, *zool.* Kınkanatlılardan, başı ve makasları iri böceklere, özellikle geyikböceğine *(lucanius)* verilen ad.

~ **dürbün**, Üç ayaklı bir sehpa üzerine oturtulmuş, makas gibi sağa sola açılıp kapanan iki kollu dürbün. [*Ing.* Stereo telescope; *Fr.* Stéréo télescope].

makaslık,-ğı, i. *arg.* Apteshane kuburu.

makas.otu, b. i. *bot.* Ikiçenekliler *(Dicotyledoneae)* sınıfının, Makasotugiller *(Aizoaceae)* familyasından, anayurdu Güney Afrika olan, yaprakları 8-10 sm. boyunda, etli, enine kesitte üçgen biçiminde olan, çok yıllık, sürünücü bir bitki. Çiçekleri büyük ve pembe renklidir. Duvarları örtmek ve toprak üstünde halı oluşturmak maksadıyle Türkiye'de yetiştirilir. [*Lat. Carpobrotus acinaciformis*].

makas otugiller, ç. b. i. *bot.* Ikiçenekliler *(Dicotyledoneae)* sınıfının, *Centrospermae* takımından, çoğunluğu güney Afrika'da yetişen, kurak iklime uymuş, bir veya çok yıllık otsu bitkiler veya alcak çalıları kapsayan bir familya. Yapraklar almasık veya karsılıklı, basit, etli veya pul biçimindedir. Çiçekler erdişi, aktinomorftur. Yumurtalık üst veya alt durumlu, 3-5 karpelli, 1-5 gözlü ve çok ovüllüdür. Meyva lokulisit veya bakkaya benzeyen kapsüldür. 100'den fazla cins ve 600 kadar türü vardır. Türkiye'de bir cins ve bir türü yerlidir *(Mesembryanthemum nodiflorum)*. Süs bitkileri bakımından önemli bir familyadır. [*Lat.* ve *ing. Aizoaceae; Fr.* Aizoacées, Mésembryanthémacées, ficoïdacées].

makastar, i. *Osm.* < *Ar.* + *Fars. dār. terz.* Bir kumaşı kesmeyi, provasını yapmayı, parçaları patrona göre ayarlamayı bilen, işcilere iş dağıtımı yapan ve atelyebasları gibi siparislerin müsteriye teslimine kadar yapılması gereken bütün islerin sorumlusu olan kadın veya erkek işçi. [*Ing* Tailor's cutter; *Fr.* Coupeur].

makat.-dı, i. *Osm.* < *Ar. kuūd* > *makad, esk.* § ❶ Oturak yeri, kıç. [*Ing.* Place of sitting seat; *Fr.* Siège]; § ❷ *(Geniş anlamda)* Anus. [*Ing.* Anus, behind, rear; *Fr.* Derrière, anus]; § ❸ Minder yüzü, minderin üzerine yayılan kumaş. [*Ing.* Covering of a sofa]; § ❹ *esk.* Kücük ve alcak sedirlere verilen ad. [*Ing.* Cushion; *Fr.* Coussin]: ◉ ~ **tan gelis**, *tıp. (kadın-doğum).* Bası gelişe karsıt olarak, doğacak çocuğun ferce, makattan gelisine denir. *(Iki türlü makattan gelis vardır: tam makattan geliş ve yarı makattan gelis. Birinci durumda bacaklar dölütün altına doğru bükülüdür ve ferç ağzında kalca ile aynı zamanda görünür. Ikinci durumda ise, bacakların ikisi de gövdenin önünde yukarıya kalkıktır, önce ferçten kalça girer).*

~ **catlağı**, *patol.* ◘ Çatlak.

~ **örtüsü**, *esk.* Minderlerin üzerine örtülen, ön tarafa gelen kısmı saçaklı örtülere verilen ad. *(Üzerine oturulan yerlere örtülen, serilen veya kaplanan halı ve kumaslara da bazen makat denirdi. Özellikle dokuma kumaştan yapılırdı. Şal, kadife ve yünlü kumaşlardan, çiçekli ve işlemeli olanları vardı. Makatların bozulmaması için üzerine bez veya ketenden yapılan makat örtüsü konurdu).* [*Ing.* Covering of a sofa].

makatı /makātı/, ç. i. *Osm.* < *Ar. esk.* Makta'nın coğulu.

makatil /makātil/, ç. i. *Osm.* < *Ar. katl* > *maktel. esk.* Makteller, öldürme için yapıldığı yerler.

makatir /makātir/, ç. i. *Osm.* < *Ar. katre* > *maktar. esk.* Katrele, damlalar.

makavil /makāvil/, ç. i. *Osm.* < *Ar. kavl* > *mikvel. esk.* Diler.

makber, i. *Osm.* < *Ar. kabr. esk.* Mezar, sin.

MAKAS KİRİSİ

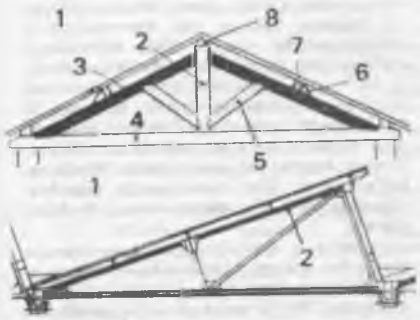

A — 1. Ahşap çatı. 2. Çatı babası. 3. Ahşap makas kirişi. 4. Gergi. 5. Destek. 6. Aşık takozu. 7. Aşık. 8. Mahya aşığı. B — 1. Madenî set çatı. 2. Demir makas kirişi.

MAKAS KİRİŞLERİ

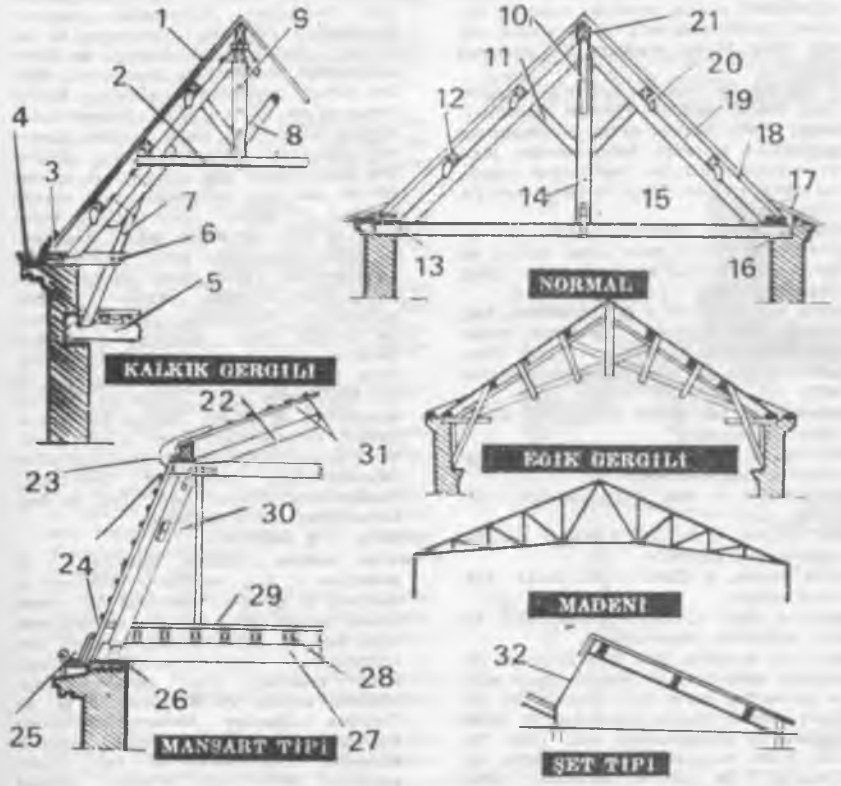

1-18. Bağlama. 2-15. Gergi. 3-13. Taban aşığı. 4-25 Oluk. 5-27 Kiriş. 6. Göğüsleme celiği. 7-8-11-30. Destek. 9-10. Bağlantı. 12-16. Aşık. 14. Çatı babası. 17. Çatı kırması. 19. Makas kirişi. 20. Aşık takozu 21. Mahya aşığı. 22. Yalancı çatı. 23. Kırma aşığı. 24. Gerçek çatı. 26. Çift taban aşığı. 28. Taban kirişi. 29. Döşeme. 31. Latalar.

makbere, i. *Osm.* < *Ar. kabr. esk.* Mezarlık, mezar.

makbuh /makbüh/, s. *Osm.* < *Ar. kubh. esk.* Çirkin görülen, beğenilmeyen.

makbuha, i. *esk.* Hoşa gitmeyen iş.

makbul,-lü,/makbul/, s. *Osm.* < *Ar. kabul.* § ❶ Beğenilen, hoş karşılanan, geçerli, muteber: *Makbul hareket.* [*ing.* Agreeable, liked, esteemed; *Fr.* Agréable, admis, estimé,-ée]; § ❷ Kabul olunan. [*ing.* Accepted, acceptable, accepté]; ⊙ **~ e geçmek**, *dey.* Hoşa gitmek, beğenilmek: *Hediyeniz pek makbule geçti.*

makbuliyet,-ti, i. *esk.* Makbul, geçerli olma hali.

makbur, s. *Osm.* < *Ar. kabr. esk.* Gömülü, gömülmüş.

makbuz /makbüz/, i. ç: **makbuzat**. *Osm.* < *Ar. kabz.* § ❶ Alınan para v.b. nın alındığı hakkında verilen imzalı belge. [*ing.* Receipt; *Fr.* Quittance, reçu]. ☆ *Eşanl.* alındı; § ❷ s. *esk.* Alınmış, alınan: *Şu kadar kuruş makbuzum olmuştur.* [*ing.* Received; *Fr.* Récépissé]; § ❸ *huk.* Borcun ifa edildiğini gösteren ve alacaklı tarafından imzalanarak borçluya verilen belge. [*ing.* Receipt; *Fr.* Quittance, reçu]; ⊙ **acenta ~ u**, *ikt.* ◘ **Acenta**. ⊙ **hisse senedi ~ u**, *ikt.* ◘ **Hisse**; ⊙ **koli ~ u**, ◘ **Koli**.
~ senedi, *huk.* Umumî mağazalar tarafından, bir müesseseye verilen emtiayı temsil etmek üzere düzenlenen ve emtiayı tevdi edene verilen bir emtia senedi. [*ing.* Warehouse receipt]; ⊙ **hava nakliye ~**, *ikt.* ◘ **Hava**.

makbuzat,-tı, ç. i. *Osm.* < *Ar.* Makbuz'un çoğulu.

makdem, i. *Osm.* < *Ar. kudüm. esk.* § ❶ Gelme, geliş; § ❷ *kıyf. esk.* Osmanlılarda kalyoncuların giydiği baslık *(üzerine ucu saçaklı bir püşi /sargı/ sarılırdı).*

makderet, i. *Osm.* < *Ar. kudret. esk.* Kuvvet, güç.

makdesiye, mukaddesiye, i. *(Abdullatif makdesî'nin veya Abdülgani bin Elvahidülmukaddesiye'nin adından).* Kadiri tarikatı kollarından biri.

makduh /makdüh/, s. *Osm.* < *Ar. kadh. esk.* Beğenilmeyen, ayıplanan.

makduha, s. *esk.* **Makduh'un** dişili; ⊙ **ahval-i ~**, Beğenilmeyen haller.

makdur /makdür/, s. ç. **makdurat**. *Osm.* < *Ar. kadr. esk.* § ❶ Tanrı'nın takdiri gereği olan, kader gereği; § ❷ İnsanın yapabileceği, elden gelen; § ❸ i. Kader; § ❹ Kuvvet, kudret.

makdurat, ç. i. *esk.* **Makdur'un** çoğulu.

Makedonius'çular, ç. i. *din. tar.* İstanbul patriği Makedonius tarafından kurulan mezhebin mensuplarına verilen ad. *(Makedonios'çular yarı ariusçu bir anlayışa bağlıydılar ve Ruhul Kudüs'ün bir yaratık olduğuna inanırlardı. Bundan dolayı, bir adları da, «Ruhül kudüs ile çatışan» anlamına gelen pneumatomakhos'lar idi. Julianus zamanında bazı konsiller toplandılar; 381 İstanbul Evrensel konsilince mahkûm edildiler. 392'den sonra artık adlarına rastlanmaz.* [*ing.* Macedonians; *Fr.* Macédoniens].

Makedonya, öz. i. *tar. esk. coğr.* Eskiçağda, Avrupa'da, Yunanistan'ın kuzeyinde bir bölge. [*ing.* Macedonia; *Fr.* Macédoine].
~ Rumençesi, i. *dilb.* Kuzey Yunanistan'da, Yugoslavya'nın güneyinde, Bulgaristan'da ve Arnavutluk'ta yaklaşık olarak 350 000 kişi tarafından konuşulan rumence lehçesi. [*ing.* Macedoromanian; *Fr.* Macédo- roumain].

Makedonyalı, i. Makedonya halkından veya bu halkın soyundan olan kimse. [*ing.* Macedonian; *Fr.* Macédonien,-enne].

Makendeler, ç. öz. i. Tanganyika'da, nüfusu 125 000 kişi kadar olan bantu kabilesi.

makes, i. *Osm.* < *Ar.* Yansıtan yer, yankı uyandırmak anlamına kullanılan makes bulmak deyiminde geçer.

makesi, i. *Osm.* < *Ar. 'aks* > *ma'kes. esk.* Akis yeri, bir şeyin yansıdığı yer.
~ bulmak, *dey. esk.* Yankı yapmak, aksetmek.

maket,-ti, i. *Fr. maquette.* § ❶ Heykel, yapı gibi; şeylerin taslak halindeki ufak örneği. [*ing.* Sketch, outline, model]; § ❷ *tiy.* Sahne dekorunun bütün boyutlarını ölçekli, küçük boyda ve oranda belirten örnek. [*Ing.* Model]; § ❸ Bir kitabı resimlemek için hazırlanan resimlerin yerlerini ve vaziyetlerini ve metin sütunlarının tertibini gösteren sayfa modelleri; § ❹ Duvarlar, tavanlar ve kapı üstleri gibi mimarî kısımlara işlenecek resimlerin yapılacağı yeri bir nispet dahilinde gösteren ve o resmin bir eskizini taşıyan model. [*Ing.* Model]; § ❺ *matb.* Renkli fotoğrafa karşıt olarak, çizilmiş veya boyanmış renkli orijinal; (b) Dizicinin sayfayı düzenlerken yararlandığı çizim. *(Sayfa düzenini sağlayan, yazı ve resimlerin nereye konacağını belirten maket mümkün olduğu kadar açık ve kesin olmalıdır).* [*ing.* Dummy]; § ❻ *san.* (a) Tam oyma bir heykelin, balmumu veya topraktan yapılmış ilk taslağı. [*Ing.* Clay model]; (b) Bir süsleme panosunun toplu taslağı; (c) Bir süsleme, bir yapı veya bir âletin boyutlarına ve görünüşüne sadık kalınarak yapılmış küçük boy kopyası. [*Ing.* Small figure]; § ❼ *hava.* Yeni bir örnek modelin incelenmesi için küçültülmüş ölçüde veya tam boyda bir uçak kopyesi. [*Ing.* Mock-up]; ⊙ **donatım ~ i**, *hava.* Gerçek uçağın iç biçimlerini tamamiyle ortaya koyan tahta ve kontrplaktan yapılmış tam boy uçak maketi. *(Bu maket, kumandaların pilot yerinin ve yolcular veya eşya için gerekli donatımın iç düzenini incelemek için yapılır).* [*ing.* Accommodation mock-up; *Fr.* Maquette d'aménagement]; ⊙ **rüzgâr tüneli ~ i**, *hava.* Yeni bir uçağın aerodinamik özelliklerini belirtmek amacıyle rüzgâr tünelinde denemek üzere dış biçimlerini tam orantılı olarak ortaya koyan uçak maketi. *(Rüzgâr tüneli maketlerinde işler durumda motorlar ve dahası dönen üstün taşıyıcı düzeni de bulunabilir).* [*Ing.* Wind tunnel mock-up; *Fr.* Maquette de soufflerie]; (b) Yeni bir formüldeki bir uçağın aerodinamik özelliklerini serbest, genel olarak en çok süzülme biçimindeki uçuşta sınamak amacıyle yapılan, küçültülmüş veya tam boy uçak maketi. [*ing.* Flying mock-up; *Fr.* Maquette volante].
~ çekimi, *sin.* Maketin kullanıldığı çekim. [*Ing.* Model shot; *Fr.* Plan de maquette].

maketçi, i. *tekn.* Resime ve istenen ölçeğe uygun olarak, tahtadan, balmumundan, plastik maddeden v.b. her çeşit maket yapabilen teknik eleman. [*ing.* Model maker; *Fr.* Maquettiste].

makferlan, i. *Ing. macfarlane. kıyf.* Kol yerine omuzdan yarı bele kadar sarkan, iki kanadı olan kolsuz bir çeşit palto. [*ing.* Inverness cape].

makhur, s. *Osm.* < *Ar.* § ❶ Kahredilmiş, kahrolmuş; § ❷ Bezguna uğratılmış, boyun eğmek zorunda bırakılmış. [*Ing.* Overwhelmed by violence, overcome, defeated].

makhurane, z. *esk.* Kahra uğramış bir halde. [*ing.* Defeatedly].

makhuren, z. *esk.* Kahra uğrayarak. [*ing.* Abjectly, overwhelmed].

makhuriyet,-ti, i. *esk.* Kahrolma hali, ezilmişlik.

makıl, i. *Osm.* < *Ar. 'akl* > *ma'kıl. esk.* Sığınacak yer, sığınak.

makıys, makis, s. *Osm.* < *Ar. kıyās esk.* Kıyas edilen.

makıyz, s. *Osm.* < *Ar.* Kıyas edilebilir, bir gibi tutulabilir, benzetilebilir.

maki[1], i. *It. macchia.* leke. § ❶ *biyocoğr.* (a) Akdeniz dolaylarında yaygın bodur ağaç ve çalılardan ibaret bitki örtüsü; (b) Akdeniz mantar meşesi ormanlarının silisli topraklarda obdurlaşması hali. [*ing.* Shrub, bush, brushwood-covered heath; *Fr.* Maquis]; § ❷ *(Geniş anlamda)* İkinci Dünya savaşında Alman işgaline karşı koyan çeteciler veya onların yaşadıkları yerler.

maki[2], i. *zool.* Maymunlar *(Primates)* takımının, Makigiller *(Lemuridae)* familyasından Madagaskar'da yaşayan, iri bir sincabı andıran orta boylu bir hayvan; kuyruğu uzun, silindirimsi ve tüylüdür. Gececi olan bu hayvanlar ormanlarda büyük ağaçların üzerinde yaşar. Makilerin kürkü, genellikle açık renkli, kalın ve yumuşaktır; fakat pek değerli sayılmaz. **Akumba** *(Lemur macaco),* **Mongos** *(Lemur mongos),* vari, *(Lemur variegatus)* ve **kedi makisi** *(Lemur catta)* adlı türleri iyi bilinir. *Hapalemur, microcebus, lepilemur* v.b. gibi bu gruptaki hayvanların çoğuna genel olarak **«maki»** denir. Makiler insana çabuk alışır. [*Lat. Lemur; Ing.* Lemur; *Fr.* Lémur, maki]; ⊙ **cadı ~**, *zool.* Maymunlar *(Primates)* takımının, Uzunbacaklıgiller *(Tarsiidae)* familyasından bir memeli türü. Uzunluğu 17, kuyruğu 24 sm. Külkahverengi küllü olur. Gece hayvanıdır. Ard bacakları daha uzundur. Doğu Hindistan'da ve Borneo, Cava, Filipinler ve Malai adalarında ağaçlarda yaşar. [*Lat. Tarsius tarsius; Ing.* ve *Fr.* Tarsier]; ⊙ **cüce ~**, *zool.* Makigiller *(Lemuridae)* familyasından, kırmızı-esmer renkli, uzunluğu 15, kuyruğu 17 sm. olan bir maki türü. Madagaskar'da yaşar. [*Lat Microcebus murinus; Ing.* Dwarf lemur; *Fr.* Microcèbe]; ⊙ **kedi ~ si**, *zool.* Makigiller *(Lemuridae)* familyasından uzunuğu 30-40, kuyruğu 50 sm. olan bir maki türü. Kulakları büyükçe olup kuyruğu kara-ak çemberlidir. Miyavlamaya benzer bir ses çıkarır. Madagaskar'da yaşar. [*Lat. Lemur catta; Ing.* Madagascar cat, ring-tailed lemur; *Fr.* Maki gidre].

makigiller, ç. i. *zool.* Omurgalı hayvanlardan Memeliler *(Mammalia)* sınıfının, Maymunlar *(Primates)* takımının, Makimsiler *(Lemuroidea)* alt takımına giren bir familyası. Kuyrukları vücutlarından uzundur. Yumusak küllü, iri gözlü gece hayvanlarıdır. Cüce maki *(Microcebus murinus),* Kedi makisi *(Lemur catta),* vari *(Lemur variegatus),* akumba *(Lemur macaco),* mongos *(Lemur mongos)* türleri iyi bilinir. [*Lat.* ve *Ing.* Lemuridae; *Ing.* Lémuridés].

makimsiler, ç. i. *zool.* Omurgalı hayvanlardan Memeliler *(Mammalia)* sınıfının Maymunlar *(Primates)* takımının bir alt takımı. Genel olarak yaşayış ve biçim bakımından maymunlara benzerler. Başları yırtıcı hayvanlarınki gibidir. Bunlar tırmanıcı ve atlayıcı ağaç hayvanlarıdır. Meyve, böcek ve küçük kuşlarla beslenir, daha çok gece avlanırlar. Gözleri tam kapanmayan göz çukurlarının içindedir ve çok iyi gelişmiştir, bu sayede geceleri iyi görür. Ağız-burun kısmı uzun ve küllü, alt kesici dişleri öne doğru eğik, basparmağı diğer parmaklarıyle karşılaşabilir. Yalnız işaret parmağı çengelli, diğer tırnakları yassıdır. Kılları yumuşaktır. Kuyrukları, çoğunluk, uzun ve tüylüdür, fakat ağaçlara dolanmaya yaramaz. İyi tırmanırlar. Tembeldirler. Gece hayvanıdırlar. Çoğu Madagaskar'da sık ormanlarda yaşar. Afrika ve Asya'da yaşayanları da vardır. **Makigiller** *(Lemuridae),* **Uzunparmaklıgiller** *(Daubentoniidae),* **Galagogiller** *(Galaginidae),* **Lorigiller** *(Nycticebidae),* **İndrigiller** *'Indrisidae)* familyalarını içine alır. [*Lat.* ve *Ing. Lemuroidea; Fr.* Lémuriens].

makina, i. ◘ **Makine**.

makine, makina /maki:ne, maki:na/, i. *It. macchina* < *Yun. mekhos* > *mekhane* > *mikhani.* § ❶ *mek.* Herhangi bir enerji türünü başka bir enerjiye dönüştürmek veya belli bir etki meydana getirmek için birleştirilmiş mekanizmaların bütünü: *Buhar makinesi. Yazı makinesi.* [*ing.* Machne, engine; *Fr.* Machine]; § ❷ (a) Teknikte kullanılan âletlerin evriminden doğmuş ve insan emeği yerine mekanik kuvvetleri koyan üretim ve taşıt, yapım araçlarına verilen ad: *Makine, çağdaş toplumun en esaslı unsurlarındandır;* (b) Basit bir işetme ile belli bir işi kendi kendine, düzgün ve bir örnekte yapacak şekilde düzenlenmiş cihaz: *Saç makinesi.*

Kıyma makinesi. Dikiş makinesi. Harman makinesi. [*ing.* Machine; *Fr.* Machine]: § ● Bir cihaz veya taşıtın devimini sağlayan mekanizma: *Saatin makinesi. Gramofonun makinesi. Vapurun makinesi.* [*Ing.* Machinery, mechanism; *Fr.* Machine]; § ● Aynı işi görmek üzere, bir bütün meydana getirecek şekilde birleştirilmiş parçalar: *Saat karışık bir makinedir.* [*Ing.* ve *Fr.* Machine]; § ● *h.d.* Araba, taşıt otomobil; § ● *arg.* Tabanca. [*Ing.* Pistol; *Fr.* Pistolet]; § ● *mec.* mekanizma düzen; § ● *demir.* ◘ **Lokomotif;** § ● *sibern.* Belli bir giriş büyüklüğü ile bir çıkış büyüklüğü arasında bağlantı sağlayan cihaz. [*Ing.* ve *Fr.* Machine]; § ● *tiy.* (a) Dekorlar hareket ettirmeye yarayan aygıt. [*Ing.* ve *Fr.* Machine]; (b) *(Geniş anl.)* Tiyatrolarda, vinçler, şaryolar v. b. gibi, dekor değiştirmek veya sahne etkileri yapmak için kullanılan araçların genel adı. [*Ing.* ve *Fr.* Machine]; ◉ **~ yi bozmak,** *tkz.* Bağırsakları bozulmak, ishal olmak. [*Ing.* To get diarrhea]; ◉ **basit ~,** *tekn.* Bir işi yapmak için gerekli gücü doğrudan doğruya ileten cihaz *(kaldıraç, eğik düzlem, makara bocurgat).* [*Ing.* Simple machine; *Fr.* Machine simple]; ◉ **bileşik ~,** *tekn.* Birleştirilmiş elemanlardan meydana gelen ve kuvveti kademeli olarak ileten makine. [*Ing.* Compound engine; *Fr.* Machine composée]; ◉ **buhar ~ sı,** *tekn.* Hareket verici güç olarak buhardan yararlanan makine. [*Ing.* Steam engine; *Fr.* Machine à vapeur]; ◉ **kaldırma ~ si.** Bir yükün kaldırılması veya taşınması sırasında, işçinin harcadığı beden gücünü azaltan veya tamamiyle üstüne alan mekanik yarı-otomatik, otomatik veya elle çalıştırılan âlet.

~ çekmek (çevirmek), *terz.* Dikiş makinesinde dikmek, iş veya oya yapmak. [*Ing.* To sew with a machine].

~ dairesi, *den.* Gemilerde, ana ve yardımcı makinaların topluca bulunduğu kompartıman. [*Ing.* Engine room; *Fr.* Bâtiment, hall, pavillon aux machines, compartiment des machines].

~ delgisi, *ağ. iş.* Ağaç delgi makinelerinde kullanılmak üzere hazırlanmış özel delik açma aracı.

~ dikişi, *ciltç.* ◘ **Dikiş.**

~ dili *(bilgi-işlem).* Bir ordinatörün devreleri tarafından doğrudan doğruya yerine getirilebilmesi için programların çevrilmesi gereken dil.

~ dizgisi, *mutf.* ◘ **Dizgi.**

~ dosyası, *tekn.* Bir makinenin gücü, kullanış şekli, her işlem için gerekli âletleri, önemli el işletmelerinin *(montaj v. b.)* tekniği üzerine, metot servisine bilgi vermek için, kullanışlı bir şekilde birleştirilmiş belgeler: *İlk makine dosyaları, makine sanayiinde kullanılan tezgâhlar (torna v.b.) için hazırlanmıştır.*

~ dökme demiri, *met.* ◘ **Dökme demir.**

~ döşek plakası, *den.* ◘ **Plaka.**

~ gibi, *dey.* Çok çabuk, art arda veya aynı şekilde yapılan veya olan. [*Ing.* Machinelike, exact, very regular].

~ gibi adam, *day.* Düzgün, çok ve çabuk iş çıkaran adam. [*Ing.* A very regular and industrious person; *Fr.* Homme d'actions machinales].

~ halısı, ◘ **Halı.**

~ ile tertip, *matb.* Çeşitli dizgi makinelerinden biriyle yapılan dizgi. [*Ing.* Machine composition; *Fr.* Composition mécanique].

~ işçiliği, *ağ. iş.* Eşyanın makinelerde yapılan bölümlerine ödenen değerler toplamı.

~ işi, *tekn.* Makine ile yapılmış şey, makine mamulü. [*Ing.* Machine made, mechanical, work, machine work].

~ jurnali, *den.* Gemilerde ana ve yardımcı makinelerin günlük çalışmalarının saatlik ve her dört saatlik vardiyalara göre yazıldığı defter.

~ kâğıdı, *matb.* Elle yapılmayıp, büyük ve otomatik kâğıt makinelerinde hazırlanan kâğıtlar. Makine kâğıdı ile el kâğıdı arasında iyilik ve malzemesi bakımından hiçbir fark yoktur. [*Ing.* Endless paper; *Fr.* Papier à machine].

~ kaportası, *den.* Makine trankının güverteye açılan kısmını örten kaporta. *(Bu kaportaların boyutları, gerektiğinde makine dairesinden çıkarılabilecek en büyük makine parçasına göre /sökülebilecek şekilde/ yapılmıştır).*

~ matkabı, *mar.* ◘ **Matkap.**

~ mühendisi, *tekn.* Makine üzerinde ihtisas yapmış, makineden anlayan kimse, [*Ing.* Mechanical engineer; *Fr.* Ingénieur mécanicien].

~ perdahlı, *matb.* Satinaj silindirinden geçip özel olarak kalender valslerinden parlatılmayan, sadece kâğıt makinesinin ütü silindirlerinden aldığı parlaklıkla piyasaya çıkan kâğıt. [*Ing.* Machine finished; *Fr.* Papier glacé à la machine].

~ subayı, *den.* Vapurlarda makine görevlisi, subay. [*Ing.* Engineer officer].

~ tashihi, *matb.* Makinede baskıya başlamadan önce, makineden alınan formayı son defa gözden geçirerek son provalarda yapılan tashihleri kontrol ve bir harf veya boş lekesi olup, olmadığına bakmak. [*Ing.* Machine proof; *Fr.* Dernière épreuve].

~ telgrafı, *den.* Gemilerde, makinenin devir yönü, devir hızı gibi emirleri kaptan köşkünden makine dairesine iletmekte ve bu emirlerin karşılığını almakta kullanılan mekanik veya elektrikle çalışan cihaz.

~ tertomosu, *den.* Gemi makine dairesinde tayfanın sevk ve idaresiyle görevli ve bu konuda yeterli tayfa sınıfına giren gemi adamı.

~ ustası, *matb.* Basımevlerinde veya kâğıt fabrikalarında baskı makinelerini ve benzerlerini kullanmak, çalışmasını denetlemek, arızalarını gidermekle görevli işçi. [*Ing.* Machine-minder, pressman; *Fr.* Conducteur-typographe, presseur].

~ yağı, *matb.* Makinelerin oynak ve sürtülme olan yerlerini yağlamaya yarayan ve kullanılacağı işe göre kalitesi değişik olan yağlar. Şimdi kullanılan yağların hemen hepsi madenî olup, ham petroldan

MAKİNELİ TABANCA

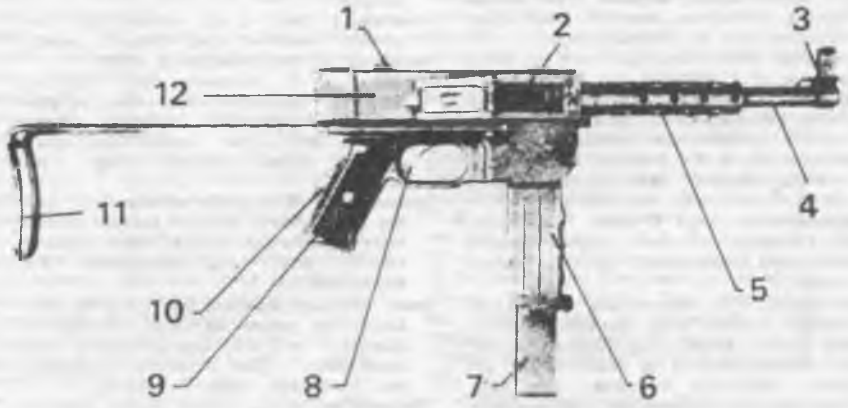

1. Nişangâh (100 ile 200 m.). 2. Boşaltma deliği. 3. Arpacık. 4. Namlu. 5. Soğutma tertibatı. 6. Şarjör kutusu. 7. Şarjör. 8. Tetik. 9. Kabza. 10. Emniyet mandalı. 11. Ayarlanabilir dipçik. 12. Mekanizma sandığı.

MAKİNELİ TÜFEKLER

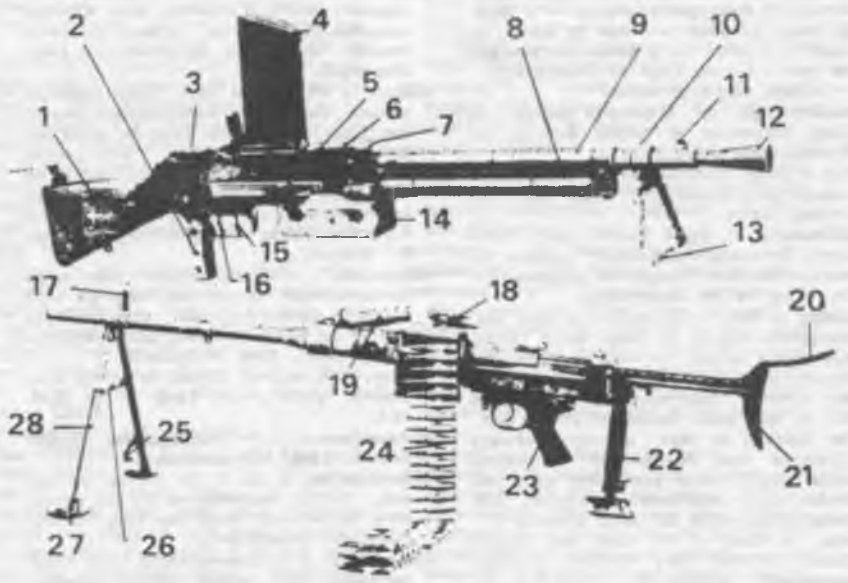

1. Dipçik. 2. Kabza. 3. Nişangâh. 4. Şarjör. 5. Doldurma mekanizması. 6. Kanat. 7. Kapak. 8. Gaz silindiri. 9. Namlu. 10. Bilezik. 11. Arpacık. 12. Alev hunisi. 13. Ayak ayarı. 14. El siperi. 15. - 16. Kesikli ve yaylım tetikleri. 17. Arpacık. 18. Nişangâh. 19. El tutamağı. 20. Omuzluk. 21. Dipçik. 22. Dipçik desteği. 23. Kabza. 24. Fişek şeridi. 25. Tırnak. 26. Ayak ayarı. 27. Taban. 28. Çatal ayak.

çıkarılmaktadır. [*İng.* Machine oil, lubricating oil; *Fr.* Grassie pour machines, huile de graissage, huile minérale].

makineci, i. Makine satan veya onaran kimse. [*İng.* Mechanic; *Fr.* Machiniste].

makineleşme, i. El emeği yerine makine kullanımının genelleşmesi. [*İng.* Mechanization; *Fr.* Mécanisation].

makineleşmek, nsz. f. Davranışları, hareketleri makinelerinkine benzer hale gelmek. [*İng.* To become like a machine; *Fr.* Se mécaniser].

makineleştirmek (-i), f. Kol veya hayvan gücü yerine makina kullanarak yapmak: *Tarımı makineleştirmek.* [*İng.* To mechanize; *Fr.* Mécaniser].

makineli /makineli/, s. § ❶ Makinesi olan, makine ile işleyen, veya çalışan; § ❷ i. Makineli tüfek. [*İng.* Fitted with a machine, enginedriven; *Fr.* Mécanique].
~ **kukla**, *tiy.* İçinde kurgusu olan veya elektrikle yönetilen kukla. [*İng.* Mechanical puppet].
~ **oyun**, *tiy. esk.* İçinde görüntülere ve çeşitli manzaralara yer verilmiş olan büyük gösterili oyun.
~ **tabanca**, *sil.* Tek kişilik otomatik silâh.
~ **tüfek**, *sil.* 20 mm'den küçük çaplı mermileri büyük bir atış sıhhatiyle hızlı ve sürekli olarak atabilen, bir kundak üzerine oturtulmuş otomatik silâh. [*İng.* Machine gun; *Fr.* Mitrailleuse].
~ **tüfek gibi**, *dey.* Çok hızlı ve birbiri ardınca: *Makineli tüfek gibi konuşmak.*

makineto, i. *tekn.* Bir buhar kazanının borularını boru aynasına tutturmak için, bu boruları genişletmeye yarayan özel âlet.

makinetolama, i. Bir borunun ağzını genişleterek, kendisini taşıyacak olan boru aynasına tutturmak için yapılan işlem.

makinetolamak, geç.I f. *mek.* Bir kazan, bir kondansör borusunun ağzını makineto yardımıyle genişleterek yuvasına yerleştirmek.

makinist,-ti, i. *It. macchinista.* § ❶ Lokomotifin, vapurun veya fabrikanın makinesini işleten kimse. [*İng.* Engine driver; *Fr.* Mécanicien]; § ❷ Makinelerden anlayan, makineleri onarabilen usta. [*İng.* Mechanic; *Fr.* Mécanicien]; ◉ **makinist, demir.** § ❸ Buhar lokomotifini sevk ve idare eden, harekete hazırlayan, yoldan dönünce muayenesini yaparak depoya teslim eden ve gerektiğinde az çok önemli onarım ve bakım işleri ile uğrasan görevli. [*İng.* Engine driver; *Fr.* Mécanicien]; § ❹ *tiy.* Dekorları söküp takan kimse; ◉ **hava gemisi bakım ~ i.** *hava.* ◘ Hava; ◉ **ikinci ~**, *den.* ◘ **ikinci**; ◉ **uçak ~ i.** *hava.* Uçak bakım ve servisinde yeterli kimse. [*İng.* Air mechanic].
~ **kabini**, *demir.* ◘ Kabin.

makinistlik,-ği, i. Makinistin yaptığı iş. [*İng.* Profession of engine driving; *Fr.* Professon du mécanicien].

makir, s. *Osm.* < *Ar. mekr. esk.* Hileci, hile yapan. [*İng.* Deceiver, cheat one who devises plots].

Makiritare'ler, ç. öz. i. Brezilya sınırı yakınında Orenoque havzasında yaşayan venezuela yerlileri; karaib dil ailesindendirler. [*İng.* ve *Fr.* Makiritares].

makiriye, i. *Osm.* < *Ar. makiriyye. mal. esk.* İskelelerde alınan bir çeşit vergi. *(Makiriye resmi adıyle, iskeleye indirilen tuz, koyun, sığır, balık v.b. gıda maddelerinden alınırdı. Beş koyundan bir, yüzden bin iki yüze kadar koyundan yirmi beş, her sığırdan bir akçe alınırdı. İskeleye uğrayarak mal boşaltmayan gemilerden sekiz, küçük tonajlı gemilerden dört, sallardan yarım akçe makiriye alınırdı. Göllerdeki iskelelerde bu vergi alınmazdı).*

makis, s. *Osm.* < *Ar. meks. esk.* Duran, durup dinlenen. [*İng.* Abiding, durable, permanent, comparable, compared; *Fr.* Qu'on peut comparer, comparable, conforme].

makis, s. ◘ Makıys

makit,-ti, i. *Fr. makite. min.* Tenardit çeşidi.

makiyaj, i. ◘ Makyaj.

makiyajcı, ◘ Makyajcı.

makiyan, /mākiyan/, i. *Osm.* < *Fars. esk.* Tavuk. [*İng.* Hen, fowl].

makkap, i. ◘ Matkap.

makkuş, i. *tiy.* Atellan komedyalarındaki soytarı tipi. Eşi yine bir soytarı olan Bukko'dur. [*Lat. Maccus*].

makleb, i. *Osm.* < *Ar. kalb. esk.* § ❶ Değiştirilme, ters çevrilme, altı üstüne getirilme; § ❷ Değiştirme yeri.

maklû /maklû/, s. *Osm.* < *Ar. kal. esk.* Çekilip çıkarılmış, koparılmış. [*İng.* Plucked up, removed from its place].

maklûan, z. *esk.* Sökülerek, koparılarak.
~ **kıymet**, *huk. esk.* Bina, ağaç v.b. nın sökülmüşüne, yıkılmışına verilen değer.

maklûb /maklûb/, s. *Osm.* < *Ar. kalb. esk.* § ❶ Altı üstüne ve içi dışına getirilmiş, ters çevrilmiş. [*İng.* Turned over, overturned, transposed inverted, reversed, *Fr.* Transformé, renversé]; § ❷ Değiştirilmiş olan; § ❸ i. Harfleri tersinden okunduğu zaman da aynı olan kelime veya cümle, *mum, bab, anastas kabak satsana* v.b. gibi. [*İng.* Palindrome, anagram; *Fr.* Anagramme].

maklûbiyet, ti, *esk.* Ters çevrilmiş, değiştirilmiş olma hali. [*İng.* ve *Fr.* Inversion].

maklûm, s. *Osm.* < *Ar. maklûm. esk.* Yontulmuş, kesilmiş. [*İng.* Clipped, pared].

maklûme, s. *esk.* Maklûm'un dişili.

maklûrin, i. *Fr. maclurine. kim. Maclura Tinctoria* ağacından elde edilen ve pentahidroksibenzofenon'a benzeyen doğal madde. *(200° C'ta eriyen sarı renkli billûrlar halinde bulunur).* [*İng.* Maclurine].

makmetre, i. *(E. Mach'ın adından).* Bir uçağın Mach *(mak)* sayısını *(uçağın hızının sesin atmosferdeki hızına oranı)* ölçmeye yarayan âlet. [*İng.* Machmeter; *Fr.* Machmètre].

mako, i. *Elaecocarpaceae* familyasından, Yeni Zelanda'da yetişen ve çabuk büyüyen bir ağaççığın yerli adı; odunu ıhlamur odununa benzer. [*Lat. Aristotela racemosa; İng.* Makomako, mako; *Fr.* Mako].

Makonda'lar, ç. öz. i, *etn.* Nyassa gölünün kuzeybatısında, Tanganika bölgesinde yaşayan bantu halkı. Heykelcilikte ustaydılar; kadın atalarının heykelciklerini, güzelliğiyle ün kazanmış kadınları veya kahramanları temsil eden tören maskeleri yaptılar. [*İng.* ve *Fr.* Makondas].

makonit,-ti, i. *Fr. maconite* < *Macon kontluğunun (A.B.D.) adından. min.* Klorit'in ayrışmasıyle meydana gelen inorganik madde; vermikülait grupundandır. [*İng.* Maconite].

makore, i. *Fr. makoré. tekn.* Siyah Afrika'da yetişen *Sapotaceae* familyasından *Dumoria Heckelii'nin* odunu. *Makore*, gayet sık dokulu, çoğu zaman hareli, açık pembe kırmızı bir kerestedir. Kolay işlenir ve kuruyunca atmaz; ince marangozukta kaplama işlerinde çok makbul sayılır. Fildisi Kıyısı'nın ihraç malıdır. [*İng.* Makore; *Fr.* Makoré].

makozoyid, i. *Fr. machozoïde.* Bazı selen terelerde, ağzı bulunmayan, fakat bir sürü kocaman dalayıcı hücresi olan poliplere verilen ad. *(Matozoyitlerin görevi koloniyi savunmaktır).* [*İng.* Machozoid].

makro-, *Yun. makros.* Birçok kelimenin bilesimine giren önek. [*İng.* ve *Fr.* Macro-].

makroasbest,-ti, i. *Fr. macroasbeste.* Elyaflı amyant. [*İng.* Macroasbestos].

Makrobios'lar, ç. öz. i. Bir efsane halkının adı. Bir yıl yaşadıklarına ve her zaman genç kaldıklarına inanılırdı. [*İng.* Macrobians; *Fr.* Macrobiens].

makrodaktil, s. *Fr. macrodactyle. antr.* Uzun parmakları veya parmak şeklinde uzantıları olan. [*İng.* Macrodactylous].

makrodaktili, i. *Fr. macrodactylie. antr.* El veya ayak parmaklarının anormal büyüklüğü, büyük parmaklık. [*İng.* Macrodactylia].

makrodonti, i. *tıp.* Büyük dişlilik, dişlerin aşırı iriliği. [*İng.* Macrodontia].

makroekonomi, i. Grupların ve bunların davranışları ile ilintili olan global nicelikler arasındaki ilişkilerin, daha iyi bir iktisat siyaseti gütmek amacıyle incelenmesi. [*İng.* Macroeconomy; *Fr.* Macroéconomie].

makroergat,-ti, i. *Fr. macroergate. biy.* Karın kısmı aşırı ölçüde gelişerek çok büyük bir boya ulaşan işçi karınca. *(Bu irileşme karıncanın içine yerleşen asalak kurtlardan ileri gelir).* [*İng.* Macroergate].

makroevrim, b. i. *biy.* Sınıf, sube ve dal gibi büyük sistematik birimlerin oluşumuna yolaçan evrim. *(Bu çeşit evrimler yeni vücut şekillerini, yeni yapıları, dalların doğumunu, tüm kalıtsal özellikleri yeniden şekillenmesini gerektirir).* [*İng.* Macroevolution; *Fr.* Macroévolution].

makrofaj, i. *Fr. macrophage. biy.* Katılgan dokuda damarların endotelyum'unda, dalakta ve kemik iliğinde olusan çok büyük yutar hücre. [*İng.* Macrophage]. ◘ Fagositoz.

makrogamet,-ti, i. *Fr. macrogamète. bot.* ◘ Dişi gamet

makrogametang, i. *Fr. macrogametange. bot.* ◘ Dişi gamet kesesi.

makrogametosit,-ti, i. *Fr. macrogamétocyte. bot.* Dişi gamet yapan hücre. [*İng.* Macrogametocyte].

makrogamont,-tu, i. *Fr. macrogamonte. biy.* ◘ Makrogametosit

makrogenitozomi, i. *Fr. macrogénitosomie. patol.* Vücut yapısının, özellikle cinsel organlar ve ikinci cinsel karakterlerin erken gelişmesi. *(Daha çok erkek çocuklarda görülen bu hastalık, çoğu zaman doğuştan gelen bir böbreküstü bezi hiperplazi'sinin ve aşırı androjen hormonu salgılanmasının sonucudur).* [*İng.* Macrogenitosomia].

makrogiri, i, *Fr. macrogyrie. tıp.* Beyin kıvrımlarının anormal büyüklüğü. [*İng.* Macrogyria].

makroglobülin, i. *Fr. macroglobuline. biyokim.* Molekül ağırlığı yüksek *(1.000.000'a yakın)* globülin; elektroforezde β- ve γ -globülinlerle bir hizada yer alır. *(Bazı bilginlere göre normal β- ve γ makroglobülinlerin yanı sıra, patolojik bir magrogobülin daha vardır; makroglobülinemi'lerde görülen bu globülin çeşidi, çok iri miyelom globülinlerine yakındır).* [*İng.* Macroglobulin].

makroglobülinemi, i. *Fr. macroglobulinémie. patol.* Kan plazmasında fazla miktarda makroglobülin bulunması. *Makroglobülinemi*, ileri derecede halsizlik, kansızlık, lenf düğümlerinin şişmesi, dalak, büyümesi ve kanama gibi belirtilerle ortaya çıkan bir hastalıktır. Kan muayenesinde, sedimantasyon hızının arttığı *(yarım saatte 100 mm'den fazla)* elektroforezde β ve γ globülleri arasında anormal yapıda bir makroglobülin bulunduğu, kemik iliği muayenesinde, lenfositlere benzeyen ama gerçekte retikuloendotelyal asıllı olan hücrelerin ve plazmositlerin çoğaldığı görülür. Henüz sebebi bilinmeyen gerçek makroglobülinemi ilk defa *Waldenstrom* tarafından tanımlandı. *(1944)* Seyrek rastlanan bu hastalıktan daha baska hekimler de bahseder. 1944'ten sonra, bazı müzmin hastalıklarda, *(sıtma, siroz, kollajenoz)* bir yan hastalık veya tepki olarak makroglobülinemi'lerin ortaya çıktığı anlaşıldı; ama bunlar Waldenstrom hastalığından farklıdır. [*İng.* Macroglobulinemia].

makroglosi, i. *Fr. macroglossie. tıp.* Dilin büyümesi. [*İng.* Macroglossia].

makrognati, i. *Fr. macrognathie. tıp.* Altçenenin anormal büyüklüğü. [*İng.* Macrognathia].

makrografi, i. *Fr. macrographie. met.* Maden ve alaşımların yapısının, çıplak gözle veya mikroskopla incelenmesi. [*İng.* Macrography].

makroiyon, i. *Fr. macroion. kim.* Elektron

kaybına uğradığı veya elektron aldığı için elektrik yükü taşıyan makromolekül. [*Ing.* Macroïon].

makrokeli, i. *Fr. macrocheilie. antr.* Dudak mukozasının aşırı gelişmesi, hattâ bazan kıvrılıp sarkması: *Makrokeli, siyah nokta normaldir.* [*Ing.* Macrocheilia].

makrokili, i. *Fr. macrochilie. tıp.* Büyük dudaklılık, dudakların aşırı büyüklüğü. [*Ing.* Macrocheilia].

makrokiri, i. *Fr. macrochirie. tıp.* Aşırı el iriliği şeklindeki vücut bozukluğu, büyük ellilik, aşırı büyüklügü. [*Ing.* Macrocheiria].

makrokok,-ku, i. *tıp.* Kok cinsi bakterilerin en büyüklerine verilen ad. [*Ing.* Macrococcus].

makrokozm, i. *Fr. macrocosme. fels.* ◘ Büyük evren.

makrolenfosit,-ti, i. *Fr. macrolymphocyte. kanb.* Makrofajlara benzeyen büyük lenfosit; bazofil tanecikler veya hücre artıklarıyle dolu bir protoplazması ve büyük bir çekirdeği vardır. [*Ing.* Macrolymphocyte].

makrolitler, ç. i. *Fr. macrolides. ecz.* Bazik tabiatlı iri moleküllü antibiyotikler. *(Makrolitler 12 ilâ 18 karbon atomu taşıyan bir lakton çekirdeği ve bu karbonlara glükozit bağları ile bağlı özel şekerlerden oluşur; eritromisin, karbomisin, spiramisin ve oleandromisin bu grupa girer. İri moleküller beyin zarından geçemediği için makrolitler menenjitlerde kullanılamaz).* [*Ing.* ve *Fr.* Macrolides].

makromasti, i. *Fr. macromastie. tıp.* Memelerin aşırı büyüklüğü, büyük memelilik. [*Ing.* Macromastia].

makromeli, i. *Fr. macromélie.* Kol veya bacaklardan birinin veya birkaçının aşırı şekilde gelişmesi. [*Ing.* Macromelia].

makromolekül,-lü, i. *Fr. macromolecule. kim.* İçinde genellikle, pek çok kere tekrarlanan atom gruplarından meydana gelmiş bir veya birçok yapısal motif bulunan molekül: *Selüloz molekülü, bir makromoleküldür. Makromolekül,* klasik kimyanın hafif moleküllerine *(mikromoleküller)* karşıt olarak kullanılan bir terimdir. Diğer taraftan molekül ağırlığı büyük olan bir ürünün makromolekülleri eşit ve aynı büyüklükte değildir; mikromoleküller ise aksine birbirinin aynıdır.Makromoleküller genellikle bir monomer'in polimerleşmesinden oluşur, bu değişim birçok değişik polimer meydana getirebiiir, [*Ing.* Macromolecule].

makromonosit,-ti, i. *tıp.* Dev monosit. [*Ing.* ve *Fr.* Macromonocyte].

makronormisit,-ti, i. *tıp.* Dev alyuvar. [*Ing.* ve *Fr.* Macronormocyte].

makronukleus, i. *Fr. macronucleus* < *Yun. makros,* büyük + *Lat. nucleus,* çekirdek. *zool.* ◘ Büyük çekirdek.

makropodi, i. *Fr. macropodie. antr.* Aşırı ayak iriliği şeklindeki vücut bozukluğu. [*Ing.* Macropodia].

makropolimer, i. *Fr. macropolymere. kim.* Makromoleküllerden meydana gelmiş yüksek polimer. [*Ing.* Macropolymere].

makroprozopi, i. *Fr. macroprosopie. antr.* Yüzün aşırı gelişmesi. [*Ing.* Macroprosopia].

makropsi, i. *Fr. macropsie. psiky.* Cisimleri olduklarından büyük görme şeklinde beliren öznel olay. *(Bazı nevroz ve psikozlarda görülür).* [*Ing.* Macropsia].

makrorini, i, *Fr. macrorhinie. tıp.* Büyük burunluluk, burnun aşırı büyüklüğü. [*Ing.* Macrorrhinia].

makrosefal, s. ve i. *Fr. macrocéphale.* Başı anormal derecede büyük, uzun olan *(kimse).* [*Ing.* Macrocephalous].

makrosefali, i. *Fr. macrocéphalie. antr.* Başın çok büyük olması. *Makrosefali*'de baş büyük, fakat kafatasının boyutları arasındaki oran çok düşüktür, yani başın eni, boyu, yüksekliği birbirine yakındır; genellikle küçük yaşta kafatasının şu veya bu yandan sıkılmasıyle meydana gelen bir şekil bozukluğudur; eski Aymaralar'da ve şimdi dünyanın bazı bölgelerinde görülür. [*Ing.* Macrocephalia].

makrosefalitler, ç. i. *Paleont.* Yuvarlak kavkılı, kenarları düzgün ışınsal çizgili ammonit. *(Her ülkede jüra tabakalarında bol miktarda bulunur.* [*Ing* ve *Fr.* Macrocephalites].

makroseizm, i. *Fr. macroséisme.* ◘ Geniş-deprem.

makrosinema, i. *sin.* Mikroskopla görülebilecek cisimler ile normal odak uzunluklu merceğin alabildiği cisimler arasında yer alan büyüklükteki varlıkların filmini çevirmekle uğraşan sinema kolu. [*Ing.* Macrocinématographie].

makrosist.-ti, i. *Fr. macrocyste.* Miselyumların dik dalları ucunda bulunan yumurta biçiminde iri hücre. *(Makrosistler peziza cinsinden mantarlarda görülür).* [*Ing.* Macrocyst].

makrosit,-ti, i. *Fr. macrocyte. kanb.* Kanda bulunan ve normalden çok büyük olan alyuvar; hiperkrom kansızlıklarda görülür. [*Ing.* Macrocyte; *Fr.* Mégalocyte].
Eşanl. megalosit.

makrositoz, i. *Fr. macrocytose. tıp.* Kanda büyük boy eritrositlerinin bulunması. [*Ing.* Macrocytosis].

makroskeli, i. *Fr. macroskélie. antr.* Bacakların gövdeye göre çok uzun olması. [*Ing.* Macroscelia].

makroskopi, i. *Fr. macroscopie. tıp.* Gözle yapılan muayene, mikroskopsuz muayene. [*Ing.* Macroscopy].

makroskopik, i. *Fr. macroscopique. tıp.* Mikroskop olmadan gözle görülebilen. [*Ing.* Macroscopic].

makrospor, i, *Fr. macrospore.* < *Yun. makros,* büyük + *sporos,* üretken. Çimlendiği zaman arkegon *(dişi öncüm)* veren büyük spor. *(Kibritotları, selaginella ve salvinia'lar makrosporludur. Bazı su yosunlarında da bunlara rastlanır. Buna karşılık atkuyruğunun, görünüşte erkek sporla aynı olan dişi sporu makrospor sayılmaz).* [*Ing.* Macrospore; *Fr.* Mégaspore].

makrosporang, i. *bot.* Makrospor taşıyan spor kesesi. Anizosporide büyük ve «dişi» olarak kabul olunan sporları taşıyan kese. [*Lat. Macrosporangium; ing.* ve *Fr.* Macrosporange].
☆ *Eşanl.* büyük spor kesesi, makrosporangiyum.

makrostomi, i. *Fr. macrostomie. terat.* Ağzın bir veya iki yandan çok yatık olması şeklinde vücut bozukluğu. [*Ing.* Macrostomy].

makroşizogoni, i. *Fr. macroschizogonie. biy.* Bazı sporlularda, gelişme çevriminde, araya giren eşeysiz üreme tarzı. *(Bir şizont'tan makroşizozoyitler, onlardan makrogamontlar, onlardan da makrogametler oluşur).* [*Ing.* Macroschizogong].

makroşizozoyid, i. *Fr. macroschizozoïde. biy.* Şizont'un bölünmesinden meydana gelen ve sonunda makrogametleri meydana getirecek olan şizozoyid. [*Ing.* Macroschizoid].

makroti, i. *tıp.* Dış kulağın aşırı büyüklüğü. [*Ing.* Macrotia].

makrozomi, i, *Fr. macrosomie.* Bütün vücut kısımlarının aşırı büyümesi. ◘ Devleşme.

makruh /makrûh/, s. *Osm.* < *Ar. karh. esk.* § ● Yaralanmış; § ❷ Vücudunda irin toplamış yara ve çıbanlar olan.

makrun /makrûn/, s. *Osm.* < *Ar. karn. esk.* § ● Kavuşmuş, ulaşmış olan; § ❷ Yakın, bitişik.

makruniyet,-ti, i, *esk.* Yakınlık.

makruz /makrûz/, s. *Osm.* < *Ar. karz. esk.* Ödünç verilmiş.

maksat,-dı, i.ç: **makasid.** *Osm.* < *Ar. kasd* > *maksad.* § ● Amaç erek, niyet. [*Ing.* Intention, alm, purpose, end, goal, objective; *Fr.* Intention]; § ❷ İstek; § ● *huk.* İdarî işlem ve eylemlerin, kamu yararı gerçekleştirmek şeklindeki amacı.
~ gütmek, *dey. (Bir işi yaparken)* Gizli ereği olmak.

maksatlı, s.§ ● Maksada bağlı, amaçlı, erekli. [*Ing.* Intentional, wilful, deliberate; *Fr.* Intentionnel,-elle]; § ❷ Kötü niyetli, kasıtlı. [*Ing.* With intent, purposeful; *Fr.* Intentionnel,-elle].
~ haberler, *gazetecilik.* ◘ Haber.
~ öğrenme, Rastgele öğrenmenin aksine, önceden tayin edilmiş bir tarza uygun olarak gayeli öğrenme.

maksila, i. § ● *zool.* (a) Üst çene kemiği; (b) Eklembacaklı hayvanlarda 2 çift halinde bulunan *(birinci maksil ve ikinci maksil çiftleri)* ve çeşitli görevlere göre biçimler almış olan ekstremiteler. [*Ing.* ve *Fr.* Maxilla]; § ❷ *anat.* ◘ Üstçene.

maksiler, s, *Fr. maxillaire. anat.* Üstçeneye ait. [*Ing.* Maxillary].

maksim[1], s. *Fr. maxime. müz. esk.* (a) Aynı türün majör aralığından daha büyük bir aralık için kullanılırdı: *Maksim, ikinci majör, üçüncü aralık; üçüncü maksim ise dördüncü aralıktır;* (b) i. Ortaçağ notalamasına göre değerli iki veya üç «uzun» eşit nota; düz bir kuyruğu olan yatık dikdörtgen biçimindedir.

maksim[2], **maksem,** i. *Osm.* < *Ar. kısm. esk.* § ● Taksim edilecek yer, taksim yeri, bir şeyin sınıf ve kısımlara ayrıldığı yer. [*Ing.* Place of partition or division; *Fr.* Lieu où se fait le partage, centre d'une ramification]; § ❷ Bentlerde toplanan suların, künkler ve su yollarıyle getirilerek şehre dağıtıldığı yer, yapı.

maksimal, s. *Fr. maximal,-ale* < *Lat. maximus,* Çok büyük, en yüksek derecede olan bir şeyi belirtmek için kullanılır.

maksimum* /mak:simum/, i. *Lat. maximum,* en büyük. § ● Bir şeyin ulaşabileceği en yüksek derece. [*Osm.* Azamî; *ing.* ve *Fr.* Maximum]; § ❷ *mat.* Değişken bir büyüklüğün belirli sınırlar arasında alabileceği en büyük değer. [*Ing.* ve *Fr.* Maximum]; § ● s. *mat.* Bir sıra bağıntısıyle donatılmış bir *E* cümlesinin bir *A* alt cümlesinde, *A*'nın bütün elemanlarından sonra gelen ve bu elemanlarla karşılaştırılabilen bir *A* elemanı için kullanılır. [*Ing.* Maximum; *Fr.* Maximal,-ale]. ◉ **barometrik ~,** ◘ **Yüksek basınç bölgesi;** ◉ **basınç ~ u,** ◘ **Yüksek basınç bölgesi;** ◉ **baş ~,** *astr.* ◘ **Baş.**
~ akustik basıncı, *akust.* ◘ Basınç.
~ değer, *fiz.* Bir büyüklüğün alabileceği en büyük değer. [*Ing.* Valeur maximum].
~ havza rölyefi, *trm.* Havzanın tahliye ağzı kotu ile havza sınırında en yüksek kör arası fark. [*Ing.* Maximum basin relief].
~ muhtemel yağış, *trm.* Bir havzada belirli bir frekansla meydana gelmesi muhtemel olan belirli miktar ve süreye sahip yağış. [*Ing.* Maximum probable precipitation].
~ rölyef, *trm.* En düşük ve en yüksek kot farkı. [*Ing.* Maximum relief].

maksit,-ti, i. *Fr. maxite. min.* Hidratlı doğal kurşun sülfokarbonat. [*Ing.* Maxite].

maksud, s. ve i. ◘ Maksût.

maksum /maksûm/, s. *Osm.* < *Ar. kısm.* § ● *esk.* Kısım kısım bölünmüş, taksim edilmiş. [*Ing.* Divided, distributed; *Fr.* Divisé, partagé, dividende]; § ❷ *mat. esk.* Taksim olunan sayı, bölünen *(sayı).*

maksume, i. *esk.* **Maksum**'un dişili.

maksumiyet, i. *esk.* Bölünme, taksim olma.

maksumunaleyh, i. *Osm.* < *Ar. maksûm-ün'-aleyh. mat. esk.* Bölen. [*Ing.* Divisor].

maksur /maksûr/, s. *Osm.* < *Ar. kasr. esk.* § ● Kısaltılmış, kasılmış. [*Ing.* Shortened, contracted, limited; *Fr.* Raccourci, court, bref, défectueux,-euse]; § ❷ Yanız bir şeye ayrılmış, hasredilmiş; § ❸ Alıkonulmuş.

maksure[1], s. *esk.* **Maksur**'un dişili.

maksure[2], i, ç: **makasir.** *Osm.* < *Ar. maksure. esk.* § ● Camilerde, genellikle padişaha ayrılan yüksekçe yer. [*Ing.* Private enclosure in a mosque for the Sultan; *Fr.* Partie réservée dans une mosqué ou une maison]; § ❷ Bir evin yabancıların girmesine izin verilmeyen en mahrem yeri.

maksus /maksûs/, s. *Osm.* < *Ar. kass. esk.* Kesilmiş, kırpılmış olan.

maksut,-du /maksût/, s. ve i. *Osm.* < *Ar. kasd* > *maksûd. esk.* § ● Istenen, güdü-

len, kast ve niyet olunan *(şey)*. [*Ing.* Intended, wished for; *Fr.* Proposé, voulu]; § ❷ i. İstek, emel. [*Ing.* Intention, purpose, object; *Fr.* But, intention]; § ❸ Erkek adı.

makşur /makşûr/, s. *Osm.* < *Ar. kışr*, kabuk. *esk.* Kabuğu soyulmuş olan. [*Ing.* Peeled, barked].

makta, i. *Osm.* < *Ar. kat'*, kesmek > *makta'. esk.* § ❶ Bir şeyin kesildiği yer, kesit. [*Fr.* Section]; § ❷ Ormanda kesim yapılacak alan; § ❸ Üzerinde kamış kalemin ucu düzeltilen kemik veya sert bir madenden yapılmış ince uzun âlet; § ❹ Herhangi bir şeyin içini göstermek için ortasından kesilmiş varsayılan kesik yerin resmi ve şekli. ☆ *Eşanl.* **kesit.** § ❺ *bayındır.* Kaldırım taşlarının üzerine yerleştirildiği kum veya başka malzeme tabakası; § ❻ *doğr.* (a) Zıvananın başındaki kirişin ucu; (b) Zıvanayı sınırlamak için tahtayı testere ile oymak; § ❼ *ed. esk.* Gazelin ve kasidenin son beyti. ☆ *Karş.* matla; § ❽ *mat. esk.* Bir cismin düz kesilmesiyle meydana gelen düzlem. ☆ *Eşanl.* **kesit.**

~ **haline getirme,** *bayınd.* Yol yapımına başlamadan önce toprağın seviyesini düzeltmek ve uygun bir şekil verebilmek için yapılan ilk çalışma.

maktel, i. *Osm.* < *Ar. katl. esk.* § ❶ Bir kimsenin öldürüldüğü yer. [*Ing.* Place of a murder; *Fr.* Lieu de supplice]; § ❷ *(bir kimseyi)* Öldürme; § ❸ *ed. esk.* Büyük bir kişinin ölümünden sonra yazılan şiir.

maktu,-u /maktû/, i. *Osm.* < *Ar. kat. esk.* § ❶ Kesilmiş. [*Ing.* Cut off, cut through, separated, separate, interrupted, stopped; *Fr.* Coupé, tranché, mutilé, tronqué, déterminé, définitif]; § ❷ Ölçü ile satılmayan, götürü.

~ **doğum yardımı,** *iş. huk.* Doğum yardımı sağlanamayan hallerde. Sosyal Sigortalar Kurumunca, hak sahibine tarifesine göre verilen para.

~ **fiyat,** *ikt.* ◘ Fiyat.

~ **gebelik yardımı,** *ikt.* Sosyal Sigortalar Kurumunda gebelik yardımı yapılamayan hallerde, hak sahiplerine tarifesine göre verilen para.

maktua, s. ve i. *esk.* Gazete, dergi v.b. den kesilmiş *(parça)*. [*Ing.* Clipping *(of a newspaper etc.)*].

maktuan, z. *esk.* § ● Fiyatı değişmez şekilde tespit edilmiş olarak. [*Ing.* At a fixed price; *Fr.* En totalité et à un prix fixe à l'avance *(acheter, vendre)*]; § ❷ Götürü olarak, toptan.

maktuât /maktuât/, ç. i. *esk.* Gazete, dergi v.b. den kesilmiş parçalar. [*Ing.* Cutting, clippings].

maktul /maktûl/, *Osm.* < *Ar. katl.* Öldürülmüş, katledilmiş. [*Ing.* Killed, slain, dered; *Fr.* Tué, assassiné].

~ **düşmek, (ölmek),** *dey.* Vurulup ölmek, katledilmek, öldürülmek. [*Ing.* To be killed; *Fr.* être tué, ou assassiné].

maktulen, z. *esk.* Öldürülerek, öldürülmek suretiyle.

maktulin, ç. i. *esk.* Öldürülenler, öldürülmüş kimseler. [*Ing.* The murdered].

Makua'lar, ç. öz. i.. *etn.* Mozambik'te kıyı ile *Nyassa* gölü arasında yaşayan zenci halk. Tarımla uğraşır, hayvan yetiştirir ve demir işlerler. Konuştukları dil bir Bantu lehçesidir. [*Ing.* Makuas; *Fr.* Makouas].

makuba, i. *Makuba'*nın *(Martinik)* çok beğenilen, gül ve menekşe kokulu tütünü.

makud /makûd/, s. *Osm.* < *Ar. 'akd. esk.* § ● Bağlanmış, düğümlenmiş. [*Ing.* Tied, knotted]; § ● i. *huk. esk.* Bir akdin yapılmasındaki esas maksat. [*Ing.* Concluded *(treaty)*].

mâkul,-lü /mâkûl/, s. *Osm.* < *Ar. akl.* § ● Akla uygun, akıllıca, mantıklı: *Makul bir fikir;* § ● i. Akıllıca iş gören, mantıklı davranan: *Makul bir adam.* [*Ing.* Reasonable; *Fr* Raisonnable]; § ● Aşırı olmayan, alverişli: *Makul bir fiyat.*

makul /makûl/, s .*Osm.* < *Ar. kavl. esk.* § ● Söylenmiş, denilmiş. [*Ing.* Uttered, spoken, said, pronounced]; § ● i. Söylenilen söz.

Maku'lar, ç. öz. i. *etn.* Kuzeybatı Brezilya'nın yerli halkları. [*Ing.* ve *Fr.* Makus, Macus].

makûlât[1] /makûlât/, ç. i. *Ar. akl* > *ma'küle esk.* Akla dayanan, akla uygun gelen şeyler. [*Ing.* Conceivable and comprehensible matters; *Fr.* Sciences exactes et morales, sciences que l'intelligence humaine peut découvrir].

makulât /makûlât/, ç. i. *Osm.* < *Ar. maküle esk.* § ❶ Çeşitler, kategoriler; § ● *fels.* Genel ilkeler. *Aristoteles* kategorilerinin islâm felsefesindeki karşılığı. Varlığın genel ve kesin ilkeleri.

makule[1], s. *esk.* **Makul'**ün dişili.

makule[2] /mâkûle/, i. *Osm.* < *Ar. kavl. esk.* § ❶ Takım, cins, çeşit. [*Ing.* Kind, sort]. § ❷ *huk.* Bir aşiretin baskanının işlediği cinayet sonucu ödemesi gerekli diyet. *(Bu para, aşireti meydana getiren kişilerden toplanarak ödenirdi. Ödeyenlere de âkile denir).* § ● *mant.* Bilimsel tasnifi yapılmış şey. [*Ing.* Category; *Fr.* Catégorie]. ☆ *Eşanl.* ulam, **kategori.**

makulî /makulî/, s. *Osm.* < *Ar. maküle. esk.* Kategorik. [*Ing.* Categorical].

makuliyet,-ti, i. *esk.* Akla uygun olma, mantıklılık. [*Ing.* Reasonableness].

makulleştirme, i. Bireyin, kendisi için hoş olmayan bir olayı, hareketi veya durumu gerçek bir sebep yerine uygun başka bir sebep bularak açıklaması ve böylece kendine olan saygısını yitirmeye çalışması.

makûs /makûs/, s. *Osm.* < *Ar. ask. esk.* § ❶ Ters çevrilmiş baş aşağı gösterilmiş. [*Ing.* Renversed; *Fr.* Renversé]; § ❷ Zıt, ters; § ● Bir yere çarparak geri dönen, akseden; § ❸ *mec.* Uğursuz, kötü giden; § ❹ *mat.* Ters, evrik.

makûse, s. *esk.* **Makûs'**un dişili.

makûsen, z. *esk.* Ters olarak.

makûsen, z. *Osm.* < *Ar.*Tersine, ters. [*Ing.* Inverseiy; *Fr.* Inversement].

makûsiyet,-ti, i. *esk.* Terslik, zıtlık.,

makyaj, makiyaj, i. *Fr. maquillage.* Bir yüzün görünüşünü yüze, gözlere, kaşlara, kirpiklere ve dudaklara sürülen bazı özel maddelerle değiştirmek tekniği. [*Ing.* Make-up painting the face]. ◘ *ŞEKİL: 74 —* **BERBER II.**

~ **aynası,** *tiy.* Yüzün, başın arkasını ve yanlarını gösteren, açılır kapanır, üç kanatlı ayna. [*Ing.* Make-up mirror].

~ **temizleyici,** Yüzde kalan boya artıklarını temizlemekte kullanılan kozmetik preparat. [*Ing.* Cleanser, cleansing cream; *Fr.* Démaquillant].

~ **yapmak,** § ● Bir yüzün güzelliğini, kusurlarını gizleyerek ve estetik bakımdan değeri olan niteliklerini belirgin duruma getirerek arttırmak, [*Ing.* To make up; *Fr.* Maquiller]; § ❷ *(Geniş anl.)* Sinema veya tiyatroda, bir yüzün doğal görünüşünü, bir rolün gereklerine uydurmak için değiştirmek. [*Ing.* To make up; *Fr.* Maquiller].

makyajcı, makiyajcı, i. Tiyatro veya sinemada, oyunculara rollerinin gerektirdiği yüz biçimi ve ifadelerini vermek için gerekli krem, boya gibi makyaj malzemesini kullanmakta uzmanlaşmış kimse. [*Ing.* Make-up artist; *Fr.* Maquilleur, -euse].

makyajlamak, f. Bir sanat eserinin veya bir tablonun renklerini daha parlak ve gösterişli yapmak için boya ile ilâveler yaparak sanat kıymetini düşürmek ve tahrip etmek. [*Ing.* To make up; *Fr.* Maquiller].

makyavelce, s. Makyavelizme uygun.

Makyavelizm, öz. i. *Fr. machiavélisme (Machiavelli'nin adından).* Politikada, ereğe varmak için, ahlâka aykırı da olsa, her türlü aracı hoş gören anlayış. [*Ing.* Machiavelism].

makzi, s. *Osm.* < *Ar. kaza. esk.* § ● Ödenmiş; § ❷ Tamamlanmış. [*Ing.* Finished, settled, perfected, completed, decreed, paid *(debt)*].

makzuf /makzûf/, s. *Osm.* < *Ar. kazf. esk.* § ❶ Atılmış; § ❷ İftira edilmiş.

mal[1], i. § ❶ *ikt.* İnek ve manda gibi büyük baş hayvanlara verilen ortak ad. [*Ing.* Cattle; *Fr.* Gros bétail]; § ❷ Bunların sürüsü: *Bu akşam mal geç kaldı.* [*Ing.* Herd; *Fr.* Troupeau].

mal[2], i. *Osm.* < *Ar. mâl* § ❶ *huk.* Bir kimsenin veya kuruluşun mülkiyeti altında bulunan menkul veya gayrimenkul şey, mülk, varlık servet: *Bu ev arkadaşımın malıdır. Şuradaki taşlar kimsenin malı değil.* [*Ing.* Goods, property, possession, wealth, commodities, wares; *Fr.* Biens, fortune, richesse]; § ❷ Değeri olan, bir işe yarayan: *Onda çok mal var;* § ❸ *mec. (ters anlatışla)* Bayağı, aşağılık kimse: *Bula bula bu malı mı buldu arkadaşlık edecek; Onun ne mal olduğu yüzünden belli.* [*Ing.* Scamp, scoundrel; *Fr.* Vil]; § ❹ *arg.* Para, akçe, gelir. [*Ing.* Money, income; *Fr.* Argent, revenu]; § ❺ *ikt.* İmâl edilen ve satışa çıkarılan eşya; ticaret eşyası. [*Ing.* Marchandise; *Fr.* Marchandise]; § ❻ *arg.* Güzel, yakışıklı kadın, kız. [*Ing.* A pretty girl or woman]; § ❼ *fels.* ve *sosy.* ve *ikt.* Değiştirmek ve ekonomik değer yaratmak için üretilen şey. Bir toplumun belli sayıdaki kişilerinin pazarda satmak çin sürekli olarak ürettikleri ve her z an üretebilecekleri sosyal şey. [*Osm.* Meta; *Ing.* Merchandise; *Fr.* Marchandise]; § ❽ *arg.* Esrar, eroin v.b. gibi uyuşturucu maddelerin ortak adı. [*Ing.* Heroin; *Fr.* Cigarette]; § ● *ikt.* İnsan ihtiyacını karşılayabilen ve bu amaç için kullanılan şey. [*Fr.* Biens]; § ● *istat.* Fiyatları devamlı olarak hazırlanan rölövelerin konusunu teşkil eden ve fiat indekslerine dahil olan çeşitli madde veya hizmetler: *İstanbul Ticaret Odasının 1969 yılı toptan mal (eşya) fiyatları indeksi 94 çeşit mal üzerinden hesap edilmiştir;* ◉ ~ ı ~ ına, *dey. Hiç* kâr etmeden, kazanç sağlamadan, alış fiyatına. [*Ing. (Selling goods)* at cost price]; ~ ı omuzunda, Berduş, hiç malı, serveti olmayan; ◉ ~ ın gözü, *dey.* § ● En iyi cins mal. [*Fr.* Marchandise de qualité supérieure]; § ❷ *(ters ve en yaygın anlatışla)* Aşağılık ve zararlı kimse, açıkgöz ve güvenilmez kimse. [*Ing.* Rascal, evil person]; ◉ ~ ının hesabını bilmemek, *dey.* Çok zengin olmak, aşırı zengin olmak; ◉ ~ ı mugtenemât, *teşk. tar.* Vurgun, yağma sonucu ele geçen malların değeri; ◉ aile ~ ları, *huk.* ◘ Aile; ◉ artık ~, *ikt.* ◘ Artık; ◉ beytül ~, *teşk. tar.* ◘ Beytülmal; ◉ çocuk ~ ları, *huk.* ◘ Çocuk; ◉ davalı ~, *coğr.* ◘ Davalı; ◉ dayanıksız ~, *tic.* ◘ Dayanıksız; ◉ dünya ~ ı, *dey.* Servet varlık; ◉ gayrimaddî ~ lar, *ikt.* ◘ Gayrimaddî; ◉ gayrimenkul ~ lar, *huk.* ◘ Gayrimenkul; ◉ gümrük antreposunda bulunan ~ lar, *ikt.* ◘ Gümrük; ◉ haczi caiz olmayan ~ lar, *huk.* ◘ Haciz; ◉ ıslah edilmiş ~, *ikt.* ◘ Islâh; ◉ idarenin hususi ~ ları, *ikt.* ◘ idare; ◉ ithal ~ ı, *ikt.* ◘ İthal; ◉ kamu ~ ları, *huk.* Bir kamu hizmetine tahsis edildiği veya doğal niteliği yüzünden kamu yararına uygun olduğu için, kamunun doğrudan doğruya *(veya bazı durumlarda dolaylı olarak)* yararlandığı idare malları. [*Ing.* Public property]; ☆ *Eşanl.* âmme malları; ◉ keşifiye ~ ı, *teşk. tar.* Mısır'da devlet görevinde bulunabilmek için valilere verilen ve valiler tarafından da cep harçlığı olarak padişaha gönderilen para; ◉ maddî ~ lar, *ikt.* ◘ Maddî; ◉ mahfuz ~, *huk.* § ● Mal birliği veya mal ortaklığına girmeyen ve karı veya kocanın bağımsız mülkiyetinde kalan mal. [*Ing.* Separate estate of a married woman or man]; § ❷ *esk.* Bir kimsenin ihtiyaç halinde kullanılmak veya harcanmak üzere biriktirdiği ve sağladığı menkul veya gayrimenkul şeyler; ◉ menkul ~, *ikt.* Kıymet ve niteliği değişme-

den bir yerden başka bir yere taşınabilen mallardır. [*İng.* Movable property]; ◉ (...) ~ ı, Bir malın ne menşeli olduğunu belirtir; ◉ **mukabele** ~ ı, *teşk. tar.* Timarlardan elde edilen gelirler; ◉ **mukayyed** ~ ı, *teşk. tar.* Mukataalarla, malikânelerin defterlere kaydedilen gelirleri.

~ **anlaşması**, *ikt.* Normal talepten fazla malların dağıtım şekli ve mübadelesi, üretim ihracat ve fiyatların tesbiti, ihtiyat stoklar vücuda getirmek ve piyasaları geliştirmek için yapılan anlaşma. [*İng.* Commodity agreement].

~ **beyanı**, *huk.* Herhangi kanunî bir sebeple kişinin sahip bulunduğu bütün malları yetkililere bildirmesi. [*İng.* Declaration of wealth; *Fr.* Declaration des biens].

~ **birliği**, *ikt.* Hukuk bakımından karı ve koca mallarının bir bütün sayılması. Evlilikte malların yönetimi konusunda bir sistem. [*İng.* Unity *(union)* of property; *Fr.* Union de biens].

~ **bulmuş magribî gibi**, *dey.* Büyük bir hırs ve memnunlukla, en büyük bir sevinç ve heyecanla. [*İng.* Overjoyed].

~ **bildirimi**, *huk.* ◘ Mal beyanı.

~ **bulmuş mağribiye dönmek**, *dey.* Önemsiz ve değersiz bir şeyi ele geçirip hırs ve sevinçle hemen yakalamak, [*Fr.* être très content d'une aubaine, se pâmer d'aise].

~ **canın yongasıdır**, *dey.* İnsan, malına gelen zarardan canına gelmişçesine acı duyar. [*İng.* It is hard to part with anything one owns].

~ **canlısı**, *dey.* Mala, servete çok düşkün olan. [*İng.* Fond of money, avaricious, greedy; *Fr.* Avare, avide].

~ **defterdarı**, *teşk. tar.* Tanzimat'tan önce devletin malî işleriyle uğraşan kimse. [*İng.* Controller of the public revenue].

~ **edinmek**, *dey.* § ● Kendine mal sağlamak; mal sahibi olmak; § ❷ Benimsemek, sahip çıkmak. [*İng.* To become owner of property, to appropriate, to be especially interested in; *Fr.* Se charger de, se soucier].

~ **etmek** *(kendine veya birşeye)*, *dey.* Benimsemek kendi mülkiyetine almak. [*İng.* To be greatly interested in; *Fr.* S'approprier].

~ **etmek** *(şu kadara)*, *dey.* Şu kadar masrafla sağlamak: *Tanesini bin lireya mal ediyor.* [*İng.* To take possession of, to appropriate; *Fr.* Faire revenir *(à tant)*].

~ **hesabı**, *ikt.* Emtia hesabı, sabit kıymetler hesabı. [*İng.* Property account; *Fr.* Compte marchandises].

~ **kaçırma**, *huk.* Mal kaçırmak eylemi. [*İng.* Fraudulent conveyance].

~ **kaçırmak**, *huk.* Gümrük vergilerini ödemeden bir ülkeye mal sokmak veya ülkeden mal çıkarmak. [*İng.* To run goods by a customs house, to smuggle goods; *Fr.* Soustraire les biens].

~ **meydanda**, Bir işin veya şeyin gizlisi saklısı olmadığını belirtmek için söylenir. [*İng.* You can see how it is. It is no secret].

~ **müdürlüğü**, *ida.* İlçede, devlet gelirlerinin toplandığı maliye dairesi. [*İng.* Fiscal or financial office, excise or inland revenue office].

~ **müdürü**, *ida.* Maliye Bakanlığının, ilçedeki malî işlerini yürütmekle görevli devlet memuru. [*İng.* Head of the finance office *(in a district)*. County revenue director; *Fr.* Comptable d'un district].

~ **olmak** *(şu kadara)*, § ● *dey.* Şu kadar masrafla sağlanılmak. [*İng.* To cost; *Fr.* Revenir *(à tant)*, coûter]; § ● *mec.* Benimsenmek.

~ **ortaklığı**, *huk.* Evlilikte karı koca mallarının yönetimi konusunda bir sistem. [*İng.* Tenancy by the entirety, community of property; *Fr.* Communauté des biens].

~ **rejimleri**, *huk.* Karıkoca mallarının idare şekillerini gösteren usuller.

~ **sahibi**, *ikt.* Bir malın bütün hakları kendisine düşen kimse. [*İng.* Proprietor, owner, landlord, lessor; *Fr.* Propriétaire].

~ **sahipleri sicili**, *huk.* ◘ Tapu sicili.

~ **sandığı**, *ikt.* Eskiden devlet gelirlerinin pul ve değerli kâğıtlarının ve diğer değerli şeylerin saklandığı ve hesabının tutulduğu maliye dairelerine verilen ad. [*İng.* Financial office *(for collection of taxes, etc.)*, cashbox in a pay or receipt office; *Fr.* Caisse d'Etat].

~ **sigortası**, *huk.* ◘ Sigorta.

~ **topluluğu**, *huk.* ◘ Eşya topluluğu.

~ **varlığı**, *huk.* ◘ Malvarlığı.

~ **vasiyeti**, *huk.* ◘ Vasiyet.

~ **ve ürün karşılığı avanslar**, *ikt.* Tarımsal ürünler, sınaî mamuller ve ticarî mallerin rehin alınması karşılığında verilen krediler.

~ **yağmalama**, *sosy.* İlkel kavimlerde Potlatech ve benzeri kurumlarda kabileler veya aileler arasında şeref kazanmak ve böylece itibar üstünlüğü sağlamak için yapılan ziyafet şeklindeki törenlere verilen ad.

~ **yapmak**, *dey.* Mal biriktirmek, servet yapmak. [*İng.* To get rich; *Fr.* Devenir riche].

-mal, s. *Fars. mâliden*, sürmek'ten *-mâl. esk.* «Süren, sürülen, takılan v.b.» anlamlarıyle birleşik kelimeler yapar: *Destmal (el sürülen şey)*, mendil; *güş-mal*, kulak verilen; *pay-mal*, ayak altına alınan; *rûmal*, Yüz sürülen v.b.

mala /ma:la/, i. *Osm.* < *Fars. mâle.* § ● *inş.* Harç sürmek veya harcı düzeltmek için kullanılan çoğu üçgen biçiminde yassı demirden, tahta saplı, duvarcı ve sıvacı âleti. [*İng.* Trowel mason's trowel; *Fr.* Truelle]; § ❷ *met.* Dökümhanede kalıpçıların kumu kalıp dışına yığmak için kullandıkları, üçgen biçiminde ucu düz âlet. ◘ *ŞEKİL: 43.* — **BAHÇE ÂLETLERİ**; ◉ **boya** ~ **sı**, *res.* ◘ Boya. ◉ **dil** ~ **sı**, *inş.* Derz yapmakta ve ince aralıkları sıva ve harçla doldurmak konusunda kullanılan ince, dar ve ucu sivri mala; ◉ **dişli** ~, Biri düz, öbürü dişli olmak üzere çift ağızlı yapılmış mala; ◉ **kiremitçi** ~ **sı**, Kiremit toprağını bastırarak düzleştirmek için kullanılan âlet. [*İng.* Tile trowel]; ~ **taban** ~ **sı**, Demiri uzun ve tahta sapı bu demirin ucuna kadar olup tutacak yeri köprülü olan büyük mala. [*İng.* Base trowel]. ~ **derzi**, *inş.* ◘ Derz.

malabar, s. Bazı pagan âyinlerini muhafaza etmiş olan bir kısım Malabar kıyısı hıristiyanlarına ve bu hıristiyan âyinlerine verilen ad. [*Fr.* Malabre].

malafa[1], i. § ● *mek.* Mil, dingil. [*İng.* Arbor, mandrel]; § ● *tekn.* Üzerinde çalışılacak parçayı veya bir âleti takım tezgâhına bağlamaya yarayan parça; § ● Döner frezeleri harekete geçirmek ve desteklemek için kullanılan mil; § ● *kuymc.* (a) Kuyumculukta dövülmüş ve oyulmuş işleri yuvarlaklaştırmak için kullanılan tahtadan yapılmış silindir. [*Fr.* Banc à emboutir]; (b) Yüzüklerin çapını ölçmek için kullanılan, kesik koni biçiminde çubuk.

malafa[2], i. *arg.* Erkek üreme organı,
☆ *Eşanl.* alat, babatorik, bombill, kamış, kereste, maslahat, matrakuka, saksafon, zekeriya, zurna.

malaga, i. *Fr. malaga.* § ● İspanya'nın Malaga şehrinde yapılan bir çeşit likör şarabı. [*İng.* Malaga]; § ● İri taneli, kurutulmuşu çerez olarak yenen misket üzümü. [*İng.* Malaga].

malaguena, i. *(«Malaga'dan» anlamında isp.)* Fandagolar türünden bir ispanyol dansı. *(Malaguena, minor makamın dominantı ile başlar ve biter. Ravel, İspanyol Rapsodisi'nde malaguena'yı işlemişti. Dansın ölçüsü 3/8 dir ve dansla şarkılar birbirini takip eder.)* [*İng.* ve *Fr.* Malaguena].

malahtar, i. *den.* Ahşap gemilerin karinalarına zift sürmede kullanılan uzun saplı toparlak bir fırça.

malak, i. *zool.* § ● Manda yavrusu. [*İng.* Buffalo calf; *Fr.* Buffletin]; § ● *arg.* Aptal. ☆ *Eşanl.* abeci, abullabut, ahlat, andavallı angut, armut, aval, ayran, ağızlı, bangoboz, cacıklık, denyo, dilgoz, düdük makarnası, dümbelek, gebeş, gebeşâki, habeci, habeci kostik, hafız, halalım, handavallı, hırbo, hırt, hırtaboz, hışır, hıyar, ıspanak, kanser ilâcı, kaşalot, kaşalotzade, kaşkaval, kereste, keriz, keş, korodyo, mantar, mayın, maval.

malakârî /malâkârî/, i. *Osm.* < *Fars. mâle*, mala + *kerden*, yapmak. *süsl.* Alçıdan yapılmış kabartma süslemelere verilen ad. [*İng.* Trowel work; *Fr.* Truellage].

mala.kelâm /mâlâkelâm/ b. s. *Osm.* < *Ar. mâ*, edat *lâ* + *kelâm. esk.* «*Diyecek yok*» *anlamında kullanılır.*

malakit,-ti, i. *Fr. malachite* < *Yun. malakhitês. min.* ◘ Bakır taşı.

malakof, i. *Rus. Malahov. kıyf. esk.* Kırım savaşından sonra moda olmuş, gerisi çok kabarık etek, [*İng.*. Crinoline, hoop skirt].

malakofil, i. ve s. *Fr. malacophile.* Tozlaşması yumuşakçalarda, özellikle sümüklü böcek veya salyangozlarca sağlanan *(bitki)*. [*İng.* Malacophilous].

malakolit,-ti, i. *Fr. malacolite. min.* Doğal kalsiyum, demir ve magnezyum silikat. *(Beyaz, mavi veya yeşil renkli bir diopsit çeşididir).* [*İng.* Malacolite].

malakoloji, i. *Fr. malacologie.* Zoolojinin, yumuşakçaları inceleyen bölümü. [*İng.* Malacology].
☆ *Eşanl.* yumuşakçalar bilimi.

malakon, i. *Fr. malacon, malakon. min.* Zirkonyum silikat) çeşidi; toryum gibi radyoaktif elementlerin etkisiyle bozunmaya uğrar. [*nig.* Malacon, malacone malakon].

malaksör,-rü, i. *Fr. malaxeur.* ◘ Karıştırıcı.

malalamak(-i), f. Yeni çimentolanmış veya alçılanmış bir yüzeyi mala ile düzeltmek. [*İng.* To work, smooth or polish with a trowel to trowel; *Fr.* Appliquer le mortier, le plâtre, crépir, hourder].

malama, i. *Yun. arg.* Altın lira. [*İng.* Gold lira; *Fr.* Livre-or turque].

malâ mal, b. s. *Osm.* < *Ar. mâl* veya *mâli* /?/ dolu' dan + *Fars.* â, ünlem'den *mâlâ-mâl. esk.* Dopdolu, ağzına kadar dolu. [*İng.* Brimful; *Fr.* Plein jusqu'aux bords, fourmillant,-ante, débordant,-ante].

malarya /malarıya/, i. *It. malaria.* ◘ Sıtma.
~ **tedavisi**, *tıp.* Felçli olan hastayı, bedenine malarya mikroplarını enjekte ederek bu mikropların sebep olacağı fazla ateşle yapılan tedavi.

malaryoloji, i. *Fr. malariologie. tıp.* Malarya'nın bilimsel incelenmesi. [*İng.* Malariology].

malaryolojik, s. *Fr. malariologique.* Malaryolojiyle ilgili olan. [*İng.* Malariological].

malaryolojist.-ti, i. *Fr. malariologiste.* Malaryoloji uzmanı; malaryanın bilimsel incelenmesi; tedavisi ve giderilmesi konularında uzmanlaşmış olan kimse. [*İng.* Malariologist].

malasi, i. *Fr. malacie, malacia.* < *Yun. malakia*, yumuşaklık. *patol.* (a) Uyarıcı, yemeklere karşı duyulan marazî istek, ◘ iştah sapkısı; (b) Bazı sert dokularda görülen yumuşama hali. ◘ Kemik yumuşaması. [*İng.* Malacia].

Malatya, öz. i Doğu Anadolu'da bir il ve merkezi olan şehir. [*Osm.* Dârürrifa].

Malavi, *(Eski Nyasaland)* öz. i. *coğr.* Doğu Afrika'da bağımsız bir ülke. Mala'vi *(Nyassa)* gölünün batı kıyıları boyunca uzanır. Yüzölçümü 103 480 km² başkenti *Zomba*'dır. [*İng.* Malawi; *Fr.* Nyassaland, Nyasaland, Malawi].

malaya.ayısı, b. i. *zool.* ◘ Ayı.

malaya.kirpisi, b. i. *zool.* ◘ Kirpi.

malayalam, i. Kerala eyaletinde *(Hindistan)* yaklaşık olarak 15 milyon kişi tarafından konuşulan dravid dili. *(Grantha tipinden türeme kendine özgü bir yazısı vardır; ama arap harfleriyle de yazılır. Edebiyatı eski ve zengindir; bugünkü başlıca temsilcisi şair Vallathöl'dür).* [*İng.* ve *Fr.* Malayalam].

malâyanî /mâlâya'nî/, s. *Osm.* < *Ar. mâ*, edat, *lâ* + *ya'ni esk.* Anlamsız, yararsız, boş, saçma: *Böyle olunca malâyanidir ve gayesizdir. Vaziyetin tarifi budur.* [*İng.*

Useless, meaningless, nonsense; *Fr.* Sans signification, insensé, absurde].

mâlayaniyat /mâlâyaniyât/, ç. i. *Osm.* < *Ar. esk.* Mânâsız, boş, yararsız şeyler. [*ing.* Nonsense].

malâyutak, s. *Osm.* < *Ar. mâ,* edat *lâ* + *yutâk'*tan *mâ-lâ-yutâk. esk.* Dayanılmaz, takat getirilmez. [*ing.* Unbearable, insupportable].

malaz, i. *Osm.* < *Ar. melâz. h.d.* § ❶ Sürülmemiş, ot bürümüş toprak; § ❷ Su basan tarla.

malca /mal:ca/, z. Mal olarak, mal bakımından, servet ve para yönünden. [*Osm.* Malen].

malç, i. *trm.* Toprak yüzünde doğal olarak bırakılan veya sunî olarak uygulanan bitkisel artığı tabakası.

maldane,i. *zool. Maldanidae* familyasından çokkıllı halkalı solucan; deniz dibinde, az çok çamurlu yüzlerde, çeperleri kumlu boruların içinde yaşar. [*Fr.* Maldane].

maldar /mâldâr/, *Osm.* < *Ar. mâl* + *Fars. dâr,* tutan. *esk.* Zengin, malı olan. [*ing.* Rich, wealthy; *Fr.* Opulent].

maldarî /mâldârî/ i. *esk.* Zenginlik. [*Ing.* Wealthiness, wealth].

maldon, i. *Fr. maldonne. oyun.* Oyunda kâğıt dağıtırken yapılan yanlış. [*Ing.* Misdeal].
~ **oldu,** *oyun.* Yanlışlık var veya anlaşmazlığa yol açacak durum var anamında kullanılan ve yapılmış olan bir işin yeniden yapılması gerektiğini belirtmeye yarayan deyim. [*ing.* There's a misdeal; *Fr.* Il y a maldonne].

maldonit,-ti, i. *Fr. maldonite (Avustralya'da yer adı Maldon'dan) min.* Doğal bizmutlu altın çeşidi. [*Ing.* Maldonite].

malebranche'çilik,-ği, i. *(Nicolas de Malebranche'ın adından)* Nicolas de Malebranche'in ve izleyicilerinin ileri sürdükleri kuramların tümü. [*ing.* Malebranchism; *Fr.* Malebranchisme].

malecema, i. *den. esk.* Yelkenli savaş gemilerinde fırtınalı havalarda kıç direğe açılan küçük yelken.

malef, i. *Osm.* < *Ar. alef* > *ma'lef. esk.* Hayvan yemi konan yer, samanlık. [*ing.* Crib, stall, manger].

maleik, s. *Fr. maléique. kim.* Formülü HOCO—CH=CH—CO_2H olan etilen sınıfı bir diasit için kullanılır; fümarik asidin geometrik izomeridir. [*Ing.* Maleic].
~ **asid,** *kim.* Fümarik asidden daha kolay anhidrit verdiği için, bu asiddeki iki CO_2H grupunun birbirlerine yakın olduğu *(sis izomer),* fümarik asiddekilerin ise birbirlerine uzak olduğu *(trans izomer)* sanılır. Maleik anhidrit, malik asidin veya kloro- veya bromosüksinik asidlerin ısıtılmasıyle elde edilir. Suda çözünen büyük billûrları meydana getirir; 135° C'ta erir. Anhidrit'i 55° C'ta erir; 202° C'ta damıtılabilir. İzomerleşmesiyle fümarik asidden maleik aside veya maleik asidden fümarik aside geçilebilir. Fümarik asidin anhidrit vermesi için önce maleik asidde dönüştürülmesi gerekir. Anhidrit'in hidratlaşması yeniden maleik asidi verir. [*ing.* Maleic acid; *Fr.* Acide maléique].

malein, i. *Fr. malléine.* Sakağı basili'nin gliserinli et suyunda hazırlanan kültürlerinden elde edilen özel madde, sakağı hastalığının teşhisinde kullanılır. [*Ing.* Mallein]. ◘ **Malein tepkimesi**.
~ **tepkimesi,** *vet.* Sakağı'nın meydana çıkarılması için yapılan işlemlerin *(malein kullanılması, tepkilerin incelenmesi, sonuçların yorumlanması) tümü.* [*Ing.* Malleinization; *Fr.* Mallénination].

malemyekün, z. *Osm.* < *Ar. mâ,* edat *lem* + *yekûn. esk.* Sözden ibaret.

malen, z. *Osm.* < *Ar.* Malca. [*Ing.* In goods or property; *Fr.* En marchandise, en article].

malen /mâlen/, z. *Osm.* < *Ar. mâl.* § ❶ Mal olarak, mal bakımından. [*Ing.* In goods or property; *Fr.* En marchandise, en article]; § ❷ Malî yönden, **maliyece.** [*Ing.* Financially; *Fr.* Financièrement].
~ **sorumluluk,** *huk.* Gerçek veya tüzel kişilerin hizmetinde bulunan kimseler, görevleri sırasında tedbirsizlik, dikkatsizlik, acemilik, kanun, talimat ve emirlere uymama sonucu, ölüme veya sağlığın zarara uğramasına sebep olurlarsa, hizmetini gördükleri gerçek veya tüzel kişinin, maddî tazminat ödeme sorumluluğu. *(Bu şekilde sorumlu olana, malen mesul kişi denir).*

maleo, i. *zool.* Tavuksular *(Galliformes)* takımının İri-ayaklıgiller *(Megapodiidae)* familyasından bir kuş türü. Uzunluğu 60 sm. Selebes adalarında yaşar. [*Lat. Megacephalon maleo; ing.* Maleo; *Fr.* Maleo].

malez, i. *Fr. malaise. tıp.* Rahatsızlık duyma, huzursuzluk. [*Ing.* Uneasiness, discomfort].

malezim /mâlezim/, i. *Osm.* < *Ar. lüzum. esk.* Gerekli şey, malzeme. [*Ing.* That which is necessary].

Malezya, öz. i. *coğr.* Malaysia federasyonunda bölge Malezya *(veya Malakka)* yarımadasındaki eyaletleri *(Johore, Kedah, Kelantan, Malakka, Negri Sembilan, Pahang, Penang, Perak, Perlis, Selangor ve Trengganu)* içine alır. Yüzölçümü 113 287 km^2'dir, [*Ing.* Malaysia; *Fr.* Malaisie]

Malezyalı, i. Malezyalı asıllı veya Malezya'da yaşayan. *(Malezyalılar, günümüzde Malakka yarımadasıyle Indonezya'da /Sumatra, Cava, Madura, Bali, Sumbawa, Flores/ yaşayan etnik bir topluluktur. Malezya'lılar, Malezya ve Filipinler'deki bütün takımadaların eski sakinlerini içerilere sürüp onların yerlerine yerleştiler; doğuya ve batıya yayıldılar. Orta Madagaskar yalasında yaşayan Merinaslar, da malezya asıllıdır. Güney mongol ırkının bir kolu olan malezyalı tipinde ten rengi açık sarıdan bakır rengine kadar çeşitli tonda olur; saçlar siyah ve sert, boy kısadır; kafatası kısa ve arkaya doğru eğik, elmacık kemikleri çıkık, gözler yatay veya hafif çekik, burun kısa, genişçe, dudaklar kalındır).* [*Ing.* Malay(an), Malaysian; *Fr.* Malais,-aise].

malformasyon, i. *Fr. malformation. tıp.* Bir gelişme hatası sonucu bir organın kötü ve eksik oluşmuş olması. [*ing.* Malformation].

malgama, i. *Ar. el-macma'a,* erime > *Lat. amalgama. kim.* Civanın başka bir madenle yaptığı alaşım. Civa, madenlerin çoğu *(sodyum, potasyum, kalay, bakır, kurşun, gümüş, altın)* ile doğrudan doğruya birleşerek *malgama*'lar verir. Diğer madenlerin malgamaları, bunların tuzlarına sodyum malgamasının etkimesiyle veya civa katodu bir kapta bu tuzların elektroliziyle elde edilir. Alkali madenlerin billûrlu olarak bilinen malgamaları gerçek bileşiklere benzer; suyu, hidrojen açığa çıkararak yavaş yavaş ayrıştırır ve kimyada hidrojenleme ile indirgeme işlemleri için sık sık kullanılır. Malgamaların hepsi kızıl derecede ısıtıldığı zaman ayrışır ve civa buharlaşarak açığa çıkar. En çok kullanılan malgamalar şunlardır: Porselen parçaları yapıştırmak için madenî macun olarak kullanılan bakır malgaması; eskiden camın kalaylanması veya gümüşlenmesi için kullanılan kalay, bizmut ve gümüş malgamaları; kolayca şekil alabildiği ve çabucak sertleştiği için 1855'ten beri *(Townsend)* dişlerdeki çürüklerin doldurulmasında yaygın olarak kullanılan gümüş-kalay malgaması *(protez çalışmalarında kalıp almak için de bu malgama kullanılır).* [*Ing.* Amalgam; *Fr.* Amalgame].
~ **imbiği,** *met.* Malgamasyon suretiyle elde edilen altın veya gümüş malgamasından civayı damıtarak ayırmak için kullanılan imbik. [*Ing.* Amalgam still].
~ **masası,** *met.* Mail, bakırla kaplanmış, **kıymetli maden partiküllerinin** amalgamasyonu için üzerine civa dökülen bir masa. [*Ing.* Amalgamating table].
~ **tavası,** *met.* Dairesel dökme demirden mamul, altın veya gümüş cevherlerinin öğütüldükten sonra değerli maden partiküllerinin amalgamasyonu için civanın konulduğu kap. [*ing.* Amalgamation pan].
~ **usulü,** *min.* Altının çıkarılmasında kullanılan bir yöntem. *(Altın kapsayan kayalar veya kum öğütüldükten sonra civa ile işlem yapılır, civa altının yüzeyinde bir malgama. Malgama haline gelmiş zerreciklerin amalgama bakır plâkalara yapışmasına müsaade edilir ve cevherin geri kalan kısmı su ile akıtılır. Bundan sonra, altın malgaması demir imbiklere konarak civa damlatılır. Geri kalan altın ise kupellasyon yöntemi ile saflaştırılır).* [*ing.* Amalgamation process].

malgamalama, i. Malgama hazırlama. Bu terim, civayı başka bir madenle birleştirmek veya civa yardımıyle altın ve gümüşü bazı cevherlerinden çıkarmak amacını güden bir metalürji işlemi için kullanılır. Ancak yeteri kadar zengin olan cevherlere uygulanabilen malgamalama, bazı bileşikleri etkiler, bu yüzden bir zamanlar çok önemli olan bu işlem bugün pek uygulanmaz. [*Ing.* ve *Fr.* Amalgamation].

malgamalamak(-ı), f. Malgama yapmak: *Altını, gümüşü, kalayı malgamalamak.* [*ing.* To amalgamate; *Fr.* Amalgamer].

-malı, -meli, et. *gram.* Dilek kiplerinden gereklik kipinin eki; çekiminde, birinci tipteki şahıs ekleri kullanılır: *bul-ma-lıyım, dinle-meli-sin, bak-malı-yız, dön-meli-siniz, ver-meli-ler* v.b. Ek, Eski Anadolu türkçesinde ortaya çıktı, *-malu, -melü*(fiilden isim yapma eki *-ma, -me* ile sıfat eki *-lı, -li*'nin birleşmesinden) şeklinde kullanıldı. Başlangıçta, fiil isimleri yaparken *(görmelü göz /görülecek göz/),* sonradan hem ünlüsü düzleşti, hem de görevi değişti. Partisip görevi, Azerice'de yaygınlaşmıştır. *(Sev-meli güzel/sevilecek güzel/).*

malı.taşı, b. i. *den.* Kimi vakit kayıklarda çapa yerine kullanılan, ipe bağlı büyükçe taş.

malî /malî/, s. *Osm.* < *Ar.* § ❶ Mal ile ilgili, malca: *Malî durumu düzeldi.* [*ing.* Pertaining to property; *Fr.* Relatif aux biens, à la fortune]; § ❷ Maliyeye ilişkin, maliye ile ilgili: *Malî tedbirler. Malî yıl. Malî bunalım.* [*ing.* Financial, fiscal, pecuniary; *Fr.* Financier,-ière]; § ❸ z. Paraca, para bakımından, para değeri olarak.
~ **bilânço,** *ikt.* İşletmelerin, vergi dairelerine vermek zorunluğunda bulundukları ve malî mevzuata göre düzenlemiş oldukları bilânçolar.
~ **cizye,** *mal. esk.* Osmanlı devletinde savaşlarda kazanılan düşman topraklarından cizye olarak alınan vergi. *(Malî cizye, savaş masraflarına harcanırdı. Bundan başka savaşta görev alan askerlere ve diğer görevlilere verilir, kale, köprü, mescit gibi kuruluşların harcamalarında kullanılırdı).*
~ **ganaim,** *huk.* Savaşta elde edilen ganimetin beşte biri miktarında olan ve yoksullara, yetimlere verilen para.
~ **gayri mütekayyim,** *huk.* Müslümanlar tarafından kullanılmasında dince bir sakınca olmayan mal, eşya.
~ **gümrükler,** *ikt.* Memlekete gelir sağlamak için ithalâta konan resimler. *(Resimlerin ölçüsünün ithalâtın ve dolayısıyle gelirin azalmasına sebep olmayacak şekilde ayarlanması gerektir).*
~ **hesaplar,** *ikt.* Hesapların sıralanmasında kasa, bankalar, senetler ve çekler gibi hesaplara verilen ad.
~ **iktisat,** *mal. ikt.* ◘ **iktisat.**
~ **inhisar,** *ikt.* Tütün, ispirto, tuz gibi maddelere gelir sağlamak amacıyla konulan inhisar.
~ **kanunlar,** *huk.* ◘ **Kanun.**
~ **mesuliyet sigortası,** *huk.* ◘ **Sigorta.**
~ **muvazene,** *ikt.* ◘ **Bütçe.**
~ **oligarşi,** *ikt.* ve *fels.* Kapitalizmin, emperyalizm döneminde, küçük bir banka ve endüstri çevresinin, bütün ekonomiye egemen olması.
~ **sadakat,** *huk.* Müslüman tacirlerden, düşkünlere, yoksullara, savaş düşkünlerine verilmek üzere alınan zekât.

~ yıl, *ikt.* Devlet bütçesinin uygulandığı yıl. 1 Mart ile 28 veya 29 Şubat tarihleri arasındaki süre. [*ing.* Fiscal year; *Fr.* Année fiscale].

Mali, öz. i. *coğr.* ◘ **Mali (Cumhuriyeti).**

mali /mäli/, s. *Osm.* < *Fars. esk.* § ❶ Dolu; § ❷ Çok fazla. [*ing.* Full].

maliborda, i. *den.* Ticaret gemilerinde, yükleme sırasında denklerin bordada hasar yapmasını önlemek için borda üzerine sarkıtılan geniş tahtalardan her biri. *(Bazen tahta yerine kalın branda parçaları kullanılır).*

~ ağı, *den.* Yükleme veya boşaltma sırasında sapanın borda veya küpesteye dağılması halinde, yüklerin gemiyle rıhtım arasına düşmemesi için küpeşteden rıhtım üzerine sarkıtılarak dört köşesinden bağlanan, ince halattan yapılmış ağ.

Mali (cumhuriyeti), öz. i. *coğr.* Batı Afrika'da devlet. Eski Fransız Sudanı'nı içine alır; kuzeyde Moritanya ve Cezayir sahrası kuzeydoğuda Nijer, doğuda Yukarı Volta, güneyde Fildişi Kıyısı ve Gine, batıda Senegal ile sınırlıdır; 1.250.000 km². Başkenti: *Bamako*'dur. [*ing.* Mali; *Fr.* Mali, république du Mali].

malide /mälide/, s. *Osm.* < *Fars. esk.* «*Sürülmüş, süren*» anlamıyle bileşik kelime yapar. [*ing.* Rubbed, wiped, polished].

mali hulya /mälihülyä/, i. *Osm.* < *Ar. Yun. melas,* kara + *khole,* safra > *melankolia, esk.* § ❶ Karasevda. [*ing.* Melancholy; *Fr.* Mélancolie]; § ❷ Kuruntu. [*ing.* Whim, fancy; *Fr.* Humeur sombre, tristesse].

malik /mälik/ i. *Osm.* < *Ar. mülk. esk.* § ❶ Sahip, iye. [*ing.* Possessor, owner, *Fr.* Qui possède, posseseur, maître]; § ❷ *huk.* Bir eşya üstünde mülkiyet hakkı olan kimse. [*ing* Owner, proprietor; *Fr.* Possesseur]; § ❸ Erkek adı; ◉ ~ **in sorumluluğu,** *huk.* Gayrimenkul sahibinin mülkiyet hakkının sınırlarını aşmasından, bu hakkını kötüye kullanmasından veya haksız fiilinden doğan sorumluluk; ◉ **iştirak halinde** ~, *huk.* Iştirak halinde mülkiyete konu olan bir mala malik olan kimse. [*ing* Tenant in common]; ◉ **müşterek** ~, Müşterek mülkiyete konu olan bir mal üstünde mülkiyet hakkı olan kimse. [*ing.* Coowner, tenant; *Fr.* Copropriétaire].

~ **lehine intifa hakkı,** *huk.* ◘ **intifa hakkı.**

~ **lehine rehin hakkı,** *huk.* ◘ **Gayrimenkul rehin hakkı ve ipotek.**

~ **sıfatı ile zilyet,** *huk.* ◘ **Zilyetlik.**

malik, s. *Lat. malum,* elma > *Fr. malique.* Formülü $HOCO\text{-}CH_2\text{-}CHOH\text{-}CO_2H$ olan bir diasid alkol için kullanılır; birçok bitkide serbest halde veya tuz şeklinde bulunur. [*ing.* Malic; *Fr.* Butanoldioïque, hydroxysuccinique].

Eşanl. **bütanoldioik, hidroksisüksinik.**

malik², i. *din.* Islâmlıkta, yedi cehennemin ve zehanilerin idarecisi olduğuna inanılan melek.

malikâne /malikâne/, i. *Osm.* < *Ar. mälik* + *Fars.äne.* § ❶ Büyük ve gösterişli köşk. [*ing.* Large estate; *Fr.* Grande propriété héréditaire]. ☆ *Eşanl.* **yurtluk;** § ❷ *teşk. tar.* Bir kimseye gelirinden hayatı boyunca faydalanmak, fakat satamamak ve miras bırakamamak şartıyle verilen beylik arazi. *(Malikânenin tasarrufu şahsa, mülkiyeti ise devlete aittir).* ◘ **Tımar, toprak hukuku, bervech-i malikâne, zeamet.**

malike, i. *Osm.* < *Ar. esk.* § ❶ Bir mülkün, bir malın sahibi olan kadın. [*ing.* Woman proprietor]; § ❷ Kadın adı.

Malikî /malikî/, öz. i. *(kurucusu İmam Malik'in adından)* Islâmlıkta sünnet ehli denilen dört mezhepten biri ve bu mezhepten olan kimse. [*ing.* Maliki, pertaining to the school of canonical law of Imam Malik; follower of the Maliki school, Malikite].

Malikîler, ç. i. *din.* Malikî mezhebine bağlanan kimseler.

malikiyet,-ti, i. *Osm.* < *Ar. mälik* > *mälikiyyet. esk.* Sahip olma, iyelik. [*ing.* Ownership; *Fr.* Possession].

— **olmak,** Sahip olmak. [*ing.* To have, to possess, to own; *Fr.* Posséder, détenir].

malilla, i. *isp.* § ❶ Bir kâğıt oyunu; değerli kâğıtları onlu *(malilla)* ve as'tır. *(malillon);* § ❷ Bu oyunun değerli kâğıdının *(onlu)* adı.

malimbus, i. *zool.* Dokumacıkuşugiller *(Ploceidae)* familyasından, kırmızı ve siyah tüylü dokumacı kuşu; erkeği ve dişisi birbirine çok benzer; Afrika'nın ekvatoral bölgelerinde ormanlarda yaşar. [*ing* ve *Fr.* Malimbus].

malinofskit,-ti, i. *Fr. malinofskite. min.* Doğal bakır antimonyosülfür; bileşiminde belli miktarda kurşun da bulunan bir panabaz çeşididir. [*ing.* Malinofskite].

malinyite, i. *Fr. malignité. tıp.* Habaset, en çok tümörler için kullanılır. [*ing.* Malignancy].

maliş /mäliş/, i. *Osm.* < *Fars. maliş. esk.* Sürme, sürtme, oğuşturma. [*ing.* Rubbing, polishing, furbishing, friction, shampooing].

maliye /mäliye/, i. *Osm.* < *Ar. mäl* > *mäliyye.* § ● Kamu faaliyetiyle ilgili gelir ve giderlerin ve bu gelirlerle giderleri düzenleyen kuralların tümü: *Maliye Bakanlığı. Maliye memuru.* [*ing.* Finance; *Fr.* Finances]; § ❷ Konusu bu kuralları incelemek olan bilim dalı. [*ing.* ve *Fr.* Finance]; ◘ **Mal bölümü;** § ● *(Geniş anlamda)* Maliye Bakanlığı: *Maliyede işim vardı.* [*ing.* Finance office].

~ **ahkâm defteri,** *teşk. tar.* Osmanlı devletinde «*mali kanun ve nizamname*» anlamına gelen emirlerin kaydına mahsus defter.

~ **Bakanı,** *huk.* Maliye Bakanlığının başında bulunan kabine üyesi. [*ing.* Minister of finance; *Fr.* Ministre des finances].

~ **Bakanlığı,** *huk.* Genel harcamaları karşılayacak gelir kaynaklarını bulmak, gelirleri toplamak, ödemeleri gerçekleştirmek, devlet bütçesini hazırlamak, bazı kuruluşların malî durumlarını denetlemek, malî kalkınmanın esaslarını ve plânını hazırlamak göreviyle yükümlü bir bakanlık. [*ing.* Ministry of finance; *Fr.* Ministère des finances].

~ **hukuku,** *huk.* Devlet ve öteki kamu kuruluşlarının, kamu gelir ve harcamalarıyle mallarının yönetimi konusunda yaptıkları işlemleri düzenleyen hukuk kurallarının tümüne verilen ad. [*ing.* Financial law].

~ **kalemi,** *huk.* Malî ferman ve hükümlerin yazıldığı devlet dairesi. *(Vakıflardan para alanların beratları da bu kalemde yazılırdı).*

~ **kalemi şakirtleri,** *huk.* Maliye kaleminde çalışarak yetişmeye başlayan memurlar. *(Bunlar bir süre parasız çalışır, yeteneklerine göre maaşa geçerlerdi).*

~ **müfettişi,** *huk.* Devlet veya kamu idaresi tahsildarlarının hesaplarını inceleyip denetleyen, bununla ilgili kayıt ve raporlar düzenleyen malî görevleri taşıyan memur. [*ing.* Comptroller, auditor; *Fr.* Contrôleur, vérificateur].

~ **sınıfı subay veya astsubayı,** *ask.* Türk Silâhlı Kuvvetleri Personel Kanununun 21. maddesine göre, kara, deniz ve hava kuvvetlerinde, ulaştırma levazım, sağlık v.b. gibi yardımcı bir sınıf olan maliye sınıfında görevli subaya veya astsubaya verilen ad.

~ **vekâleti,** ◘ **Maliye Bakanlığı.**

~ **vekili,** ◘ **Maliye Bakanı.**

maliyeci /mäliyeci/ i. ç: **maliyun.** Maliye ile ilgili konularda uzmanlaşmış olan veya devletin maliye örgütlerinde çalışan kimse. [*ing.* Financier, homme de finance; *Fr.* Financier].

maliyecilik,-ği i. Maliyecinin görevi.

maliyet,-ti /mäliyet/, i. *Osm.* < *Ar. maliyyet. ikt.* Herhangi bir şeyin, meydana getirilinceye kadar mal olduğu para değeri: *Maliyetine satış. Bu masanın maliyeti ne kadar.* [*ing.* Cost; *Fr.* Prix de revient]; ◉ ~ in dağılımı, *muh.* Bazı masraf veya harcamaların çeşitli hesaplar arasında ülestirilmesi; ◉ **alternatif** ~, *ikt.*ve *muh.* Genellikle câri şartlar dışında meydana gelen maliyet, fırsat maliyeti. [*ing.* Alternative cost; ◉ **cari** ~, *ikt.* ◘ **Cari;** ◉ **dolaysız** ~, *muh.* Satılmış mamulün değeri içinde hesaba katılan değişken giderler tutarı; ◉ **fabrika** ~ **i,** *ikt.* ◘ **Fabrika;** ◉ **gelişme** ~ i, *(gelişme marjinel* ~ *i), muh.* Üretimdeki gelişmenin gerektirdiği ve imal birimine indirgenen altyapı maliyet artışı; ◉ **hakiki** ~, *ikt.* ◘ **Hakiki;** ◉ **kapasite** ~ **i,** *ikt.* ◘ **Kapasite.**

~ **cetveli,** *ikt.* Bir malın üretimindeki maliyet unsurlarını gösteren cetvel. [*ing.* Cost sheet; *Fr.* Fiche de fabrication].

~ **değeri,** *ikt.* Piyasa değerine karşılık olarak kullanılır, böylece maliyetin bir değer olduğu anlatılmış olur. [*ing.* Cost of value; *Fr.* Valeur de revient].

~ **esası,** *ikt.* Masrafların kayıtlarında esas olarak alınan kıymet. [*ing.* Cost basis; *Fr.* Base de prix de revient].

~ **fiyatı,** *ikt.* Üzerine kâr konulmamış olan fiyat. [*ing.* Cost price; *Fr.* Prix de revient].

~ **hesapları,** *muh.* Malların üretim ve dağıtımına ait kayıtlardan ibaret bir grup hesaplar. [*ing.* Cost accounts; *Fr.* Comptes des revients, comptes des charges].

~ **muhasebesi,** *ikt.* Cari maliyetleri hesap ve kayıt etme usulü. [*ing.* Cost accounting; *Fr.* Comptabilité industrielle].

~ **muhasibi,** *ikt.* Maliyet hesaplarında uzmanlaşmış kimse. [*ing.* Cost accountant].

~ **sistemi,** *ikt.* Maliyet muamele ve hizmetlerinin hesaplandığı sistem. [*ing.* Cost system; *Fr.* Système de prix de revient].

~ **standardı,** *ikt.* Maliyete esas olarak alınan ölçü. [*ing.* Cost standard].

~ **ünitesi,** *ikt.* Bir mamulün istihsalindeki ölçüye esas olarak alınan miktar. [*ing.* Cost unit].

~ **ve gelirin eşitliği,** *ikt.* Satış ve maliyetin eşit olduğu nokta. [*ing.* Break-even point].

maliyun, ç. i. *Osm.* < *Ar. mäliyyun. esk.* **Maliyeci'nin** çoğulu.

mal kıran, b. i. *h.d.* Sığır vebası.

malkoç, i. *tar.* Akıncılar ocağının başı. [*ing. (Formerly)* The chief of raiders, A culprit, the nickname of a famous Akinji leader; *Fr. (Naguère)* Chef de soldats irréguliers destins à faire des raids].

malkoçoğlu, b. i. Kurnaz düzenci. [*ing.* Swindler, trickster; *Fr.* Rusé].

mallanmak, nsz. f. Mal sahibi olmak, zenginleşmek. [*ing.* To become wealthy; *Fr.* S'approprier].

mallardit,-ti, i. *Fr. mallardite (E. Mallard*'ın *adından).* Hidratlı doğal manganez sülfat: $MnSO_4, 7H_2O$. [*ing.* Mallardite].

malleol, i. *Fr. malléole. anat.* ◘ **aşık çıkıntısı.**

malm, i. *jeol.* Üst Jüraya verilen ad. *(-125 ile -100 milyon yıl arasında uzanır. Dogger ile vealdiyen arasında yer alır. Kaloiyen, oksfordiyen, lüzitaniyen, kimericiyen ve portlandiyen katlarını kapsar).* [*ing.* Malm; *Fr.* Malm, jura blanc, oolitihique supérieur].

☆ *Eşanl.* **beyaz jüra, üst oolitik.**

malmignat,-tı, i. *zool.* ◘ **italyan malmignatı.**

malonik, s. *Fr. malonique. kim.* Formülü $HOCO\text{-}CH_2\text{-}COOH$ olan bir diasid için kullanılır; Dessaignes tarafından, malik asidin kromla yükseltgenmesi sırasında keşfedildi. [*ing.* Malonic].

malonilüre, i. *Fr. malonylurée. kim.* ◘ **Barbitürik asid.**

malope, i. *bot.* Ikiçenekliler *(Dicotyledoneae)* sınıfının, Ebegümecigiller *(Malvaceae)* familyasından, Akdeniz bölgesinde çiçek tarhı halinde veya tarh kenarlarında yetiştirilen, bir yıllık otsu bitki. Çiçekleri ebegümeci çiçeğine benzer; ama çiçekliğin üzerinde dikine dizili birbirinden ayrı birçok meyve yaprağı, çiçek olgunlaşınca bunların her birinden bir kapçık meyve olur. [*Lat., Ing.* ve *Fr. Malope*].

MALPiGHi, Marcello, öz. i. *(1628 - 1694)* İtalyan anatomi bilgini.

~ cisimcikleri, *anat.* Dalak atardamarcıkları boyunca yer alan küçük lenfoid doku halkaları. [*Lat. Corpuscula renis; ing.* Malpighian bodies, Malpighian corpuscles; *Fr.* Corpuscules de Malpighi].

~ kanalcığı, *zool.* ◘ Kanalcık.

~ tabakası, *anat.* Üst derinin en alt tabakası. [*Lat. Stratum germinativum Malpighii; ing.* Malpighian layer; *Fr.* Réseau de Malpighi, couche de Malpighi, corps muqueux de Malpighi].

malström, i. *(Norveç kıyısındaki bir burgacın mahalli adından).* Burgaç. [*ing.* ve *Fr.* Maelström, malström].

malt[1]**,-tı,** i. *İng.* Bira yapmak üzere çimlendirilmiş, özel kulelerde kökleri ve filizleri ayıklanmış arpa. [*ing.* Malt; *Fr.* Malt]; ◉ **yeşil ~,** Henüz kökleri ve filizleri ayıklanmamış malt. [*ing.* Malt green; *Fr.* Malt vert].

~ fabrikası, Arpa veya öbür tahılların malt haline dönüstürüldüğü fabrika. [*ing.* Malt-house; *Fr.* Malterie].

malt[2]**,-tı,** i. *Fr. malthe. min.* Yapıskan bir bitüm çesidi; yumusaklığı ve yapıskanlığıyle petrolden ayrılır. [*ing.* Maltha, mineral tar].

Malta, öz. i. Avrupa'da devlet; Güney Akdeniz'e uzanan Malta takımadasında; Sicilya'nın güneyinde. **Malta** *(246 km²),* **Gozo** *(67 km²)* ve **Comino** *(2.6 km²)* adalarıyle birçok küçük kayalığı kapsar; yüzölçümü 315,6 km. Baskenti: *La Valletta*'dır. *(Sliema ve Ramtun ile birlikte tek bir yerleşme merkezi meydana getirir).* [*ing.* Malta; *Fr.* Malte].

~ bıçkısı, Malta taslarını kesmek için taşçıların kullandıkları, iki tarafında iki sapı olan ve karsılıklı iki kisi tarafından kereste biçer gibi kullanılan irice disli enli çelik testere. [*Fr.* Scie pour pierre de Malte].

~ eriği, *bot.* ◘ Maltaeriği.

~ haçı, *tekn.* Dört yarıklı bir haç. Teknikte, sinema makinesi gibi bazı âletlerde kullanılır. [*ing.* Maltese cross; *Fr.* Croix de Malte]. ◘ Haç.

~ humması, *patol.* İnsanlarda genel olarak, hasta hayvan ürünü besinlerle, ayrıca sivrisinek sokmalarıyle bulaşan, *Brucella* türlerinin yaptığı ve bütün Akdeniz ülkelerinde görülen ağrılı ve ateşli hastalık. [*Lat. Brucellosis; ing.* Malta fever, Maltese fever; *Fr.* Fièvre de Malte, brucellose, fièvre méditerranéenne, fièvre ondulante, mélitococcie]. ◘ Humma.

Eşanl. **Akdeniz humması, Malta sıtması, Kıbrıs humması, keçi humması, Cebelitarık humması, dağ humması, kaya humması.**

~ keçisi, *zool.* ◘ Maltızkeçisi.

~ lehçesi, *dilb.* Malta'da konusulan magrip arapçası lehçesi. *(Malta lehçesi bazı işaretlerle tamamlanmış latin alfabesiyle yazılır).* [*ing.* Maltese; *Fr.* Maltais].

~ palamudu, *zool.* ◘ Maltapalamudu.

~ patatesi, *trm.* Şekli yuvarlak, orta boyda, gözleri az derin, kabuğu ince eti açık sarı renkte ve çevrek bir patates çesidi.

~ sıtması, *patol.* ◘ Malta humması.

~ taşı, ◘ Malta.

malta, i. *(Malta yer adından).* Kolayca yontulan ve kesilen yumusak taş cinsi; avlu, bahçe mutfak döşemelerinde kullanılır. [*ing.* Malta stone; *Fr.* Pierre de Malte].

Eşanl. **Malta taşı.**

malta.eriği, b. i. *bot.* § ❶ İkiçenekliler *(Dicotyledoneae)* sınıfının, Gülgiller *(Rosaceae)* familyasından, daima yesil yapraklı ağaç veya ağaççık. Yaprakları büyük, pürüzsüz ve mesin gibi serttir; yaprağın üst tarafı yesil, alt tarafı külrengimsi ve kabarık damarlıdır. Maltaeriği yalnız Doğu'da değil, Akdeniz dolaylarında da yetiştirilir; ilkbaharın sonuna doğru beyaz etli, buruk ve tatlı meyveler verir. Akdiken veya ayva üzerine aşılanır. Odunu çalgı yapımı için makbul sayılır. [*Lat. Eriobotrya japonica; ing.* Loquat, Japanese medlar japanese plum, nispero; *Fr.* Bibacier du japon, néflier du japon]; § ❷ Bu ağacın meyvesi. [*ing.* Loquat; *Fr.* Nèfle du japon, bibace, bibasse].

Eşanl. **japon muşmulası, yenidünya.**

malta.köpeği, b. i. *zoot.* Fino grupundan süs köpeği. *(Boyuna nispetle uzun gövdeli küçük bir köpektir; uzun, ipek gibi kılları vardır. Rengi tamamen beyazdır).* [*ing.* Maltese dog; *Fr.* Chien maltais].

malta.palamudu, b. i. *zool.* Uskumrugiller *(Scombridae)* familyasından uskumruya benzeyen mavimsi gri renkli kemikli balık. Ilık ve sıcak denizlerde yaygın olup, enginlerde yasar; kendisi gibi enginlerde yasayan küçük balıkları yiyerek beslenir. Bazen yiyecek bulmak için gemileri ve balıkçıları yakından izleyen köpek balıklarıyle beraber, hattâ onların önünde gittikleri için *klavuzbalığı* da denir. Boyu 20-40 sm. kadardır; üzerinde enlemesine 4-7 tane mavi renk seridi bulunur. Eti beğenilir. [*Lat. Naucrates ductor; ing.* Pilot fish; *Fr.* Pilote, fanfre].

Eşanl. **kılavuzbalığı.**

maltaz, i. *Fr. maltase. biyokim.* Bira mayasında ve tükürükte bulunan maltozu glukoza çeviren enzim. [*ing.* ve *Fr.* Maltase].

Maltepe, öz. i. İstanbul'da iki semtin adı.

~ hıyarı, *trm.* 20-25 sm. boyunda, verimli, lezzetli ve turfandacılığa elverisli bir hıyar çesidi.

malter, i. Almanya'nın birçok yerinde ve İsviçre'de kullanılan, değeri 150 litre dolaylarında eski hacim ölçüsü birimi. [*ing.* ve *Fr.* Malter].

maltız, i. Yemek pisirmek, su ısıtmak gibi islerde kullanılan, içi ızgaralı, ayaklı, taşınabilir ocak. *(içinde taşkömür veya odun kömürü yakılır).* [*ing.* Brazier; *Fr.* Cuisinière de terre cuite].

Maltız, öz. i. *Malta > it. Maltese.* Malta adası halkından veya bu halkın soyundan olan kimse, maltalı: *Frenk, Leh, Maltız, Uiah gibi yabancı hıristiyanlar.* [*ing.* Maltese; *Fr.* Maltais,-aise].

maltız-keçisi, b. i. *zool.* Akdeniz dolaylarında yaygın, kısa kıllı keçi ırkı; anayurdu Malta adasıdır; boyu küçük, süt verimi ortadır. [*ing.* Maltese goat; *Fr.* Chèvre de Malte].

maltin, i. *Fr. maltine. biyokim.* Malt'ta bulunan çimlenmis arpa diyastazı. [*ing.* Maltine].

maltlaştırma(-i), f. Maltlastırmak eylemi. [*ing.* Malting; *Fr.* Maltage].

maltlaştırmak, i. Arpa veya diğer tahılları malt haline dönüstürmek *(Maltlaştırma için tahıl önce ıslatılarak serilir ve hafifçe çimlendirilir; çimlenme sırasında tahılın içinde diyaztazlar oluşur. Sonra çimlenme durdurulur; özel makinelerle tahılın filiz kökçükleri ayıklanır. Çimlenme sırasında olusan diyastazlar, tanelerdeki nişastanın mayalanmaya elverişli şekere /dekstrin, maltoz/ dönüşmesini, yani bira yapımı için gerekli maltlaşmayı sağlar).* [*ing.* To malt; *Fr.* Malter].

maltoz, i. *Fr. maltose. kim.* Formülü $C_{12}H_{22}O_{11}$, H_2O olan disakarit *(diholozit),* Nişastanın yarı yarıya şekerlenmesinden elde edilir. [*ing.* Malt sugar, maltose].

☆ *Eşanl.* **malt şekeri.**

~ şurubu, Nisastalı maddelerden elde edilen monosakarid; glükoz. Sakarozun üçte bir tadındadır.

Malthus'çülük,-ğü, i. *(Malthus'ün adından) fels.* (a) Doğumun isteyerek kontrol altına alınması. Nüfusun geometrik ve gıda maddelerinin de aritmetik oranda arttığını, bu sebeple kıtlığın önlenebilmesi için nüfus artısının kontrol altına alınması gerektiğini ileri süren ingiliz düşünürü *Malthus*'ün doktrini. [*ing.* Knowledge; *Fr.* Connaissances]; (b) Üretimin isteyerek yavaşlatılması. [*ing.* Malthusianism;*Fr.* Malthusianisme].

☆ *Eşanl.* **maltüzyanizm.**

malthuzyanizm, i. *Fr. malthusianisme. fels.* ◘ Malthus'çülük.

malûl,-lü /malûl'/, s. ç: **malûlin.** *Osm.* < *Ar. illet.* Sakat *(kimse).* [*ing.* Invalid, defective, disabled; *Fr.* Invalide]; ◉ **harb ~ü,** Savaşta sakat kalmış asker. [*ing.* Disabled soldier; *Fr.* Mutilé, invalide de guerre]; ◉ **harb ~ü,** *huk.* ◘ Harb.

~ gazi, Bir savaştan sakat olarak çıkmış kimse. *(Genellikle Kurtuluş savaşında sakatlananlar için kullanılır).* [*ing.* Disabled soldier; *Fr.* Mutilé invalide de guerre].

Eşanl. **harb malûlü.**

malûlen, z. *esk.* Sakat, hastalıklı bir sekilde. [*ing.* As an invalid].

malûlgazi, b. i. ◘ Malûl.

malûlin /malûlin/, c. i. *esk.* Malûl'ün çoğulu.

malûliyet,-ti /malûliyet/, i. *Osm.* < *Ar. malûliyyet. esk. (insanda)* Sakatlık, hastalık, malûl olma hali. [*ing.* Infirmity, physical disability; *Fr.* Invalidité].

~ sigortası, *huk.* ◘ Sigorta.

~ tazminatı, *ikt.* Herhangi bir sebeple malûl olanlara verilen para. [*ing.* Disability benefits; *Fr.* Indemnité d'impuissance].

malûllük,-ğü, i. ◘ Malûliyet.

malûm /ma:lûm/, s. ç: **malûmat.** *Osm.* < *Ar. ilm.* § ❶ Bilinmiş, bilinen, bilindik, belli. [*ing.* Known; *Fr.* Connu]; § ❷ *gram.* Etken *(fiil).* [*ing.* Active *(voice); Fr.* Verbe à l'actif]; § ❸ z. Belli, öyle, süphesiz *(cevapta kullanılır).* [*ing.* Yes! just so!; *Fr.* C'est vrai, c'est connu]; § ❹ *mat. esk.* Varsayılan. [*ing.* Given; *Fr.* Donné]; ◉ **~ u ilân etmek,** *dey.* Bilinen bir seyi söylemek. [*ing.* To tell something that is known to all]; ◉ **abdala malûm olur,** *dey.* ◘ Abdal; ◉ **ne ~,** *dey.* «*nereden belli?*» anlamında inanılmayan bir durum karsısında söylenir.

~ değil, *dey.* Olup olmayacağı kesinlikle bilinmeyen iş veya mesele hakkında söylenir.

~ olmak *(birine), dey.* § ❶ Bilinmek, tanınmak. [*ing.* To be or become known]; § ❷ İçine doğmak. [*ing.* To be sensed *(in advance); Fr.* Pressentir].

~ ya, *dey.* «*Bilinen şeydir ki*» anlamında kullanılır.

malumat,-tı /malûmât/, ç. i. *Osm.* < *Ar. malûm*'ün çoğulu. § ❶ Bilgi, bir iş, mesele, kimse veya kamu hakkında bilinen seyler. [*ing.* ve *Fr.* Information]; § ❷ *fels.* Bilgi.

~ ı olmak, Bir iş, konu veya kimse hakkında bir sey bilmek, bilgisi olmak. [*ing.* To know about, to have knowledge; *Fr.* Être informé de qch., avoir connaissance de qch.]; ◉ **ihsai ~,** ◘ ihsai.

~ almak, Bilgi almak, [*ing.* To receive information, to be informed, to inquire *(about); Fr.* S'enquérir].

~ edinmek, *dey.* Bilgi edinmek, öğrenmek. [*ing.* To obtain information].

~ istemek, *dey.* Bir konu, iş veya kimse hakkında öğrenmek istediklerini bir kimse veya yerden sormak.

~ sahibi, *dey.* Bilgili, bir konu, iş v.b. hakkında bilgisi olan kimse. [*ing.* Man of learning, learned].

~ vermek, *dey.* Bilgi vermek. [*ing.* To inform, to supply information or knowledge].

malûmat.füruş /malûmâtfürüş/, s. Bilgiçlik taslayan. [*ing.* Pedant, pedantic; *Fr.* Pedant,-ante].

malûmatlı, s. Bir konu, kimse veya iş hakkında bilgisi olan, bilgili. [*ing.* Wellinformed, learned or experienced; *Fr.* érudit, savant, instruit, lettré].

malûmatsız, s. Bir konu, kimse veya iş hakkında bilgisi olmayan bilgisiz. [*ing.* Uninformed, ingnorant; *Fr.* Ignorant,-ante].

malûmattar /malûmattâr/, s. *esk.* Malumatı, bilgisi olan. [*ing.* Informed, aware].

malûme, s. *esk.* Malûm'un disili.

malumiye, i. *Osm.* < *Ar.* > *ma'lûmiyye.* Osmanlı imparatorluğu zamanında, her yıl, Mekke ve Medine halkına dağıtılmak üzere gönderilen para.

malvarlığı, b. i. *huk.* Bir kişiye ait para ile ölçülebilen hakların tümü.

~ hakları, Malvarlığına giren ve para ile ölçülebilen haklar.

Malvi, öz. i. *dilb.* Racasthani lehçesi; Racasthan eyaletinin güneyinde ve Madhya Pradeş'in *(Hindistan)* güneydoğusunda yaklaşık olarak 6 milyon kişi tarafından konuşulur, *(Devanagari hartleriyle yazılır).* [*Ing.* ve *Fr.* Malvi].

☆ *Eşanl.* malavî

malyon, i. *Fr. maillon. dok.* Dokuma tezgâhında gücü tellerine bağlanan ve içinde çözgü iplikleri geçirilen küçük halka.

~ ayarı, *dok.* Jakar tezgâhlarında malyon halkalarının aynı hizada olması için, malyon ipi bağlandıktan ve ağırlık asıldıktan sonra düğümlerin sıkılması.

~ ipi, *dok.* Dokuz kat keten ipliğinden yapılan ve jakar tezgâhlarında malyonları gücü tellerine bağlayan ip. *(Bu ip bazen on iki kat iplikten de yapılır).*

malzeme, i. *Osm.* < *Ar. mâ* + *lezim* veya *lezime*'den *mâ-lezime* > *malzeme.* § ❶ Bir fabrikada, bir işyerinde, bir işletmede veya herhangi bir faaliyette kullanılan nesne ve araçların tümü: *Kamp malzemesi. Okul malzemesi.* [*Ing.* Materials, necessaries; *Fr.* Matériel]. ☆ *Eşanl.* gereç. § ❷ *inş.* Bina yapımında kullanılan tabiî veya sunî her çeşit madde. [*Ing.* Materials; *Fr.* Matériaux]; § ❸ Bir şeyin maddesini meydana getiren: *Şiirin malzemesi kelimelerdir.* [*Ing.* Material; *Fr.* Matériel]; § ❹ *mec.* Bir eserin yazılmasında yararlanılan bilgi ve kaynaklar: *Bir eser için malzeme toplamak.* ◎ ~ ye zararlı madde, *ask.* Malzemenin bozulmasına veya hasarına sebep olan bir mikroskopik organizma veya kimyasal madde. [*Ing.* Antimaterial agent]; ◎ **antifriksiyon yatak ~ si,** *met.* Bir makinenin hareketli parçalarının kaplanmasında kullanılan ve sürtünmeyi azaltıcı özellikleri olan maden veya alaşım: *Biyel başı yatakları ve krank mili yatakları antifriksiyon yatak malzemesiyle kaplanır; Bu parçaların aşırı ısınması halinde antifriksiyon malzemesi eriyerek sarmaya engel olur).* [*Ing.* Antifriction material; *Fr.* Antifriction, régule]. ☆ *Eşanl.* beyaz metal; ◎ **artık ~,** *ask.* ◘ Artık; ◎ **büro ~ si,** *büro.* Büro çalışmalarında kullanılan sumen, makas, mürekkep hokkası, kurutma kâğıdı v.b. gibi araçların genel adı. ◎ **dolgu ~ si,** *inş.* ◘ Dolgu. ◎ **gevrek ~,** *inş.* Darbe veya yükün artması halinde birdenbire kırılan malzeme. [*Ing.* Brittle material]; ◎ **ham ~,** İşlenmemiş ve doğal bir halde bulunan malzeme. [*Fr.* Matériaux brute]; ◎ **inşaat ~ si,** ◘ İnşaat; ◎ **işletme ~ si,** *demir.* ◘ İşletme; ◎ **setir ve örtü ~ si,** *inş.* Binaların damlarını örtmek için kullanılan kiremit, kaygan taşı, eternit, çinko ve kurşun gibi malzeme. [*Osm.* Malzeme-i setriye; *Fr.* Matériaux pour couverture]; ◎ **standard ~,** *inş.* Kesin ölçülere ve normlara göre hazırlanmış malzeme. [*Ing.* Standard equipment]; ◎ **sünek ~,** *inş.* Yük değişimlerini karşılayabilen esnek malzeme; ◎ **tecrit (izolasyon) ~ si,** *inş.* Yapının ses, ısı veya neme karşı yalıtılmasında kullanılan geçirimsiz malzeme. [*Ing.* Insulating material, insulator material]; ◎ **gözenekli ~,** *inş.* Boşlukları olan ve çok miktarda su emebilen malzeme. [*Ing.* Porous material].

~ iskelesi, Bir bina yapılırken yukarıki kısımlara malzeme çıkarmak için kurulan basamaklı iskele.

~ kusuru, *inş.* Malzemede gereken nitelikleri taşımayan kısım ve parçalar bulunması, *(Meselâ çimentonun kesik olması, kumda toprak bulunması, kerestenin çürük veya çok budaklı olması, tuğlaların içinde taş parçaları bulunması veya iyi pişmemiş olması gibi kusurlar).* [*Fr.* Défauts de matériaux].

~ nümunesi, *inş.* Bir yapıda kullanılacak malzemenin müteahhitle yapılan sözleşmeye göre gereken nitelikleri taşıyan nümunelere uygun olup olmadığını muayene etmeye yarar nümune. [*Ing.* Sample; *Fr.* Échantillon].

~ paraşütü, *hava.* Havadan malzeme atmak için kullanılan paraşüt. [*Ing.* Aerial delivery parachute].

~ tedarik şekli bildirimi, *ask.* Bir ikmal kaynağından alınmış olan bir noksan malzeme raporunda mevcut her kalem malzeme için yapılması gereken işi veya başvurulacak ikmal kaynağını gösteren ve teknik sınıf stok kontrol noktası tarafından hazırlanan rapor. [*Ing.* Advice of availability, Domestic advice of availability].

Mam, öz. i. *dilb.* Meksika-Guatemala sınırının güneyinde konuşulan maya-kişe öbeğinden dil. [*Ing.* ve *Fr.* Mam].

mama, i. § ❶ *(çocuk dilinden).* Bebekler için hazırlanan yiyeceklerin genel adı: *Sebzeli mama.* [*Ing.* Mamma; *Fr.* Repas]; § ❷ Yemek; Kucak çocuğu için hazırlanan lapa kıvamında unlu yiyecek.

mama, i. *Fr. maman. Anne.* [*Ing.* Mother].

mamafih /mamafih/, bağ. *Osm.* < *Ar. esk.* Durum böyle iken bununla birlikte, bununla beraber. [*Ing.* Nevertheless, however; yet; *Fr.* Pourtant; néanmoins; tout de même; toutefois].

mamalika, i. *Rum. mamaliga.* Kaynar suda haşlanıp üzerine biraz yağ gezdirilen mısır unundan peksimet. [*Ing.* Dish made of corn flour; *Fr.* Miliasse, bouillie faite avec de la farine de maïs].

mamba, i. *Afrika'da dendraspis* cinsinden zehirli yılanlara verilen ad. [*Ing.* ve *Fr.* Mamba].

mambo, i. Belirli bir düzenlemesi olmayan küba kaynaklı dans. *(Mamboda rumba ile svingin ahengi birbirine karışmıştır, Bu sebepten rumbaya has çalgılara caz davulu eklenir. Mambo dansının özelliği kalça hareketlerindedir. Bacakların biri gergin dururken, öbürü büküktür).* [*Ing.* ve *Fr.* Mambo].

mamektomi, i. *Fr. mammectomie. cerr.* Meme bezlerinin kesilip çıkarılması. [*Ing.* Mammectomy].

mamelek,-ki /mamelek/, i. *Osm.* < *Ar. huk. (Birinin)* Olanca malı, her nesi varsa, varı yoğu. [*Ing.* Patrimony, estate, total possessions; *Fr.* Patrimoine, biens].

Mamertinus'lar, ç. öz. i. *esk. coğr.* Eskiçağ'da Messina halkı. Mamertinus'lar *(«Mars'ın oğulları»)* Agathokles'in hizmetinde çalışan Campania'lı *(veya Samnium'lu)* paralı askerlerdi. Italya'ya döndüklerinde ihanetle Messina'ya hâkim oldular. *(M. Ö. 283'e doğru)* kılıçtan geçirdikleri halkın yerine yerleşerek Campania'nınkine benzer bir hükûmet kurdular. Diğer Campania'lılar da Mamertinus'ları örnek alarak Rion'u ele geçirdiler. Syrakusaj ile devamlı olarak çatışan Mamertinus'lar, önce Kartacalılardan sonra da Romalılardan yardım istediler; Romalılar Boğazın Kartacalıların elinde bulunmasını istemediklerinden Messina'yı işgal ederek *(264)* barışı sağladılar. [*Ing.* ve *Fr.* Mamertins].

mamestra, i. *zool.* Pulkanatlılar *(Lepidoptera)* takımının, *Noctuidae* familyasından, koyu renkli kanatları belirsiz çizgi ve beneklerle kaplı olan ve pek çok türü bulunan Lahana mamestrasının *(Mamestra veya Barathra brassicae)* tırtılı, sebze bahçelerine çok zarar verir. [*Lat. Mamestra; Fr.* Mames tree].

mameza, i. *Osm.* < *Ar. mâ,* edat + *mezâ*'dan *mâ-mezâ. esk.* Geçen, geçmiş şey. [*Ing.* That which has passed away, the past].

mamila, i. *tıp.* Meme başı. [*Ing.* Nipple; *Fr.* Mamelon].

mamiloplasti, i. *Fr. mamilloplastie. cerr.* Estetik amaçla memebaşının görünüşünü değiştirme ameliyatı. [*Ing.* Mammoplasty].

mammisi, i. *kıptice Ptolemaios*'lar devrinde eski mısır tapınaklarının önüne yerleştirilen küçük kulube. *(Mammisi'lerin üzeri, çiçekli süslemelerle kaplıydı ve anatanrıça, oğlunu burada dünyaya getirirdi).* [*Fr.* Mammisi].

mammoloji, i *Fr. mammologie* < *Yun. mama,* meme + *logos,* bilim, *zool.* ◘ Memeliler bilimi.

mamo, i. *zool.* Ötücü-kuşlar *(Passeriformes)* takımının, Elbise-kuşgiller *(Drepanidadae)* familyasından bir kuş türü. Tüyleri kara olup yer yer sarıdır. Soyu tükenmiş gibidir. Sandviç adalarında yaşar. [*Lat. Drepanis pacifica; Ing.* ve *Fr.* Mamo].

mamografi, i. *Fr. mammographie.* Memelerin gerek doğrudan doğruya, gerek süt kanallarına X ışınlarını geçirmeyen bir madde şırınga edildikten sonra radyografik incelemesi. [*Ing.* Mammography].

Mampursi'ler, Mamprusi'ler, ç. öz. i. *etn.* Büyük çoğunluğu tarımcı olan togo ve gana halkı. [*Fr.* Mampoursis, mamprussis].

mamul,-lü /mamül/, s. *Osm.* < *Ar. amel.* § ❶ Yapılmış ,işlenmiş yapılı, imal edilmiş olan. [*Ing.* Manufactured; *Fr.* Manifacturé, fabriqué]; § ❷ İ. Yapın, yapılmış, imal edilmiş şey: *Fabrikanın yeni mamullerini gördünüz mü?.* [*Ing.* ve *Fr.* Manufacture].

mamulat,-tı /mamülât/, ç. i. *Osm.* < *Ar. mamûl*'ün çoğulu. *esk.* Yapınlar, bir sanatın, bir fabrikanın meydana getirdiği yapılmış şeyler. [*Ing.* ve *Fr.* Manufactures].

mamur /mamur/, s. *Osm.* < *Ar. umrân. esk.* § ❶ Bayındır, abâdan, harap bir halde olmayan. [*Ing.* Prosperous, flourishing; *Fr.* Prospère]; § ❷ İşlenmiş, ekilmiş. [*ing.* Cultivated; *Fr. Cultivé];* § ❸ Ahalisi olan, meskûn. [*Ing.* Inhabited; *Fr.* Peuplé]. ☆ *Eşanl.* ısk. ◎ **dört başı ~,** *dey.* Kusursuz, mükemmel. [*Ing.* Flourishing in every way, firstclass; *Fr.* Parfait].

mamure /mamüre/, i. *Osm.* < *Ar. esk.* § ❶ Bayındır yer, bayındırlık. [*Ing.* Prosperous and cultivated place, inhabited place; *Fr.* Pays cultivé, prospère, habité]; § ❷ Şehir.

mamuriyet,-ti, i. *Osm.* < *Ar. ma'mûr* > *ma'müriyyet. esk.* Mamur olma hali, bayındırlık. [*ing.* Flourishing condition, prosperity; *Fr.* Prosperité].

mamut,-tu, i. *Fr. mammouth. paleozooloji.* Hortumlu-memeliler *(Proboscidae)* takımının Filgiller *(Elephantidae)* familyasından, Asya filine benzeyen, dördüncü zamanda Avrupa'da, Asya'nın ve Amerika'nın kuzeyinde yaşamış olan üzeri uzun kıllarla kaplı fosil fil. Yüksekliği 3,50 m. yi bulur. Savunma dişleri kıvrık ve çok büyüktür. Postu kalın olup üzeri 10 sm. uzunuğunda, yumuşak, kızıl sarı kıllarla kaplıdır; bazı kılların uzunluğu 50 sm. kadardır. Şüphesiz hem bol bol avlanması, hem kıtalardaki iklimin gitgide daha kurak ve soğuk hale gelmesi yüzünden mamutun soyu tükendi. Kalıntılarına Batı Avrupa'da kumlu ve çakıllı eski ırmak yataklarında ve pleyistosen millerde bol miktarda rastlanır. Asya'nın iyice kuzeyinde mamutların daha yakın zamana kadar yaşadığı sanılmaktadır. Sibirya'da buzlar arasında etiyle, kıllı derisiyle birlikte, hiç bozulmamış mamut fosilleri bulunmuştur. [*Lat. Elephas primigenius; Ing.* Mammoth],

mamut ağacı, b. i. *bot.* Açıktohumlular *(Gymnospermae)*'ın *Taxodiaceae* familyasından, anayurdu Kaliforniya'nın Sierra Nevada dağları olan, halen boyları 80-100 m. ye ulaşan 10-16 m. çapları bulunan, yaşları 3-4 bin yıl tahmin edilen yaprak dökmeyen ağaçlar. Genel görünüşü itibariyle konik bir ağaçtır, Gövde uca doğru incelir. Odunu hafif ve yumuşak fakat dayanıklıdır. Öz kısmı koyu kırmızımsı, diri odun beyaz sarı renktedir. Boyları 5-6 mm., uçları biz gibi sivri olan iğne yaprakları 3 köşelidir. Sürgünlere çok sıralı olarak dizilmiştir. 5-8 sm. uzunluğunda ve 4-5,5 sm. çapındaki kozalak yumurta biçimindedir. Avrupa'da ve Türkiye'nin ılıman yerlerinde gayet güzel yetişmektedir. İstanbul'da park ve bahçelerde, eski Boğaziçi korularında rastlanır. [*Lat. Sequoiadendron giganteum* =*Sequoia wellingtonia* = *Sequoia Washingtonia* = *Sequoia gigantea* = *Sequoia Californica; ing.* Big tree, giant

sequoia; *Fr.* Séquoia]. ■ *ŞEKİL: 331.* — **KOZALAKLILAR.** ☆ *Eşanl.* devağacı.

man, i. *Osm.* < *Ar. mann.* Eski bir ağırlık ölçüsü. *(Değeri, kullanıldığı ülkeye göre değişir. Bazı yerlerde batman adıyle anılır. Hindistan'da genel değeri 14,16 ile 20 kg. arasındadır. Türklerin okka dedikleri tebriz man'ı 1 283 gramdı).*

-man[*], **-men**, ek. § ❶ İsimden isim yapma eki. Genellikle mübalağa ve benzerlik anlatımı verir: *koca-man, köle-men v.b.;* § ❷ Fiilden isim yapma eki. *(Son zamanlarda yaygınlaşmaya başladı: az-man, say-man, seç-men, öğret-men, eğit-men v.b.).*

mânâ /mānā/ i. *Osm.* < *Ar.* § ❶ Bir kelime, bir söz v.b. nin ifade ettiği şey. [*İng.* Meaning, significance, sense, interpretation; *Fr.* Sens, signification]; ☆ *Eşanl.* anlam; § ❷ İç yüz, ruh, cisimden ayrı olan şey. [*İng.* Truth, reality, essence, spiritual realm]; § ❸ Makûl sebep. [*İng.* Reason motive; *Fr.* Raison, motif]; § ❹ İfade. [*İng.* ve *Fr.* Expression]; § ❺ *esk.* Düş, rüya. [*İng.* Dream, vision; *Fr.* Rêve]. ◎ **tam** ~ **sıyle**, *dey.* Tam olarak, bütünüyle: *İşimi tam mânâsıyle bitirmiş değilim.* [*İng.* Properly, fully, wholly].

~ **çıkarmak**, *dey.* Yersiz bir sezgiye varmak, yanlış anlam vermek ve yorumlamak. [*İng.* To get the meaning of a thing, to put a false interpretation on].

~ **verememek**, *dey.* Anlayamamak, kavrayamamak. [*İng.* To be unable to make sense *(of something)*, to be somewhat suspicious *(of a thing)*].

~ **vermek**, *dey.* Tefsir etmek, yorumlamak, kendince bir hükme varmak. [*İng.* To interpret; *Fr.* Interpréter].

mana, i. *Fr. mana. sosy.* Totemlerde ve klan bireylerinde ortak olan kutsallık vasfı. Eski Türklerde idi veya idi-kut bu anlama geliyor. [*İng.* ve *Fr.* Mana].

☆ *Eşanl.* **idi.**

mânâca, z. Anlam bakımından.

Managua, öz, i. *coğr.* Nikaragua'nın başkenti. [*İng.* ve *Fr.* Managua].

manalı /mānālı/ s. § ❶ Anlamlı. [*İng.* Having a meaning or sense, significant, suggestive, allusive, expressive; *Fr.* Significatif,-ive, très important]; § ❷ *mec.* Gizli anlamı olan. [*İng.* Suggestive, allusive, expressive; *Fr.* Allusif, expressif, suggestif].

manar, i Yere dikilen büyük ve sivri nişan taşlarına verilen ad.

manas, i. *zool.* Kınkanatlılar *(Coleoptera)* takımının, Skarabgiller *(Scarabeidae)* familyasından, 25-36 mm. boyunda, kahvesiyah veya kahve-kırmızı renkte, sırtı çok kısa kıllarla kaplı, erkeklerin antenleri 10 mm. boyunda ve yedi katlı dişilerinki daha kısa ve beş katlı, birçok bitkilerin ve orman ağaçlarının köklerini yiyerek büyük zararlar yapan kınkanatlı bir böcek. [*Lat. Polyphylla fullo; İng.* June beetle, june bug, white-striped beetle; *Fr.* Polyphylle, foulon].

☆ *Eşanl.* **kadılokması, haneton, mayısböceği, kıvırcık kurt, alaböcek, kıvrıkkurt.**

manasız /mānāsız/ s. § ❶ Anlamı olmayan, anlamsız. [*İng.* Senseless, meaningness, insignificant; *Fr.* Insignifiant,-ante]; § ❷ *mec.* Yersiz, yakışıksız, münasebetsiz. [*İng.* Unreasonable, irrelevant; *Fr.* Déraisonable; § ❸ Boş, yararsız, işe yaramaz. [*İng.* Nonsense, absurd; *Fr.* Absurde, futile].

manasızlık,-ğı, i. Mânâsız olma, anlamsızlık, boş, yersiz olma. [*İng.* Insignificance; *Fr.* Insignifiance].

manastır, i. *Lat. monasterium* < *Yun. manasterion.* (a) Bazı kesin kurallara bağlı rahip ve rahibelerin dünyadan çekilmiş olarak yaşadıkları yer. [*İng.* Monastery; *Fr.* Monastère]; (b) *sosy.* Keşiş yurdu, Hıristiyan tarikatlarının dinsel işlemleri ve eğitimi yaptıkları yer. *(Manastır islâmlıktaki «tekke» veya «zaviye» nin bir derecede karşılığıdır).* [*İng.* Monastery; *Fr.* Monastère].

~ **kemeri (tonozu)**, *mim.* İki beşik tonozun birbirini keser şekilde inşa olunmasından meydana gelen dört yüzlü kubbe şeklinde tonoz. [*İng.* Square vault; *Fr.* Voûte en arc de cloître].

~ **zındanı**, Manastırlarda suçlular ölünceye kadar kapadıkları yeraltı zindanı.

manat, **manet**, i. *isl. monet.* Rus parası, ruble.

manati, i. *Sp.* < *karib dilinden. zool.* Manatigiller *(Trichechidae)* familyasından memelilere verilen genel ad. [*Lat. Trichechus* = *Monatus; İng.* Manatee, manati; *Fr.* Lamantin]; ■ *ŞEKİL: 379* — **MEMELİ HAYVANLAR;** ◎ **Afrika** ~ **si**, *zool.* Deniz inekleri *(Sirenia)* takımının Manatigiller *(Trichechidae)* familyasından bir memeli türü. Uzunluğu 3 m., derisi külrengidir. Afrika'nın batı kıyılarında yaşar. [*Lat. Trichechus senegalensis; İng.* African manatee; *Fr.* Lamantin d'Afrique]; ◎ **Amerika** ~ **si**, *zool.* Denizinekleri *(Sirenia)* takımının Manatigiller *(Trichechidae)* familyasından bir memeli türü. Uzunluğu 3 m. Çok koyu külrengindeki derisi hemen hemen çıplaktır. Amerika'nın Atlantik kıyılarında yaşar. [*Lat. Trichechus manatus* = *Trichechus latirostris; İng.* West Indian manatee; *Fr.* Lamantin d'Amérique].

manatigiller, ç. i. *zool.* Omurgalı hayvanlardan Memeliler *(Mammalia)* sınıfının, denizinekleri *(Sirenia)* takımının bir familyası. Kuyrukları yuvarlak ve kürek biçimindedir. Başları küçük olur Afrika manatisi *(Trichechus senegalensis)* türü iyi bilinir. [*Lat.* ve *İng. Trichechidae; Fr.* Manatidés, trichécidés].

manaünfih, s. *Osm.* < *Ar. mā*, edat + *nahn*, biz + *fih*, içinde, -de'den. *esk.* Üzerinde durduğumuz, bahsini ettiğimiz *(şey).*

manav, i. *Yun. manavis.* § ❶ Yaş meyve ve sebze satan dükkâncı. [*İng.* Fruiterer fruiteress, fruit seller, vegetable man; *Fr.* Fruitier,-ière]; § ❷ *sosy.* Batı Anadolu'ya dışarıdan gelen *(göçmen)* ve göçebelikten yerleşmiş *(yörük)* nüfus dışında eskiden yerleşmiş ve yerli köylere verilen ad. [*İng.* Aboriginal; *Fr.* Aborigène]; § ❸ Yaş meyve ve sebze satılan dükkân. [*İng.* Fruiterer's, greengrocer's; *Fr.* Fruiterie].

manavlık,-ğı, i. Yemiş ve sebze satma işi. [*İng.* Profession of a fruit seller, fruit business, greengrocery; *Fr.* Fruiterie].

manbarlak, i. Çeşitli ağaç türlerinden *(Eschweilera sagotiana, E. corrugata, E. confertiflora, E. longipes, Lecythis poiteani, Chytroma sp.)* elde edilen amerikan kerestesi. *(Rengi açık pembeyle zeytin yeşili arasında değişen bu kereste, oldukça ince grenli ve çok serttir, kolayca işlenir ve tarettere karşı dayanıklıdır. Marangozlukta, doğramacılıkta ve deniz teknelerinde kullanılır.* [*İng.* Manbarklak manbarklac; *Fr.* Manbarklak].

manca, i. *It. mangiare.* § ❶ Yenecek şeylerin bayağı çeşidi: *Köpoğlu mancası.* [*İng.* Food, meal; *Fr.* Repas, nourriture]; § ❷ Kedi, köpek v.b. nin yiyeceği.

Manca, öz. i. *dilb.* Man adasında konuşulan dil. Goidelce dalına giren *Manca*, İrlandaca ve İskoçça ile yakın akrabadır; ama yazıda, özellikle İngiliz alfabesi işaretlerinden örneksenen fonetik bir imlâ kullanılır. Manca yazılmış edebiyat eserlerine rastlanmaz. Manca, bugün ancak birkaç yüz aydın tarafından konuşulmaktadır.

Manca'lar, öz. i. *etn.* Özellikle Chari'nin yukarı kollarıyle Ubangi arasındaki ormanlık bölgede yaşayan Orta Afrika Cumhuriyeti halkı, Baya'larla akrabadır. [*İng.* ve *Fr.* Mandjas].

mancana /manca:na/, i. *It. mezzina. den.* Gemilerde içine içme suyu konan büyük yassı fıçılara verilen ad. *(Bunların küçüklerine kartel denirdi).* [*İng.* Scuttle water cask; *Fr.* Grenier mobile dans un vaisseau, partie du vaisseau où l'on place ce grenier].

~ **yelkeni**, *den.* Fırtınalı havalarda randa yelkeni yerine açılan küçük yelken.

mancarya, i. *den. esk.* Yandan çarklı gemilerin bargarisaları üzerindeki babalara verilen ad.

mancınık,-ğı, i, ç: menacik. *Osm.*<*Ar. mancanik*< *Yun.mehhanike.* § ❶ *sil.esk.*Top yapımının bilinmediği çağlarda kaleleri dövmek için taş, gülle atmakta kullanılan bir çeşit büyük sapan. [*İng.* Catapult, ballista; *Fr.* Machine à lancer des pierres sur des places assiégées, baliste, catapulte, mangonneau]; § ❷ *dok.* İpekçi çıkrığı. [*İng.* Spinning wheel for silk thread; Fr. Dévidoir]; § ❸ *den.* 20 metreye yakın bir kiriş üzerinde kayan bir şaryodan meydana gelen patlayıcı madde, sıkıştırılmış hava veya buharla çalışan ve savaş veya yolcu gemilerinden kalkacak uçakları veya denizden kalkacak deniz uçaklarını fırlatmaya yarayan makine.

mancınıkçı, i. *esk.* Kozadan ipek sağan kimse.

manci, i. *bot.* Dutgiller *(Moraceae)* familyasından, Batı ve Orta Afrika'da yetişen açık sarı renkli ağaç. Odunu ince marangozlukta kullanılabilir; kerestesi *iroko* adıyle tanınır. [*Lat. Chorophora excelsa; İng.* Iroko; *Fr.* Mandji, iroko].

Mançu, öz. i. *etn.* Mançurya halkından olan kimse. [*İng.* Manchu, Manchurian; *Fr.* Mandchou,-oue].

~ **dili**, *dilb.* Tunguz dillerinin güney öbeğine giren dil; Mançurya'da *(burada özellikle çince konuşulur)* birkaç bin kişi tarafından konuşulur. *Mançu dili,* altay dili öbeğine giren tunguz dillerinin güney öbeğinden gelir. Mançu edebiyatçılarının çin kültürü etkisinde yetişmelerinden ötürü mançu dili Çincenin bütün ayrıntılarını aynen anlatabilir. Mançurların başlangıçta alfabeleri yoktu. 1599'da Nurhaçi, moğol alfabesini mançu diline uyarladı; okumayı kolaylaştırmak için daha sonra ayırıcı işaretler kondu. Mançu edebiyatı çoğunlukla çince eserlerin tercümelerinden meydana gelir. Orijinal eserler çok azdır; mançu dili, özellikle tarihî anlatıların ve yasa metinlerinin yazılmasında kullanılmıştır. [*İng.* Manchurian; *Fr.* Mandchou].

Mançu'lar, ç. öz. i. *etn.* Kuzeydoğu Çin'de yaşayan moğol asıllı halk. Tunguz asıllı halklar arasında, Çinlilerle karışık ayrı bir melez halk meydana getirirler. [*İng.* Manchus; *Fr.* Mandchous].

Mançurya, öz. i. *coğr.* Bugün kuzeydoğu Çini meydana getiren bölgeye eskiden verilen ad. [*İng.* Manchuria; *Fr.* Mandchourie].

manda[1], i. § ❶ *zool.* Boynuzlugiller *(Bovidae)* familyasından, siyah derili, uzun seyrek kıllı, gevişgetiren memeli hayvan. Eski Dünya'nın sıcak bölgelerinde yaşar. Evcilleştirilmiş olan biricik türü Hint mandası veya arni *(Bubalus bubalus)* dir. (■ **Hint mandası**). İtalya, Doğu Avrupa ve Nil vâdisinde bulunan mandalar, hep bu hayvandan türemiş az çok değişik çeşitlerdir. Evcil manda her bakımdan *(üreme, beslenme, et-süt verimi v.b.)* sığıra benzer, fakat ondan daha iri ve güçlüdür. Sığıra göre sütündeki yağ oranı fazladır. Malezya Çinhindi ve Filipinler'de yaşayan *kerabo*, arni'nin büyük boynuzlu ve daha iri gövdeli bir ırkı sayılabilir. Afrika'daki yabani türleri şunlardır: Güney ve Doğu Afrika'da *Bubalus caffer;* Kongo'da ve Senegambia bölgesinde *B. brachyceros,* Habeşistan'da ve göller bölgesinde *B. aequinoctialis.* Çok güçlü olan yabani mandalar, nemli ve bataklık ormanlarda yaşar, ömürlerini su kenarlarında, hep çamura gömülü veya suya yarı gömülü geçirirler. Evcil türü Doğu ve Uzakdoğu'da pirinç tarlalarında çalıştırılır. [*Lat. Bubalus; İng.*.Buffalo; *Fr.* Buffle], ☆ *Eşanl.* **su sığırı**; § ❷ *mec.* Çok iri ve hantal kimse. [*İng.* Very fat person]; ◎ **Amerika** ~ **sı**, *zool.* ■ **Amerika bizonu.**

~ **ambarı**, Fabrika ve tersanelerde hurda demir ve bozmaları koymaya mahsus anbar. Kalıntı anbarı da denilebilir.

~ **arabası**, ■ **Kağnı.**

~ **biti**, *paraz.* Manda derisinde yaşayan ve boyu 4 mm. olabilen sokucu bit. [*Lat.*

Haematopinus tuberculatus; Ing. Buffalo louse].

~ **gibi**, *mec.* Pek iri ve hantal. [*Ing.* Very fat].

~ **gibi yayılmak**, *dey.* Dikkatsizce ve bütün ağırlığıyle oturmak.

~ **gibi yemek**, *dey.* Çok miktarda acele ile yemek.

~ **göz boğata**, *den.* ◘ Mandagözboğata.

~ **göz mercanbalığı**, *zool.* Kemikliibalıklar *(Teleostei)* takımının, İzmaritgiller *(Sparidae)* famiyasından bir balık türü. Uzunluğu 40-60 sm. Gözleri büyüktür. Akdeniz'de yaşar. [*Lat. Pagellus centrodontus; Ing.* Common seabream; *Fr.* Pagel centrodonte, rousseau].

~ **hastalığı**, *paraz.* Özel sporlusundan ileri gelen ve malaklarla sığırlarda görülen Güney Afrika hastalığı. [*Lat. Theileriosis* lawrencei; *ing.* Corridor disease, east coast fever; *Fr.* Theilériose].

☆ *Eşanl.* **koridor hastalığı.**

~ **hastalığı sporlusu**, *paraz. Piroplasmidae* familyasından, manda ve sığırlarda manda hastalığını meydana getiren alyuvar asalağı. [*Lat. Theileria mawrencei; Ing.* ve *Fr.* Theileria].

manda[3], i. *Fr. mandat, dev. huk.* Milletler Cemiyeti gözetimi altında mandater bir devlete çeşitli haklar tanıyan belli süreli vesayet; Kendi kendini yönetemeyen bir ülkeyi yönetmek üzere Milletler Cemiyetinin bir devlete verdiği vekillik. [*Ing.* Mandate].

mandacı, i. *den. esk.* Osmanlılarda tersane muhafızlarına verilen ad. *(Mandacılar, tersaneye çekilmiş gemileri korurlardı. XVIII. yüzyılda sayıları 600 kadar olan mandacılardan yüzü geceleri tersane rıhtımında dolaşırdı. Ayrıca geceleri her gemide üç mandacı nöbet tutardı).*

manda göz boğata, b. i. *den.* Üç halatın yanyana donatılabileceği biçimde yapılmış tek delikli boğata. *(Buna yürek bogata da denir. Eski yelkenli gemilerde istiralya filadorlarında kullanılırdı).* ◘ **Boğata.**

☆ *Eşanl.* **yürek boğata.**

manda gözü, b. i. *nüm.* Mecidiye büyüklüğündeki nikel yirmi beş kuruşa halk arasında verilen ad.

mandal, i. *Osm.* < *Ar. mandal* < *Yun. mandalos.* § ❶ Kapı, pencere kanadı, dolap kapağı gibi şeyleri kapalı tutmaya yarayan döner tahta veya maden parça. [*Ing.* Latch, bolt, catch, tumbler; *Fr.* Loquet]. ◘ *ŞEKİL: 313.*— **KiLiT**; § ❷ *balıkç.* Sabit kasnaklı olta makarasının çengel veya sepet kulpu biçimindeki parçası. *(Olta içinin sarılmasında işe yarar).* [*Ing.* Cleat, toggle; *Fr.* Taquet, cabillot, chevillot]; § ❸ Kurutulmak istenen çamaşır veya elbiseleri asmak için kullanılan ağaç veya plastik maddeden yapılmış kıskaç. ☆ *Eş. anl.* **çamaşır mandalı.** [*Ing.* Clothespin; *Fr.* Pince à linge]; § ❹ *müz.* Ut, keman kanun v.b. telli çalgıların tellerini geren düğme; § ❺ *dok.* Kollu dokuma tezgâhlarında, çeyrek dönüş yapan silindiri sabitleştirmeye yarayan yaylı kol veya tırnak. [*ing.* Click; *Fr.* Cliquet, déclic]; ◉ **çamaşır ~ ı**, ◘ **Çamaşır**; ◉ **çevirme ~ ı**, *dok.* Dokuma işlemi sürerken, arkadan çözgü levendinin düzenli olarak sökülmesini ve önden dokunmuş kumaşın sarılmasını sağlayan yaylı tırnak; ◉ **emniyet ~ ı**, *den.* ◘ **Emniyet**; ◉ **ispanyolet ~ ı**, *inş.* Pencere kanadına gömülen ve bir kolla hareket ettirilince telöre veya sabit kapıda gömülmüş yarık bir karşılık demirine girerek gerekli bağlamayı yapan mandal. [*Ing.* ve *Fr.* Espagnolette]; ◉ **pencere ~ ı**, *inş.* Bir vidayla telöreye bağlanarak pencere kanatlarını açıp kapamaya yarayan mandal. [*Ing.* Sash fast, sash lock; *Fr.* Tourniquet]; ◉ **kırk kapının ~ ını (ipini) çekmek**, *dey.* ◘ **Kırk**; ◉ **saplı ~**, *inş.* Sabit kayıt üzerine kapanan her iki kanadın bağlanmasını sağlayan mandal; ◉ **vasistas ~ ı**, *inş.* Bir köprü ve bir yaylı sürgüden meydana gelen, el veya zincirle açılan, yüksek havalandırma pencerelerinde kullanılan mandal. [*Ing.* Transom catch]; ◉ **yuva ~ ı**, *dok.* Yuvalarına girerken mekikleri durduran ve mekik yuvasının bir yarısını meydana getiren yaylı madenî kol.

mandala, i. *Sansk.* Buddha tantra dinlerinde evreni hint kozmonisi biçiminde gösteren, sembolik renklerle bezenmiş çizgisel şema. ◘ **CAMBU, KAiLASA, MERU;** Bu şemalar bir mikrokosmus yaratmak ve bu mikrokosmos'un unsurlarına hâkim olmak anlamındadır. Bazı mimarî planlar için bu şemalardan örnek alındı. Ayrıca bazı *mandala'lar* da *(Japonca mandara)* özellikle Japonya'da heykel biçimine sokuldu. [*Ing.* ve *Fr.* Mandala].

Mandalay, öz. i. *coğr.* Yukarı Birmanya'nın başkenti, [*Ing.* ve *Fr.* Mandalay].

mandalina, i. *Isp. naranja* > *It. mandarina. bot.* § ❶ İkiçenekliler *(Dicotyledoneae)* sınıfının, Turunçgiller *(Rutaceae)* familyasından, 5-8 m. yüksekliğinde anayurdu muhtemelen Çin veya Laos olan bir ağaç. Portakala çok benzer; fakat yaprakları daha küçük ve sivri, meyvesi portakala göre yassı ve gevşek kabukludur. Yetişme şartları diğer turunçgillere benzer; ancak onlar kadar soğuğa dayanıklı değildir; turunca aşılanarak yetiştirilir. Mandalina, tatlı, kokulu, lezzetli, vitamince zengin bir meyvedir; daha çok tazesi yenir; reçeli, marmeladı da yapılabilir kabuğundan esans çıkarılır. [*Lat. Citrus nobilis* = **Citrus reticulata** = **Citrus deliciosa**; *Ing.* Mandarin, mandarine, mandarin tree, mandarin orange; *Fr.* Mandarinier]; § ❷ Aynı ağacın meyvası. [*Ing.* Mandarin, tangerine, kid-glove orange; *Fr.* Mandarine].

mandallamak (-i), f. *(Kapı, pencere kanadı veya dolap kapağı hk.)* § ❶ Kapatarak mandalla tutturmak. [*Ing.* To shut with a latch or bolt; *Fr.* Fermer au loquet]; § ❷ Çamaşırları mandalla ipe iliştirmek. [*Ing.* To hang laundry up with clothespins].

mandallı, s. § ❶ Üzerinde mandalı olan; § ❷ Mandalla kapatılmış *(kapı, pencere v.b.).* [*Ing.* Fastened by a latch]; § ❸ *(çamaşır hk.)* Mandalla ipe tutturulmuş. [*Ing.* Secured with clothespins].

mandalsız, s. § ❶ Üzerinde mandalı olmayan]; § ❷ Mandalla kapatılmamış; § ❸ *(çamaşır hk.)* Mandalla tutturulmamış.

Mandan'lar, ç. öz. i. *etn.* Sioux'lar soyundan gelen Kuzey Amerika yerlileri. Son temsilcileri Kuzey Dakota'da yaşamaktadır, [*Ing.* ve *Fr.* Mandans].

mandapa, i. *Sansk.* Hint mimarlığında tapınaklarda giriş olarak kullanılan çok sütunlu yapıya verilen ad. *(Tanrı heykellerinin dinlenme yeri olarak kullanılan sütunlu gölgelik; hafif malzemeden yapılmış çeşitli amaç ve tören için kullanılan pavyonlara da denir. /Nacılar ve yolcular için barınak, yeni evlilerin, hükümdarın tören sırasında oturacağı gölgelik v.b.).* [*Ing.* ve *Fr.* Mandapa].

mandapost, -tu, i. *Fr. mandat-poste.* Posta havalesi. [*Ing.* Postal money order].

mandar, i. *Yun. den.* (a) *(Gemilerde)* Küçük bir cins makara; (b) *yatç.* Yan yelkenlerini direğe çekmekte kullanılan halat. [*Ing.* Tie of a yard in a merchant ship; *Fr.* Cabestan].

Mandara'lar, ç. öz. i. *etn.* Kamerun'da, Mandara dağlarının kuzeyinde yaşayan halk. Tarımcı ve hayvan yetiştiricisi olan Mandara'lar Müslümanlığı kabul etmişlerdir; bir sultanın buyruğunda yaşarlar. [*Ing.* ve *Fr.* Mandaras].

mandarin, i. *Fr. mandarin,-ine.* < *Sansk* veya *Port mantari.* Eskiden Çin'de en yüksek dereceli devlet memurlarına Avrupalılarca verilen ad. [*Ing.* Mandarin].

~ **dili**, *dilb.* Güneydoğudaki kıyı bölgeleri dışında bütün Çin'de konuşulan ve modern Çincenin en önemli lehçesi olan Kuan-Hoa'nın geleneksel adı. [*Ing.* Mandarin; *Fr.* Langue mandarine].

mandarina, i. ◘ **Mandalina.**

mandarinlik, -ği, i. Mandarinin rütbesi veya görevi. Çinçe *kuan* sözünün karşılığı olan bu kelime, Çin'de ve Annam'da üyeleri okumuş kimseler arasından seçilen bir görevli topluluğunu anlatmak için kullanılırdı, Mandarinliğin pek çok rütbe ve katagorisi vardı; bu rütbe veya kategorilere edebiyat ve mitoloji konularında çok güç yarışmalar kazanılarak ulaşılırdı. [*Ing.* Mandarinate; *Fr.* Mandarinat].

mandater, i. *Fr. mandataire.* Bir ülkeyi Milletler Cemiyeti adına yöneten *(devlet)* [*Ing.* Mandatory],

mande /mande/, s. *Osm.* < *Fars. esk.* Kalmış olan. [*Ing.* Remaining, left, balance, residue].

mandeizm, i. *Fr. mandéisme.* Mandeistlerin çeşitli unsurlardan meydana gelen dinî doktrini *(Gerek düşünce gerek anlatım bakımından Yuhanna'cılık ile birçok benzerliği vardır. Ama aynı zamanda, babil, pers ve mani dinlerinin etkilerini de taşır).* [*Ing.* Mandeism].

~ **dili**, *dilb.* Morfoloji ve sözdizimi yönünden Babil'deki talmut lehçesiyle yakın ilişkisi olan aramca lehçesi. [*Fr.* Mandéen].

mandelat, -tı, i. *Fr. mandélate. kim.* Mandelik asidin tuzu. [*Ing.* Mandelate].

mandelik, s. *Fr. mandélique. kim.* Formülü $C_6H_5CHOHCO_2H$ olan bir asid alkol için kullanılır; bu asid alkolün levojir türü 133° C'ta erir. *($C_6H_5CHOHCN$ formülündeki nitrili acı bademlerde amigdalozit adı verilen bir glikozit şeklinde bulunur).* [*Ing.* Mandelic].

mandıra /mandıra/, i. *Yun. mandra.* Koyun, keçi gibi hayvanların barındırıldığı, süt ürünlerinin elde edildiği ve yoğurt, peynir ve benzerlerinin yapıldığı yer. [*Ing.* Dairy farm; cowshed, sheep pen; *Fr.* Bergerie; bercail].

~ **köşeği**, *dey.* Huysuz, aksi kimse.

mandıracı, i. Mandıra işleten kimse.

mandibul(a), i. *Lat. zool.* (a) Altçene kemiği; (b) Eklembacaklı hayvanlarda çift halde bulunan ve besini parçalamaya yarayan bir ağız parçası; labrumun yan tarafındaki çenelerdir. [*Ing.* Mandibula; *Fr.* Mandibule].

Manding'ler, ç. öz. i. *etn.* Batı Afrika'da yaşayan zenci ırkı. Sayıları iki milyonu aşkındır. Mali, Gine, Fildişi Kıyısı, Yukarı Volta ve Senegal'de yaşarlar. Manding'lere Bambaralar, Malinkeler, Sussular, Djula'lar dahildir. Sarakolle'lerinde Mandinglerden olduğu sanılır. Adları bir sierra Leone kabilesi olan *Mandingo*'dan gelir. Kastlara bölünmüşlerdir. Bu kastlar *numo*'lar *(demirciler), garanke*'ler *(ayakkabıcılar), dealî*'ler *(grio'lar), finanke*'lerdir *(vergi toplayıcılar ve polisler). Manding*'ler tarım ve ticaretle uğraşırlar. Gezginci satıcıları Gine körfezine kadar uzanırlar. Batı Afrika'da ilk imparatorluğu *(Manding*'ler kurdular. Bu imparatorluk en parlak dönemini XIV. yüzyılda Kango Mussa zamanında yaşadı. O dönemde ülkenin sınırları Nijerya Sudanı'nın büyük bir kısmını içine alıyordu. XV. yüzyıldan sonra gerilemeye başlayan Mandino imparatorluğu, XVII. yüzyılda tarihe karıştı. [*Fr.* Mandings, Mandingues].

Mandingo'lar, ç. öz. i. *etn.* Afrika batısında Fransız Sudanı zencilerinin önemli bir kolu olan halk. Büyük bir kısmı zenci, Berberi ve Arap melezidir. [*ing.* Mandingos; *Fr.* Mandings mandingues].

mandio i. Amerika'da çeşitli *qualea* türlerinden *(Qualea Paraensis, Q. rosea, Q. cœrulea, Q. albiflora v.b.)* elde edilen kereste doğramacılıkta, marangozlukta, yer döşemeciliğinde kullanılır. [*Ing.* ve *Fr.* Mandio].

mandole, i. *müz.* Dört çift telli lavta ailesinden çalgı. Bir mızrapla çalınan telleri beşli aralık düzenine göre ayarlanmıştır. Bugün kullanılmıyor. [*Ing.* Mandola mandora; *Fr.* Mandole, mandore, mandille].

☆ *Eşanl.* **mandore, mandille.**

mandolin, i. *Fr. mandoline* < *It. mandolina.*

müz. Küçük mandole. *(Mandole gibi, ama ondan bir oktav tize göre düzenlenmiş dört çift teli olan mandolinin ses düzeni kemanınkine eşittir.).* [*ing.* Mandolin]. ◘ *ŞEKİL: 407.* — **MÜZİK ALETLERİ III.**

mandore, i. ◘ Mandole.

mandorla, i. *It. mim.* Ortaçağ kiliselerinin alınlık tablalarında veya diğer kısımlarında, oturan veya ayakta duran isa figürünü kuşatan elips biçimli çerçeve. [*ing.* Mandorla; *Fr.* Mandorle].

mandoz, i. *Yun. /?/. den.* Tellerin gerilmesi için kullanılan âlet. [*ing.* Block, pulley; *Fr.* Rouleau, poulie, bobine].

~ **makarası,** *den.* Büyük çördek makaralarına verilen ad.

~ **palangası,** *den.* Yelkenli tüccar gemilerinde yük alıp vermekte kullanılan manişkalara denir.

mandra, i. *Yun.* § ❶ Doğu kilisesi yazarlarında manastır. [*Fr.* Mandre]; § ❷ Keşiş hücresi. [*Fr.* Mandre]; § ❸ İnzivaya çekilmiş keşişin mağarası. [*Fr.* Mandre].

mandren, i. *Fr. mandrin.* § ❶ *cerr.* (a) Zor sondalamaları kolaylaştırmak için bükülür sondaya gerekli eğrilik ve dayanıklılığı vermek üzere sonda içine sokulan madenî tel; (b) Şırınga iğnelerinin tıkanmasını önlemek üzere iğne içine sokulan madenî tel; (b) Bazı trokarların girişini kolaylaştırmak için ortasına ilâve edilen parça; § ❷ *mek.* Takım tezgâhı üzerinde işlenecek parçaları tutmaya ve bağlamaya yarayan makine elemanlarının genel adı: *Somun mandreni.* [*Ing.* Mandrel, chuck]. ◘ *ŞEKİL: 517* ◘ **TAKIM TEZGÂHLARI;** ⊙ **torna** ~ **i,** *mek.* ◘ **Torna aynası.**

mandril, i. *zool.* Maymunlar *(Primates)* takımının, Uzunkuyruklumaymungiller *(Cercopithecidae)* familyasından köpek başlı maymun. Maymunların en çirkinidir. Erkeklerin boyu ayakta 1,50 m, gövde uzunluğu 1 m'dir. Uzun şişkin ve kırmızı olan burnunun kenarlarında mavi yivler vardır. Çenesinde sarı sakal bulunur. Kırmızı ve mavinin hâkim olduğu parlak renklerle boyalı çıplak bir suratı vardır. Kabaları gayet nasırlı, tüyleri zeytunî esmer, karnının altı sarımtrak, kuyruğu küt, kol ve bacakları kısa ve kuvvetlidir. Yırtıcıdır. Çok tehlikeli bir hayvan sayılır. Kongo ile Senegambi arasında yaşar. [*Lat. Mandrillus sphinx; ing.* ve *Fr.* Mandrill].

manej, i. *Fr. manège.* § ❶ *binic.* At eğitimi. [*ing.* Riding training]; § ❷ At eğitimi yeri. [*ing.* Manege]; § ❸ *dans.* Dansçıların ayak uçlarında veya yarım ayak ucunda dönerek ya da atlayarak bir yandan kendi eksenleri üstünde, bir yandan da sahnenin çevresinde dönmeleri; § ❹ *sirk.* (a)Alan, gösteri yeri; (b) *(Geniş anlamda)* Bir atlı gösteride yer alan binicilik gösterilerinin tümü; ⊙ **engelli** ~, *bin.* ◘ **Engelli.**

~ **kırbacı,** *saraçl.* Atları manejde koşturmak için kullanılan ucu sırımlı uzun kamçı.

~ **(toplu) dörtnal,** *binic.* ◘ **Dörtnal.**

manen /manen/, z. *Osm.* < *Ar. manâ.* § ❶ Manevî yönden, iç varlık bakımından, duyguca, gönülce, yürekçe, ruhça. [*ing.* Morally spiritually; *Fr.* Moralement]; § ❷ *ask.* ◘ **Mânâca.**

manend, manende, s. *Osm.* < *Fars. mânend.* veya *manende. esk.* Benzer, eş olan, gibi, [*ing.* Resembling, similar].

maneska, i, *It' den.* İki taraflı ikişer dilli makara ile donatılmış büyük palanga. [*ing.* Tackle pulley with two double blocks].

maneton, i. *Fr. tekn.* Bir krank milinin veya bir manivelanın, üzerine hareket iletim organının *(biyel başı)* mafsallandığı parçası. [*ing.* Crank-pin; wrist (-pin)].

manevî /mâ:nevî/, s. *Osm.* < *Ar. manâ.* § ❶ Madde dışı *(olan);* görünmeyen, soyut, maddî olmayan. [*ing.* Moral, immaterial; *Fr.* Immatériel, moral]. ☆ *Karş.* **maddî;** § ❷ *fels.* İçlek, tinsel. [*ing.* ve *Fr.* Spiritual, virtual]; § ❸ İçe değgin, içle ilgili. [*ing.* ve *Fr.* Moral]; § ❹ *esk.* Anlamla ilgili. [*ing.* Significative; logical; *Fr.* Significatif].

~ **acı,** *psikopatol.* Melankoli nöbeti belirtilerinin en başında gelen derin hüzün ve cesaretsizlik duygusu. *(Manevî acı, suçluluk, utanç ve değersizlik fikirlerine dayanır. Hasta aslında gerçek önemli olmayan birtakım kabahatleri kendine yükler, gelecek konusunda hiçbir umudu yoktur, affedilmeyeceğine inanır. Çevresindeki kişilere karşı yakınlık ve sevgi duymadığını düşünerek kendisini kabahatli bulur. Melankoliye tutulmuş kimse bu bozuklukları günahlarının cezası ve kefareti olarak kabul eder ve yaşar).*

~ **cebir,** *ikt.* Bir kimsenin iradesi üzerine dolaylı bir şekilde tazyik yaparak istemediği bir şeyi yaptırmak veya istediği bir şeyin yapılmasına mâni olmak. [*Osm.* Ikrah; *ing.* Constructive force, moral duress; compulsion, constrain; *Fr.* Contrainte morale].

~ **evlât,** *dey.* Bir kişinin kendine evlât edindiği kimse.

~ **giderim,** *ikt.* Manevî tazminat.

~ **ilim,** *sosy. Dilthey'in* görüşüne göre *«anlayış»* yöntemini kullanan bilim olup *«açıklama»* yöntemini kullanan doğabilimin karşısında yer alır. [*ing.* Geisteswissenschaft, moral science; *Fr.* Science morale].

~ **silâhlanma,** *sosy.* 1930'da protestan rahibi Frank Buchman tarafından kurulmuş olan ve amacı Allahın planına göre dünya birliğini yeniden kurmak olan hareket. [*ing.* Moral rearming; *Fr.* Réarmement moral].

~ **tazminat,** *huk.* ◘ **Tazminat.**

~ **zarar,** *ikt.* Bir kimsenin şahsiyetine, şahsî menfaatlerine yapılan tecavüzlerden dolayı meydana geldiği düşünülen zarar *(manevî giderimi gerektirir).* [*ing.* Intangible damages].

manevileşme, i. *sosy.* Bir toplumda değerler ve âdetlerin kaba şeylere ait olmaktan çıkarak *«manevîlik»* halini alması. [*ing.* Spritualization; *Fr.* Spiritualisation].

maneviyat,-tı /mâneviyât/, ç. i. *Osm.* < *Ar. maneviyyât.* § ❶ Maddî olmayan, doğaüstü güçler, kuvvetler: *Maneviyata inananlar gittikçe azalıyor.* [*ing.* Moral and spiritual matters; *Fr.* Moral]. § ❷ *mec.* Yürek *gücü;* moral gücü: *Maneviyatı bozuk bir ordu.* [*ing.* Morale; *Fr.* Moral]; ☆ *Eşanl.* **moral;** ⊙ ~ **ı bozulmak (kırılmak),** *dey.* Yürek gücü sarsılmak, moralini kaybetmek. [*ing.* To be discouraged or dispirited].

maneviye, i. *Osm.* < *Ar. esk.* Manevî'nin dişili.

maneviyet,-ti, i. *Osm.* < *Ar. ma'nevi* > *ma'neviyyet. esk.* Ruhî olma durumu, manevîlik. [*ing.* Spirituality; *Fr.* Spiritualité].

maneviyun, ç. i. *Osm.* < *Ar. ma'nevi* > *ma'neviyyûn. esk.* Manevî veya ruhî şeylere inanan kimseler. [*ing.* Those occupied with spiritual things].

manevra /manev:ra/, i. *It. manouvra* < *Lat. manus,* el + *opera,* eser, iş; § ❶ *(Genel olarak)* Bir takım davranışlara dayanan tedbir: *Bir çıkığı yerine koymak için yapılan manevra. Hasmın saldırışını savmak için yapılan manevra.* [*ing.* Maneuver(s); *Fr.* Manœuvre]; § ❷ *den.* Geminin, bir yere yanaşmak veya bir yerden çıkmak için yaptığı davranış. [*ing.* Handling, maneuvering; *Fr.* Manœuvre]; § ❸ *demir.* Bir gar sınırları içinde, lokomotiflere, vagonlara, trenlere hat değiştirmek, katar düzenlemek veya dağıtmak için veya başka maksatlarla yaptırılan hareketlerin tümü. [*ing.* Shunting; *Fr.* Manœuvres]; § ❹ *tekn.* Bir makinenin, bir cihazın işleyişini düzenleme, yönetme eylemi veya şekli. [*ing.* Maneuver; *Fr.* Manœuvre]; § ❺ Hareket, gidiş geliş. [*ing.* Operating, working; *Fr.* Manœuvre, mouvement, allée et venue]; § ❻ *mec.* İstenilen, amaca ulaşmak için başvurulan çarelerin tümü. [*ing.* Trick; stratagem; *Fr.* Manœuvre(s)]; § ❼ *ask.* (a) Savaşta düşmanın savaş gücünü yok etmek amacıyle eldeki askeri kuvvetlerin en erkin bir biçimde düzenlenmesini sağlayan bütün hareketler; (b) Barış zamanında kıtalara ve kurmay heyetlerine savaştakilere benzer şartlar içinde eğitim sağlamak için yaptırılan hareket. [*ing.* Maneuver(s) *Fr.* Maneuvre(s)]; § ❽ *cerr.* (a) Doğumla ilgili veya cerrahi müdahaleler sırasında yapılan el işlemlerinin her biri. [*ing.* Maneuver; *Fr.* Manœuvre]; (b) Tıp öğrencilerine bir manken veya kadavra üzerinde yaptırılan alıştırma işlemleri. [*ing.* Maneuver; *Fr.* Manœuvre]; ⊙ ~ **dan âciz gemi,** *den.* Herhangi bir sebeple yönetilmesi imkânı olmayan gemi; ⊙ ~ **dan âciz işareti,** *den.* Manevradan âciz duruma düşmüş bir geminin direğine, bu durumunu diğer gemilere belirtmek üzere çekilen işaret. *(Bu işaret, Denizde atışmayı önleme tüzüğüne göre, gündüz en iyi görülebilen bir yere düşey bir hat üzerine birbirinden 1.83 m aralıklı çekilmiş, çapı 61 sm. olan iki küre, gece, aynı aralıkla çekilmiş, ufkun her tarafından ve en az 2 deniz mili uzaklıktan görülebilen iki kırmızı fenerdir);* ⊙ **demirleme** ~ **sı,** *den.* ◘ **Demirleme.** ⊙ **gece** ~ **sı,** *den.* ◘ **Gece;** ⊙ **liman** ~ **sı,** ◘ **Liman;** ⊙ **Mauriceau** ~ **sı,** *cerr.* ◘ **Mauriceau.**

~ **fişeği,** *sil.* ◘ **Fişek.**

~ **gönyesi.** ◘ **Gönye.**

~ **hattı,** *demir.* Trenin bir depo veya ayırma hattına girmek üzere çekildiği çok uzun ve genellikle çıkmaz yol.

~ **hızı,** *hava.* Bir hava gemisinin âni manevraları yapabileceği limit hızı. [*ing.* Maneuvering speed; *Fr.* Vitesse d'évolution].

~ **kabiliyeti,** *hava.* Pilotunun çok çaba harcamasını gerektirmeden hızlı manevralara derhal uyabilen bir uçağın niteliği. [*ing.* Maneuvrability; *Fr.* Manœuvrabilité].

~ **kemeri,** *ask.* Askerlerin bellerine bağladıkları kemer. [*ing.* Shoulder belt, Sam Browne belt].

~ **mermisiyle atış,** *ask.* Mermi yerine, namludan çıkar çıkmaz dağılan bir karışımla doldurulmuş fişeklerle yapılan tüfek veya top atışı.

~ **sahası,** § ❶ *hava.* Aerodromun hava gemilerinin iniş ve kalkışlarında ve iniş, kalkışla alâkalı hareketlerinde kullanılacak kısmı. [*ing.* Maneuvering area; *Fr.* Aire de manœuvre]; § ❷ *ask.* Kıtaların eğitimi için tasarlanmış tatbikat veya ordugâh arazisi.

~ **sandığı,** Seferde subayların kullandığı, kolay taşınır eşya sandığı.

~ **serbestisi,** *den.* İstediği manevrayı yapmakta serbest olmak. *(Özellikle bir filoya bağlıyken herhangi bir görevi yapmak üzere amiral tarafından hattan çıkarılan gemiler için kullanılır).* [*ing.* Maneuver liberty; *Fr.* Liberté de manœuvre].

~ **tecrübesi,** *den.* Yeni yapılmış bir geminin seyir denemeleri sırasında yapılan manevra uygulamaları.

~ **yapmak,** *(gemi hk.) den.* (a) Yön değiştirmek amacıyle dümen ve motor *(yelken, istim)* yardımıyle bir harekete girmek; (b) *(filo hk.)* Düzen değiştirmek için taktik hareketler yapmak. [*ing.* To shunt, to maneuver; *Fr.* Manœuvrer].

~ **yük katsayısı,** *hava.* Uçağın uçuş yörüngesine dik olarak tesir eden toplam aerodinamik kaldırma kuvvetinin uçak ağırlığına bölümü. [*ing.* Maneuvering load factor; *Fr.* Facteur de charge de manœuvre].

manga /man:ga/, i. § ❶ *ask.* Tek bir kumandanın kolaylıkla sevk ve idare edebileceği kadar erden kurulu küçük askerî birlik. *(Yaklaşık olarak on erden kurulabilecek olan mangada birkaç makineli tüfek veya tabanca ile avcı erleri bulunur);* § ❷ *den.* Savaş gemilerinde erlerin yattığı koğuş; § ❸ *esk.* Yelkenli savaş gemilerinde iki top arasındaki kapalı güverte alanı. [*ing.* Squad mess, small crowd; *Fr.* Groupe de combat]; ⊙ **avcı** ~ **sı,** *ask.* ◘ **Avcı.**

~ **komutanı,** *ask.* Assubay çavuş rütbesinde, 10 erden kurulu mangaya emir ve komuta eden asker. [*ing.* Sergeant; *Fr.* Sergent].

☆ *Eşanl.* **çavuş.**

— **nöbetçisi**, *den.* Mangalarda inzibat ve emniyet için gece gündüz nöbet beklettirilen erata denir.

mangabey, i. *zool Cercopithecidae familyasından* Tropikal Afrika'da yaşayan maymun. [*Lat. Cercocebus*], ◉ kırmızı başlı —, *zool.* ◘ Kırmızı.

mangal, i. *Osm.* < *Ar. menkal.* § ❶ İçine kor konulan teneke, toprak, pirinç, bakır v.b. den yapılmış üstü açık ısıtma aracı. [*Ing.* Brazier; *Fr.* Réchaud, brasero]; § ❷ *balıkç.* (a) Teknenin ön tarafında bir sırığın ucuna takılan ve geceleri balığı kandırmak amacıyle içinde ateş yakılan araç; (b) Bu araçla yapılan balık avı; ◉ — **da kül bırakmamak**, *dey.* ◘ Kül.

— **göbeği (içi)**, Mangalların ateş koymaya mahsus çanak şeklinde hareketli kısmı. [*Ing.* The portable inner pan of a brazier].

☆ *Eşanl.* **ateşlik**.

— **içi**, ◘ Mangal göbeği.

— **kedisi gibi**, *dey.* Uyuşuk ve tembel.

— **kömürü**, Odun kömürü. [*Ing.* Charcoal; *Fr.* Charbon de bois].

— **masası**, Mangal karıştırmaya yarayan kısa maşa.

— **tahtası (tablası)**, Küllerin ve kıvılcımların çevreye yayılmasını önlemek için mangalın altına konan özel tahta. *(Bunlar, çoğunlukla kolay tutuşmayan gürgen, kestane, karaağaç gibi sakızsız, ziftsiz, ağaçlardan veya hafif madenlerden yapılır. Bazıları ince, kafesli, dilimli kenarlıklı olur. Üzerleri kakmalı, işlemeli, yazılı ve değişik motiflerle süslü olanları vardır).* [*Ing.* Tray upon which a brazier stands].

manganapatit,-ti, i. *Fr. manganapatite. min.* Manganezli doğal kalsiyum fosfat. [*Ing.* Manganapatite].

manganat,-tı, i. *Fr. manganate. kim.* Genel formülü M_2MnO_4 olan tuz; *M* tek değerli bir madenin sembolüdür. [*Ing.* Manganate].

manganepidot,-tu, i. *Fr. manganepidote. min.* Doğal kalsiyum, manganez, alüminyum ve demir silikat. [*Ing.* Manganepidote; *Fr.* Piémontite].

☆ *Eşanl.* **piyemontit**.

manganez, i. *Fr. manganèse* < *Yun. (Manisa şehrinin eski adından). kim.* Mn. sembolüyle tanınan A.n. 43, A.a. 54.93 yoğunluğu 7.39 olan kimya elementi. Doğada oksid halinde bulunup çeliği sertleştirmek için bir katkı olarak kullanılan, 121 derecede eriyen, ağırlığı 54 93 olan, çok sert ve kırılgan bir madendir. [*Ing.* Manganese].

— **çiçeği**, *min.* ◘ Çiçek.

— **düğümcüğü**, *den.* Denizlerin dibinde yüzde 25-30 manganez kapsayan *(bazen de yaklaşık olarak yüzde 1 kobalt, bakır ve nikel bulunur)* siyahımsı ve yumurta biçiminde yumru.

mangani-, *kim.* Bir bileşikte üç değerli manganez'in bulunduğunu gösteren önek.

manganidler, ç. l. *Fr. manganides.* Örnek tipi manganez olan mineral grupu. [*Ing.* Manganides].

manganimetri, i. *Fr. manganimétrie. kim* Özellikle asid ortamda, potasyum permanganat çözeltisi kullanarak indirgeyici maddelerin hacimsel doz tayini yöntemi. *(Bu metotda, demir II sülfat, oksalik asid, hidrojen peroksid v.b. maddelerin dozları tayin edilir).* [*Ing.* Manganimetry].

manganin, i. *Fr. manganine. met.* Bileşiminde yüzde 11-12 manganez ve yüzde 3-4 nikel bulunan bakır alaşımı; elektrik dirençlerinin yapımında kullanılır. [*Ing.* Manganine].

manganisiyanür,-rü, i. *Fr. manganicyanure. kim.* Genel formülü $M_3Mn(CN)_6$ olan karmaşık tuz; *M*, tek değerli bir madenin sembolüdür. [*Ing.* Manganocyanide].

manganit,-ti, i. *Fr. manganite.* § ❶ *kim.* Manganez dioksitten MnO_2 türeyen tuzlara verilen genel ad: *Potasyum manganit K_2MnO_3;* § ❷ *min.* Formülü MnOOH olan hidratlı doğal manganez oksid. [*Ing.* Manganite]; ☆ *Eşanl.* **aserdoz**.

mangano-, *kim.* Bir bileşikte iki değerli manganez bulunduğunu belirten önek. [*Ing.* ve *Fr.* Mangane].

manganofillit,-ti, i. *Fr. manganophyllite. min.* Manganezli kara mika *(biyotit)* çeşidi. [*Ing.* Manganophyllite].

manganokalsit,-ti, i. *Fr. manganocalcite. min.* Doğal manganez karbonat. *(Kalkerli diyalojit çeşididir).* [*Ing.* Manganocalcite].

manganosit,-ti, i. *Fr. manganosite. min.* Formülü MnO olan doğal manganez oksid; kübik sistemde billürlaşır. [*Ing.* Manganosite].

manganosiyanür,-rü, i. *Fr. manganocyanure. kim.* Genel formülü $M_4Mn(CN)_6$ olan karmaşık tuz; *M*, tek değerli bir madenin sembolüdür. [*Ing.* Manganocyanide].

manganostibit,-ti, i. *Fr. manganostibite. min.* Doğal manganez ve demir antimonyat. [*Ing.* Manganostibite].

manganotantalit,-ti, i. *Fr. manganotantalite. mim.* Doğal demir ve manganez tantaloniyobat. [*Ing.* Manganotantalite].

manganspat,-tı, i. *Fr. manganspath. min.* ◘ Diyalojit.

manganyum, i. *Fr. manganium.* Manganezin eski adı. [*Ing.* Manganium].

Mangbetu'lar, Mombuttu'lar, ç. öz. i. *etn.* Velle bölgesinde *(Kongo)* halk. Bir milyon kişi kadar olan Mangbetu'ların medeniyeteri ormana bağlıdır. Ormanda avcılık ve fildişi ticareti yapar, kereste ve madenleri işler, bakırdan süs eşyaları yaparlar. Usta çiftçi idiler dikkate değer bir medeniyet derecesine ulaşmışlardı. Toplumsal teşkilâtları karmaşıktı ve hiyerarşiye dayanırdı. Odunu madene sürterek ateş yakarlardı. Çok garip âdetleri vardı. *(Evlenme çağındaki kızlar için yapılan tören dolayısıyle bir kölenin kurban edilmesi gibi).* Judan dillerinden birini konuşan Mangbetu'ların sanatları özünden laiktir; başı stilize edilmiş, bedeni ise gerçekçi bir üslûpla yontulmuş, süslemede kullanılan heykelcikler; gözleri kahve tanelerinden yapılmış başlarla süslü kutu kapakları. Çalgılarında *(arp)* ve âletlerinde büyük ölçüde Nil bölgesinin etkisi görülür. Fildişi heykelcikler de yapar ve bunları kızıl kahve rengine boyarlardı. [*Ing.* Mangbetus; *Fr.* Manghétous, Mombouttous].

mangır, i. *Moğ. möngun* > *mankur.* § ● Eskiden iki buçuk para değerinde bakırdan yapılmış sikke. [*Ing.* Copper coin of a very small value; *Fr.* Ancienne petite monnaie de cuivre, liard]; § ❷ *mec.* Para: *Bende mangır kalmadı.* [*Ing.* Money; *Fr.* Argent]; § ● Nargile lülesine konmak üzere kömür tozundan yapılan, cabuk tutuşur, ağırşak biçiminde bir çeşit yakacak. [*Ing.* Small disc of pressed charcoal dust *(placed on the bowl of a nargile)*].

mangız, i. *Rom. arg. Para.* [*Ing.* Money; *Fr.* Argent].

— **eritmek**, *arg.* Para yemek, para harcamak: *Boru değil, su gibi mangız eritiyor.* [*Ing.* To spend money extravagantly].

mango, i. *bot.* ◘ Hintkirazı ağacı.

mangrov, i. *Fr. mangrove. bot. Rhizophoraceae* familyasından, tropikal bölgelerde, deniz kenarlarında, acı ve tuzlu su kıyılarında, sık uzun ve kavisli topraküstü kökleriyle dip çamuruna tutunan çeşitli bitkilerin meydana getirdiği bitki örtüsü. Mangrov'ların flora durumu, Atlas Okyanusu, Büyük Okyanus ve Hint Okyanuslarından hangisinin kıyısında bulunuyorsa ona göre değişir. Fakat bitkilerin genel manzarası her yerde aynıdır. Çeşitli mangrov ağaçlarının kabuğunda *(kırmızı veya gri)* sepileme içinde kullanılabilecek kadar tanen bulunur.

— **ağacı**, Mangrovları oluşturan ceriops, *avicenna, bruguiera, rhizophora* cinsinden bitkilerin ortak adı.

mangust, i. *Fr. mangouste* < *Maharaştri dilinde* = *mangus* > *Port. manguço. zool.* Misk-kedisigiller *(viverridae)* familyasından, Eski Dünya'nın sıcak bölgelerinde *(Tropikal Asya ve Afrika)* yaşayan, küçük boylu kısa bacaklı, zehirli yılanları avlamakla ünlü etçil memeli hayvan; gövdesi uzun, burnu sivri, kuyruğu uzun ve kıllıdır; kuyruğun ucuna doğru kılların boyu kısalır; çevik ve zeki bir hayvandır; her çeşit küçük hayvana, özellikle sürüngenlerle kurbağalara saldırır; yumurtayı çok sevdiği için Eski Mısır'dan tımsah yumurtalarını yok etsin diye korunurdu. İnsana kolayca alıştığı için fare, sıçan ve yılanları yok etmekte kullanılır. Yılan zehirine karşı doğuştan bağışıklı olduğu sanılır. Akdeniz çevresinde yaşayan yegâne türü **firavun sıçanı** denen *Herpestes ichneumon*'dur. [*Lat. Herpestes; Ing.* Mongoose; *Fr.* Mangouste].

mangustan, i. *Malezya dilinden bot.* § ❶ *Guttiferae* familyasından, sıcak ülkelerde yetişen bitki türü. Meyvesi iri, kırmızı ve çok makbuldür; tohumlarından yağ çıkarılır. [*Lat. Garcinia mangostana; Ing.* Mangosteen; *Fr.* Mangoustan, mangoustanier]; § ❷ Bu ağacın meyvesi. [*Ing.* Mangosteen; *Fr.* Mangoustan, mangouste]. — **ağacı**, *bot.* ◘ Mangustan[1].

mâni[1] /mâni/, i. *Osm.* < *Ar. mani.* Çoğu birinci, ikinci ve dördüncü mısraları uyaklı olan halk koşuğu. *(Dörder mısralık ve her biri bağımsız bir anlam taşıyan tekerlemelerdir).* [*Ing.* Popular strophe; *Fr.* Strophe populaire]; ◉ **ayaklı** —, *ed.* ◘ Ayaklı.

mâni[2] /mâni/, i. *Osm.* < *Ar. men.* § ❶ Bir şeyin yapılmasını önleyen şey, engel *(sıfat anlamıyle kullanıldığı zaman sonuna* yardımcı fiil alır). [*Ing.* Obstacle, impediment, hindrance; *Fr.* Empêche, entrave, obstacle]; § ❷ *huk.* ◘ Evlenme engelleri; ◉ — **i irs**, *huk.* Mirasçıyı yoksun bırakan sebepler; ◉ dava — **leri**, *huk.* ◘ Dava; ◉ ilâç — **si**, *psikopatol.* ◘ İlâç.

— **olmak**, Engellemek, önlemek. [*Ing.* To prevent, to hinder, to stop *Fr.* Empêcher].

mani, i. *Fr. manie* < *Yun. mania*, § ❶ Bir tür akıl hastalığı. [*Ing.* Mania]; § ❷ *(Garip anlamda)* Bir şeye tutku duyma, bir şeyden aşırı ve çoğu zaman gülünç kaçan bir zevk alma: *Onun acaip manileri vardır;* § ❸ *psiky.* Siklofreni veya manyakodepresif psikozun bir şeklini meydana getiren akıl hastalığı; hiç bir gerçek sebep olmadan büyük bir ruhî coşkunluk ve neşe ile kendini belli eder. [*Ing.* Mania]; ☆ *Karş.* **melankoli**; § ❹ Eskiden, düşmanlara karşı büyü yapmak için kullanılan balmumundan heykelcik.

mani[4], i. *Fr. manie* < *Yun. mania.* «Saplantı» anlamı taşıyan kelimeler yapmakta kullanılan sonek: *kleptomani (hırsızlık yapma saplantısı), megalomani (kendini büyük görme saplantısı).* [*Ing.* Mania].

mania[1] /mania/, i. *Osm.* < *Ar. men.* § ❶ İlerlemeyi, yürümeyi geçmeyi önleyen şey. [*Ing.* ve *Fr.* Obstacle]; § ❷ *mec.* Bir eylemi, bir oluşumu önleyen, geciktiren şey; § ● Zorluk, güçlük. [*Ing.* Difficulty; *Fr.* Difficulté]; ◉ **ayak oltası** — **sı**, *ask.* ◘ Ayak; ◉ **deniz** — **sı**, *ask. den.* (a) Düşman üstü gemilerinin bir limana veya körfeze girmesini önlemek maksadıyle yapılan yüzer engel; (b) Aynı maksatla deniz dibine çakılan kazık veya demir putrel.

— **ateşi**, *ask.* Düşmanın bir bölge veya noktadan yararlanmasına engel olmak için, o bölge veya nokta üzerine oturtulan top ateşi. *(Mânia ateşi, genellikle baskı altında tutma ateşinden daha az şiddetlidir).*

manla[2], i. *Lat. zool.* Pulkanatlılar *(Lepidoptera)* takımının, *Noctuidae* familyasından, yazın karanlık yerlerde, su kenarlarında bulunan gece kelebeği. *(Tırtılı, itdili ve söğüt üzerinde yaşar).* [*Lat. Mania maura; Ing.* ve *Fr.* Manla].

mânialı /mânialı/, s. § ● Şurasında burasında engeller bulunan *(yer): Mânialı arazi;* § ❷ Şurasına burasına engeller konul-

muş bir yerde yapılan: *Manialı koşu.* [*Ing.* Having obstacles].
☆ *Eşanl.* engelli.
~ arazi, Pürüzlü, engebeli arazi. [*Ing.* Uneven country].
~ koşu, Engelli koşu. [*Ing.* Obstacle race].

Mani'cilik,-ği, i. *din.* III, yüzyılda İranlı düşünür Mani'nin kurduğu ve iyilik-kötülük karşıtlığı *(Mazdeizm)* temeline dayanan dinsel doktrin. [*Osm.* Maneviye; *Ing.* Manicheism; *Fr.* Manichéisme].
☆ *Eşanl.* maniheizm.

manidar /manidâr/ s. *Osm.* < *Ar. mânî* + *Fars. dar.* Manalı, anlamlı. [*Ing.* Significant; expressive, full of meaning; *Fr.* Significatif,-ive]; ◉ ~ lık oranı, *istat.* İstatistik çalışmalarından aynı cinsten iki ölçü arasındaki farkın, raslantı eseri meydana gelen bir fark olup olmadığını istatistiksel olarak tespiti için farkın, bu farka ait standard kaymaya bölünmesinden elde edilen sayı, manidarlık nispeti, Manidarlığı bulmada kullanılan formül şudur:

$$\text{manidarlık oranı} = \frac{\text{Fark}}{\text{standart hata}} = \frac{F}{QF}$$

manifaktür,-rü, i. *Fr. manifacture. fels.* ve *ikt.* Ticaret kapitalizminin gelişmesi sonucu, ayrı ayrı çalışan üreticilerin, bir yerde toplu olarak çalıştırılması sistemi; işbölümüyle gerçekeştirilen ve el emeğine dayanan büyük kapitalist üretim biçimidir. [*Ing.* Manufacturing].

manifatura, i. *It. manifattura* < *Lat. manifactura.* Fabrika işi her türlü kumaş, iplik, düğme, şerit v.b. ye verilen genel ad: *Manifatura mağazası.* [*Ing.* Textiles; drapery; *Fr.* étoffe; textile].

manifaturacı, i. § ❶ Manifatura eşyası satan kimse. [*Ing.* Cloth-seller; *Fr.* Marchand d'étoffe]; § ❷ Manifatura dükkânı veya mağazası: *Manifaturacılar çarşısı.*

manifaturacılık,-ğı, i. Manifatura eşyası alıp satma işi.

manifesto /manifes:to/, i. *It. manifesto* < *Lat. manifestus.* § ❶ *den. tic. huk.* Bir gemiye yüklenen ticaret eşyasının boşaltma limanlarındaki gümrük idarelerine verilmek üzere yükleme limanlarında hazırlanmış listesi. *(Bir manifesto genellikle geminin adı, kaptanın adı, yükleme ve boşaltma limanları, yükün cinsi, ağırlığı markası ve konşimento numarası gibi ayrıntıları kapsar. Gümrük idaresi vergisini buna dayanarak alır, gerekli görürse manifestonun gerçeğe uygun olup olmadığını kontrol eder).* [*Ing.* Manifesto; *Fr.* Manifeste]; § ❷ Bildiri; ◉ gümrük ~ su, *den.* ◘ **Gümrük.**

manifold, i. *Ing.* § ❶ *den.* Gemilerde, içinden yakıt veya su boruları geçen sandık; § ❷ *otom.* Oto silindirleri giriş ve çıkışlara bağlayan ve değişik sayıda delikleri bulunan boru; ◉ emme ~ u, *otom.* ◘ **Emme;** ◉ endüksiyon ~ u, ◘ **Endüksiyon.**

manihcizm, i. *din.* ◘ **Mani'cilik.**

manihok, i. *bot.* ◘ **Manyok.**

manika, i. *Yun. maniki* veya *It. manica. den.* Gemi ambarlarında ve makine dairelerinde biriken pis havayı temizlemek için güverteye açılan baca. [*Ing.* Windsail for ventilation]; ◉ bez ~, *den.* ◘ **Bez¹;** ◉ deve boyun ~, *den.* Bağlı olduğu yerin tavanından dışarı uzanıp belirli bir yükseklikten sonra birdenbire 90° lik bir açıyle dirsek yaparak büyük bir ağız meydana getiren saç boru. *(Bu tür manikalar önlü arkalı olmak üzere, ikişer ikişer yerleştirilir. Böylece, birinin ağzı rüzgâra veya geminin hareketinden doğan hava akımına doğru çevrilirken, öteki de bunun ters yönüne çevrilerek gemi içinde sürekli bir temiz hava akımı bağlanır. Bu doğal havalandırma adını alır);* ◉ frengi ~ sı, *den.* ◘ **Firengi;** ◉ firengi lumbarı ~ sı, *den.* Güvertede birikmiş suların denize akması için gemi bordalarında açılmış deliklere takılan bez oluk; gemiden akan suyun bordayı ve karinayı kirletmesini önler; ◉ hava ~ sı, *den.* Bir geminin içini havalandırmaya yarayan, büyük bez veya saç boru: Hava manikası, özellikle sarnıç gemilerde petrol boşaltıldıktan sonra sarnıçları havalandırmaya yarar; ◉ kömür ~ sı, *den.* İçinden kömür akıtılan oluk; ◉ kömürlük ~ sı, *den.* ◘ **Kömürlük;** ◉ pasaköl ~ sı, *den.* Gemide biriken çöpleri *(pasaköl)* denize atmaya yarayan oluk; ◉ yangın (yıkama) ~ sı, *den.* Yangın söndürme borusuna takılan, branda bezinden veya lastikten hortum; su borusunda hortumun takılması için kenetli bir yuva vardır.
~ ağzı, *den.* Manikaların güverteye açılan kısmı.
~ damperi, *den.* Manika içinde dolaşan havayı gerektiğinde kesmek için manika bedeni içine yerleştirilen kelebek.
~ eteği, *den.* Rüzgârın estiği yöne döndebilmelerini sağlamak için manikaların oturtulduğu yuva.

manikord, i. *müz.* XV. yüzyıl sonunda kullanılan klavikord ailesinden klavyeli çalgı. [*Ing.* Manicordion; *Fr.* Manicordion, manicorde].

manikür,-rü, i. *Fr. manucure* < *Lat. manus,* el + *cura,* bakım. Estetik yönden ellerin, özellikle tırnakların bakımı. [*Ing.* Manicure].

manikürcü, i. ve s. Manikür yapan (kimse): *Manikürcü kız.* [*Ing.* Manicurist; *Fr.* Manucure]. ◘ *ŞEKİL: 74.— BERBER II.*

manikürcülük,-ğü, i. Manikürcünün yaptığı iş.

Manila, öz. i. *coğr.* Filipinlerin ve bu takımadadan Luzon adasının önemli bir şehri. [*Ing.* Manila; *Fr.* Manille].
~ halatı, *den.* Yabanî muz ağacı elyafından yapılan bir çeşit halat.
~ keneviri, *bot.* ◘ **Kenevir.**

manilkara, i. *Lat. bot.* İkiçenekliler *(Dicotyledoneae)* sınıfının, *Sapotaceae* familyasından, Afrika ve Amerika'nın tropikal bölgelerinde yetişen orman ağacı. Amerika'da yetişen Manilkara bidenta ve M. Huberi türlerinden *«kırmızı balata»* adıyle tanınan kereste elde edilir. Eskiden her iki kıtadaki bu bitkilere *mimusops* denirken, şimdi yalnız Amerikadaki türlere denir. Bununla beraber botanikçilerin hepsi bu ayırımı kabul etmez. [*Lat., Ing.* ve *Fr. Manilkara*].

mani-melankoli, i. *tıp.* ve *psik.* Depresyona benzer, üzüntü, halsizlik ve tembellikle kendini belli eden bir ruh bozukluğu.

maniple, i. *Fr. manipuler.* § ❶ *telekom.* Telgraf işaretlerini göndermek üzere, bir devredeki akımı kesmek veya yeniden vermek için kullanılan alet. [*Ing.* Sending key; *Fr.* Manipulateur]; § ❷ *elek.* (a) Bir hareket devresini açıp kapamak üzere kullanılan ve elle çalıştırılan kontaktör veya kombinatör. [*Ing.* Key; *Fr.* Manipulateur]; (b) Pedallı komütatör. [*Ing.* ve *Fr.* Manipulateur].
☆ *Eşanl.* manipülatör.
~ yapmak, *telekom.* Manipleyi Mors veya bir başka kodun işaretlerine göre hareket ettirmek. [*Ing.* To manipulate; *Fr.* Manipuler].

manipülasyon, i. *Fr. manipulation.* Nesneleri yapıcı, açıklayıcı ve faydalı bir şekilde kullanma eylemi. Dar anlamda, elle kullanılan nesne veya materyalin biçim veya durumunda değişikliği, geniş anlamda ise vücudun herhangi bir kısmının nesneler üzerindeki eylemini ifade eder. [*Ing.* Manipulation]; ◉ anod ~ u, *teleg.* Anod akım devresini açıp kapamak suretiyle yapılan radyotelgraf manüplasyonu. [*Ing.* Anode keying, Plate keying]; ◉ emme ~ u, *rad.* Telsiz telgraf vericilerinde kullanılan bir manüplâsyon yöntemi. Verici lâmbalarına beslenen anod akımına kumanda etmek üzere bir emme lâmbasından yararlanır.

manipülatör,-rü, i. *Fr. manipulateur.* § ❶ Manipleyi kullanan kimse. Sağırların eğitiminde doğru ses durumu verebilmek için çocuğun konuşma organlarını ellemede *(manipüle etmede)* kullanılan âlet. [*Ing.* Manipulator]; § ❷ ◘ **Maniple.**

Manisa, öz. i. Türkiye'nin Ege bölgesinde il merkezi şehir.
~ lâlesi, *bot.* ◘ **Manisalâlesi.**

manisalâlesi, b. i. *çiçekç.* § ❶ Düğünçiçeğigiller *(Ranunculaceae)* familyasından, baharın başında, koruların sınırında yetişen, çeşitli renklerde çiçekler açan bitki; § ❷ Bu bitkinin çiçeği.

Manişeizm, i. *Fr. manichéisme. fels.* ◘ **Mani'cilik.**

manişka, i. *It. den.* İkişer dilli iki makara ile yapılan palanga.

manita, i. *Yun. arg.* Tanışır gibi bir hal alarak para sızdırma, hırsızlık. [*Ing.* Swindle].
~ yapmak, *arg.* Çalmak. [*Ing.* To swindle].

manitacı, i. *arg.* Manitacılık yapan yankesici, hırsız, dolandırıcı, [*Ing.* Swindler].

manitacılık,-ğı, i. *arg.* Arkadaşları olan satıcının başına toplanan halkı yankesicilikle soyan kimselerin yaptığı hırsızlık. [*Ing.* Swindling].

Manitoba *(Kanada),* öz. i, *coğr.* 638.440 km² yüzölçümlü bir eyalet. Merkezi *Winnipeg*'dir.

manivela, i. *Fr. manivelle* < *It.* § ❶ Kendisiyle dik açı yapacak şekilde bükülmüş, ortasından bir milin veya dingilin ucuna kamalanmış, genellikle çelikten levye veya kol. *(Mil ile hareket alıcı organ veya hareket verici organ ile mil arasında hareketin iletilmesine yarar).* [*Ing.* Crank, lever; *Fr.* Manivelle, levier]; § ❷ *demir.* Eklemli olan alt kısmı vagon tekerleğiyle ray arasına yerleştirilen ve yalnız bir kişinin hafif bir kuvvet uygulamasıyle vagonu harekete geçiren kol. [*Ing.* Lever; *Fr.* Levier]; § ❸ *den.* esk. Yelkenli gemilerde insan gücüyle çalıştırılan ırgatların başlarındaki yuvalara takılan ve ırgatın çevresinde dönerek demirin veya halatların virasında kullanılan, sert ağaç veya demirden yapılmış kollara verilen ad; § ❹ *dok.* Kalın halatların bükülmesinde kullanılan madenî âlet. [*Ing.* Crank-handle; *Fr.* Manivelle]; ◉ ~ ların kamalanma açısı, *mek.* İki ve üç silindirli makinelerde, manivelaların motris mile göre aralarında yaptığı bağıl açı. [*Fr.* Angle de calage des manivelles]; ◉ ateş ~ sı, *den.* ◘ **Ateş;** ◉ avara ~ sı, *mek.* ve *den.* ◘ **Avara;** ◉ ayarlı ~, *mek.* Gerektiğinde boyu kısaltılıp uzatılabilecek şekilde kamalanmış manivela. [*Fr.* Manivelle à course variable]; ◉ cayroskop valf ~ sı, *den.* ◘ **Cayroskop;** ◉ dengeli ~, *mek.* Üzerine tersyönde güç uygulanan manivela. [*Ing.* Compensated crank; *Fr.* Manivelle équilibrée]; ◉ hava ~ sı, *den.* ◘ **Hava;** ◉ ırgat ~ sı, *den.* ◘ **Irgat;** ◉ kılavuz ~, *demir.* ◘ **Kılavuz;** ◉ takma ~, *mek.* Milin yekpare bir parçası olmayan manivela. [*Fr.* Manivelle rapportée].
~ kolu, *mek.* ◘ **Kol.**
~ mandalı, *den. esk.* Irgat manivelalarının yuvalarından çıkmaması için yuvaların üstlerinden geçirilen ve manivelâların üzerindeki deliklere girerek manivelâların yuvalarından fırlamalarını önleyen madenî çelikler.
☆ *Eşanl.* manivela pimi.

maniyerizm, i. *Fr. maniérisme.* § ❶ *psiky.* Kişinin ifade araçlarında meydana gelen, sade veya doğal olması gereken bir jestin, karmaşık, yersiz, çoğu zaman da duruma aykırı bir hale gelmesine yol açan bozukluk. [*Ing.* Mannerism]; § ❷ *san.* XVI. ve XVII. yüzyıllarda İtalya'da rönesans ile barok sanatları arasında çok tutulmuş olan sanat türü. [*Ing.* Mannerism].

manizm, i. Ata ruhlarına tapan ve ocağı kutsal sayan din. Romalılarda ata ruhlarına «man» denilirdi. Bu ruhların aile içinde yaşadığına ve aileyi fena ruhlardan koruduğuna inanılırdı. Onları memnun etmek için evin bir köşesinde kandiller yakılır

onlar için adaklar yapılır, kurbanlar kesilirdi. [*ing.* Manism; *Fr.* Manisme].

manjak, i. *min.* Asfalta benzeyen katı hidrokarbon. [*ing.* ve *Fr.* Manjak].

mank, i. *Fr. manque. oyun.* Bulet oyununda 1-18 sayıları arasında yer alan altı basit sanstan biri. *(Mank 19 ile 36 sayıları arasında yer alan pas'ın karşıtıdır).*

mankafa /man:kafa/ s. § ❶ Aptal, anlayışsız, alık. [*ing.* Dull, stupid; *Fr.* Stupide]; § ❷ Anlağı yorgun, zihni yorulmuş, kafası şişmiş, koca kafalı; § ❸ Sakağı *(ruam)* hastalığına tutulmuş *(at).* [*ing.* Suffering from chronic, glanders *(horse)*]. — **hastalığı**, *vet.* Ruam *(sakağı)* hastalığının hayvanlarda rastlanan şeklinin halk dilindeki adı. [*ing.* Glanders, snot; *Fr.* Morve].

mankafalılık,-ğı, § ❶ Mankafa olma hali, aptallık, anlayışsızlık. [*ing.* Stupidity; *Fr.* Blockheadedness]; § ❷ Mankafa hastalığına tutulma hali. [*ing.* Glanders].

mankala, i. *Osm.* < *Ar. minkale. esk.* Delikli bir tahta üzerinde taşlarla oynanan bir oyun..

manken, i. *Fr. mannequin.* § ❶ Resimci ve heykelcilerin gerektikçe model gibi kullandıkları, türlü durumlara sokulabilen eklemli ve tahtadan yapılmış insan ve hayvan örneği. [*ing.* Lay-figure]; § ❷ Terzilerin elbise prova etmek veya sergilemek için kullandıkları insan vücudu biçimindeki tahta veya mukavva kalıp. [*ing.* Dummy, dress- -stand]; § ❸ Moda evlerinde elbiseleri giyip alıcılara göstermek işiyle görevli kız veya kadın. [*ing.* Model, mannequin]; § ❹ *sant.* Bir insan veya hayvanın bütün duruşlarını alabilen eklemli, madenden kalıp veya heykelcik; § ❺ *(Geniş anl.)* Karnaval alaylarında halk önünden geçirilen gülünç göstermelikler; § ❻ *tıp.* Bazı cerrahi işlemleri ve özellikle doğum müdahalelerini göstermek için dersler sırasında kullanılan insan örneği. [*ing.* Manikin]. ◘ *ŞEKİL: 542.*— **TERZİ**.

— **gibi**, *dey.* Vücut ölçüleri düzgün ve ince *(kimse).*

mankenlik,-ği, i. Manken olma hali, mankenin işi.

manliher, i. *Alm. mannlicher.* Sürekli ateşli, tipleri olan bir tüfek.

manna, i. *bot.* Bazı ağaçların şekerli usareleri olup donduktan sonra tane veya çubuklar halinde satışa çıkarılır. *(Özellikle Sicilya'da yetişen bir dişbudak cinsinden iyi ürün alınır. Manna diğer şeker cinslerine oranla tozlama tekniğinde daha iyi sonuç verir).* [*ing.* ve *Fr.* Manna]; ◉ **Acem** — sı, *bot.* İkiçenekliler *(Dicotyledoneae)* sınıfının, Baklagiller *(Legum:nosae)* familyasından, Türkiye'de Güney Anadolu bölgesinde yetişen bir bitki. [*Lat. Alhagi maurorum var. karduchorum*].

Mannheim madeni, *met.* ◘ **Maden**.

mannid, i. *Fr. mannide. kim.* Mannit'in $C_6H_{10}O_4$ formülündeki, ikinci iç anhidrit'i, 87° C'ta erir, mannitan'ın vakum altında damıtılmasından elde edilir. [*ing.* Mannidae].

mannit, mannitol, i. *Fr. mannite. kim.* Formülü: $CH_2OH-(CHOH)_4CH_2OH$ olan polialkol; heksitler *(heksalkoller)* grupundandır, bir çok bitkide, özellikle dişbudak ağacının özsuyunda bulunur. Adi mannit dekstrojirdir; *d-mannoz* veya *d-früktozun* hidrojenlenmesiyle elde edilebilir. Yükseltgenince yeniden bu şekerleri verir. Bağırsakları yumuşatıcı özellik taşır. Mannit'in heksantirik eteri veya nitromannit; güçlü bir patlayıcıdır. *Rasemik mannit: (d+l)-mannit,* sentez yoluyle hazırlanabilir. [*ing.* Mannite].

mannitan, i. *Fr. mannitane. kim.* Mannit'in, formülü kesin olarak bilinmeyen, bütün özellikleri tanımlanamamış anhidrit'i; mannit'in 200° C'ta ısıtılmasıyle elde edilir. [*ing.* Mannitan].

mannitli, s. Bozulma sonucu tadı ekşimsi tatlı hale gelen içkiler, özellikle şaraplar için kullanılır. *(Az asidli bir ortamda gelişen bir bakterinin etkisiyle meydana gelen bu bozulmada, şaraptaki şeker, mannit, laktik asid ve asetik asid haline dönüşür).* [*Fr.* Mannite, ee].

mannitol, i. *Fr. mannitol. kim.* ◘ **Mannit**.

mannonik, s. *Fr. mannonique. kim.* Formülü $CH_2OH-(CHOH)_4-CO_2H$ olan bir asid için kullanılır; optik bakımdan aktiftir ve mannoz'un bromlu su ile yükseltgenmesinden elde edilir. [*ing.* Mannonic].

mannosakarik, s. *Fr. mannosaccharique. kim.* Formülü $CO_2H-(CHOH)_4-CO_2H$ olan bir diasid için kullanılır. Mannoz'a tekabül eder ve yapısında dört ikincil alkol ile iki asid grupu bulunur; mannit veya mannonik asidin yükseltgenmesiyle elde edilir. [*ing.* Mannosaccharic].

mannoz, i. *Fr. mannose. kim.* Formülü $CH_2OH-(CHOH)_4-CHO$ olan aldoheksoz; mannit'e tekabül eder. 136° C'ta eriyen *d-mannoz*, mannit'in yükseltgenmesi sırasında *d-früktoz* ile birlikte meydana gelir. Corozo veya bitkisel fildişinin hidroliziyle hazırlanır, Bira mayasının etkisiyle mayalanır ve Fehling ayıracını indirger. Mannoz'un ozazon'u glükozazon'a benzer. [*ing.* Mannose]. ◘ **Ozlar**.

mano, i. *It. arg.* Kumar oynanan yere bırakılan para. [*ing.* Money; share].

— **almak**, *arg.* Kumardan pay almak. [*ing.* To take a share].

manodetandör.-rü, i. *Fr. manodetendeur. (bulucusunun adı Mandet'den).* Basınçlı veya sıvı gaz *(bütan)* tüplerinin ağzına takılan ve gazın kullanılmaya elverişli bir basınçla çıkmasını sağlayan cihaz.

manoko, i. Madagaskar'da *Ficus Mulleri*'den elde edilen kereste; kolay kolay çürümez; bu yüzden genellikle su içindeki tesislerde kullanılır. [*ing.* ve *Fr.* Manoko].

manolya /manol:ya/, i. *Fr. magnolia (Pierre Magnol'un adından). bot.* § ❶ İkiçenekliler *(Dicotyledoneae)* sınıfının, Manolyagiller *(Magnoliaceae)* familyasından, kışın yaprağını döken veya herdem yeşil kalan ağaç veya ağaççık. Yaprakları saplı, tam kenarlı, genellikle büyük ve almaşık dizilişlidir. Çiçekleri çok büyük olup sürgünlerde terminal olarak teker teker bulunur. Karpel sayısı fazladır. Bunlar uzun bir eksen üzerinde sık bir durumda yan yana bulunur ve kozalak biçiminde büyük bir bileşik meyve meydana getirirler. Aslında karpellerden her birisi, açıldığında içerisinde 1-2 tohum çıkan keseli meyvedir. Kuzey ve Orta Amerika ile Doğu Asya ve Himalayalarda doğal olarak yetişen 35 kadar türü vardır. Bazı türlerinin değerli odunları vardır. Hemen hepsi parkcılıkta makbul süs bitkileridir, fakat genellikle hava ve iklim değişikliklerine karşı az dayanıklıdırlar. Başlıca türleri: **büyük çiçekli manolya** *(M. grandiflora), M. delavayi, M. liliflora, M. soulangeana, M. acuminata, M. fraseri, M. pyramidata, M. tripetala, M. macrophylla, M. obovata, M. officinalis, M. rostrata, M. virginiana, M. Thompsoniana.* Türkiye'nin büyük sahil şehirlerinde çeşitli türlerine rastlanır. [*Lat. Magnolia; ing.* Magnolia (-tree); *Fr.* Magnolia, magnolier]; § ❷ Aynı bitkinin çok iri ve güzel kokulu çiçeği. [*ing.* ve *Fr.* Magnolia]; ◉ **büyük çiçekli** —, *bot.* Anayurdu Kuzey Amerika'nın güneydoğusu olan piramidal bir yapıya sahip, 20-30 m. ye kadar boylanabilen herdem yeşil yüzel bir manolya türü. Ters yumurta veya eliptik yapıdaki yaprak 12-20 sm. uzunluktadır. Ucu küt veya hafif sivri dip tarafı kama biçimindedir. Kâse biçiminde, güzel kokulu, beyaz çiçekleri 15-20 sm. çapındadır. Tüylü, kalın ve kısa bir sapı vardır. Yumurta biçimindeki bileşik meyva foliküllerden ibaret bir topluluktur. Parlak kırmızı renkteki tohumları uzun birer funikulus ucunda foliküllerden sarkar. Dekoratif bir ağaç olduğundan Avrupa ve diğer ülkelerde de çok yetiştirilir. Krem rengindeki odunu da değerli olup çeşitli maksatlar için kullanılır. İstanbul başta olmak üzere, Bursa ve benzeri kıyı şehirlerinde çok güzel örnekleri görülür. [*Lat. Magnolia grandiflora*; *ing.* Evergreen magnolia, bull bay]. ◘ *ŞEKİL: 93.*— **SÜS BİTKİLERİ I.**

manolyagiller, ç. b. i. *bot.* İkiçenekliler *(Dicotyledoneae)* sınıfının, *Ranales* takımından, tropikal bölgelerde ve kuzey yarı kürenin ılıman bölgelerinde yetişen, yaprak döken veya yeşil kalan, ağaç veya çalı halindeki bitkileri kapsayan bir familya. Yaprakları meşin gibi sert, basit, tam ve pennat damarlı ve almaşık dizilişlidir. Çiçekleri büyük, aktinomorf, genellikle erdişi olup nihai veya yaprak koltuğunda tek olarak bulunurlar. Yumurtalık çok adettedir; uzamış çiçek ekseni üzerinde bulunur. Meyva folikül, samara veya bakkadır. Çiçek çevremi helezon şeklinde dizili çok sayıda parçacıktan oluşur. Bu yüzden manolyagiller çok ilkel tipteki bitkileri, fosil açık tohumluları andırır. Birçok türleri sanayide, tıpta ve süs bitkisi olarak kullanılır. 10 cins ve 100 den fazla türü vardır. Türkiye'de yerli değildir, ancak yetiştirilen türleri vardır. Başlıca cinsleri: Manolya *(Magnolia), Liriodendron, drymis, illicium.* [*Lat.* ve *Ing. Magnoliaceae; Fr.* Magnoliacées].

manometre /manomet:re/, i. *Fr. manomètre.* < *Yun. manos*, seyrek, *yumuşak* + metron, ölçü. *fiz.* Buharın veya herhangi bir gazın bulunduğu kabın iç yüzeylerine yaptığı basıncı ölçmeye yarayan âlet. [*Osm.* Mikyas-ı tazyik; *ing.* Manometer; pressure-gauge; *Fr* Manomètre]. ☆ *Eşanl.* basıölçer; ◘ *ŞEKİL: 12.*— **AMELİYATHANE**; *ŞEKİL: 314.*— **KİMYA ALETLERİ I.**; ◉ — **li kapsül**, *akust.* ◘ **Kapsül**; ◉ **fren** — **si**, *otom.* ◘ **Fren**; ◉ **havalı** —, *fiz.* Bir çeşit manometre. Böyle bir manometrede bir cam tüp içerisinde civa ile kapalı tutulan az miktardaki havanın hacminin değişmesi, bu havanın uğradığı basınç değişikliğini gösterir. [*Ing.* Air manometer]; ◉ **kaçak** — **si**, *tekn.* Bina içine yerleştirilmiş gaz borularındaki kaçakları meydana çıkarmaya yarayan küçük manometre; ◉ **vakum** — **si**, Basınç değişimlerini ölçmeye yarayan manometre. [*Ing.* Vacuum gauge, vacuum manometer, vacuummeter].

manometrik, s. *Fr. manométrique.* Manometreyle ilgili olan. [*Ing.* Manometric(al)]

— **kapsül**, *fiz.* ◘ **Kapsül**.

— **yöntem**, *biy.* Bazı fizyolojik olaylarda *(özellikle solunum ve fotosentez)* vukubulan gaz değişimlerinin basınç farklarını ölçmede kullanılan bir usul.

Manon'lar, ç. öz. i. *etn.* Liberya ve Gine'de eski Sudanlı halk. [*ing.* ve *Fr.* Manons].

manoptoskop,-pu, i. Hangi gözün daha hâkim olduğunu tayinde kullanılan âlet. [*ing.* Manoptoscope].

manoskop,-pu, i. *Fr. manoscope* < *Yun. manos*, az yoğun + *skopein*, incelemek. Atmosfer basıncının değişmelerini gösteren âlet. [*Ing.* Manoscope].

manosta, i. *Fr. manostat. elek.* Her hareketi, bir akışkanın belirli bir basınca ulaşmasıyle sağlanan otomat. *(Çok alçak bir basınç veya vakum yaratmak için kullanılır).* [*Ing.* Manostat].

manpoverizasyon, i. *Fr. manpowerisation* < *Ing. manpower*, el emeği. Dışarıdan alınma yedek işçi kullanma tekniği. [*Ing.* Manpowerization].

mansap,-bı, i. *Osm.* < *Ar. munsab* > *mansabb. coğr.* Bir ırmağın denize veya başka ırmağa döküldüğü, birleştiği yer, ağız kavşak. [*Ing.* Mouth of a river; *Fr.* Bouche, embouchure].

MANSART, François, öz. i. *(1598 - 1666).* Fransız mimarı.

— **çatı**, *mim.* ◘ **Çatı**.

— **çatı katı**, *mim.* ◘ **Çatı katı**.

— **oda**, *mim.* Mansard çatı katları içinde yapılan ve duvarlarının yukarı kısımları dam gibi eğik olan odalara verilen ad. [*Ing.* Mansard; *Fr.* Mansarde].

mansıp, i. Osm. < *Ar.* Orun, devlet hizmetinde yüksek memurluk.

mansinit,-ti, i. *Fr. mancinite (yer adı mancino). min.* Doğal çinko silikat; vilemit çeşididir. [*Ing.* Mancinite].

mansiyon, i. *Fr. mention.* § ❶ Bir eserin değerli diye anılması veya bir ödülle karşılanması, değerlendirme; § ❷ Ortaçağ oyunlarında yan yana kurulan en çok da Roman memleketlerinde önü açık kulübeler. [*Ing.* Mansion].

mansubîn /mensubîn/, ç, i. *esk.* Memuriyette bulunanlar, tayin edilenler.

mansup, mansub, s. *Osm.* < *Ar. nasb*'dan *mansub. esk.* § ❶ Konmuş olan, dikilen; § ❷ Tayin edilmiş, atanmış. ☆ *Karş.* **mazul;** § ❸ i. *gram.* Arapçada sonu fetha ile *(a, e)* şeklinde okunan kelime. [*Ing.* Appointed, appointive].

~ mirasçı, *ikt.* Atanmış mirasçı, tayin edilen mirasçı. [*Ing.* Testamentary heir].

mansur, s. *Osm.* < *Ar.* Yenen, kazanan. [*Osm.* Galip].

mansure, s. *Osm.* < *Ar. mansûr. esk.* Üstün, galip gelen; ◉ **asakiri ~** i, muhammediye. ◘ **Asakir.**

~ hazinesi, *teşk. tar.* Asakiri Mansurei Muhammediye ordusunun masrafları için ayrılan devlet gelirleri.

mansuriyet,-ti, i. *Osm.* < *Ar. nusret* > *mansur* > *mansuriyyet. esk.* Tanrı'nın yardımıyle üstün gelme, zafer kazanma.

mansus[1] /mansûs/, s. *Osm.* < *Ar. nass. esk.* § ❶ Kuran'da açıkça anatılmış olan, hakkında ayet bulunan; § ❷ i. Erkek adı.

mansus[2], i. *Lat.* Ortaçağ sonlarına doğru yurtluklar bünyesinde bir tarım işletmesi birimi olan bahçeli, tarlalı kır evi.

mansusa, s. *esk.* Mansus'un dişili; ◉ **ahkâm-ı ~ a,** *esk.* Kesin ve inanılması gereken hükümler.

manşet,-ti, i, *Fr. manchette.* § ❶ *kıyf.* Bir gömleğin kol kısmına geçirilen ve elbisenin kolundan dışarı çıkan kumaş parçası. [*Ing.* Cuff]; § ❷ *matb.* Bir gazete ilk sayfanın en üst kısmındaki büyük puntolu başlık. [*Ing.* Newspaper headline].

manşon, i. *Fr. manchon.* § ❶ *kıyf.* Vatka astar geçirilmiş, kürkle örtülü ve ellerin içine sokularak soğuktan korunduğu ipek kürk: *Lutr manşon. Astragan manşon.* [*Ing.* Muff]; § ❷ *büro.* Teyplerde kullanılan magnetik kayıt ortamı. *(Yazı manşonları magnetik şeritlerden daha çok kullanışlıdır, geriye dönüş ve düzeltme bakımından çok duyarlı bir işaretleme sağlar. Manşon ancak on, on beş veya yirmi dakikalık sınırlı bir yazı süresi sağlar);* § ❸ *camc.* Silindir biçiminde üfleme cam parça. *(Manşonun uçları kesildikten sonra elde edilen silindir, çekme işlemi yapılmadan önce pencere camı hazırlamak için bir ana doğru boyunca yarılır ve açılır);* § ❹ *fiz.* ve *kim.* Çeşitli fizik veya kimya işlemlerinde kullanılan, camdan, balçık çamurundan, pişmiş topraktan yapılmış silindir şeklinde kılıf; § ❺ *mek.* Boruları birbirine tutturan parça. [*Ing.* Muff coupling]; § ❻ *döş.* Eksenlere paralel olarak çatlamalarını önlemek için bazı parçaların üzerine geçirilen madenî bilezik, bandaj veya çember. ☆*Eşanl.* **fretaj burcu;** § ❼ *telekom.* Havaî hatların kurulmasında iletkenlerin birleştirilmesine yarayan madenî parça. *(Manşonun içine, birleştirilecek iki telin girdiği uzunlamasına bir delik açılır);* ◉ **bağlantı ~ u,** *demir.* İki boru veya madenî çubuğun uçlarını, vidalı kısımlar, kontra somunlar veya kamalar yardımıyle bağlayan boru parçası. [*Ing.* Coupling (-box), coupling, sleeve; *Fr.* Manchon d'accouplement]; ◉ ◉ **soğuk ~** geçirme, *mek.* Soğukta ve basınç altında, bir boruya manşon geçirme yöntemi.

~ geçirmek, *dok.* Çelik ana mil üzerine renkli baskıyı yapacak desenli silindiri geçirmek.

manta[1], i. Beyaz menekşe. [*Ing.* White violet; *Fr.* Violette blanche].

manta[2], i. *zool. Mobulidae* familyasından bir kedi balığı türü. *(Boyu 8 m'yi, ağırlığı 3.000 kg.'ı bulduğu halde suda gayet iyi yüzer ve dışarıya bile sıçrar. Avlanması büyük cesaret ve tecrübe ister; yavrularını sudan dışarıda sıçrama hareketleri yaparken dünyaya getirir).* [*Lat. Manta birostris; Ing.* Devilfish, manta ray, manta; *Fr.* Manta]. ◘ *ŞEKİL: 338.* — **KÖPEKBALIKLARI.**

Manta'lar, ç. öz. i. *etn.* Kolomb öncesi devirde, Ekuador'da yaşamış Amerikalı yerli halk. Bunların asıl adı bilinmiyor. Yüzlerini boyadıkları için İspanyol kronikçileri bunlara *«yüzü dövmeliler»* demekle yetinirler *(Cieza de Leon). «Manta»* adı ise bu halkın yaşadığı bölgeden gelir. Manta'lar, Chone nehrinin ağzıyle Chalango adası arasında uzanan, Manabi eyaletinin kıyı bölgesinde yaşarlardı; iyi tarım yapar pamuk ve yün dokur, altın, gümüş ve bakır madenlerini ustalıkla işlerlerdi. Ticaret yapar, hafif ve küçük kayıklarıyle *(çok hafif tahtadan bir çeşit sal)* kuzeydeki Esmeraldas eyaletinden güneydeki Chimu krallığına kadar olan kıyı boylarına çok çeşitli mal götürürlerdi. Aşırı dindardılar, denize, jaguarlara, yılanlara ve Manta şehrindeki kocaman bir zümrüde taparlardı; tanrılarına mısır, mısır rakısı *(çiça),* altın sunar, loma'lar ve hattâ insan kurban ederlerdi. Ölülerini derin kuyulara gömerler, çevrelerine adaklar yerleştirirler ve mezarlara uzattıkları kamış borulardan zaman zaman çiça akıtarak, ölülerin susuzluğunu gidermeye çalışırlardı. [*Ing.* ve *Fr.* Mantas].

mantar, i. *Yun. manitari.* § ❶ *bot.* Boy, biçim yöre bakımından büyük değişiklikler gösteren, 100.000 kadar çeşidi bulunan bitki. Heterotrof ve klorofilsiz organizmalar olup parazit veya saprofit olarak yaşarlar. Şekil itibariyle, en ilkelleri çıplak ve amipsidir. Diğerlerinde kitinden yapılmış bir cidar vardır. Mantarların bir kısmı tek hücrelidir. Bir kısmının gövdesi ipliksidir. İplikler basit veya dallanmış tek hücreli veya çok hücrelidir. Mantar ipliklerine hif *(hypha)* ve hiflerin oluşturduğu topluluğa miselyum *(mycelium)* adı verilir. Tatlı sularda ve karada yaşarlar. Deniz suyunda yaşayan pek az mantar vardır. Mantarların arasında tıbbî etkileri olanlar ve drog verenler, gıda olarak kullanılanlar, zehirlenmelere sebep olanlar, hayvanlarda ve bitkilerde hastalık yapanlar, antibiyotik maddeler oluşturanlar, taşıdıkları enzimlerden dolayı alkolik fermantasyon yaparlar veya başka kimyasal değişikliklere sebep olduklarından dolayı kimya sanayiinde yer almış olanlar vardır. Mantarların bir kısmı da algler ile simbiyotik bir hayat kurarak likenleri oluştururlar. Üremeleri eşeyli ve eşeysizdir. Eşeysiz üreme, su mantarlarında zoospor *(kamçılı ve hareketli spor)* ile kara mantarlarında endospor *(kapalı keseler içinde oluşan spor)* veya konidium *(mantar hiflerinin uçlarında oluşan spor)* ile olur. Eşeyli üreme başlıca izogami anizogami ve oogami şeklindedir. [*Osm.* Fütr; *Lat.* Fungus; *Ing.* Mushroom; *Fr.* Champignon]; § ❷ Bir cins meşenin mantar tabakası olup, geçirimsiz, esnek ve sudan hafif olduğundan şişe tıpası, cankurtaran simidi ve yeleği, ayakkabı tabanı ve daha birçok şeylerin yapımında kullanılır. [*Ing.* Cork; *Fr.* Liège]; § ❸ Bu maddeden yapılan şişe tıpası. [*Ing.* Cork; *Fr.* Bouchon]; § ❹ Çocukların oyuncak tabanca ile patlattıkları barutlu mantar; § ❺ *(hayvanlarda)* Burun ucu. [*Ing.* Muzzle, snout; *Fr.* Museau]; § ❻ *arg.* Uydurma söz, yalan. [*Ing.* Lie, invention; *Fr.* Mensonge]; § ❼ *balıkç.* Üzerine olta sarmaya veya ağları su yüzünde tutmaya yarayan mantar parçası. [*Ing.* Cork, float; *Fr.* Liège, patenôtres de liège]; § ❽ *fitopatol.* Elmanın etli kısmında, genellikle tadı acı olan mantar kümeleri oluşması şeklinde beliren hastalık, *(Bu ârıza, çeşitli fizyolojik sebeplerden ileri gelebilir. Küçük ve biçimsiz meyvelerin içerisinde bulunan mantarlar bor eksikliğinden ileri gelmiş olabilir).* [*Ing.* Cork; *Fr.* Liège]; § ❾ *demir.* Rayın kalın profilli üst kısmı; bu kısmın yatay yüzü, tekerlek bandajının üzerinde yer değiştirdiği yuvarlama yüzeyini meydana getirir. [*Ing.* Head; *Fr.* Champignon]; § ❿ *deric.* Sepicilerin derilere yumuşaklık ve kabarıklık vermek için kullandıkları hafifçe eğri bir ağaç üzerine yapıştırılmış mantar levhalardan meydana gelen âlet. [*Ing.* Cork; *Fr.* Liège]; § ⓫ *bot.* (a) Bazı ağaçların, özellikle mantar meşesinin kabuğundan elde edilen, kalın, hafif ve su geçirmez madde. [*Ing.* Cork; *Fr.* Liège]; (b) Bitkilerin büyük bir kısmında sapta, hattâ kökte soymuk tabakanın dışında bulunan, içi hava dolu, zarı mantarözlü sık hücrelerden meydana gelen ikincil doku. [*Ing.* Cork oak; *Fr.* Liège]; ◉ **~ a basmak,** *arg.* Biri tarafından hazırlanan oyuna düşmek. [*Ing.* To be duped; *Fr.* Tomber dans le panneau]; ◉ **ak ~ (keçi ~),** Güzel, tatlı, besleyici bir mantar. [*Lat. Agaricus campestris*]; ◉ **asalak ~ lar,** *bot.* ◘ **Parazit mantarlar;** ◉ **asklı ~ lar,** *bot.* ◘ **Askomiset;** ◉ **bahçe ~ ı,** Özel olarak sebze bahçelerinde yetiştirilen çayır mantarı. [*Ing.* Cultivated mushroom; *Fr.* Champignon de couche]; ◉ **bazitli ~ lar,** *bot. Eumycetes* sınıfından sporları bazitlerin veya önbazitlerin içinde bulunan mantarları kapsayan bir altsınıf. Sporlar şişkin bir hif ucunda 4 tane olarak oluşur. 500 kadar cinsi 13.500 kadar türü vardır. Yenen mantarların büyük bir kısmı bazitlimantardır: *Polyporus, Boletus, Hydnum, Agaricus, Russula, Lactaria, Cantharellus, Lycoperdon* v.b. Bazıları bitkilerde asalak olarak yaşar: pas ve kınacık *(uredinales),* rastık ve sürme *(Ustilaginales), Polyporus ve Armillaria,* köklerin çürümesine yol açan mantarlar v.b. Bazitli mantarlarda, üreme ile ilgili olaylar pek karmaşık ve öğreticidir. [*Osm.* Fütur-u kaidil büzur; *Lat.* ve *Ing. Basidiomycetes; Fr.* Basidiomycètes]; ◉ **bodrum ~ u,** *bot.* ◘ **Bodrum;** ◉ **cıvık ~ lar,** bot. ◘ **Cıvıkmantarlar;** ◉ **çayır ~ ı,** *bot. Agaricales* takımından mantar cinslerine verilen genel ad. *(Agaricus, amanita, v.b.).* Bunlar şapkalı *(bazitli)* mantarlardır, Şapkanın alt yüzünde dikine ışınsal dizili levhacıklar *(lamel)* bulunur. *Agaricus* veya *Psalliota* cinsinde lameller önce pembe, sonra siyahımsı mor olur. Sapın üzerinde zardan bir yaka bulunur. Bunların çoğu yenir. Pis kokan ve dokunulduğu zaman elde sarı bir leke

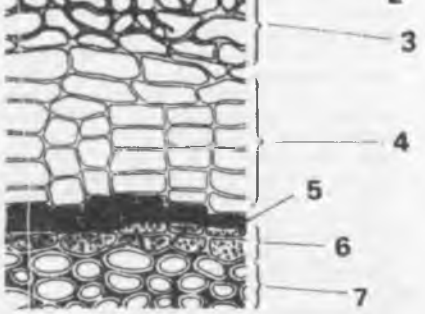

ŞEKİL: 367. — **MANTARIN YAPISI.** 1. Kıl. 2. Üstderi, 3. Kabuk. 4. Mantar doğuran tabaka. 6. Mantardoku *(felloderm).* 7. Çevreteker.

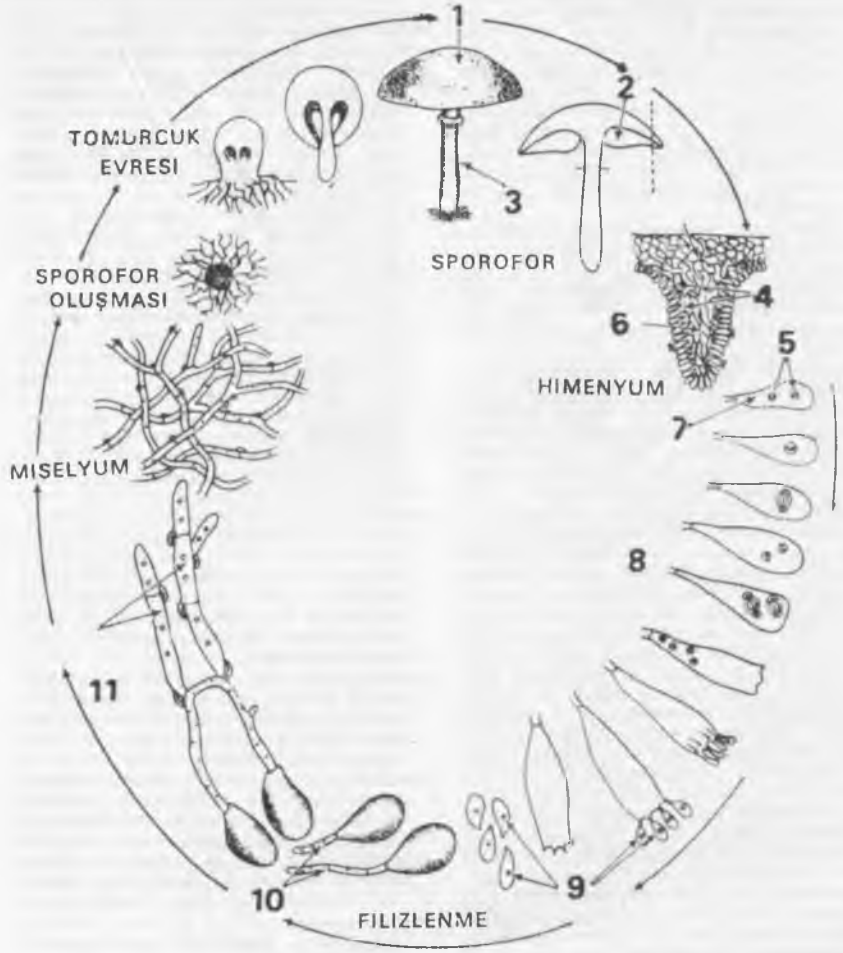

ŞEKİL: 368. — **BİR TİPİK YABANİ MANTARIN HAYAT DÖNEMİ: 1.** Şapka. **2.** Lameller. **3.** Sap. **4.** Şapka hif dokuları. **5.** Tohum hücreleri. **6.** Lamel hif dokuları. **7.** Çekirdekler. **8.** Tohum hücresi. **9.** Bazidyosporlar. **10.** Birincil hifler. **11.** İkincil hifler. **(A)** Solda sporofor, sağda uzunluğuna kesiti. **(B)** Şapkanın kenarında mikroskopik kesit. **(C)** Bazidyospor oluşmasına yol açan evreler. **(D)** Bazidyum ve dört yeni çıkmış sporlar. **(E)** Çok çekirdekli birincil hifler halinde filizlenen sporlar. **(F)** İki ayrı birincil hifin parçalanması. **(G)** Miselyumu oluşturan ikincil hiflerin birbirine karışması. **(H)** Tomurcuğun oluşmasından önce miselyumun yoğunlaşması. **(I)** Tomurcuk evresi ve genç sporoforun uzunluğuna kesiti.

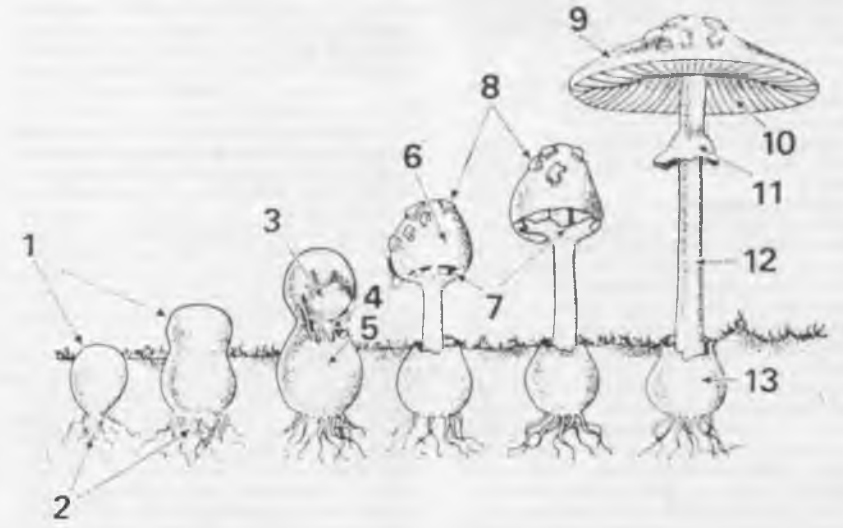

ŞEKİL: 369.— **BİR ZEHİRLİ SİNEK MANTARI SPOROFORUNUN GELİŞMESİ. 1.** Perde. **2.** Miselyum. **3.** Şapka. **4.** Sap. **5.** Soğan. **6.** Açılan şapka. **7.** Halka oluşması. **8.** Perde kalıntısı. **9.** Şapka. **10.** Lameller. **11.** Halka. **12.** Sap. **13.** Soğan.

bırakan çeşitleri yenmez. *Amanita* cinsinde sapın üst kısmında bir yaka, dibinde bir etek bulunur. Bu cinsin bir kısım türleri yenir, bir kısmı ise çok tehlikelidir. *(Yalancı altın mantar v.b.).* **Zehirli çayır mantarı,** *(Amanita phalloides)* ise insanı derhal öldürür. [*İng.* Agaricus, psalliota, amanita; *Fr.* Agaric, psalliote, amanite]; ◉ **çift ~** ı ray, *demir.* Yataklar üzerine oturtulan, ilke olarak iki taraflı eski bir ray tipi. [*İng.* Double - headed rail; *Fr.* Rail à double champignon]; ◉ **deri ~** ı, *bot.* ◘ **Deri**; ◉ **derilere ~ vurmak,** *deric.* Yumuşatmak ve kabarıklıklarını düzeltmek için derileri kol veya el mantarından geçirmek. ☆ *Eşanl.* **mantar çekme**; ◉ **el ~** ı, *deric.* Marokencilerin ve sepicilerin deriye yumuşaklık ve kabarıklık vermekte kullandıkları küçük kol mantarı. *(İşçi bu âleti deri üzerinden geçirirken avucuyla bastırır);* ◉ **fosil ~** lar, *paleont.* Dinansiyen tabakalardan itibaren rastlanan mantar kalıntıları *(mucorales, chytridiales, cıvıkmantarar). (Taşkömür, Cannel kömürü linyit, bataklık kömürü v.b. gibi fosil yakıtların içinde miselyum ve konidyum şeklinde mantar parçalarına rastlanır. Tersiyer tabakalarda yaprakların üzerinde asalak olarak yaşamış asklı mantarlara ve seyrek olarak da hifli mantarlara rastlanmıştır).* [*İng.* Fosil mushrooms; *Fr.* Champignons fossiles]; ◉ **imparator ~** ı, *bot. Agaricales* takımından sapkası 8-15 sm. genişliğinde, kırmızı veya koyu portakal kırmızısı renginde ve üzeri düz olan bir yemeklik mantar türü. Şapkanın kenarları hafifçe girintili, çıkıntılı, alt tarafta bulunan lamellerin renkleri koyu sarıdır. Kendisine çok benzeyen fakat çok zehirli ve tehlikeli bir tür olan *A. muscaria*'dan ayrılış özelliği sapkayı taşıyan 8-15 sm. uzunluğundaki sapının, dip taraftan kalın kenarlı beyaz bir örtünün içinde bulunmasıdır. Akdeniz ülkelerinde ve Belgrad ormanında bol miktarda rastlanır. [*Lat. Amanita caesarea; İng.* Orange-milk agaric; *Fr.* Amanite des césars, oronge vraie]; ◉ **gerçek ~** lar, *bot. Peronosporales* takımının *Peronosporaceae* familyasından, emeçleri iyice gelişmiş olan ve bağlarda mildiyö hastalığını yapan mantarlar. [*Lat. Perenospora (Plasmopara) viticola; İng.* Plasmopara; *Fr.* Plasmopara, mildiou de a vigne]; ☆ *Eşanl.* **mildiyö mantarları**; ◉ **Kanlıca ~** ı, *bot. Agaricaceae* familyasından, Belgrad ormanında bulunan, en makbul yemeklik mantar türlerinden biri. Orta büyüklükte, kalın ve etlidir; sapkası kubbeli olup, başlangıçta iç tarafa doğru kıvrık kenarlıdır daha sonra basık huni biçiminde bir görünüş arzeder. Rengi canlı portakal kırmızısı renginden tuğla kırmızısı ilâ havuç rengine kadar değişir. Kokusu hoş ve aromatiktir lezzeti baharatı andırır. Gerek sapka ve gerekse lameller tabakası hafifçe kırıldığı veya koparıldığında, hemen koyu safran sarısı ile kan portakalı suyu renginde bir su akar. Bu mantarın *L. torminasus* adlı bir benzeri ve yakın akrabası olup, bundan kırmızı yerine beyaz renkli bir su akar. [*Lat. Lactarius deliciosus; İng.* Milk mushroom, milk fungus;*Fr.* Lactaire délicieux]. ☆ *Eşanl.* **süt mantarı**; ◉ **keçi ~** ı, *bot.* ◘ **Keçimantarı**; ◉ **kol ~** ı, *deric.* Sepicilerin deriyi yumuşatmak ve kabarıklıklarını düzeltmek için kullandıkları âlet; ◉ **kök ~**. ◘ **Kökmantar**; ◉ **kurt ~** ı, *mantarbilim.* Halk arasında kurusu kan durdurmak için kullanılan bir mantar cinsi; ◉ **kuzu ~** ı, *bot.* ◘ **Kuzumantarı**; ◉ **küf ~** ları, *bot.* Miselleri geliştikleri ortam üzerinde küf örtüsü meydana getiren *(Mucor, Aspergillus, Penicillium* v.b. mantarlar. [*İng.* Aspergillus; *Fr.* Aspergille]; ◉ **olta ~** ı, *balıkç.* Olta ipinin üzerinde kayıp, bir kurşun parçası veya bir düğümle sınırlı noktaya kadar gelerek orada duran, oltayı belli

bir derinlikte tutmaya yarayan mantar; ◉ **parazit ~ lar**, *bot.* Konak bitkinin ya üzerinde ektoparazit *(dış parazit)*, ya da dokuları içinde endoparazit *(iç parazit)* olarak yaşayan mantarlara verilen ad. Asma yapraklarında *«külleme»* hastalığına sebep olan *Uncinula necatoz (külleme mantarı)* bir ektoparazittir; arız olduğu yaprakların yüzeyini hifleri ile örümcek ağı gibi örter ve epiderma hücrelerinin içine lastorlarını gönderir. Buna karşılık endoparazitlerden bir kısmı, meselâ asmalarda **«mildiyö»** adı ile tanınan önemli hastalığa sebep olan *plasmopara viticola (Mildiyö mantarı)* gibi, bitkinin hücrearası boşluklarında *interselüler endoparazitler* halinde yaşarlar. Diğer bir kısmı ise tamamen konak bitkinin hücreleri içinde yaşayan *intraselüler endoparazitler* halindedir. *(Örnek: «patates kanseri» ne sebep olan synchytrium endobioticum gibi).* [*Ing.* Parasite mushrooms; *Fr.* Champignons parasites]; ◉ **pas ~ ıgiller**, ◘ **Pasmantarıgiller**; ◉ **süt ~ ı**, *bot.* ◘ **Kanlıca mantarı**; ◉ **şemsiye ~ ı**, *bot.* Büyük ve göz alıcı bir yemeklik mantar türü. Şapkası başlangıçta yuvarlak veya yumurta biçimindedir. Sonradan çan şemsiye veya tabak biçiminde yaygın bir görünüş arzeder. Rengi beyazımtrak gri ilâ esmerimtrak gri arasında değişir ve çapı 25-30 sm. kadar olabilir. Eti yumuşak ve süt gibi beyazdır. Lezzeti hoştur ve cevizi andırır. [*Lat. Macrotepiota procera; Ing.* Umbrella-mushroom]; ◉ **yer ~ ı**, *bot. Agaricaceae* familyasından, huni biçiminde makbul bir yemeklik mantar türü. Şapkası 2-8 sm. kadar genişlikte, başlangıçta bombeli ve içeri doğru kıvrık kenarlıdır, sonradan kenar düzelir ve mantar bir huni veya topaç görünüşü arzeder. 2-6 sm. uzunluğundaki sapı açık sarıdır. Şapkanın eti sarımtrak beyaz ve sarı kenarlıdır. Kokusu baharat gibi olup kayısıyı hatırlatır. Lezzeti ise biraz karabiberi andırır. Hazmı oldukça güçtür. [*Lat. Cantharellus cibarius; Ing.* Chanterelle; *Fr.* Chanterelle, girole].

~ ağacı, *bot.* ◘ **Mantarağacı**.

~ atmak, *arg.* Yalan söylemek. [*Ing.* To tell lies; *Fr.* Inventer une mensonge].

~ burgusu, Şişelerin mantarlarını çekip çıkarmak için kullanılan ucu sivri burgu şeklinde saplı âlet. Mantar çekecek de denir. [*Ing.* Corkscrew; *Fr.* Tire-bouchon].

~ doku, *bot.* ◘ **Doku**.

~ döşeme, *inş.* Doğrudan doğruya kolonlar üzerine oturan betonarme döşeme. *(Bu döşemelerde kiriş kullanılmaz. Kolonların üzerine gelen döşeme kısımları, çapraz yerleştirilmiş demirlerle takviye edilir).*

~ gibi, *mec.* § ❶ Çabuk yetişen. [*Ing.* Mushrooming, growing fast; *Fr.* De la nature de champignon]; § ❷ Çürük.

~ gibi yerden bitmek, *dey.* Birdenbire veya kendiliğinden türemek, ortaya çıkıvermek. [*Ing.* To mushroom, to appear suddenly, to grow very quickly, and abundantly; *Fr.* Pousser comme un champignon].

~ hastalığı, *paraz.* Asalak mantarlardan ileri gelen, insan hayvan veya bitki hastalığı. [Osm. Dâ-ül-futur; *Lat.* ve *Ing.* Mycosis; *Fr.* Mycose].

☆ *Eşanl.* **küflüce**, **mikoz**.

~ hastalıkları, *patol.* Mantarlardan ileri gelen bütün hastalıkların genel adı.

~ ilâcı, *ecz.* İnsanlarda ve hayvanlarda asalak yaşayan mantarlara karşı etkili ilâç.

~ kambiyumu, *bot.* ◘ **Kambiyum**.

~ kapağı, *den.* Topların mücefflerini ıslanmadan ve paslanmadan muhafaza için ağızlarına geçirilen tapa.

~ kaya, *coğr.* Çöllerde kayaların yere yakın bölümünün kum savuran yellerle aşınmasından yağmurlu bölgelerde ise, dayanıksız taşların dipten sürülmesi yüzünden işlenmiş garip görünüşlü kayalar. [*Ing.* Mushroom-rocks; *Fr.* Roche-champignon].

~ mazısı, *bot.* Asalak bir mantarın bitkilerde meydana getirdiği mazı.

~ meşesi, *bot.* ◘ **Meşe**

~ özü, *bot.* ◘ **Mantarözü**.

~ şehir, *şeh.* Büyümesi on yılda yüzde yüz veya daha fazla olan şehir.

~ tabakası, *bot.* Ağaçlarda, hücrelerin çeperlerine mantarözü yığarak ve protoplazmasını kaybederek mantar oluşumuna yol açan büyük tabaka. [*Osm.* Tabaka-i mantâriye; *Ing.* Corky layer; *Fr.* Couche subéreuse].

~ tabancası, Tabanca gibi ses çıkaran ve mantardan kapsül patlatan oyuncak. [*Ing.* Pup gun]

~ yakası, *balıkç.* Balık ağının üst kenarında bulunan ve mantarların yardımıyle ağı suda yüzer durumda tutmaya yarayan ip.

mantarağacı, b. i. *bot.* İkiçenekliler *(Dicotyledoneae)* sınıfının, Turunçgiller *(Rutaceae)* familyasından, Doğu Asya'nın tropik ve subtropik ülkelerinde yetişen 10 kadar türü bulunan, boylu, yarım yeşil, aromatik bir ağaç cinsi. Gövdenin ekseriya kalın mantarlı bir kabuğu vardır. Tek tüysü yaprakları sürgünlere karşılıklı olarak dizilmiştir. Üzerlerinde saydam noktalar vardır. Sarımsı yeşil renkli, küçük, iki evcikli çiçekler terminal durumlu, şemsiyemsi salkım halinde bulunurlar. Meyva, yuvarlak olgunlaşınca siyah çekirdekli sulu meyvedir. Avrupa ve Türkiye'de, **Çin mantarağacı** *(P. amurense)* adlı türü süs bitkisi olarak yetiştirilir. Süs bitkisi olarak yetiştirilen diğer önemli türleri: *P. sachalinensa, P. japonicum, P. lavallei.* [*Lat., Ing.* ve *Fr. Phellodendron*]; ◉ **Çin ~**, *bot.* Anayurdu Çin ve Mançurya olan, 10-15 m. ye kadar boylanabilen geniş tepeli bir mantarağacı türü. Gövdenin kalın ve mantarlı kabuğu derin çatlaklıdır. Tüysü yaprakların boyu 35 sm. ye kadar ulaşır. Ana eksen tüylüdür. Yaprak dökümü eylülde başlar. Dökülmeden önce güzel altın sarısı bir renk alır. Çiçek kurulları tüylüdür. Boyları 6-8 sm. kadardır. Tesbih tanesi gibi yuvarlak meyve 1 sm. çapındadır. Olgunlaşınca siyah bir renk alır ve kuvvetli terebantin kokar. İstanbul'da bazı güzel örneklerine rastlanır. [*Lat. Phellodendron amurense; Ing.* Cork tree].

mantarbiçim, b. s. *anat.* Mantar biçiminde olan. *(Dil sırtındaki küçük kabarcıklar hk.)* [*Osm.* Kem-eviyüşşekil; *Lat. Fungiformis; Ing.* Fungiform, fungoid; *Fr.* Fongiforme, fongoïde].

☆ *Eşanl.* **mantarsı**.

mantarbilim, b. i. *paraz.* ve *bot.* Botaniğin inceleyen dalı. Mantarların yapılarını, yaşayışlarını ve yaptıkları hastalıkları. [*Osm.* Mebhas-ı futur; *Lat. Mycologie; Ing.* Mycology; *Fr.* Mycologie].

☆ *Eşanl.* **mikoloji**.

~ uzmanı, Mantarlar konusunda derin ve köklü bilgisi olan kimse. [*Ing.* Mycologist; *Fr.* Mycologue].

mantarbilimsel, b. s. Mantarbilimle ilgili olan. [*Ing.* Mycologic(al); *Fr.* Mycologique].

☆ *Eşanl.* **mikolojik**.

mantarcı, i. § ◉ Saf insanları bir takım hilelerle şaşırtıp paralarını çalan kimse; § ❷ *arg.* Yalan söylemeyi huy etmiş olan kimse. [*Ing.* Liar, swindler; *Fr.* Menteur,-euse]; § ◉ Mantar yetiştiren veya satan kimse. [*Ing.* Mushroom, grower or seller; *Fr.* Champignonniste, champignonnier].

mantarcıl, s. *zool.* § ❶ Mantar yiyen *(böcek hk.)* [*Ing.* Fungivorous; *Fr.* Fongivore, mycétophage]; § ❷ Mantar «yetiştiren» ve bu mantarlarla beslenen bazı karınca ve divik türlerine denir. *(Dividler'de ana divik de mantarlarda beslenebilir).* [*Ing.* Fungivorous; *Fr.* Mycétophage].

mantarcılık,-ğı, § ◉ *arg.* Mantarcı usulü ile yapılan hırsızlık: *Mantarcılıkla yüz lirasını almışlar.* [*Ing.* Swindling; *Fr.* Escroquerie par ruse]; § ◉ Yalancılık. [*Ing.* Lying, swindling; *Fr.* Situation modale du menteur].

mantar.doğuran, b. i. *bot.* ◘ **Fellojen**.

mantar.doku, b. i. *bot.* Periderma'nın en içi tabakası; mantar kambiyumu *(fellogen)* nun teğetsel bölünmeleri'le içe *(merkeze)* doğru meydana getirdiği doku olup, Periderma'nın ayrıldığı üç bölümden biridir. [*Ing.* Phelloderma; *Fr.* Phellodèrme]. ☆ *Eşanl.* **felloderm**. ◘ *ŞEKİL: 3.*— **BİR AĞAÇ GÖVDESİNİN KESİTİ**.

mantar.kın.kanatlıgiller, ç. b. i, *zool.* Böcekler *(Insecta)* sınıfının, Kın.kanatlılar *(Coleoptera)* takımının bir familyası. [*Lat.* ve *Ing.* Anthribidae; *Fr.* Anthribidés].

mantarlamak, f. *arg.* Aldatmak, yalan söylemek. [*Ing.* To deceive; *Fr.* Tromper].

mantarlar, ç. i. *bot.* Sap yaprak ve çiçek gibi organlar yerine dallı veya düz iplikler görünüşünde emeçlerden meydana gelen, klorofilsiz, ilkel bir bitki sınıfı. *(Ekmek, peynir, limon gibi bazı yiyeceklerin üzerinde gelişen küfleri ve zehirsiz olanları yenen kır mantarlarını içine alır).* [*Osm.* Futur; *Lat.* ve *Ing. Fungi; Fr.* Champignons]. ◘ **Mantar**.

mantarlaşma, i. *bot.* (a) Hücre zarlarına mantar özü *(suberin)* karıştırarak hücreler geçirimsiz hale gelme, mantara çevrilme. [*Ing.* Suberization, suberification; *Fr.* Subérification]; (b) Odunun herhangi bir yerinde, içi beyazımsı çürük odunla dolu kovuk şeklinde, değişik büyüklükte kusurların oluşması.

mantarlaşmak, nsz. f. *bot.* Hücre zarlarına mantar özü karıştırarak geçirimsiz hale gelmek. [*Ing.* To become suberized; *Fr.* Etre subérifié]; ◉ **mantarlaşmış koruyucu doku**, *bot.* ◘ **Doku**.

mantarlı, s. § ❶ İçinde *(yenilebilir)* mantar bulunan: *Mantarlı yemek.* [*Ing.* Prepared with mushrooms *(dish); Fr.* Aux champignons]; § ❷ Meşe ağacından çıkarılma mantarı olan: *Mantarlı ayakkabı.* [*Ing.* Made of cork; *Fr.* En liège]; § ❸ Tıpası olan: *Mantarlı şişe.* [*Ing.* Fitted with a cork, corked].

mantarlık,-ğı, i. § ❶ Sebze gibi kullanılan mantarların yetiştirildiği, hemen daima yer altında bulunan yer. [*Fr.* Champignonnière]; § ❷ Mantar yetiştirmek için humuslu ve gübreli yastık. [*Fr.* Champignonnière]; § ❸ İncelemek üzere mantar kültürlerinin saklandığı yer.

mantarözü, b. i. Karbon, hidrojen ve oksijenden meydana gelen, bazı bitki hücrelerinin çeperlerini kaplayarak sıvıların ve gazların geçmesini önleyen, böylece hücrenin ölmesine ve mantar oluşumuna yol açan madde. [*Ing.* Suberin; *Fr.* Subérine].

mantarsı, s. *patol.* § ❶ Mantara benzeyen: *Mantarsı ur.* [*Ing.* Fungoid; *Fr.* Fongoïde]; § ❷ Mantar sertliğinde ve tablatinde olan: *Mantarsı yara. Mantarsı ülser.* [*Ing* Fungous; *Fr.* Fongueux,-euse].

☆ *Eşanl.* **mantarbiçim**.

~ kayaç, *jeol.* Mercek biçiminde ve örtü katmanlarını kabartmış, tabanı düz ve bir kanalla magma haznesine bağlı magma kütlesi. [*Ing.* Laccolith; *Fr.* Laccolite]. ☆ *Eşanl.* **lakolit**.

mantı[1], i. *Yun. manti. mutf.* İçine kıyma konarak ufacık bohçalar biçiminde dürülmüş hamur parçalarıyle hazırlanan yoğurtlu bir yemek. [*Ing.* Dish prepared with paste, ground meat and yoğurt; *Fr.* Pâté au yogourt].

mantı[2], *i. den.* ◘ **Mantı**.

mantık,-ğı, i. *Osm.* < *Ar. nutk.* § ❶ *fels.* Düşüncenin düşünceyle doğrulanması bilimi: Gerçeği ararken yapılan zihin işlemlerinden hangilerinin doğru ve hangilerinin yanlış yola çıktığını gösteren bilim: *Mantık dersi. Mantık kitabı. Mantık bilgini.* [*Ing.* Logic; *Fr.* Logique]. ☆ *Eşanl.* **eseme**; § ❷ Gereklik, düşünce, amaç, erek veya yargı ile iş, araç veya kanıt arasında tutarlık: *Güpegündüz ışık yakmakta mantık yoktur;* § ◉ Birine özgü yargılama tarzı; § ◉ Düşüncelerin, nesne-

lerin birbirine bağlanma, birbirinden doğma tarzı: *Olguların mantığı*; § 5 Mantık kitabı; § 6 *esk.* (a) Söz söyleme; (b) Söz, konuşma; ◉ **akıl var, ~ var**, *dey.* ◘ **Akıl**; ◉ **biçimsel ~**, *mant.* Tümden gelimsel düşünce ve özellikle tasım biçimlerinin incelenmesi. *(Bu terim, genellikle modern mantığa karşıt olmak üzere eski biçimsel mantığı/sun'i mantık veya formel mantık da denir/ belirtmek için kullanılır)*; ◉ **çift** değerli **~**, *mant.* ◘ **Çift**; ◉ **eksiltmeli ~**, *mant.* Önermeler hesabının bir veya birkaç aksiyomunu bir yana atan ve klâsik olmayan mantık; ◉ **formel ~**, ◘ **Formel**; ◉ **imsel ~**, Kavramlarını ve önermelerini imlerden ibaret bir dizge yardımıyle gösteren, böylece matematik gibi büyük bir kesinlik derecesine erişen mantık. ☆ *Eşanl.* lojistik; ◉ **klasik ~**, *modern mant.* ◘ **Klasik**; ◉ **klasik olmayan ~ lar**, *mant.* ◘ **Klasik**; ◉ **matematik ~**, *mant.* XIX. yüzyıldan ortaya çıkan, birbirinden ayrı, mantık sistemlerini belirtmek için kullanılan deyim. *(Bu mantıkların ortak yanları şunlardır: Bir sentaks sisteminin varlığı /bu sistemde, analiz edilen öğelerin içeriği değil, biçimi hesaba katılır. Buna biçimleştirme veya formalizasyon denir/; yorumlamanın, biçimsel sistemden sonra gelmesi; günlük dille ilgili olmayan bir cihazın kullanılması /sembolleştirme/; analiz edilen dil /nesne dil/ ile analizin yapılmasında kullanılan dil /metalang yani dilötesi/ arasında kesin bir ayırım yapılması.* [*Osm.* Mantık-ı remzî; *Ing.* Mathematical logics, symbolical logics; *Fr.* Logique mathématique, logique symbolique]; ☆ *Eşanl.* **sembolik mantık**; ◉ **sembolik ~**, *mant.* ◘ **Matematik mantık**; ◉ **tümdengelimsel ~**, *mant.* Akıl yürütmenin bilimsel sistemi. *(Önermeler hesabına ve fonksiyonlar hesabına ayrılır)*. [*Ing.* Deductive logics, algorithmic logics; *Fr.* Logique déductive, logique algorithmique]. ☆ *Eşanl.* **algoritma mantığı**.

~ cebiri, *mant.* ◘ **Cebir**[1].

~ dışı, *fels.* ◘ **Mantıkdışı**.

~ öncesi, *fels.* ◘ **Mantıköncesi**.

mantıkan, mantıken, z. *esk.* Mantığa göre, mantıksal olarak mantıkça. [*Ing.* Logically; *Fr.* Logiquement].

mantıkça, z. ◘ **Mantıkan**.

mantıkçı, i. § 1 Mantık bilimini bilen veya bu bilimle uğraşan kimse, [*Ing.* Logician; *Fr.* Logicien,-enne]; § 2 Kesin ve sağlam bir yönteme göre akıl yürüten kimse. [*Ing.* Logician; *Fr.* Logicien,-enne].

mantıkçılık,-ğı, i. (a) *fels.* Mantığı her felsefenin başı sayan dünya görüşü; (b) *mant.* Bütün bilimleri matematik biçime indirgeyen ve matematiği mantığın bir uygulaması haline getiren felsefe doktrini. [*Fr.* Logicisme]; (c) *modern mant. Bertrand Russel*'in mantık sistemine verilen ad. [*Osm.* Mantıkıye; *Ing.* Logicism; *Fr.* Logicisme]; ☆ *Eşanl.* lojisizm.

mantık.dışı, b. i. *fels.* Mantıkla olumlu veya olumsuz herhangi bir ilgisi olmayan, mantığın dışında kalan mantık ilke ve kurallarından yoksun olan: *Stoa'cılar'a göre, duygular, mantıkdışıdır. Schopenhauer'in «İrade» si mantıkdışıdır.* [*Osm.* Lâ-mantıkî; *Ing.* Alogical; *Fr.* Alogique].

mantıkıyat,-tı, ç. i. *Osm.* < *Ar. mantık* > *mantıkıyyât. esk.* Mantık bilimiyle ilgili meseleler. [*Ing.* Matters, problems, syllogisms, pertaining to logic].

mantıkıye, i. *esk.* **Mantıkî**'nin dişili.

mantıkiyûn, ç. i. *esk.* Mantık bilginleri. [*Ing.* Logicians; *Fr.* Logiciennes].

mantıkî /mantıkî/, s. *Osm.* < *Ar. (k kalın okunur).* § 1 Mantıklı, esemeli, mantığa, mantık kurallarına uygun olan. [*Ing.* Logical; *Fr.* Logique]. ☆ *Eşanl.* mantıksal; § 2 Gerçeğin doğal akışından doğan; *Mantıkî bir sonuç.* [*Osm.* Tabiî; *Ing.* Logical; *Fr.* Logique]. ☆ *Eşanl.* doğal; **~ atomizm**, *mant.* ve *fels.* Dünyanın veya yaşantıların, maddî değil de, mantıkî birimlere ayrılmak suretiyle çözümlenebileceğini, bu birimlerin hem kapsam, hem de biçim yönünden kavramsal olduklarını ileri süren görüş. Bazan bu terim Leibnitz'in monadlara dayanan felsefesini, bazan da *Hume*'un felsefesini anlatmak için kullanılır.

~ bellek, *mant.* ve *fels.* Mantığa ve onun ilkelerine göre çalışan fikirler, kavramlar ve bemsoller arasında ilişkiler kuran bellek tipi.

~ imkânsızlık, *huk.* ◘ **imkânsızlık**.

~ matematik, *mant.* ve *mat.* ve *fels.* Sağlam mantıklı düşünme yoluyle veya daha önce kabul edilen matematiksel olgulardan, veya da ikilerden yapılmış çıkarsamalara uygun olarak gelişmiş olan matematik.

~ okuma, *mant.* ve *fels.* Okunan metnin anlamını kavramaya, cümle ve paragraflar arasındaki fikir bağlılığını görmeye çalışarak okuma. [*Ing.* Logical reading].

~ organizasyon, *mant.* ve *fels.* Çalışılacak konuların, öğretim programında yer alan maddelerin bölümler ile bütünün birbirini tamamlayacak şekilde düzenlenmesi. Bu türlü organizasyonda genellikle mantıkça basit bölümler başta, karmaşık bölümler ise sondadır.

~ pozitivizm, *mant.* ve *fels.* (a) Maddî ve insanî fenomenleri bilimsel yöntem kullanarak birleştirmeye çalışan *August Comte*'un düşüncelerine dayanan felsefî eğilim, *Comte*, İnsanlığın teolojik, metafizik ve pozitif olmak üzere üç tarihî devre geçirdiğini ileri sürüyordu; (b) Bilginin gözlenen olgular ve bunların ilişkileri ile sınırlı olduğunu, değerlerle uğraşan yöntemlerin hiçbiri olumlu sonuca götüremeyeceğini iddia eden görüş; (c) Çağdaş bilim adamlarının araştırma tekniklerinden faydalanarak felsefî problemleri çözme yolu.

~ yöntem, *mant.* ve *fels.* § 1 Gözlenmiş verilerden genellemeler yapma *(tümevarım)* veya kabul edilmiş öncüllerden alınan belirli örnekler hakkında kararlara varma *(tümden gelim)* yöntemi; § 2 *eğt.* Öğrenim yaşantıları ve materyalleri düzenlenirken üzerinde durulan konunun önce en basit unsurlarını ele almaya, diğer unsurlarını sonradan sistematik bir şekilde ilâve etmeye ve bu arada öğrenciler arasındaki bireysel farklılıkları da gözönünde tutmaya önem veren öğretim yöntemi.

mantıklı, s. § 1 Mantık kurallarına uygun: *Mantıklı söz.* [*Ing.* Logical; *Fr.* Logique]; § 2 Mantıktan ayrılmaz, doğru muhakeme yürüten: *Mantıklı adam.* [*Ing.* Rationalist; *Fr.* Logique]; § 3 z. Mantığa uygun şekilde: *Mantıklı konuşuyor.* [*Ing.* Logically; *Fr.* Logiquement].

mantık.öncesi, b. s. *fels.* § 1 Mantıktan önce gelen. [*Ing.* Prelogical; *Fr.* Prelogique]; § 2 İlkel toplumlarda ve çocukta zihin işlemesinin belirli bir aşamaya kadar gelişmemiş durumu. [*Osm.* Kabl-el-mantık; *Ing.* Prelogical; *Fr.* Prélogique].

~ çağ, *eğt.* Çocuğun henüz kavramlara ve mantığın akıl yürütmeye sahip bulunmadığı çağ. [*Ing.* Prelogical age; *Fr.* Age prélogique].

~ düşünüş, *mant.* Aklî düşünceden önceki düşünüş tarzı. *(Bu düşünüş tarzı çocukta ve bazı sosyologlara /Levy-Bruhl/ göre de ilkel kavimlerde görülür; geleneksel mantığın kurallarından, /özellikle çelişmezlik ve nedensellik ilkesiyle ilgili kurallardan farkı akılyürütme biçimleriyle nitelenir. Normal, yetişkin ve medenî insanda, bu tür düşünüş tarzı, meselâ rüyalarda olduğu gibi, yeniden ortaya çıkabilir.* [*Ing.* Prelogical mentality; *Fr.* Mentalité prélogique].

mantık.ötesi*, b. s. Mantıktan üstün olan. *(Mantıkötesi terimi, lojistikte bilimsel ileri-sürüşlerin analizini ve doğrulanabilirliğini belirtmek için kullanılır. Viyana okulunun yeni-pozitivist lojistikçilerine göre, felsefenin esas ödevi de budur).*

mantıksal*, s. § 1 Mantıkla veya mantıkbilimle ilgili. [*Osm.* Mantıkî; *Ing.* Logical; *Fr.* Logique]; § 2 Mantıklı. [*Ing.* Logical; *Fr.* Logique]; ◘ **Mantıkî**.

mantıksız, s. § 1 *fels.* Mantığa aykırı olan *(söz, davranış, düşünce v.b. hk.): Mantıksız söz.* [*Osm.* Gayrimantıkî; *Ing.* Illogical; *Fr.* Illogique]; § 2 Mantığa aykırı davranan, söz söyleyen, iş yapan: *Mantıksız adam.* [*Osm.* Gayrî mantıkî; *Ing.* Irrational; *Fr.* Illogique].

mantıksızlık,-ğı, i. *fels.* Mantıksız olma hali. [*Ing.* Illogism; *Fr.* Illogisme].

manti,i. *It. mante, amante, den.* Abaşo gabya sereni kandilisası. Gabya serenini kaldırmak üzere gurcatanın alltındaki bastikadan veya kapelâ olunan tornodan donatılan halat veya zincir. [*Ing.* Tie *(to fasten a yard to a mast)*].

~ kapan, *den.* Bir ucu sabit, diğer ucu bir makaradan geçirilip aşağıdan yukarıya doğru çekilerek kullanılan bir makara donanımı.

~ tornosu, *den.* Gabya serenini kaldırıp indirmeye yarayan hamaylıya tutturulmuş tek dilli makara.

mantilla, i. *Isp. kıyf.* Kadınların başlarını ve boyunlarını sardıkları dantel veya ipekten uzun eşarp. [*Ing.* Mantilla; *Fr.* Mantille].

mantilya, mantilye, i. *It. mantiglia.* den. (a) Yelken serenlerinin yatay durumunu korumak için cundalarından direklere alınan donanım; (b) Yelken bumbalarını, cundalarından çanaklık altına asan donanım; (c) Yük lumbalarını istenilen eğimde tutan tel veya palanga.

~ doğrultmak, *den.* Yelken serenlerini direklere dik ve birbirine paralel duruma getirmek.

~ flaması, den. Mantilya doğrultmakta kullanılan el flaması.

~ palangası, *den.* Direklerdeki makaralardan alınarak güverteye indirilen mantillanın bağlandığı palanga.

mantin, i. *Fr. mantille* < *Isp. mantilla. esk.* Canfesten yapılmış bir çeşit ipekli ağır kumaş. [*Ing.* A heavy silk cloth; *Fr.* Sorte d'étoffe de soie].

mantinato, mantinota, mantunita, i. *It. mantenuta. arg. (Müslüman olmayan)* Kapatma, metres. [*Ing.* Kept woman, mistress; *Fr.* Maitresse, odalisque].

mantis, i. *Fr. mantisse* < *Lat. mantissa*, toplama. *mat.* Bir sayının logaritmasının ondalık kısmı. [*Ing.* Mantissa].

mantispa, i. *Lat. zool.* Sinirkanatlılar *(Neuroptera)* takımının, *Mantispidae* familyasından, başı ve yakalayıcı bacaklarıyle peygamberdevesine benzeyen, etçil sıcak ülke böceği. Kurtçukları örümceklerin ipekten yuvasında barınır, onların yumurtalarıyle beslenir. Gelişmeleri sırasında mantispalar aşırı başkalaşma gösterir. Batı Avrupa'da yaygın türü *Mantispa paganadır.* [*Lat.* ve *Ing. Mantispa; Fr.* Mantispe].

mantizm, i. *Fr. mentisme* < *Lat. mens, mentis, zihin. psiky.* Önüne geçilmez şekilde ve hızla birbiri ardından akla gelen fikirlerle kendini belli eden akıl bozukluğu.

manto /man:to/, i. *Fr. manteau.* § 1 *kıyf.* Öbür elbiselerin üzerine giyilen, ceketten uzun, çeşitli biçimde kadın elbisesi. [*Ing.* Woman's coat]; § 2 *zool.* (a) Yumuşakçalar ve yumuşakçamsılarda kabuğun içini döşeyen derî katlanmaları olup kabuk salan bezleri kapsar; (b) Gömleklilerde kabuğun veya gömleğin içini astarlayan yumuşak dış vücut duvarı. [*Osm.* Libas; *Ing.* Mantle; *Fr.* Manteau]. ☆ *Eşanl.* örtenek; § 3 *anat.* Bazı vücut bölümlerinin zarlarla örtülü olanına verilen ad. [*Osm.* Libas; *Fr.* Manteau]. ☆ *Eşanl.* örtenek; § 4 *jeol.* Yeryuvarlağının litosferle çekirdek arasında kalan bölümü.

~ boşluğu, *zool.* ◘ **Boşluk**.

mantol, i. *Fr. menthol.* < *Yun. kim.* Nane ruhundan çıkarılan ve hekimlikte kullanılan ıtırlı bir madde. [*Ing.* Menthol].

mantoluk, s. Manto yapımında kullanılan:

Mantoluk kumaş. [*Ing.* Material for a coat].

Mantra'lar, Mlnitra'lar, ç. öz, i. *etn.* Malaka yarımadasının dağ ve ormanlarında zenci halk. Kısa boylu olan Mentra'lar, Negrito'ların özelliklerini taşır, avcılık, balıkçılık ve ormanda tarla açarak tarım yaparlar. [*Ing.* Mantras, Manthras; *Fr.* Mantras, Manthras, Minitras].

mantuk /mantük/, s. *Osm.* < *Ar. nutk. esk.* § ❶ Söylenilmiş, denilmiş, anlatılmış; § ❷ Söz, kelâm; § ❸ Anlam, kavram. [*Ing.* Spoken uttered expressed in words, tenor of a discourse, sense].

mantuka, s. *esk.* **Mantuk**'un dişili. [*Ing.* Uttered word or saying.

manu, i. § ❶ *Sansk.* Veda dininde, insan soyunun üreticisi olan ilk insan. Brahma'nın oğlu. *(Tufanda Himalayalar'ın tepesine sığınarak kurtulmuştur. Düzen ve ahlâkın kurucusudur. Sonraları kanun koyuculuğu sıfatını almıştır).* [*Ing.* ve *Fr.* Manu]. § ❷ Puranalarda insan soyunu üreten on dört yaratığın cinsil adı. *(Bunlardan her biri kozmik çağın /kalpa/ birer bölümünü /manvantaraj/ yönetirler. İçinde bulunduğumuz çağın menus'u, dizinin yedincisidir ve güneş sülâlesinin atası Valvasvata'nın oğludur. Ölülerin işleriyle görevlendirilmiş olan Yamaya karşılık, Manu canlılarla uğraşır. Adıyle ilgili efsaneler arasında en önemlisi tufan efsanesidir).*

manubriyum, i. *Lat. manubrium.* § ❶ *anat.* Göğüs kemiğinin üst bölümü. [*Osm.* Kabza; *Lat., Ing.* ve *Fr. Manubrium*]; § ❷ *bot. Characeae* familyasından suyosunlarında erkek organı meydana getiren sekiz hücreden her biri. [*Ing.* Manubrium; *Fr.* Manubrium, manubrie]; § ❸ *zool.* Medüzlerde, ucunda ağız bulunan boru. *(Hayvanın şemsiye şeklindeki gövdesi çana, manubrium da çanın sapına benzetilebilir).* [*Ing.* Manubrium; *Fr.* Manubrium, manubrie].

manusa, i. Türkiye'de ve özellikle Arapkirde yün ve pamuklu ipliklerle jakar tezgâhlarında dokunan yollu ve nakışlı bir çeşit kumaşa verilen ad. Genellikle köylülerin giydikleri bu kumaşların nakışlarına göre ad verilir. [*Ing.* A kind of striped or designed cloth *(worn by peasants)*].

manüel, i. *Fr. manuel.* El kitabı.

manüskri, i. *Fr. manuscrit.* El yazması.

manüskript, i. El yazısı. Genel anlamda: *El yazısı veya sahne oyununa temel olan yapıt.* [*Ing.* Manuscript; *Fr.* Manuscrit].

manyak, i. *Fr. maniaque* < *Yun. mania.* § ❶ Manyaya uğramış *(hasta).* [*Ing.* Maniac]; § ❷ Garip, gülünç alışkanlıkları, merakı olan *(kimse).*

manyakodepresif, s. *Fr. maniaco-dépressive.* ~ **psikoz,** *psikopatol.* Art arda mani ve melankoli nöbetleriyle beliren akıl hastalığı. [*Ing.* Cyclothymia, cyclophrenia; *Fr.* Psychose maniaco-dépressive, cyclophrénie].

☆ *Eşanl.* **siklofreni**

manyat,-tı, i. § ❶ *den.* Alamanadan küçük, üç çifte balıkçı kayığı; § ❷ Bu kayıklarla atılıp karadan çekilen küçük ağ. [*Ing.* Fishing boat with three pairs of oars, a kind of fishing net].

manyerizm, i. *tıp.* Bazı akıl hastalıklarında raslanan mimik veya mimikler. [*Ing.* Manierism; *Fr.* Maniérisme].

manyetik, i. *Fr. magnétique. fiz.* ◘ **Magnetik.**

manyetit, i. *Fr. magnétite. min.* ◘ Magnetit.

manyetize, magnetize, s. *Fr. magnétisé,-ée.* Manyetizma ile etki altına alınmış. [*Ing.* Mesmerized, magnetized].

~ **etmek.** Manyetizma ile etkilemek. [*Ing.* To mesmerize, to magnetize; *Fr.* Magnétiser].

manyetizma, i. *Fr. magnétisme. tıp.* ◘ **Hipnotizma.**

manyetizmacı, magnetizmacı, i. Kendi uzağındaki bir kişiye yönelerek elleriyle «pas»lar yapmak yoluyle «insandaki akıcı öz»den, genellikle tedavi amacıyle yararlanabileceğini ifade eden kimse. *(Bir teşhisn konması ve bir tedavinin uygulanması, yalnız tıp doktorlarına ait bir yetki olduğu için manyetizmacılar, ancak her türlü sorudan, yoklamadan ve tavsiyeden kaçınmak şartiyle faaliyet gösterebilirler. Aksi takdirde, hekimliği, kanuna aykırı olarak icra etmekle suçlandırılabilirler).* [*Ing.* Magnetizer, mesmerizer; *Fr.* Magnétiseur,-euse].

manyetizmacılık, magnetizmacılık,-ğı, i. Manyetizmacının yaptığı iş ve manyetizmacı mesleği. [*Ing.* Mesmerization, magnetization; *Fr.* Magnétisation].

manyeto, i. *elek.* ◘ Magneto

manyetofon, b. i. *Fr. magnétophone.* Ses alma makinesi. [*Ing.* Magnetophone].

manyezi, i. *Fr. magnésie. kim.* Hekimlikte iç sürdürücü olarak ve bağırsak gazlarına karşı kullanılan, rengi beyaz, suda az eriyen, hiç bir tadı olmayan magnezyum oksidinin başka bir adı. [*Ing.* Magnesia, magnesium oxide].

manyezit, i. *min.* ◘ **Magnezit.**

manyok,-ku, i. *Tupi dilinden bot.* İkiçekirdekliler *(Dicotyledoneae)* sınıfının, sütleğengiller *(Euphorbiaceae)* familyasından, kökleri yenebilen ve tapyoka elde edilen bitki. Tropikal ve Astropikal Amerika'da yetişen yüz elliden fazla türü kapsar. Eski ve Yeni Dünyanın tropikal ülkelerinde özellikle Brezilya, Indonezya Madagaskar, Batı Afrika ve Togo'da yetiştirilir. Kökünde fazla nişasta bulunduğundan yerlilerin beslenmesinde büyük önem taşır. Ayrıca nişastasından *(fekül)* tapyoka yapıldığı için ticarî önemi de büyüktür. Iki grupa ayrılan pek çok çeşidi vardır. İçinde az miktarda hidrosiyanik asid bulunan ve sebze olarak kullanılan en yaygın asidlerine *atlı manyok (kamanyok)* denir. Diğer çeşitlerin köklerinde fekül bulunur, genellikle hidrosiyanik asid de çok olur; bunlara *acı manyok* denir. Manyok'un kökleri toplanır toplanmaz hemen kullanılabilir *(taze manyok)* veya kurutulup saklanır *(kuru manyok).* Her iki tip manyoktan çeşitli besinler hazırlanır: kuak, gari, saf fekül, kasav ve özellikle tapyoka. Tapyoka, nemli ve taze fekülün pişirilmesiyle elde edilir. Manyok'un zehirli maddesi manhotoksozit *(manihotoksin)* denilen bir heteroziddir; hidroliz yoluyle glikoz, aseton ve siyanhidrik aside ayrılır; siyanhidrik asid insan için çok zehirlidir. ama yıkama veya pişirmeyle zehirliliğini kaybeder. Yerliler, zehirli suyu çıkarmak için hamuru sıkmakla yetinirler. Manyok'un kökleri hayvan yemi olarak kullanılır. Zehirli olanlar renklerinden anlaşılır. Manyok'un Brezilya'da yetişen bir başka türünden *(M. Glaziovii)* kauçuk elde edilir. Simit veya un halinde satılan manyok, ufak danaları ve domuz yavrularını beslemekte kullanılan, sindirimi çok kolay bir yiyecektir. [*Lat. Manihot; Ing.* Cassava casava, manioc tapioca plant; *Fr.* Manioc].

manzar, i. *Osm.*< *Ar. nazar. esk.*§ ❶ Görülen, seyredilen yer. [*Ing.* Object of sight, view, lookout]; § ❷ *anat. esk.* Gözbebeği.

manzara, i, ç: **menazır.** *Osm.* < *Ar. nazar.* § ❶ Toplu bir görünümü olan memleket kesimi; bakılıp seyrolunan yer, gözün kavradığı yerlerin görünüşü. [*Ing.* View, sight, spectacle, panorama; *Fr.* Paysage]. ☆ *Eşanl.* **görü**; § ❷ Görünüş, görünüm. § ❸ *san.* (a) Ana konusu bir tabiat veya şehir parçasını göstermek olan resim, gravür veya desen: *suluboya, yağlıboya manzara.* [*Ing.* Landscape-painting; *Fr.* Paysage]. ☆ *Eşanl.* **peyzaj**; (b) Bir tabloda, ön planlardaki kişiler arkasında kalan dekor bölümü. *(Bir manzaranın süslenmesi, doldurulması ve inceltilmesi için insan ve hayvan tasvirlerinin gerekli olduğu sanılırdı; saf manzara kavramına ancak uzun bir evrimden sonra ulaşılabilirdi).* [*Ing.* Landscape; *Fr.* Paysage]; ◉ **hayalî** ~, *san.* Sanatçının gerçeğe bağlı kalmadan kendi kurduğu manzara. [*Ing.* Ideal landscape; *Fr.* Paysage idéal].

~ **krokisi,** *esk.* Plamietri ve nivelan ayrıntılarının belirtilmesi için bir gözetleme yerinden görülen arazinin şemalaştırılmış betimleme. *(Hazırlandığı anın durumunu belirten manzara krokisinin yapılması, her gözetleme tasvirinde girişilecek ilk çalışmalardan biridir. / Perspektif krokisi denir/.*

manzaralı, s. § ❶ Manzarası olan; § ❷ İyi manzarası olan. [*Ing.* Having a nice view, lookout, balcony].

manzari /manzarî/, s. *esk. (İnsan hk.)* Gösterişli.

manzum /manzüm/, s. *Osm.* < *Ar. nazm.* § ❶ *ed.* Nazım şeklinde yazılmış koşuk, vezinli ve kafiyeli: *Manzum piyes. Manzum hikâye.* [*Ing.* Written in rhyme and meter; *Fr.* En vers]. ☆ *Karş.* **mensur**; § ❷ *esk.* Tanzim ve tertip edilmiş, muntazam; § ❸ Vezinli ve kafiyeli yazı. ☆ *Eşanl.* **nazım.**

manzumat,-tı, ç. i. *esk.* **Manzume**'nin çoğulu.

manzume /manzüme/, i. *Osm.* < *Ar.* § ❶ *ed.* Manzum parça koşuk, kaç diziden meydana gelirse gelsin kendi başına bir tüm meydana getiren nazımlı parça; § ❷ *fels.* Dizge, sistem, takım. [*Ing.* System; *Fr.* Système]; § ❸ *mim. esk.* Cami, mescit veya buna benzer yapı topluluğundan kurulu eserler bütünü.

manzur, s. *Osm.* < *Ar. nazar. esk.* Görülen, bakılan. [*Ing.* Seen, looked upon].

Mao'cu, s. ve i. *(Mao Çe-tung'un adından)* Mao'culuğü benimseyen veya Maoculuğa ilişkin olan. [*Ing.* Maoist; *Fr.* Maoïste]

Mao'culuk,-ğu, i. *Mao Çe-tung*'un fikirlerini ve felsefesini, siyasî, sosyal, kültürel v.b. hayatın her cephesinde geçerli hale getirmeye yönelen marksist akım *(özellikle Çin'de yaygındır).* [*Ing.* Maoism; *Fr.* Maoïsme].

maon, i. Hindistan'da kullanılan ağırlık ölçüsü. [*Ing.* ve *Fr.* Maon]. ◘ **Maund.**

Maorice, öz. i. *dilb.* Maoriler tarafından konuşulan, polinezya öbeğinden dil. [*Ing.* ve *Fr.* Maori].

Maori'ler, ç. öz. i. *etn.* Yeni Zelanda halkı, en çok Kuzey adasının kuzey ucunda yaşarlar, Maori'ler iki etnik unsurdan meydana gelir; birinin, Melanezya Zencileriyle uzaktan bir benzerliği vardır, çok daha kalabalık olan öbürüyse tam polinezyalıdır. Beyazlarla ırk karışması sık görülür. [*Ing.* ve *Fr.* Maoris].

map, i. İçine resim koymaya mahsus kitap kapağı şeklinde açılır kapanır mukavva kab. Resim cilbendi. [*Fr.* Mappe].

mapa, i. *It. mappa. den.* (a) Güverte veya küpeşteye perçin veya kaynakla tespit edilmiş olan ve tepesinde palanga veya loça takmak için bir halka bulunan çivi. [*Ing.* Eye bolt; *Fr.* Boulon à œillet]; (b) Gemi içini aydınlatmaya yarayan ve zeytinyağıyla yanan siperli fener. [*Ing.* Hooded lantern; *Fr.* Cheville à boucle]; ◉ **çatal** ~ **sı,** *den.* ◘ **Çatal**; ◉ **halkalı** ~, *den.* ◘ **Halkalı**; ◉ **hırça** ~ **sı,** *den.* Çapa zincirlerinin alt uçlarının zincirlikle bağlandıkları çok kuvvetli halka; ◉ **karaman** ~ **sı,** *den. esk.* ◘ **Karaman**; ◉ **kuyruk** ~ **sı,** *den.* ◘ **Kuyruk.**

~ **halkası,** *den.* ◘ **Halka.**

mappa, i. *bot.* İkiçekirdekliler *(Dicotyledoneae)* sınıfının, Sütleğengiller *(Euphorbiaceae)* familyasından, Molük adalarında yetişen ağaç; 30 sm. genişliğinde ve 60 sm. uzunluğundaki yaprakları tabak ve sofra örtüsü olarak kullanılır. [*Lat. Macaranga; Fr.* Mappa].

mâr[1], i. ç: **mârân.** *Osm.* < *Fars. esk.* Yılan, [*Ing.* Snake, serpent; *Fr.* Serpent].

mâr[2], s. *Osm.* < *Ar. mürûr.* > *märr. esk.* Geçen, geçmiş olan.

mara, i *zool.* Kemiriciler *(Rodentia)* takımının Kobaygiller *(Caviidae)* familyasından bir memeli türü. Uzunluğu 50, kuyruğu 4 sm. Eti yenir ve postu kullanılır. Patagonya steplerinde yaşar. [*Lat. Dolichotis patagonica; ing.* Mara; *Fr.* Mara, lièvre de patagonie, lièvre des pampas]. ☆ *Eşanl.* **patagonya tavşanı, pampa tavşanı.**

marabu[1], i. *zool.* Leyleksiler *(Ciconiiformes)* takımının, Leylekgiller *(Ciconiidae)* famil-

yasından, eski dünyanın sıcak bölgelerinde yaşayan, grimsi ve beyaz tüylü iri bir kuş cinsi. Bacak, gaga, özellikle baş ve boyun derilerinin şekliyle asıl leyleklerden ayrılır. Bacakları ve gagası kalın ve kuvvetlidir; baş ve boyun derileri kırmızımsı renktedir ve sadece hafif bir hav tüyü tabakasıyle kaplıdır. Kursağı boynun alt tarafında uzun ve kabarık bir kese şeklindedir. Çok değişik besinlerle beslenen marabular her çeşit çürümüş ve bozulmuş artıkları yer. Evlerin civarını temizlediği için halk bu kuşları sever. Yuvalarını genellikle köylerin yakınında büyük ağaçların üzerine yapar. Akbabalarla birlikte büyük hayvan leşlerini yerler. Afrika'da, Hindistan'da, Indonezya ve Malezya'da yaşayan üç türü vardır. *L. crumeneferus* adlı türünün uzunluğu 160 sm'dir. Çok, obur bir kuş olup Tropik Afrika'da sulak yerlerde yaşar. [*Lat. Leptoptilus; Ing.* Marabou, marabout, marabou stork; *Fr.* Marabout].

marabu[2], i. *Osm. < Ar. murābıt. It.* ve *Isp. dok.* § ❶ **Çok** bükümlü ince organzen. [*Ing.* Marabou; *Fr.* Marabout]; § ❷ Bu iplikle dokunmuş ipek kumaş. [*Ing.* Marabou; *Fr.* Marabout].

— **fırtına yelkeni**, *den.* Latin yelkeni armada, latin yelkeninden daha küçük olan ve sert havalarda bir anteneye açılan üç köşeli yelken. [*Ing.* Marabout; *Fr.* Marabout, maraboutin, grande bourde].

marabunta, i. *Brezilya dilinden. zool.* Eciton cinsinden asker karıncaların kütle halindeki göçü. *(Bu karıncalar yolları üzerinde karşılarına çıkan ve yenebilen her şeyi yer bitirir. Göçlerin zamanı ve yolu önceden kestirilemediği için, yerliler bunları tıpkı kasırga ve deprem gibi doğal âfetlerden sayar ve çok korkarlar.* [*Ing.* ve *Fr.* Marabunta].

maraka, i. *tiy.* Iran'da seyirlik oyunlarına verilen ad.

marakas, i. *müz.* İçine küçük çakıl taşları gibi taneler konmuş olan ve vurmalı çalgı olarak kullanılan boş ve kuru kabak. [*Ing.* ve *Fr.* Maraca]. ◘ *ŞEKİL: 407.*— **MÜZİK ALETLERİ** III.

maral (meral), i. § ❶ *zool.* (a) Geyiğin dişisi; (b) Çeşitli yabanî memelilerin dişisi. [*Ing.* Doe, roe; *Fr.* Gazelle]; § ❷ *(Meral olarak)* Kadın adı.

mârân, ç. i. *esk.* **mâr**'ın çoğulu.

maragin çeliği, *met.* ◘ **Çelik**.

marang, i. *bot.* İkiçenekliler *(Dicotyledoneae)* sınıfının, Dutgiller *(Moraceae)* familyasından, Filipinler'de yetişen ekmek ağacı. Ekmek ağaçlarından *Artocarpus incisa* ve Artocarpus *integrifolia*'ya benzer fakat meyvesi, yemek bakımından onlarınkinden daha üstün gibidir. *(Marang bazı sıcak -ülkelerde yetiştirilir).* [*Lat. Artocarpus odoratissima; Ing.* ve *Fr.* Marang].

marangoz, i. *It. marangone < Yun. maraggus.* Ağaç işleriyle uğraşan ve dolap, masa gibi ağaçtan çeşitli eşya yapan sanatkâr. [*Ing.* Carpenter, cabinemaker; *Fr.* Menuisier]. ◘ *ŞEKİL: 371.*— **MARANGOZ**; *ŞEKİL: 371.*— **MARANGOZLUK**.

— **baltası**, *ağ. iş.* ◘ **Balta**.

— **çaprazı**, *ağ. iş.* ◘ **Çapraz**[1].

— **çekici**, *tekn.* ◘ **Çekiç**.

— **deniz eri (ustası)**, *den.* Ahşap araç ve gereçlerin onarımıyle uğraşan deniz eri veya astsubayı. *(Teknelerin madenden yapılmaya başlanmasıyle birlikte bu işin önemi çok azaldı. Marangoz erleri veya ustaları geminin güvenliğiyle görevlidir.*

— **gönyesi**, *ağ. iş.* Marangozların tahta kenarlarındaki eğrilikleri ölçmekte kullandıkları gönye. [*Ing.* Carpenter square; *Fr.* Équerre de menuisier].

— **kalemi**, *mar.* ◘ **Kalem**.

— **kerpeteni**, *tekn.* ◘ **Kerpeten**.

— **mengenesi**, *ağ. iş.* Tutkallanmış veya işlenecek olan tahtaları tutturdukları tahta sıkmaç. [*Ing.* Carpenter's clamp; *Fr.* Étau de menuisier].

— **tezgâhı**, *ağ. iş.* Ağaçişleri ile uğraşanların üzerinde çalıştıkları, üzerinde dört tane sıkma düzeni olan, sağlam ve kalın iş masası. [*Ing.* Joiner bench, plane bench; *Fr.* Etabli].

marangoz-balığı, b. i. *zool.* ◘ **Testere balığı**.

marangozluk,-ğu, i. Marangoz zanaati. [*Ing.* Carpentry, cabinetmaking; *Fr.* Menuiserie]. ◘ *ŞEKİL: 372.*— **MARANGOZLUK**.

maranon, i. Amazon bölgesinde yetişen *anacardium* cinsinden bir ağacın odununa verilen yerli ad. [*Fr.* Maranon].

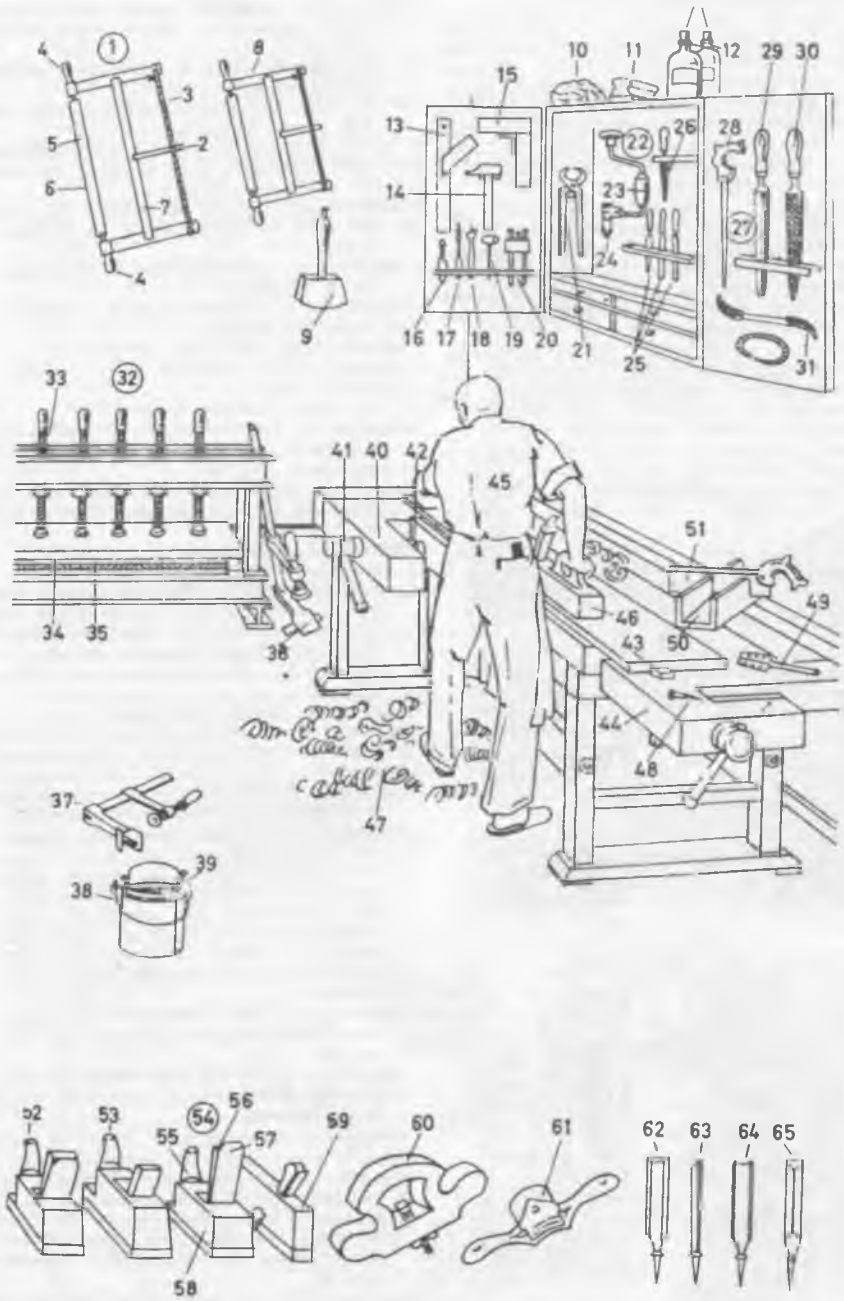

DUDEN'den

ŞEKİL: 371. — **MARANGOZ.** (1) Kol testeresi. 2. Kol. 3. Kordon. 4. Sap. 5. Testere. 6. Testere dişleri. 7. Çerçeve. 8. Kol testeresi. 9. Dörtköşe tokmak. 10. Pomza taşı. 12. Leke ve mobilya için vernik şişeleri. 13. Gönye. 14. Tezgâh çekici. 15. Ayarlı gönye. 16. Havşa. 17. Burgu. 18. Punto matkabı. 19. Ağaç matkabı *(marangoz burgusu).* 21. *Kerpeten.* (22) Dirsekli kol. 23. Mandal. 24. Torna aynası *(Sıkma aynası).* 25. Iskarpelalar. 26. Testere eğesi. (27) Delik testeresi *(oyma testeresi, kol testere).* 28. Sap. 29. Ağaç törpüsü. 30. Törpü. 31. Delik eğesi. (32) Kaplama presi. 33. Pres vidası. 34. Süslü kaplama. 36. Büyük el vidası. 37. El vidası. 38. Tutkal kazanı. 39. Tutkal kabı. 40. Ön mengene. 41. Kollu *(saplı)* mengene kafası. 42. Mengene vidası. 44. Uç mengenesi. 45. Marangoz. 46. Ayarlı planya *(ayarlı rende).* 47. Talaş. 48. Ağaç vidası *(vidalı çivi).* 49. Bıçkı takımı *(testere demiri).* 50. Zıvana testeresi kutusu. 51. Zıvana testeresi. 52. Ince rende. 53. Kaba planya. 54. Dişli rende. 55. Kol *(sap).* 56. Kama. 57. Rende bıçağı *(tığ, rende demiri).* 58. Rende kundağı. 59. Oluk rendesi. 60. Zıvana rendesi. 61. Parmaklık rendesi. 62. Oyma kalemi. 63. Zıvana kalemi *(ıskarpela, kalem, saplama kalemi).* 64. Oluklu keski. 65. Köşe kalemi.

maranta, i. *(İtalyan botanikçisi Bartolomeo Maranta'nın /1500-1571/ adından).* Birçenekliler *(Monocotyledoneae)* sınıfının, *Masantaceae* familyasından, Amerika'nın tropikal bölgelerinde yetişen bitki. Birçok türü güzel renkli yapraklarından dolayı limonluklarda yetiştirilir. Calathea'ya benzediğinden çoğu zaman onunla karıştırılır. En ilgi çekici türü köksapları için Antiller'de ve hemen bütün tropikal ülkelerde yetiştirilen **Ararot kamışı** *(Maranta arundinacea)* dır. Bunun kök yumrularından ararot elde edilir. *(Ararot, hazmı kolay olan bir çeşit nişastadır. Çocuklara ve yaşlılara gıda olarak verilir).* [*Lat., ing.* ve *Fr.* Maranta].

maraska, i. *It. marasca*, acı kiraz. Ekşi kiraz çeşidi; meyvesinden Avrupa'da *marasken* denilen bir likör yapılır. [*ing.* Marasca; *Fr.* Marasque].

maraskino, i. *It. Marask* denen kirazdan yapılan alkollü içki. [**ing.** *Maraschino;* **Fr.** Marasquin].

Maraş, öz. i. Doğu ve Güneydoğu Anadolu bölgesinde bir il merkezi olan şehir.

Marathi dili, öz. i. *dilb.* Prakrit Maharaştri'den türeyen hint-arî dili; Bombay ilinin güney yarısında yaklaşık olarak 29 milyon kişi tarafından konuşulur. *(Devanagari veya modi harfleriyle yazılır. Başlıca lehçeleri Berari, Deşi, Vardahi, Magpuri ve Sangameşvari'dir. Edebiyat eski ve zengindir. Başlıca edebiyat eserleri arasında İnanedeva /XII. yüzyıl/ ve B. G. Tilak'ın (XX. yüzyıl). Bhagavad-Gita şerhleri, Namdey /XIV. yüzyıl/ ve Tukaram'ın /XVII. yüzyıl/ tanrısal aşk şarkıları sayılabilir).* [*ing.* Mahratti, Mahratta; *Fr.* Mahratte, maharatte, maharate].

maraton, i, *Marathon*'dan Atina'ya kadar Atinalı general *Miltiades*'in Persler karşısındaki zaferini *(M. Ö. 490)* bildirmek için koşan ve yorgunluktan ölen askerin hâtırasına düzenlenen uzun mesafeli yarış. *(Maraton, koşuların en uzunudur /42,195 km/ ve yolda koşulur).* [*ing.* ve *Fr.* Marathon]. ◘ **OLİMPİYAT OYUNLARI.**

~ **koşusu**, *sp.* ◘ Koşu.

maravedi, i, *Osm.* < *Ar. murabiti* > *Isp.* Bakır İspanyol parası. *Maravedi* adı XII. yüzyılda İspanya ve Portekiz yarımadasına hâkim olan Murabıt'lardan gelir. XVIII. yüzyıl sonuna kadar kullanılan maravedi, 1848 yılında tedavülden kaldırıldı. [*Fr.* Maravedis].

maraz, i. *Osm.* < *Ar. esk.* § ❶ Sayrılık, hastalık. [*ing.* Illness; *Fr.* Maladie]; § ❷ s. *mec.* Huysuzluğu ve titizliği ile can sıkan: *Aman ne maraz şey!* § ❸ *mec.* Dert,belâ: *Bu iş bana maraz oldu.* [*ing.* Trouble; *Fr.* Peine]; § ❹ Aksaklık, kusur; § ❺ *bot.* Bitkilerde görülen ve ürünün mahvolmasına yolaçan hastalık; § ❻ s. *mec.* Huysuzluğu ve titizliği hastalık derecesine vardıran, illet: *O ne maraz adamdır bilemezsin.*

maraza, i. *Osm.* < *Ar. mu'araza h.d.* Kavga, çekişme: *Aralarında maraza eksik olmaz.* [*ing.* Querrel, row; *Fr.* Querelle, dispute].

~ **çıkarmak**, Kavgaya yolaçmak. [*ing.* To provoke a quarrel].

~ **etmek**, Anlaşmazlığa düşerek kavga etmek. [*ing.* To quarrel].

marazî /marazî/, s. *Osm.* < *Ar.* Hastalıkla ilgili; hastalıklı, [*ing.* Morbid, pathological; *Fr.* Pathologique].

marazilik,-ği, i. *sosy.* ve *psik.* ve *tıp.* Marazî olma hali. [*Ing.* Morbidity; *Fr.* Morbidité],

maraziyat,-tı, ç. i. *Osm.* < *Ar. maraziyyât. tıp.* ◘ Patoloji.

maraziyûn, ç. i. *esk.* Patoloji uzmanları. [*ing.* Pathologists],

marazlanmak, nsz. f. *h.d.* Hastalanmak.

marazlı, s. *h.d.* Hastalıklı, hasta, hastalıklı: *Marazî tipler.*

~ **teşrih**, Patolojik anatomi.

marazm, i. *tıp.* Beden ve ruh bakımından kuvvetten düşme, [*ing.* Marasmus; *Fr.* Marasme].

marco, i. Brezilya'da kullanılmış 230 gr. değerinde eski bir ağırlık birimi. [*ing.* ve *Fr.* Marco].

MARCONİ, Guglielmo, öz. i. *(1874-1937).* İtalyan fizikçisi ve mucidi.

~ **anteni**, 1895'te Marconi tarafından icat edilen anten. Dalga boyunun dörtte biri uzunluğunda düşey bir iletken telden meydana gelir. [*ing.* Marconi's antenna; *Fr.* Antenne Marconi, antenne en quart d'onde].

☆ *Eşanl.* **çeyrek dalga anteni.**

marda, i. § ❶ Iskarta mal; § ❷ Pazarlık kesildikten sonra satıcının fazla olarak istediği para. [*Ing.* Discarded goods, rubbish, gratuity *(beyond a price settled in a bargain); Fr.* Marchandise dépréciée].

mardel, i. *Fr. mardelle. jeom.* Bazı yaylalarda sık rastlanan ve 1-2 m. derinlikte bulunan 2-3 m. çapında küçük delik. *(Bazı merdeller Tarihöncesinden kalma kulübelerin zeminleridir; ama birçoğunun doğal olarak oluştuğu ve küçük kürst çöküntülerinden veya küçük hidrolakolitlerin yokolması sonucunda meydana geldiği sanılmaktadır).*

Mardin, öz. i. *coğr.* Türkiye'nin Güneydoğu Anadolu'daki bir ilin ve merkezi olan şehrin adı.

Mard'lar, ç. öz. i. *esk. coğr.* Media'da halk. Bugünkü Mazenderan'da yaşarlardı. [*Ing.* ve *Fr.* Mardes].

maregraf, i. *Fr. marégraphe.* Belirli bir noktadaki deniz seviyesinin değişmelerini otomatik olarak kaydeden ve ortalama su seviyesinin ölçülmesini sağlayan cihaz.

maregram, i. *Fr. marégramme.* Bir maregraf tarafından otomatik olarak çizilen ve her an limandaki su yüksekliğini gösteren grafik.

marekanit,-ti, i. *Fr. marékanite (Sibirya'da yer adı Marekana'dan). min.* Riyolit'in perlit'li cam çeşidi.

mareke, i. *Osm.* < *Ar. ma'reke. esk.* Savaş alanı, cenk yeri. [*Ing.* Battlefield]. *Fr.* Champ de bataille].

maremma, i. *It.* Italya'da bataklık ve bazen sağlığa zararlı toprak. [*Ing.* Maremma; *Fr.* Maremme].

marengo, i. *dok.* Yüzde 10'u veya daha azı beyaz, geri kalan kısmı siyah elyaftan dokunmuş kalın yünlü kumaş. [*Ing.* ve *Fr.* Marengo].

marenin, i. *Fr. marennine.* İstiridye yetiştirilen havuzlarda yaşayan bazı diyatomelerde özellikle *Navicula fusiformis* veya *N. ostrearia*'da bulunan yeşil pigment. *(Bu pigment iki maddeden meydana gelir:*

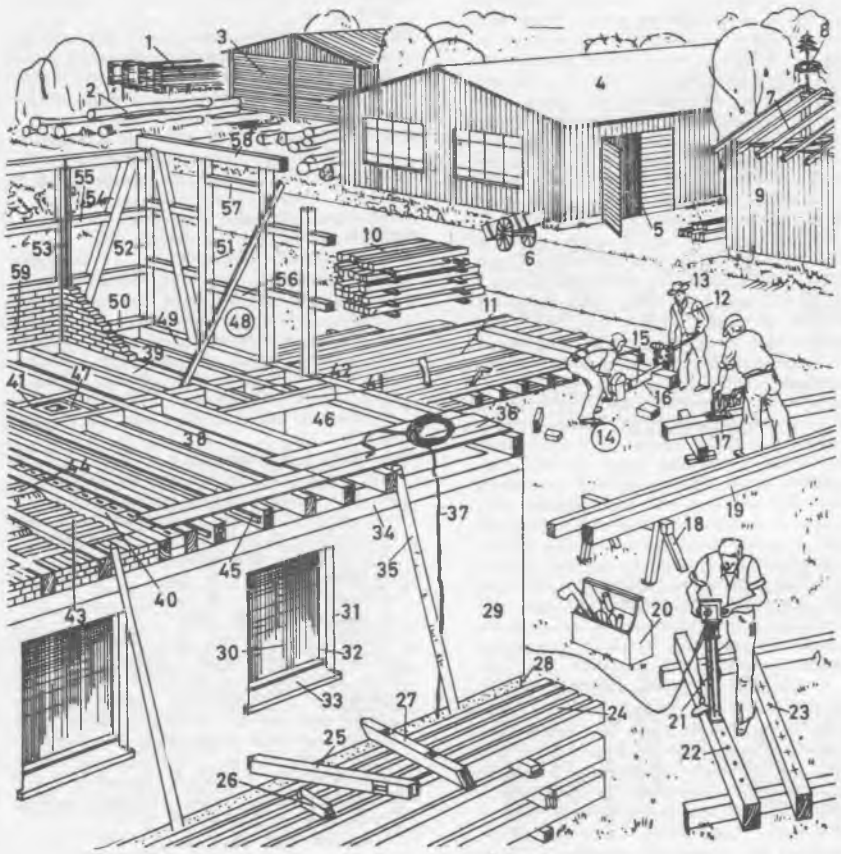

ŞEKİL: 372.— **MARANGOZLUK. 1.** [*1 — 59. Kereste ambarı*] **1.** Kereste yığını. **2.** Uzun kereste kütükleri. **3.** Bıçkıhane. **4.** Marangoz atelyesi *(Marangozhane).* **5.** Atelye kapısı. **6.** El arabası. **7.** Çatı makası *(dam kirişi).* **9.** Tahta kaplama. **10.** Kısa kirişler. **12.** Marangoz *(Dülger, doğramacı).* **13.** Marangoz şapkası. **14.** Çapraz dişli testere. **15.** Çapraz *(Travers).* **16.** Testere zinciri. **17.** Zıvana makinesi. **18.** Sehpa *(tezgâh ayağı).* **19.** Ahşap kiriş *(ağaç kiriş).* **20.** Alet takımı. **21.** Elektrikli matkap. **22.** Ağaç çivi deliği. **23.** Ağaç çivi için delik açma işareti. **24.** Birleştirilecek keresteler. **25.** Direk. **26.** Köşe mesnedi. **27.** Mesnet *(dayak).* **28.** Sütun tabanı. **29.** Ev duvarı. **30.** Pencere boşluğu. **31.** Kapı veya pencere dikmesi. **32.** Pervaz *(kenar).* **33.** Pencere eşiği. **34.** Lamba. **35.** Yuvarlak kütük. **36.** Döşeme tahtaları. **37.** Asansör kablosu. **38.** Tavan kirişi. **39.** Duvarkirişi, **40.** Duvar latası *(duvar temeli, çatı tabanı).* **41.** Ayarlama kirişi. **42.** Bağlama parçası. **43.** Geçme döşeme. **45.** pervaz. **46.** Merdiven boşluğu. **47.** Baca. **48.** Ağaç iskeletli duvar. **49.** Duvar latası *(duvar temeli, çatı tabanı).* **51.** Pencere kenarı *(pervazı).* **52.** Köşe latası *(kirişi).* **53.** Baba. **54.** Lambalı mesnet. **55.** Dik çubuk *(çapraz kol).* **57.** Pencere kirişi. **58.** Başlık kirişi *(baş kiriş).* **59.** Örülmüş duvar.

biri mavi, öteki sarıdır. İstiridyeler bir yandan diyatomeleri sindirir, öte yandan naviculaların çıkardığı pigmenti solungaç ve dokunaç epitelyumuyle doğrudan doğruya emer; yeşil pigment solungaçlarında ve mantosunda birikir. Bazı istiridyelerin yeşil görünmesi bu yüzdendir). [*ing.* Marennin].

mareşal, i. *Fr. maréchal* < *Cerm.* § ❶ En yüksek unvanı taşıyan asker: *Mareşal Fevzi çakmak;* § ❷ *esk.* Müşir. [*ing.* Marshal]; ⊙ **feld —,** ◘ **Feldmareşal.**

mareşallik,-ği, i. § ❶ En yüksek askerî ünvan; § ❷ Mareşal olma hali. [*ing.* Rank or position of a marshal, marshalship; *Fr.* Maréchalat].

margarik, s. *Fr. margarique. kim.* Formülü: $C_{16}H_{33}CH_2H$ olan bir yağ asidi için kullanılır; 60° C'ta erir ve ketil siyanürün sabunlaştırılmasıyle sentetik olarak elde edilir. *(Yağlı maddelerin bileşimine girmediği sanılır).* [*ing.* Margaric].
☆ *Eşanl.* **heptadekanoik.**
~ **asid,** *kim.* ◘ **Asid.**

margarin, i. *Fr. margarine* < *Yun. margaron. kim.* § ❶ (a) İç yağlarında bulunan, margarik asidin gliserinle birleştirilmesiyle elde edilen, 47 derecede eriyen ve besin değeri olan bir madde. [*ing.* Margarin]; § ❷ Eskiden kalın yağların, palmitin ve stearinden meydana gelen katı kısımlarına verilen ad. [*ing.* Margarin].

margarit,-ti, i. *Fr. margarite* < *Yun. margarites,* inci. *min.* Kalsiyumlu mika çeşidi. Margarit türü, formülü $C_aAl_2(Al_2Si_2)O_{10}(OH)_2$ olan hidratlı alüminyum ve kalsiyum silikatları kapsar. İnci parlaklığında beyaz veya gri renklidir. [*ing.* Margarite].

margarita[1], i. *It. margherita. den. (Yalnız margarita bağı sözünde geçer).*
~ **bağı,** *den.* Bir halatı geçici olarak kısaltmak veya kullanma sırasında zayıf görülen yerini takviye etmek için yapılan bağ. *(Halatın bedenine veya zayıf görülen yerine birbirinin tersine iki doblin alınarak üçe katlanır. Sonra her iki dobline birer meze volta yapılır).* [*ing.* Sheepshank; *Fr.* Jambe de chien].

margarita[2], i. *zool. Lepetidae* familyasından, önden solungaçlı, karındanbacaklı, kavkısı göbekli yumuşakça; kutup denizlerinde yaşar. [*Lat., ing.* ve *Fr.* Margarites].

margarodit,-ti, i. *Fr. margarodite. min.* Mika grupuna ait muskovit türünde mineral. *(Margarodite Tiroller'de kloritli şistler içinde rastlanan sertleşmiş talk'tır).* [*ing.* Margarodite].

margarosanit,-ti, i. *Fr. margarosanite.* Doğal manganez, kurşun ve kalsiyum silikat. [*ing.* Margarosanite].

margrit,-ti, i. *Fr. marguerite.* Çayır papatyasına bazan verilen ad. [*ing.* Daisy, marguerite].

mari banyosu, *kim.* Bazı cisimleri ısıtmak için kullanılan iç içe geçmiş iki kap. [*ing.* Double boiler; *Fr.* Bain-marie].

maric /märic/, i. *Osm.* < *Ar. merc. esk.* § ❶ Alev, dumansız ateş; § ❷ Dumansız barut.

Maricopalar, ç. öz. i. A.B.D.'de *Rio Gila* vâdisinde *(Arizona)* yaşayan kızılderililer. [*ing.* ve *Fr.* Maricopas].

marid, s. *Osm.* < *Ar. mārid. esk.* Ayak direyen, inatçı. [*ing.* Obstinate, perverse].

marife, i. *Osm.* < *Ar. irfān* > *marife. esk.* § ❶ Bilgi, marifet; § ❷ *gram. esk.* Anlam ve kavramı belirtilmiş olan söz. Arapça'da *«el»* harfi tarifi alan isim: *el-kitab, «bilinen kitap».* kitap, *«bir kitap, herhangi bir kitap».* Türkçede yükleme halinde ek alan isim: *kitabı («bilinen kitabı») okudum. Kitap («bilinmeyen, belirtilemeyen bir kitabı») okudum.* Türkçe'de isim tamlamasında ilgi hali eki alan isim: *Sokağın köşesi «bilinen bir sokak» köşesi.* Marife'de kelimenin gösterdiği şahıs ve nesne, kavram, belli ve belirlidir.
☆ *Karş.* **nekre.**

marifet,-ti, /marifet/, i. *Osm.* < *Ar. irfān* § ❶ Herkesin yapamadığı ustalık veya her şeyde görülmeyen özellik: *Bu adamın bir çok marifetleri var. Bu makinenin bir marifeti de...* [*ing.* Talent; *Fr.* Art, adresse]. ☆ *Eşanl.* **hüner;** § ❷ *alay.* Can sıkacak iş; uygun olmayan, hoşa gitmeyen davranış: *Yaptığın marifeti beğendin mi?* [*ing.* Oddity; *Fr.* Bizarrerie]; § ❸ Bilgi, ilim. [*ing.* Knowledge; *Fr.* Connaissance]; § ❹ Aracılık, delâlet. [*ing.* Mediation, intervention; *Fr.* Médiation]; § ❺ *tasav.* Tanrı gerçeğini duyular yardımıyle, akılla değil, gönülle ve bütün varlıkla tanımak ve üçüncü aşama sayılan hal; şüpheye yer bırakmayan mutlak bilgi; § ❻ Vasıta, aracı.

marifetli /marifetli/, s. Herkesin yapamadığı şeyleri kendine özgü usullerle yapan *(kimse)* veya kendinde, benzerlerinde olmayan bir takım şaşırtıcı özellikle bulunan *(şey).* [*ing.* Skilled, talented; skillful; cleverly made; *Fr.* Habile].

marihuana, marijuana, i. *bot.* Hint kenevirinin *(Cannabis sativa)* yaprak, sap ve çiçeklerinden yapılan karışımı; içinde ki uyuşturucu ve keyif verici madde yüzünden Amerika'da yaygın olarak kullanılır. *(Marihuana'nın fizyolojik etki doğuran maddesi tetrahidrokannabinol'dur. Bu maddenin etkişi, esrar ve LSD-25'inkine*

MAREGRAFLAR

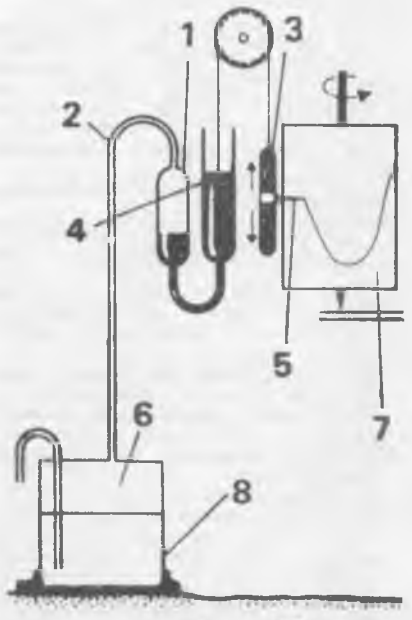

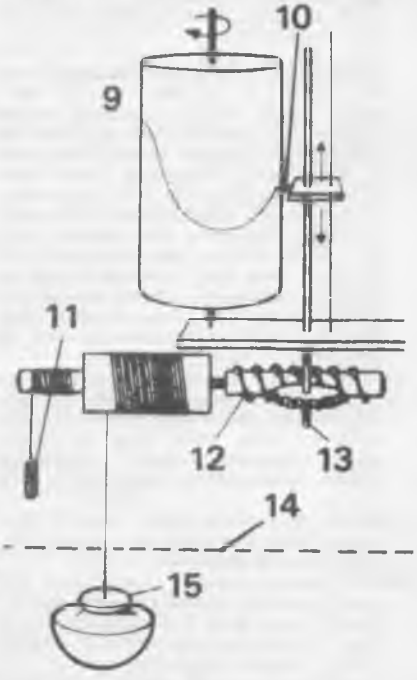

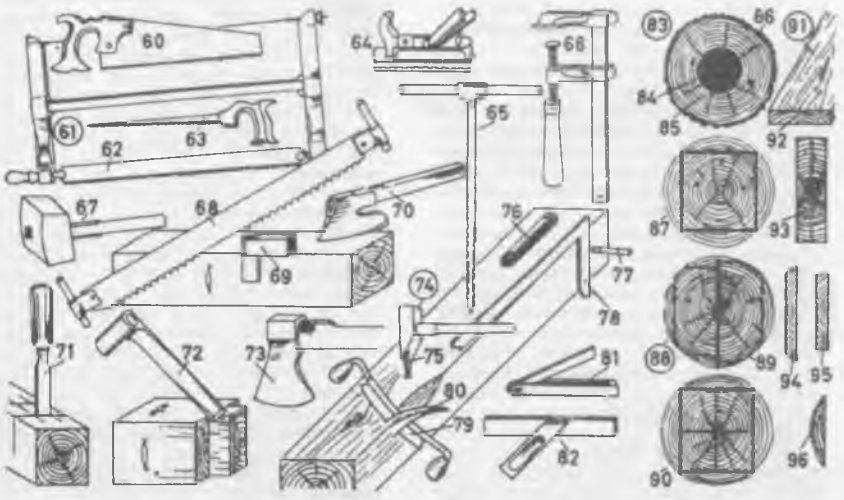

ŞEKİL: 373.— **MARANGOZLUK ALETLERİ.** **60.** İnce dişli testere. **61.** Kol testeresi. **62.** Testere yaprağı *(testere ağzı).* **63.** Delik testeresi *(oyma testeresi, kıl testere).* **64.** Planya *(rende).* **65.** Matkap *(burgu).* **66.** Vida mengenesi *(kelepçe, tasma).* **67.** Tokmak. **68.** Çift kollu testere. **69.** Ayarlı gönye. **70.** Geniş ağızlı balta. **71.** Iskarpela. **72.** Çift ağızlı keser. **73.** Keser. **74.** Marangoz çekici. **76.** Katlanır metre. **77.** Marangoz kalemi. **78.** Demir gönye. **79.** Çekme bıçağı. **80.** Talaş. **81.** Şiv. **82.** Gönyeli bitişme. **83.** Yuvarlak gövde. **84.** Öz odun. **85.** Öz. **86.** Kabuk. **87.** Kiriş. **88.** Yarı ahşap. **91.** Kalas *(Döşeme tahtası).* **93.** Öz odun kalası. **94.** Gönyesiz tahta. **95.** Gönyeli tahta. **96.** Plâka.

A- Basınçlı maregraf: 1. Civalı manometre. **2.** Madenî boru. **3.** Karşı ağırlık. **4.** Şamandıra. **5.** Kayıt iğnesi. **6.** Basınçlı hava. **7.** Saat yelkovanı yönünde dönen kayıt silindiri, **8.** Dibi ağırlıklı kap. **B- şamandıralı maregraf: 9.** Kayıt silindiri. **10.** Kayıt iğnesi. **11.** Karşı ağırlık. **12.** Sonsuz vida. **13.** Oluklu mil. **14.** Su seviyesi. **15.** Şamandıra.

benzer. Marihuana daha çok sigara şeklinde kullanılır. Amerika ve İngiltere'de buna marihuana Afrika'da dagga veya come, Brezilya'da liyamba, Fas ve Cezayir'de kif, Hindistan'da ganja, Türkiye'de esrar denir). [*ing.* ve *Fr.* Marihuana, marijuana].

Mari'ler, ç. öz. i. S.S.C.B.'de muhtar Mari *(Rusya, Federatif Sovyet Sosyalist Cumhuriyeti)* Tatar ve Başkurt cumhuriyetlerinde yaşayan ural halkı. [*Ing.* Maris; *Fr.* Maris, tchérémisses].

☆ *Eşanl.* **çeremiş'ler**.

marimba, i. *müz.* Ucu topuzlu sopalarla vurulduğunda ses çıkaran maden levhaların yanyana dizilmesiyle meydana gelmiş çalgı. [*Ing.* ve *Fr.* Marimba].

marina, i. *It. den.* Küçük teknelerin ve yatların barınmaları için özel bir mendirekle çevrilen veya bir liman içinde ayrılan su alanı. *(İçinde araçların bağlanması için şamandıralar, iskeleler, kızak ve çeki yerleri, elektrik ve telefon tesisatı ile akaryakıt istasyonu bulunur).* [*ing.* ve *Fr.* Marina].

marinad, i. *Fr. marinade.* Et, balık salamurası. [*Ing.* Marinade].

mariniyer, i. *Fr. marinière.* Bir çeşit kadın blûzu. [*Ing.* Sailor blouse].

Marino'culuk,-ğu, i. G. Marino'nun moda haline getirdiği yapmacıklı bir üslûp. Yaldızlı düşünceleri gerektiğinden çok kullanmak. [*ing.* Marinism; *Fr.* Marinisme].

mariol, i. *Fr. mariolle.* Hz. Meryem'in ağaçtan, kurşundan veya kıymetli bir madenden küçük kıtada yapılmış tasviri *(imajı).*

MARIOTTE, Edme, öz. i. *(1620 - 1684)* Fransız fizikçisi.

~ kanunu (boyle kanunu), *fiz.* Fransada Mariotte, İngiltere'de Boyle tarafından hemen hemen aynı anda keşfedilen bu kanunun ifadesi şöyledir: *Sabit sıcaklıkta, sırayla değişik P ve P' basınçlarının etkisinde kalan aynı gaz kütlesi bu basınçlarla ters orantılı olarak V ve V' hacimlerini alır;* Yani gazın hacmiyle uygulanan basınç arasında

$$\frac{V}{V'} = \frac{P'}{P}$$ veya $PV = P'V'$ ifadeleriyle bağıntısı vardır. Ancak bu yaklaşık bir kanundur. Öz kütleler aynı sıcaklıkta bir gazın eşit kütlelerinin kapladığı hacimlerle ters orantılı değiştiğine göre, sabit sıcaklıkta öz kütlelerin basınçla doğru orantılı olduğu söylenebilir. ◘ **Sıkışabilirlik**. [*ing.* Mariotte's law, Boyle's law; *Fr.* Loi de Mariotte, loi de Boyle].

~ şişesi veya kabı, Atmosfer basıncının etkilerini açıklamağa yarayan ve yan kısmında birçok boru bulunan cihaz. [*Ing.* Mariotte bottle; *Fr.* Flacon ou vase de Mariotte].

maripa, i. *bot.* Güney Amerika'da yetişen bir palmiyenin *(Attalea maripa)* tür adı; tohumundan *maripa yağı* denilen bir çeşit margarin elde edilir. [*ing.* ve *Fr.* Maripa]; çitsarmaşığıgiller *(Convolvulaceae)* familyasından, [*ing.* ve *Fr.* Marip-].

maristan, b. i. *Fars. bimâr, hasta + istân yer eki'nden bimaristan > maristan. esk.* Hastahane. ◘ **Dârüşşifa**.

mariz /marîz/, s. *Osm. < Ar. maraz. esk.* § ❶ Hastalıklı, hasta. [*Ing.* Morbid; *Fr.* Maladif,-ive]. § ❷ i. Hastalanmış kimse; ⊙ **~ ine kaymak**, *arg.* Çullanıp dövmek: *Herifin marizine kaymışlar.*

~ uçlanmak, *arg.* ◘ **Mariz atmak, marizine kaymak**.

marizane, z, *esk.* § ❶ Hastalıklı bir biçimde; § ❷ s. Hastalıklı.

marizlemek, f, *arg.* Dövmek, dayak atmak: *Herifçioğlunu, eşek sudan gelinceye kadar marizlemişler.* [*ing.* To beat; *Fr.* Rosser].

marizlenmek, f, *arg.* Dayak yemek: *Kaşalotzâde iyice marizlenmiş.* [*ing.* To get a thrashing; *Fr.* Recevoir une volée, une raclé].

marj, i. *Fr. marge.* § ❶ Bankacılıkta ihtiyat payı. [*Ing.* Margin]; § ❷ Basılmış bir sayfanın etrafındaki beyaz boşluk. [*ing.* Margin]; § ❸ *post.* Bir tabakadaki pulları birbirinden ayıran beyaz boşluk. *(Marjsız pullar da olabilir);* § ❹ *grav.* Estampaların poz ayarı için bakır levhanın altına konan kâğıt. [*Ing.* Tympan-sheet]; § ❺ Bir estampın kenarları. *(Marjları yıpranmamış olan gravürler daha değerlidir);* ⊙ **ağız ~ ı**, ◘ **Ağız**[1]; ⊙ **bir telgraf alıcısının ~ ı**, *telekom.* Bu alıcının doğru olarak alabildiği işaretlerin maksimum distorsiyonu. [*Fr.* Marge d'un récepteur télégraphique]; ⊙ **bir telgraf bağlantısının ~ ı**, *telekom.* Bir alıcının, bulunduğu devrenin distorsiyonu da hesaba katılarak hesaplanan toplam marjı. [*Fr.* Marge d'une liaison télégraphique]; ⊙ **iletim ~ ı**, *telekom.* Hızlı mültipleks sistemlerde, telgraf cihazlarının dağıtıcılarındaki ek kontaklara *(dörtlü Baudot için kontak)* verilen ad: düpleks ile çalışmadığı zaman, bu kontaklar telgraf haberleşmelerinin birbirini izlemesini sağlar. *(Bu kontaklar, işaretin verilmesiyle alınması, yani akımların gidişi ve dönüşü arasında geçen zaman süresince fırçalar tarafından taranır).* [*Fr.* Marge de propagation]; ⊙ **teminat ~ ı**, *bank.* ve *bors.* Bazı vadeli işlemler sırasında spekülâtörden istenen ek kefalet. [*Fr.* Marge de garantie]; ⊙ **~ bırakmak**, Makinede veya elle yazılan bir metinde sayfanın sol veya sağ kenarında dikey bir çizgi halinde boş yer bırakmak: *İmtihan kâğıdınıza yeterince marj bırakınız.* [*Fr.* Laisser une marge].

marjinal, s. *ing. margin,* sınır, kenar > *Fr. marginal,-ale, ikt.* Birimleri, matematik anlamda değişken olabilen, nispeten homojen bir grupun sınırında yer alan her çeşit olguya denir: *(Marjinal işletme. Marjinal işçi. Sermayenin marjinal etkenliği.* [*Ing.* Marginal]. ◘ **Marjinalizm.**

~ faydalılık (yararlılık), *ikt.* Tüketici tarafından tüketilen bir malın bu mal eşit birçok birime bölündüğü zaman, son birimin tüketiciye sağladığı yararlılık. *(Bir tüketici 4 litre suyu tükettiği zaman, onun için önemli olan dördüncü litredir. Diyelim ki birinci litreyi içki, ikinci litreyi yemek pişirmek, üçüncü litreyi yıkanmak ve dördüncü litreyi bahçe sulamak için kullansın; marjinalci okula göre malın yani suyun değerini belirleyecek olan, bu son birimin /dördüncü litre/ tüketiciye sağladığı yararlılıktır).*

~ fizikî hasıla, *ikt.* Marjinal hasıla veya ürünün fiziksel ifadesi.

~ gelir hasıla, Marjinal hasılanın veya ürünün para olarak ifadesi. *(Marjinal gelir hasıla, marjinal fizikî hasılanın, firmanın fazladan sattığı malların marjinal geliri veya fiyatı ile çarpımıyle bulunur. Bir etkenin marjinal hasılası, o etkenin fiyatıdır.*

~ hasıla (marjinal ürün), *ikt.* Toplam üründeki değişmenin, buna tekabül eden girdi veya üretken etken (emek) miktarındaki değişmeye oranı. *(Bu değişme ya fazlalık ürün'ün ya da çıktının bu etkenin* fazlalık birimine ekenmesiyle bulunur. *Öteki etken /toprak ise sabit'tir/ azalan randıman veya getiri/.* Meselâ, toprağın marjinal hasılası rant, emeğinki ücret, sermayeninki ise *faiz*'dir.

~ kâr, ◘ **Kâr**.

~ kenar, *hava.* ◘ **Kenar**.

~ maliyet, *ikt.* Bir işletmenin daha aşağısına satış yaptığı zaman zarara uğradığı değer. ☆ *Eşanl.* **marjinal fiyat**. [ing. Marginal price; *Fr.* Coût marginal, prix marginal].

marjinalizm, i. *Fr. marginalisme < ing. margin,* sınır. *kıyı.* 1870'e doğru ortaya atılan iktisat kuramı. Bu kurama göre bir ürünün mübadele değeri, kullanılabilecek son birimin faydalılığıyle belirlenir. Faydaların azalması kuralı dolayısıyla, son birimin faydalılığı en düşük faydalılıktır.

marjinallik,-ği, i. *sosy.* Çatışma halindeki iki kültür arasında kalan bir bireyin bulanık *(ambigü)* durumda görülen ruhî kriz. *(Bu, başlangıçtaki özümseme süresinde, eski değerlerin yerine yeni değerleri koyan bunalımlı bir safhadır).* [*ing.* Cultural marginality; *Fr.* Marginalité culturelle].

marjlı, s. Marjı olan: *Marjlı defter.*

marjör,-rü, i. *Fr. margeur. tot.* Bir kenarından menteşeyle bir tahta levhaya tutturulmuş kartondan veya madenden çerçeve. *Marjör, baskı sırasında duyar kâğıdı kaydırmadan işaretli yerde tutmak ve fotoğraf üzerinde kenar boşlukları bırakmak için kullanılır).*

mark[1], i. *Alm.* Ortaçağ'da darphanelerde kullanılan ağırlık birimi. [*ing.* Mark; *Fr.* Marc].

mark[2], i. *Alm.* § ❶ Eskiden, germenlerde ve onların etkisiyle bütün Avrupa ülkelerinde kullanılan bir para birimi. [*ing.* ve *Fr.* Mark]; § ❷ Almanya Federal Cumhuriyetinin para birimi. *(Deutsche Mark); 100 feniğe (pfennig)* eşdeğerdir. [*ing.* ve *Fr.* Mark]; § ❸ Finlandiya para birimi. ◘ **markka**. [*ing.* ve *Fr.* Mark].

marka /mar:ka/, i. *Alm. mark > It. marca.* § ❶ Bir nesneyi tanıtlamaya veya benzerlerinden ayırmaya yarayan işaret; Resim veya harfle yapılan işaret, bellilik: *Çamaşır markası.* [*ing.* Mark; *Fr.* Marque]; § ❷ Bilet veya başka şeyden parça. [*Ing.* Ticket]; § ❸ *sp.* Futbolda ayakla veya vücutla birinin davranışına engel olma. [*ing.* Foul; *Fr.* Poussée irrégulière]; § ❹ Bir sanat eseri üzerine imza yerine konulan işaret. [*Fr.* Estampille]; § ❺ *den.* (a) Bir geçidi bir tehlikeyi göstermeye yarayan işaret. [*Fr.* Marque]; (b) Yelken yarışlarında yarış mesafelerini sınırlayan işaret veya şamandıra. [*Fr.* Marques]; § ❻ *tekn.* Konacakları yeri yapılacak işi veya birleştirme usulünü göstermek için inşaat parçalarına konan işaretlerin tümü; § ❼ *dok.* Kumaşın top başlarına baskıyle veya iplikla yazılmış harf, ramak veya herhangi bir işaret. [*ing.* Initials on clothing; *Fr.* Marque]. § ❽ *tic.* Bir imalâtçı veya tüccara ait özel rakam veya alâmet. *(Marka, firmanın malını, süratle tanıtmak için yaptığı reklâm sırasında, dikkatin bu mal üzerinde toplanmasına da yarar).* [*ing.* Trademark, stamp, brand; *Fr.* Marque]; ⊙ **bayi ~ sı**, *tic.* Bir beyinin bir veya birkaç ürününe verilmiş ticarî ad. (Bu ürünler, bayilerin hesabına ve onların markası altında, geleneksel imalâtçılar tarafından imal edilir. Bayi markalarına, çoğunlukla ortak ve özellikle tek olarak yapılan ticaret alanlarında rastlanır. [*Fr.* Marque de distributeur]; ⊙ **bir tirenti üzerindeki ~**, den. Bir halatın koç boynuzuna volta edileceği yeri göstermek için bir branda parçası takılmış ip. [*Fr.* Marque sur une manœuvre]; ⊙ **devlet ~ sı**, *den.* Bir devlet tersanesinde yapılan katranlı bir halatın katranlanmamış koluna veya katransız bir halatın katranlanmış koluna vurulan resmî marka. [*Fr.* Marque de l'État]; ⊙ **fabrika ~ sı**, *tic.* ◘ **Fabrika**. ⊙ **hadde ~ sı**, *demir.* Demiryolu rayları üzerine, kaynağını, yapım tarihi ve biçimini belirtmek için hadde silindirleriyle basılan işaret; ⊙ **hastahane ~ sı**, *den.* ◘ **Hastahane**. ⊙ **imalâtçı ~ sı**, Bir imalâtçının ürünlerinden biri veya bir çoğu için tescil edilmiş ticarî ad. *(İmalâtçı markası hemen daima bir reklam kampanyasıyle desteklenir).* [*ing.* Producer's mark; *Fr.* Marque de producteur]; ⊙ **kontrol ~ sı**, *doğr.* ◘ **Kontrol**.

~ çizeceği, *tekn.* Yontulmuş ağaçlar ve maden parçalar üzerine çizgi çizmeğe veya işaret koymağa yarayan sivri uçlu ve saplı küçük çelik çubuk.

~ kalıbı, Bir kumaş, bir kâğıt veya bir tahta üzerine bir harf veya bir şekil koymak için kullanılan, içi o şekilde kesilmiş levha halinde ince tenekeden veya çinkodan yapılmış kalıplar. [Fr. Pochoir].

Markab, öz. i. *astr. α Kanatlıat* veya

α Pegasi yıldızına verilen ad. Kadiri 2,6 Tayf örneği AO. [*İng.* ve *Fr.* Markab].

markacı, i. § ❶ Marka satan veya marka kesen: *Paltoları, atkıları, şemsiyeleri markacıya vererek ilerledik;* § ❷ *sny.* Özellikle makine veya kazan parçalarının markalama işlemlerinde uzmanlaşmış işçi; § ❸ *arg.* Dalavereci, tuzakçı, dolandırıcı. ☆ *Eşanl.* **arakçı, tırnakçı, kaldırımcı, muslukçu, panduflacı, tufacı;** ◉ gövde ~ sı, *sny.* Uçak ve gemi inşaatında şablon üzerine parçaların resmini çizebilen teknik eleman.

markacıoğlu, i *arg.* Hilekâr, yalancı, düzenbaz.
☆ *Eşanl.* **dubaracı, kerizci, madikçi.**

markaj, i. *Fr. marquage.* § ❶ Bazı oyunlarda sayı yazma işi; § ❷ *sp.* Futbol ve basketbol gibi sporlarda yanına dikilerek karşı taraf oyuncusunun serbestçe hareketine engel olma hareketi.

markalama, i. § ❶ Markalamak eylemi, işaret koyma, [*İng.* Marking; *Fr.* Marquage]; § ❷ *balıkç.* Özellikle göçmen *(som balığı)* veya yarı göçmen *(alabalık)* balıkların yer değiştirmesini incelemek için işaretleme işlemi. [*İng.* Marquage; *Fr.* Marquage]; § ❸ *kuşbil.* Göçlerini araştırmak için yavru veya yetişmiş kuşların ayaklarına, onları rahatsız etmeyecek şekil ve ölçüde ince alüminyum bilezik takma işlemi; § ❹ *mek.* İşlenecek madenî parça üzerine bitmiş parçanın resmini çizerek, kaldırılacak talaşın sınırlarını belirleme; § ❺ *tekn.* Bir hammadde veya işlenmiş bir parça üzerine bir yazı veya *(fabrika markası, numara, işaret v.b.)* basma veya kazıma işlemi. [*İng.* Marking; *Fr.* Marquage].
~ **makinesi**, *tekn.* Çikolata, sabun mum fabrikalarında üretim maddeleri üzerine marka basan makine. [*İng.* Marking machine; *Fr.* Marqueuse].

markalamak (-i), f. Bir nesneyi tanıtmak veya benzerlerinden ayırmak için işaret koymak: *Sandıkları markaladılar.* [*İng.* To mark; *Fr.* Marquer].

markalı /markalı/, s. § ❶ Markası olan. [*İng.* Marked; *Fr.* Marqué,-ée]; § ❷ Markalanmış. [*İng.* Stamped; *Fr.* Marqué,-ée].

markasız, s. Markası olmayan. [*İng.* Without mark; *Fr.* Sans marque].

markazit,-ti, i. *Fr. marcassite* < *Fars. markaşişe*, göz taşı. Doğal demir sülfür; ortorombik sistemde billûrlaşır. *Markazit* veya *beyaz pirit*, FeS_2 çoğu zaman çizgili yapıda yumrular halindedir. Fransa'da Champagne ve Diep tebeşirlerinde ve Paris civarındaki plastik killerde bol miktarda bulunur. İkiz billûrlu pirit türüne daha çok sperkiz adı verilir, Markazit hidroklorik asid içinde çözünmez, fakat nitrik asidden etkilenir, [*İng.* Marcasite, white iron pyrites].

marke, s. *Fr. marqué,-ée* İşaretlenmiş, kaydedilmiş.
~ **etmek**, *sp.* Takım halinde oynanan bazı oyunlarda karşısındaki bir oyuncuyu yakından takip etmek, tutmak [*İng.* To mark; *Fr.* Marquer].

Markeb, öz. i. *astr.* x yelken veya x velorum yıldızına verilen ad. Kadiri 2,6 Tayf örneği B 3. [*İng.* ve *Fr.* Markeb].

marketing, i, *İng.* ◘ **Pazarlama.**

marketörl, i. Yapıştırma, taş ve tahta gibi herhangi bir maddeden çeşitli renk ve şekillerle kesilmiş parçaları bir yüzey üzerine yapıştırmak suretiyle meydana getirilen resim ve tezyinî şekiller yapmak usulü. [*Fr.* Marqueterie].

markgraf, i. *(«eyalet kontu» anlamında Alm.)* Kutsal imparatorlukta birliklere kumanda etmek, adaleti sağlamak ve sınır eyaletlerini yönetmekle görevli senyörlere verilen ad. *(Başlangıçta rütbe düzenine göre dükten aşağı olan markgraflar, veraset yoluyle mülk sahibi olarak XII. yüzyılda imparatorluk prensliğine yükseldiler).*
~ **kolu**, *tar.* Hohenzollern hanedanının kollarından biri.

markgraflık,-ğı, i. § ❶ Markgraf unvanı; § ❷ Bir markgrafa verilen derebeylik arazisi veya bir margrafın yargı yetkisine sahip olduğu alan.

markî, i. *Fr. marquis* < *Cerm.* § ❶ Ortaçağda, bir markgraflıkta askerî, idarî ve adlî gücü elinde toplayan kont; § ❷ Modern çağda, kont ile dük arasında yer alan bir soyluluk ünvanı. [*İng.* Marquis, marquess].

markilik, i. § ❶ Eskiden bir markinin yönetimindeki toprak parçası, [*İng.* Marquisate; *Fr.* Marquisat, marche]; § ❷ Bir markinin arazisi, [*İng.* Marquisate; *Fr.* Marquisat].

Markion'cu, i. *din. tar. Markion*'un öğretisinden yana olan. *Markion'cu*'lar dünyanın, önceden varolan maddeye ne pahasına olursa olsun biçim vermiş olan, eksik bir demiurgos'un eseri olduğuna inanıyorlardı. Bu tanrı, Eski Ahit'teki âdil tanrıdır. Onun üstünde de evrenden tecrit edilmiş olarak, iyi Tanrı yaşar. İsa'nın kişiliğinde insan olan ve insanlığa kurtuluş yetkisi veren bu iyi Tanrı'dır. Markion'cular, Eski Ahit'i reddediyor. Yeni Ahit'ten de sadece Aziz Luka'nın İncil'ini ve Aziz Paulus'un, yeni bir şekil verdikleri mektuplarını tanıyorlardı. 250 yılına kadar İtalya, Afrika ve Mısır'da çok yaygın ve çok etkiliydiler. Zamanla azaldılar ve X. yüzyılda ortadan kalktılar. [*İng.* Marcionist; *Fr.* Marcionite, marcioniste],

Markion'cular, ç. i. II. yüzyılda din sapkını Markion tarafından kurulan tarikatın üyeleri. [*İng.* Marcionists; *Fr.* Marcionites].

markion'culuk, i. *din. tar.* Markion'un doktrini. [*İng.* Marcionism; *Fr.* Marcionisme].

markiz, i. *Fr. marquise. cerm.* § ❶ Markinin karısı. [*İng.* Marchioness]; § ❷ Kapıların üzerindeki süslü sundurma; § ❸ *den,* Üç direkli barko tipi yelkenli gemide, ikinci mizana veya velena yelkeni. [*İng.* Mizzen topmast staysail; *Fr.* Marquise]; § ❹ *kuymc.* Çevresi pırlantalarla, süslenmiş mavi taştan yapılan, oval kaşlı Louis XVI devri yüzüğü. [*İng.* ve *Fr.* Marquise]; § ❺ *mobl.* XVIII. yüzyılda Avrupa'da çok kullanılan alçak, oldukça geniş iki kişilik koltuk. [*İng.* ve *Fr.* Marquise].
~ **koltuk**, ◘ **Markiz**[1].
~ **yüzük**, ◘ **Markiz**[6].

markizet,-ti, i. *Fr. marquisette.* Bir çeşit ince ve çoğu çiçekli *(bazen düz)* pamuklu kumaş. [*İng.* Marquisette].

markka, i. Finlandiya'nın 100 penilik para birimi *(kısaltması MF'dir.) (Finlandiya Markı da denir).* [*İng.* ve *Fr.* Markka].

marko, i. *plast. mad.* Temel maddesi polyester reçinesi olan kalıplama maddesi. [*İng.* ve *Fr.* Marco].

Markoman'lar, ç. öz. i. Germania'nın Sürevlerle yakınlığı olan eski halkı. M. Ö. 9 yılında Main bölgesinde Drusus'a yenilince Bohemya'ya geçerek Tuna'nın güneyine doğru yayıldılar. Romalılar tarafından yenilerek kaçmak zorunda kaldıktan sonra 37 yılına doğru Ravenna'da ölen güçlü kral Maroboduus devrinde Domitianus, Trainus ve Hadrianus'un imparatorlukları sırasında Romalılarla aralarında bazı çatışmalar oldu. Marcus Aurelius onlarla Tuna kıyısında uzun süre çarpıştı. Sonunda, iki taraf arasında barış yapıldı. Daha sonra da artık adlarına rastlanmaz. [*İng.* ve *Fr.* Marcomans].

markonî, i. *den.* Yelken sporunda çok kullanılan bermuda tipi yelken donanımı. [*İng.* ve *Fr.* Marconi].

marköz,-zü, i. *Fr. marqueuse.* Bazı kâğıt oyunlarında ve özellikle bezikte sayıları kaydetmeye yarayan numaralı oynar dilcikleri olan tahta veya fildişi âlet. [*İng.* Marker].

Markscı, s. ve i, *fels.* ve *sosy.* ◘ **Marx'çı.**

Marks'çılık, i. ◘ **Marx'çılık.**

Marks-çı-Lenin'ci, i. ve s. ◘ **Marx'çı-Lenin'ci.**

Marks'çılık-Lenin'cilik,-ği, i. ◘ **Marxçılık-Leninlik.**

Markslst, s. ve i. *Fr. marxiste.* ◘ **Marx'çı.**

Marksizm, i. *Fr. marxisme. fels.* ve *sosy.* ◘ **Marx'çılık.**

Marksizm-Leninizm, i. *fels.* ve *sosy.* ◘ **Leninçilik.**

Marmara, öz. i. *coğr.* Türkiye topraklarıyle çevrili küçük iç deniz. Karadeniz'le Ege denizi arasındadır. Bu iki denize İstanbul ve Çanakkale boğazlarıyle bağlanır. Yüzölçümü 11.352 km^2'dir. [*İng.* Marmara sea; *Fr.* Mer de Marmara].
~ **etmek**, *dey.* Sintinede veya herhangi bir bölmede birikmiş suyu basıp tahliye etmek.

marmatit,-ti, i, *Fr. marmatite.* Kolombiya'da *Marmato yer adından. min.* İçinde yüzde 20 demir bulunan siyah blend çeşidi. [*İng.* Marmatite].

marmelad, i. *Fr. marmelade* < *Port. marmeladа* < *Yun. melimelon* < *mell, bal* + *melon*, elma. Meyvesi ezilmiş reçel. Şekerle pişirilmiş ve ezme haline getirilmiş meyve: *Ayva marmeladı.* [*İng.* Marmelade].

marmerolit,-tl, i. *Fr. marmairolite. min.* Bileşiminde baz bulunan ehstait çeşidi.

marmolit,-ti, i. *Fr. marmolite. min.* Hidratlı doğal magnezyum silikat. *(Serpantin çeşididir).* [*İng.* Marmolite].

marmot,-tü, i. *Fr. marmotte. zool.* ◘ **Dağ sıçanı.**

marn, i. *Fr. marne. trm.* Toprağın niteliğini değiştirmeye yarar kil ile karışık kireçli toprak *(tortul kütle). (Türkiye'de üzüm sırasının tortularını çöktürmek için kullanıldığından pekmez toprağı adıyle de anılır).* [*İng.* Marl]; ◉ **alacaklı** ~ **lar**, *jeol.* Keuper çağında oluşmuş renkleri çok çeşitli marn ve killere verilen ad. [*İng.* Iridescent earth; *Fr.* Marnes irisées, keuper]; ◉ **dinkleme** ~ **ı**, *dok.* Kumaşların apresinde kullanılan, suda eriyen bir çeşit marn. [*İng.* Fuller's earth; *Fr.* Marne à foulon].

marnel, i. *Isp. marinera. den. esk.* § ❷ *kıyf.* Yakası açık ve devrik çocuk ve kadın elbisesi: Marnel giymiş; § ❷ s. Bahriye elbisesi biçimli: *Marnel yaka;* § ❸ *den.* Görgülü, tecrübeli, muktedir tayfalara denir. Bunlara *(Muallim gemici)* de denir.

marnlamak (-i), f. *trm.* Kireci az olan toprağın içine marn katarak, iyi duruma getirmek. [*İng.* To marl; *Fr.* Marner].

maroken, i. *Fr. maroquin* < *Maroc. Fas.* § ❶ *deric.* (a) Bitkisel maddelerle sepilenmiş, boyanmış ve işlenmiş keçi derisi; (b) Üzerine benekler basılarak hakiki marokene benzetilen koyun derisi. [*İng.* Morocco leather]; § ❷ *dok.* Özel olarak işlenip keçi derisini andıracak şekilde aprelenmiş ipek veya pamuk kumaş. [*İng.* ve *Fr.* Marocain]; § ❸ s. Marokenden yapılmış veya marokenle kaplanmış; ◉ **krep** ~, *dok.* Özel bir silindirle bastırılıp yer yer kabartmalar yapılarak krep görünümü verilmiş doğal veya sunî ipekli kumaş. [*İng.* Marocain; *Fr.* Crêpe marocain].
~ **kâğıt**, Marokene benzeyen renkli kâğıt. [*İng.* Marocain paper; *Fr.* Papier maroquin].

marokenci, i. Maroken eşya yapan kimse. [*İng.* Morocco-leather dresser or tanner; *Fr.* Maroquinier].

marokencilik,-ği, I. *deric.* Maroken deriden çeşitli eşya yapma sanatı. [*İng.* Morocco leather dressing; *Fr.* Maroquinerie].

maron, s. *Fr. marron.* Kestane rengi.

marpuç, i. *Osm.* < *Fars. mar*, yılan + *piç*, kıvrılmış > *marpiç.* Nargileye takılan, hortum biçimindeki uzun ve bükülgen boru. [*İng.* Tube of a nargile, elastic tube].

marpuççu, i. Marpuç yapan veya satan kimse. [*İng.* Maker or seller of flexible tubes].

Mars. öz. i. *astr.* Başlıca gezegenlerden biri, Güneşe uzaklığı ortalama 227 milyon, dünyamıza uzaklığı ise ortalama 79 milyon km.'dir. Hacmi aşağı yukarı dünyanın yedide biridir, Güneş etrafında devrini 1 yıl 312 gün ve 7 saatte, kendi ekseni çevresinde ise 24 saat 37 dakika 23 saniyede tamamlar. [*Osm.* Sakıt, Merih; *İng.* ve

Fr. Mars]. ◘ *ŞEKİL: 223.*— **GÜNEŞE GÖRE GEZEGENLER.**

mars, i. */?/, oyun.* Tavlada oyunculardan birinin, karşı taraf hiç pul almadan, bütün pullarını toplayıp iki sayı kazanması. [*ing.* Game lost without taking a piece]. ~ **olmak**, *oyun.* § ❶ Hiç bir pul kaldırmadan tavla oyununu kaybetmek. [*ing.* To be badly beaten]; § ❷ *mec.* Hiç bir şey söyleyemeden karşısındakinin sözlerini kabul etmek zorunda kalmak: *Herif mars oldu.* [*ing.* To be dumbfounded].

~ **etmek**, *oyun.* Tavlada karşısındakine hiçbir pul kaldırmaya meydan vermeden kendi pullarını kaldırıp oyunu kazanmak.

marsala, i. *It. marsala.* İçine alkol katılarak yapılan tatlı bir şarap çeşidi. *(Sicilya'da, Grillo, Catarratto, Inzolia ve Damaschino üzümlerinden elde edilir).* [*ing.* ve *Fr.* Marsala].

marsama, ◘ **Barsama**.

marsepet,-ti, i. *It. den.* Serendan az bir uzaklıkta kösteklerle tutturulmuş halat.

Marseyez, i. *Fr. marseillaise.* Fransız ulusal marşının adı. [*ing.* The Marseillaise].

marsık,-ğı, i. § ❶ İyice olmamış ve yakıldığı zaman duman ve koku vererek baş ağrısı yapan odun kömürü; § ❷ *arg.* Zenci.

~ **gibi**, *dey.* Kirli esmer, bir rengi olan.

marsıvan, i. *Osm.* < *Fars. merzebân. zool.* Çok iyi cins eşeği. [*ing.* Ass, donkey].

~ **eşeği**, *dey.* Aptal, geri zekâlı. [*ing.* Blockhead, idiot].

marsıvan-otu, b. i. *bot.* Bileşikgiller *(Compositae)* familyasından bir cins ırırlı bitki. [*Lat. Tanacetum balsamita; ing.* Tansy, tansey; *Fr.* Tanaisie, tanacetum].

Marsilya, öz. i. Fransa'da bir liman şehri. [*ing.* Marseilles; *Fr.* Marseille].

~ **humması**, *tıp.* Akdeniz bölgesinde görülen, kene ısırması ile geçen ve etkeni bir mikrop olan döküntülü hastalık.

marsiped, i. *It. marciapiede. den.* Yelkenli gemilerde serenlerin ve civadıranın altına doblinler halinde boydan boya uzatılan bitkisel tel halatlar. *(Gemiciler bu halatlara basarak serenler üzerinden sarkarlar ve yelken bağlayıp çözmek, açıp toplamak, camadan vurmak gibi işler yaparlar);* ◉ **baston** ~ **i**, *den.* ◘ **Baston²**; ◉ **büyük baston** ~ **i**, *den.* ◘ **Büyük**; ◉ **cunda** ~ **i**. *den.* Serenlerin cundalarına tek doblin halinde bağlanan marsiped.

~ **ayağı**, *den.* Alt çımalarındaki kasalardan geçirilmiş marsiped halatlarını, belirli aralıklarla, seren veya civadıraya asan kısa halatlar.

~ **cevizi**, *den.* Marsiped ayaklarının kaymasını önlemek için marsipede bağlandığı noktanın her iki tarafında marsiped üzerine yaplan ceviz.

marsupiyalizasyon, i. *Fr. marsupialisation. tıp.* Özellikle kist hidatik açıldıktan sonra kesenin kenarlarını deriye dikerek kese boşluğunu bariçle birleşik olarak bırakmak. [*ing.* Marsupialization].

marş, ünl. *Fr. marche* < *Cerm.* § ❶ *esk.* Askerlikte yürüyüşe geçmek için verilen komut. [*ing.* Forward, march; *Fr.* En avant!]; § ❷ i. *müz.* (a) En çoğu yürüyüşlerde çalınmak üzere düzülmüş müzik parçası; (b) Bir topluluğu simgelemek üzere düzenlenmiş müzik parçası: *Sporcuların marşı.* [*ing.* March; *Fr.* Marche]; § ❸ *tekn.* Patlamalı veya tepkili bir motora ilk hareketi vermeye yarayan cihaz. [*ing.* Treadle]: ◘ *ŞEKİL: 421.*— **OTOMOBİL**; § ❹ *dok.* Dokuma tezgâhlarında çözgü ipliklerini kaldırıp indirmek için işçinin ayağına basarak hareket ettirdiği pedal. [*ing.* Treadle; *Fr.* Marche]; ◉ **armoni** ~ **ı**, *müz.* Eşit aralıklarla, çıkarak veya inerek *(gelişim),* simetrik bir biçimde tekrarlanan küçük akort grupu. *(Marş, tek tonlu veya makam, aktarmalı olabilir).* [*Fr.* Marche d'harmonie]; ◉ **cenaze** ~ **ı**, *müz.* ◘ **Cenaze**; ◉ **istiklâl** ~ **ı**, ◘ **istiklâl**; ◉ **millî** ~, *müz.* Kamu hayatının çeşitli törenlerinde çalınmak ve söylenmek üzere her millî topluluğun benimsediği ve vatanseverlik duygularını dile getiren müzik parçası: *Millî marşımız istiklâl marşı'dır.*

~ **dinamosu**, *otom.* İçten yanmalı motorlarda ilk hareketi veren elektrik motoru. [*ing.* Starter; *Fr.* Démarreur].

~ **kolu**, *otom.* ◘ **Kol**.

~ **kolunun geri tepmesi**, *otom.* ◘ **Geri**.

~ **marşı**, *ask.* Askerlikte koşma komutu.

marşal, i. *arg.* Hocanın gelmediği veya gelip de sözlü yoklama yapmadığı ders: *O ders nasıl olsa marşal, hiç korkma.*

~ **yardımı**, *arg.* Kadınların yüz tuvaleti: *Şu gelenler, marşal yardımı yapmamışlar.*

marşandiz, i. *Fr. /train de/ marchandises. demir.* Yalnız yük katarlarından meydana gelen ve süratı az olan tren. [*ing.* Freight train].

marşit, i. *Fr. marshite. (Mineralog C. W. Marsh'ın adından). min.* Doğal bakır iyodür; kübik sistemde billûrlaşır. [*ing.* Marshite].

mart,-tı, i. *L. Mars* > *martius.* Yılın üçüncü ayı olup otuz bir gün sürer. [*ing.* ve *Fr.* Mars].

~ **dokuzu**, Martın üçüncü haftasında olagelen bir fırtına. [*ing.* Day of the vernal equinox].

~ **havası**, *dey.* Kararsız hava, değişken hava. [*ing.* Changeable weather].

~ **havası gibi**, *dey.* Günü gününe uymayan, devamlı değişebilen *(kimse).* [*ing.* Unreliable, inconstant].

~ **içeri, pire dışarı**, *dey.* Biri gelince öbürü gitmeye kalkıştığı vakit aradaki uyuşmazlığı anlatmak için söylenir. [*ing.* When March comes in the fleas go out].

~ **karnabaharı**, *bot.* Son turfanda, ufakça başlı, sıkı, beyaz renkli bir karnabahar çeşidi.

~ **kedisi (gibi)**, *arg.* Çok çapkın ve azgın kimse. [*ing.* Rascal].

~ **sineği**, *zool.* ◘ **Sinek**.

martağan, i. *kıyf. esk.* Mehmet I'in kullandığı özel sarık. [*ing.* A special form of turban].

martaval, *arg.* Mübalâğalı saçma sapan, yalan, uydurma, inanılmayacak, asılsız söz: *Gene mi martavala başladın?* [*ing.* Nonsense; lies; *Fr.* Vains mots; futilités, fanfaronnade].

☆ *Eşanl.* **atmasyon, bom, dolma, dubara, eftamintokofti, kantin, kaşkariko, katakofti, kıtır, kıtırbom, kofti, madik, mantar, palavra, polim, şorolop.**

~ **atmak (okumak)**, *arg.* İnanılmayacak sözler söylemek, yalan söylemek, palavra atmak: *Attığın martavalları kimse yutmuyor.* [*ing.* To talk nonsense; to tell lies; *Fr.* Se vanter, fanfaronner, raconter des fables].

martavalcı, i. *arg.* Palavracı, yalancı. [*ing.* Liar, swaggerer; *Fr.* Qui dit des futilités, gascon, fanfaron].

martavalcılık,-ğı, i. *arg.* Uydurarak yalan söyleyen: *Martavalcılıkta, üstüne varsa domino.* [*ing.* Lying, swaggering; *Fr.* Gasconnade, fanfaronnerie].

martensit,-ti, i. *Fr. martensite. (bulucusu Alman Adolf Martens'in /1850-1914/ adından).* Demir içindeki karbon çözeltisi, tavlanmış çeliklerin temel bileşenlerinden biri. [*ing* Martensite].

martı, i. *esk. It. martin. zool.* Martıgiller *(Laridae)* familyasından, ördek iriliğinde *(25 ilâ 65 sm.),* soluk külrengi veya beyaz tüylü, uzun sivri kanatlı, eti yenmez, yüzücü ve güzel çeşitli su kuşlarının ortak adı. *Yavru martı*'lar esmer beneklidir; türlerin çoğunda, yalnız üreme mevsiminde başın ve boynun bir kısmı esmer veya siyahımsı olur. Martılar rahat ve sürekli uçar. Suyun yüzüne konar, fakat az yüzer ve suya dalmaz. Bunlar her çeşit besini yiyen ve doymak bilmeyen kuşlardır. Bücekleri yediği gibi, pislikleri ve çeşitli hayvan leşlerini yemekten de geri kalmaz. Martılar toplu halde, genellikle bataklıkta ve durgun su kenarlarında yuvalanır. Kışın şuraya buraya dağılıp limanlarda, haliçlerde, nehir ve göllerde, yaşar. Lâğım pislikleriyle beslenmek için özellikle büyük şehirlere gider. Martıların birçok türü vardır: **gümüşsel martı** *(Larus argentatus);* **küçük martı** *(L. canus);* **kara martı** *(L. fuscus),* **büyük kara-başlı martı** *(L. marinus),* **kara-başlı martı** *(L. melanocephalus),* **güler martı** *L. ridibundus),* **cüce martı** *(L. minutus),* **Franklin martısı** *(L. pipixcan)* v.b. Martılara dünyanın her tarafında rastlanır; sayıları pek çoktur. Meselâ *Camargue*'da yuvalanan gümüş martıların sayısı, aynı yerde yuvalanan pembe flamanların aleyhine, 1950 den beri durmadan artmakta her martı yılda 1.000 kadar flaman yumurtasını veya yavrusunu yok etmektedir. Martıların burada gittikçe artmasının sebebi liman döküntülerinin çoğalmasıdır denebilir. [*Lat. Larus; ing.* Gull; *Fr.* Mouette, goéland]. ◘ *ŞEKİL: 352.*— **KUŞLAR II.**; *ŞEKİL:* ~ **SU KUŞLARI**; ◉ **büyük kara başlı** ~, *zool.* Uzunluğu 60-70 sm. sırtı karamsı, karnı ak, ayakları et renginde olan bir martı türü. Kuzey Avrupa'da yaşar. [*Lat. Larus marinus; ing.* Great black-backed gull; *Fr.* Goéland à manteau noir]; ◉ **cüce** ~, *zool.* Sırtı açık külrengi, gagası kara, ayakları koyu kırmızı renkte bir martı türü. Kuzey Avrupa ve Kuzey Asya'da yaşar. Göçücüdür. [*Lat. Larus minutus; ing.* Little gull; *Fr.* Mouette pygmée]; ◉ **franklin** ~ **sı**, *zool.* Amerika'da bataklıklarda toplu halde yaşayan bir martı türü. [*Lat. Larus pipixcan; ing.* Franklin's gull]; ◉ **güler** ~, *zool.* Uzunluğu 42 sm., sırtı açık külrengi, karnı ak, gagası ve ayakları kırmızı renkte bir martı türü. Avrupa, Asya ve Kuzey Afrika'da yaşar. [*Lat. Larus ridibundus; ing.* Peewit gull, laughing gull; *Fr.* Mouette rieuse]; ◉ **gümüşsel** ~, *zool.* Uzunluğu 65 sm., sırtı açık külrengi, karnı ak, gagası sarı, ayakları et renginde bir martı türü. Eski ve Yeni-dünyanın kuzey bölgelerinde yaşar. [*Lat. Larus argentatus; ing.* Herring gull; *Fr.* Goéland argenté]; ◉ **kara-başlı** ~, *zool.* Uzunluğu 35 sm. sırtı külrengi, karnı ak, başı kara, gagası ve ayakları kırmızı olan bir martı türü. Akdeniz ve Karadeniz'de yaşar. [*Lat. Larus melanocephalus; ing.* Mediterranean black-headed gull; *Fr.* Mouette à tête (capuchon) noire]; ◉ **kara** ~, *zool.* Uzunluğu 55-60 sm., sırtı ve kanatları kara, karnı ak, gaga ve ayakları sarı olan bir martı türü. Kuzey Avrupa ve Kuzey Rusya'da yaşar. [*Lat. Larus fuscus; ing.* Lesser black-backed gull; *Fr.* Goéland brun]; ◉ **küçük** ~, *zool.* Uzunluğu 45 sm., sırtı açık kül rengi, gagası sarı-yeşil, ayakları yeşil-külrengi olan bir martı türü. Kuzey Amerika, Kuzey Avrupa, Kuzey Asya ve Karadeniz kıyılarında yaşar. Göçeder. [*Lat. Larus canus; ing.* Short-billed gull; *Fr.* Géoland cendré]; ◉ **makas gagalı** ~, *zool.* ◘ **Makasgagalımartı**; ◉ **yırtıcı** ~, *zool.* ◘ **Yırtıcımartı**.

martıgiller, ç. i. *zool.* Omurgalı hayvanlardan Kuşlar *(Aves)* sınıfının, Yağmurkuşları *(Charadriiformes)* takımının, Martılar *(Lari)* alt takımına giren bir familyası. Kırlangıç ve güvercinlere benzeyen hafif yapılı su kuşlarıdır. Kanatları **sivri** ve uzun olur. Kuyrukları çoğunluk çatallıdır. Çok türü vardır. **Cüce martı** *(Larus minutus),* **Gümüşsel martı** *(Larus argentatus),* **Küçük martı** *(Larus canus),* **kara martı** *(Larus marinus),* **kara-başlı martı** *(Larus melanocephalus),* **güler martı** *(Larus ridibundus),* **Franklin martısı** *(Larus pipixcan)* iyi bilinen türleridir. [*Lat.* ve *Ing. Laridae; Fr.* Laridés].

martılar, ç. i. *zool.* Omurgalı hayvanlardan Kuşlar *(Aves)* sınıfının Yağmurkuşları *(Charadriiformes)* takımına giren bir alt takımı. Kanatları uzun ve sivri, parmakları perdelidir. Gagaları çoğunluk kanca uçlu olur. Bacakları zayıftır. Tüyler bol genellikle beyaz ve külrengi olur. Yavrular kalın hav tüyüyle kaplı olarak doğar ve daima çok basit olan yuvada uzun süre kalır. Bu kuşlar dünyanın her tarafında, tatlı ve tuzlu suların kıyılarında toplu halde yaşarlar. Martıgiller *(Laridae),* Deniz-kırlangıcıgiller

(Sternidae), Yırtıcımartıgiller *(Stercorariidae)*, Dalıcımartıgiller *(Alcidae)* familyalarını içine alır. [*Lat.* ve *ing. Lari*].

martika, martiko, i. *It.* /?/, *den.* Başı geriye doğru kıvrık bir çeşit yelkenli; baş ve kıçları yüksek, ortaları alçaktır. Karadeniz kıyılarında *(üç yüz ton büyüklüğü kadar)* yapılır ve o kıyılarda kullanılır.
Eşanl. gagalı.

martila, i. Dörtköşe, enlice başlı küçük çekiç olup ince sanat işlerinde kullanılır. [*ing.* Small hammer, slater's hammer; *Fr.* Martelet].
Eşanl. miyane

martin, i. *It. martini. (Martini özel adından).* Eskiden kullanılan ve tek kurşun alan bir çeşit tüfek.
~ **çeliği**, *met.* ◘ Çelik.
~ **demiri**, *den.* Çipo ve kolları aynı yüzeyde bulunan ve kolları etrafında hareketli olan bir sistem demir.

martinezcilik,-ği, i. *Martinez Pasqualis'in adından). Martinez Pasqualis ile öğrencisi Aziz Martinus*'un geliştirdikleri düşünce akımı olup Tanrı'dan gelen varlıkların bir sıralanışı sayan, bir çeşit mistik paneteizmdi. Tanrı'ya yeniden kavuşmak için insanların, bazı büyücülük usullerine başvurarak üstün ruhlarla ilişki kurmaları gerekiyordu. Martinez'cilik, Fransız ihtilâli sırasında, laik bir mistisizm akımını etkiledi. [*ing.* Martinism; *Fr.* Martinisme].

martingal, i. *Fr. martingale.* ◘ Kelepser.

martini, i. *It.* Portakal kabuğu, cin ve vermut karışımı içki: *Sevim'e bir portakal suyu kendine de bir martini ısmarladı.* [*ing.* ve *Fr.* Martini].

martinit,-ti, i. *Fr. martinite. min.* Hidratlı doğal kalsiyum fosfat. [*ing.* Martinite].

martinsit,-ti, i. *Fr. martinsite. min.* Bileşiminde hidratlı doğal magnezyum sülfat bulunan kaya tuzu. *(kieserit).* [*ing.* Martinsite].

martir, i. *Fr. martyre.* Vücut ve ruhun büyük eziyeti, ıstırap. [*ing.* Martyr].

martit,-ti, i. *Fr. martite. min.* Doğal demir, seskioksit; magnetit'in (Fe_{36}) olijist (Fe_2O_3) halinde başkalaşmasından meydana gelir. [*Ing.* Martite].

martolos, i. *Yun. armatolos.* § ❶ *ask. esk.* Eskiden Türk garnizonlarında hizmet eden Hıristiyan askerlere verilen ad; § ❷ Eskiden Tuna korsanlarına verilen ad.

marturit,-ti, i. *Fr. martourite. min.* Doğal demir antimonyosülfür; berthierit çeşididir.

maruf /märûf/, s. *Osm.* < *Ar. irfan. esk.* § ❶ Herkesçe bilinen, tanınan, belli, sanlı, çok ünlü. [*Ing.* Known, well-known, notorious, generally known, renowned; *Fr.* Connu,-e, renommé]; § ❷ *huk. esk.* Şeriatça uygun görülen beğenilen ve emredilen. [*Ing.* That which is approved by canonical law].
☆ *Karş.* münker.
~ **olmak**, Bilinmek.

marufat,-tı, ç. i. *esk.* § ❶ Bilinen şeyler; § ❷ Şeriatça makbul olan şeyler.

marufiyet,-ti, i. *esk.* Ünlü olma hali, meşhurluk.

marul, i. *Yun. marouli, bot.* İkiçenekliler *(Dicotyledoneae)* sınıfının, Bileşikgiller *(Compositae)* familyasından, Kuzey yarımkürede yetişen geniş ve uzun yeşil yaprakları çiğ olarak yenen ve salata yapımında kullanılan bir veya çokyıllık otsu bir bitki. Yaprakları bir kısımda geniş, düz veya kıvırcık, bir kısımda uzun ve etlidir. Tohumları çeşidine göre esmer veya siyahtır. Çimlenme gücünü dört yıl koruyabilir. Marul ılık iklim ister; soğuk ve dondan zarar görür. Humusça zengin toprakları sever. İlkbahar ve sonbaharda ekilir. Marulun başlıca türleri acı marul *(Lactuca virosa)* ile yağ marulu'dur. *(L. scariola,* var. *capitata);* bunun da yüzlerce çeşidi vardır. Türkiye'de yetiştirilen marul ve yeşil salata çeşitleri: 1. *Kara marul,* koyu yeşil yapraklı, orta büyüklüktedir; az yetiştirilir; 2. *Yedikule marulu,* bellibaşlı sebzecilik merkezlerinde yetiştirilen çok makbul bir çeşittir; yaprakları büyük etli ve gevrek, göbek kısmı iridir *(göbekli marul da denir);* 3. *yeşil kıvırcık salata* göbek kısmı ufak bir marul çeşididir; her tarafta yetiştirilir, pek makbul sayılmaz; 4. *göbekli yeşil salata,* Göbek kısmı iri ve makbul bir marul çeşididir; özellikle İstanbul'da çok yetiştirilir. Acı maruldan *(L. virosa)* elde edilen damıtık su ve laktukaryum ile balgam söktürücü ilâçlar hazırlanır. [*Lat. Lactuca; ing.* Lettuce; *Fr.* Laitue]; ◘ *ŞEKİL: 477.*— **SEBZELER**; ◉ **deniz** ~ u, *bot.* ◘ Deniz. ◉ **eşek** ~ u, *bot.* ◘ Eşekmarulu.
~ **mildiyösü**, *fitopatol. Bremia lactucae* adlı mantarın sebep olduğu marul hastalığı. *(Bu hastalığa tutulmuş marul yapraklarının üzerinde büyük, renksiz lekeler, alt tarafında ise beyaz ince bir tüy tabakası bulunur).* [*Fr.* Meunier, mildiou de la laitue].
~ **sütü**, Marulun büyük çeşitlerinden elde edilen beyaz ve süt gibi bir madde, hekimlikte kullanılır. [*Ing.* ve *Fr. Lactucarium*].

marulcuk,-ğu, i. *bot.* ◘ Çöpleme.

Maruni /mâruni/, öz. i. Lübnan ve Suriye'de oturan bir Katolik Süryani topluluğu ve bu topluluktan olan kimse. [*Ing.* ve *Fr.* Maronite].

Maruni'ler, ç. i. *din.* Lübnan'da Aziz Maruni'nin çömezleri soyundan gelen suriyeli bir katolik topluluğunun üyeleri. *(Marunilerin birçok kolu Şam, Halep, Filistin ve Mısır'a yayılmıştır).* [*ing.* ve *Fr.* Maronites].

marupa, i. Amerika'da simaruba'nın çeşitli türlerinden *(Simaruba amara, S. officinalis, S. glauca v.b.)* elde edilen kereste. *(Meksika'da pasak, Fransız Guyanasında marupa veya beyaz akaju adı verilen ve açıkpembeye çalan krem beyazlığındaki bu kerestenin işlenmesi kolaydır. Kalıp, kontrplak, sandık yapımında, marangozlukta kullanılır; hattâ kibrit çöpü de yapılır).* [*Ing.* ve *Fr.* Marupa].

Marut'lar, ç. öz. i. *Hint. mit.* İndra ile birlik olan rüzgâr ve fırtına tanrıları. [*Ing.* ve *Fr.* Maruts].

maruz /mârûz/, s. *Osm.* < *Ar. arz* > *maruz.* § ❶ *(bir şeyin)* etkisine uğramak ve uğratmak anlamında kullanılan maruz kalmak veya maruz bırakmak deyimlerinde geçer: *Güneşe maruz bırakmak. Fena bir muameleye maruz kalmak.* [*Ing.* Exposed to; *Fr.* Exposé,-ée]; § ❷ *(eskiden)* Sunulan mevkice veya yasça küçük birine verilen: *Fena tarafından maruz bir mektup.* [*Ing.* Presented, submitted, offered; *Fr.* Présenté,-ée, offert]; § ❸ *esk.* Arzolunmuş, anlatılmış, bildirilmiş.
~ **bırakmak**, *dey.* Bir şeyin karşısında veya etkisinde bırakmak. [*Ing.* To expose; *Fr.* Exposer].
~ **bulunmak (olmak)**, *dey.* Bir şeyin etkisinde veya karşısında bulunmak, bir şeyle karşı karşıya kalmak.
~ **kalmak**, *dey.* Uğramak, karşı karşıya kalmak. [*ing.* To be subjected to; *Fr.* Subir].

maruza, s. *esk.* Maruz'un dişili.

mâruzat,-tı /mâruzât/, ç. i. *Osm.* < *Ar. esk.* Mevki veya yaş bakımından büyük birine sunulan, bildirilen dilekler veya bilgiler. *Size bir maruzatım var. Geçen günkü maruzatımda rica ettiğim husus.* [*ing.* Matters submitted *(to a superior);* petitions, statements].

Marvari, öz. i. *dilb.* Batı Pakistan'ı sınırlayan *Racorthon* kesiminde sekiz milyon kadar insanın konuştuğu *racasthai* Lehçesi. *(Başlıca alt lehçeleri; Bikaneri, Mevari ve Thali'dir. Devanagari harfleriyle yazılır).* [*Ing.* ve *Fr.* Marvari, marwari].

marx'çı veya marks'çı, i. ve s. Marx'çılığı savunan veya Marx'çılığa ilişkin olan. [*ing.* Marxist; *Fr.* Marxiste].

Marx'çı-Lenin'ci, i. ve s. Marx'çılık-Leninciliki'i savunan veya bu görüşe ilişkin olan. [*Ing.* Marxist-Leninist; *Fr.* Marxiste-Léniniste].

marx'çılık,-ğı, i. *fels.* ve *sosy.* Alman düşünürleri *Karl Marx* ve *Friedrich Engels*'in tarihsel ve diyalektik maddecilik doktrinlerine verilen ortak ad; Marxçılık sınıf savaşına esaslı bir tarihsel rol verir ve başlıca yakın çağda burjuva ve proletarya sınıflarının savaşında kapitalist sınıfın işçi sınıfı tarafından yenilenmesinin toplumun geleceğini gerektireceği düşüncesini savunur. Marxçılığa göre toplum her yerde altbünye ve üstbünye olaylarından meydana gelir ve birinciler ikincileri gerektirir. [*ing.* Marxism; *Fr.* Marxisme].

marx'çılık-Lenin'cilik,-ği, i. Marx ve Lenin'den ilham alan komünist partisi doktrini. [*ing.* Marxism-Leninism; *Fr.* Marxisme-léninisme].

marya /mar:ya/, i. *Yun. margia.* § ❶ Dişi koyun. [*Ing.* Ewe; *Fr.* Brebis]; § ❷ *(Geniş anlamda)* Dişi hayvan. [*ing.* Female animal]; § ❸ Karışık çeşitli ufak balık. [*Ing.* Young fish, fry].
~ **ağı**, *balıkç.* Uzunluğu altmış, genişliği üç dört kulaç olan bir çeşit balık ağı.

Maryland, öz. i. A.B.D. eyaletlerinden biri. Merkezi *Annapolis*'dir.

mas[1], -sı, i. *Osm.* < *Ar. mass, esk.* Soğurma, emme, emerek çekme. [*Ing.* Absorbing, sucking, absorption; *Fr.* Succion, absorption].
~ **etmek**, ◘ Massetmek.

mas[2], i. Uzakdoğuda kullanılan para birimi.

masa /ma:sa/, i. *It. massa.* < *Lat. mensa.* § ❶ Üstünde veya çevresinde türlü işlerin yapıldığı, yüksekçe, genişçe ve ayaklı tabla: *Yemek masası. Yazı masası. Ütü masası. Müzakere masası. Oyun masası.* [*ing.* ve *Fr.* Table]; § ❷ Dairelerde belli bir konu ile ilgili işlerin görüldüğü kısım: *Yolcu masası. Kaçakçılık masası.* [*Ing.* Department; *Fr.* Section]; § ❸ *ikt.* Bir batkının alacaklarının topu. [*Ing.* Bankrupt's effects; *Fr.* Masse du failli]; § ❹ *(Geniş anl.)* Aynı masada bulunanların tümü; § ❺ Bir kimseye veya devlete ayrılmış makam; § ❻ *camc.* Pencere camlarının yapımında üzerine cam hamurunun döküldüğü, tekerlekli dökme demirden tabla. [*Ing* Casting-slab, casting-table; *Fr.* Table (à couler); § ❼ *coğr.* Yüksek ve küçük boyutlu bir yaylanın en yüksek kısmı. [*ing.* ve *Fr.* Table]; ◉ **açılır** ~, *ağ. iş.* ◘ Açılır ◉ **ameliyat** ~ sı, *cerr.* Ameliyat yapılacak kimsenin yerleştirildiği masa. *(Şimdiki ameliyat masaları madendendir ve her türlü duruma getirilebilecek gibi yapılır. Masanın her yöndeki hareketi pedal ve madenî kolla, yukarı kaldırılması ise hidrolik kuvvetle sağlanır. Diğer yardımcı araçlar da /yumuşak kauçuk yastıklar, bilek bağları, kalça bağları, omuzluklar, kolanlar v.b./ hastayı en uygun durumda tutmaya yarar).* [*ing.* Operating table; *Fr.* Table d'opération]; ◉ **apre** ~ sı, *dok.* Kumaşların aprelenmesinde kullanılan, üzeri delikli bakır saçla kaplı ve içinde buhar akımı dolanan özel masa. [*Ing.* Dressing table, finishing table; *Fr.* Table à apprêt]; ◉ **bilardo** ~ sı, *oyun.* Üzerinde bilardo oynanan, çuha ile örtülmüş, mermer veya arduvaz masa. [*ing.* Billiard table; *Fr.* Table de billard]; ◉ **bileştirme** ~ sı, *sin.* ◘ Bileştirme; ◉ **buzul** ~ sı, *coğr.* ve *jeol.* ◘ Buzul; ◉ **düşeş** ~ sı, ◘ Düşeş; ◉ **deney** ~ sı, *tekn.* Kimya laboratuvarlarında veya genel olarak bütün sanayi laboratuvarlarında tezgâh olarak kullanılan, üzerine damıtma kaplarının konulduğu fayansla kaplanmış dayanma yüksekliğinde masa; ◉ **dikiş** ~ sı, Üzerine dikiş işleri konulan ve kumaşlardan artan kesik parçaları atmak için ağ şeklinde bir torbası bulunan küçük masa. [*Ing.* Sewing machine; *Fr.* Table à coudre]; ◉ **eşleme** ~ sı, *sin.* ◘ Eşleme; ◉ **gizli** ~, Hokkabazlık. İllüzyonistin üzerinde gösteri yaptığı büyük masanın arkasına ve on santimetre kadar aşağısına seyirciler tarafından görülmeyecek şekilde yerleştirilmiş küçük masa. *(İllüzyonist, seyircilerin bütün dikkatini bir noktaya toplayarak, öbür elliyle de, daha önce bu küçük masanın üzerine yerleştirdiği bazı şeyleri alır veya elindeki bir şeyi hiç belli etmeden bırakır);* ◉ **İflâs** ~ sı, *huk.* ◘ İflâs; ◉ **katlama** ~ sı,

dok. ◘ **Katlama**; ◉ **kepenkli çalışma masası**, *mobil.* XVIII. yüzyılın ortalarında, Jean-François Oeben tarafından yapılmış, masa kanadı dışbükey olan çalışma masası, (Çekmece ve evrak dolapları yekpare veya parçalı, daire şeklindeki bir kepenk içine gizlenmiştir); ◉ **kurgu ~ sı**, *sin.* ◘ **Kurgu**; ◉ **montaj ~ sı**, *graf. san.* Üzeri yekpare bir camia örtülü alttan ışıklandırılmış masa; helyo veya ofset montajcısı, basılacak resim veya yazıların pozitiflerini bu masanın üzerinde birleştirir. [*Ing.* Table mountain; *Fr.* Table de montage]; ◉ **oyun ~ sı**, § ❶ *oyun.* Üzerinde kâğıt oynanan çuhalı masa. [*Ing.* Gaming-table, card table; *Fr.* Table de jeu]; § ❷ *(Geniş anl.)* Aynı masa üzerinde oyun oynayan oyuncuların tümü. [*Fr.* Table de jeu]; ◉ **raflı ~**, Üzerine tabak ve sofra takımları konan ve yemek odalarında bulundurulan ayaklı ve raflı masa. [*Ing.* Side board, dresser; *Fr.* Dressoir]; ☆ *Eşanl.* **sergen**; ◉ **sarsıntılı ~**, *mad. oc.* İnce cevherlerin yıkanmasında kullanılan cihaz; masanın geniş yüzeyine yayılan incesu tabakasında cevher tortu halinde dibe çöker. [*Ing.* Shaking table; *Fr.* Table à secousses]; § ❸ *(mâlzeme)* Betonun plastiklik derecesini ölçmeye yarayan cihaz; masanın tabla kısmı birdenbire aşağıya düşürülünce, bu masanın üzerine yayılmış beton tabakası da âni bir sarsıntıya uğrar ve sarsıntı sonucu kırılıp kırılmamasına göre plastiklik derecesi anlaşılır. [*Ing.* Shaking table; *Fr.* Table à secousses]; ◉ **yuvarlak ~ şövalyeleri**, *ed.* Breton romanlarında kral Arthur'un arkadaşı olan ve herhangi birinin üstünlük taslamasından çıkacak kavgaları önlemek için yuvarlak bir masa etrafında toplanan on iki şövalyeye verilen ad. [*Ing.* Round table knights; *Fr.* Chevaliers de la Table ronde]; ◉ **yuvarlak ~ romanları**, *ed.* Arthur çevrimi romanlarına verilen ad. [*Ing.* Round table Romans; *Fr.* Romans de la Table ronde].

~ dağı, *coğr.* Üstü masa gibi düz duruşlu tabakalarla örtülü dağ. [*Ing.* Table-mountain; *Fr.* Butte à sommet plat].

~ kasnağı, *ağ. iş.* Çember veya yumurta biçiminde yapılan ve ayakları taşıyan masa elemanı.

~ örtüsü, Masaların üstüne örtülen sade veya işlemeli kumaş veya ince halı, [*Ing.* Table-cloth; *Fr.* Tapis de table].

~ saati, *saatç.* ◘ **Saat**.

~ tenisi, *sp.* ◘ **Ping-pong**.

Masa, öz. i. *Lat. mensa. astr.* Güney kutbuna yakın takımyıldız; yıldızlarından hiç birinin kadiri 4.5 tan fazla değildir. *Büyük Magellan bulutu*, bu takımyıldız ile Kılıçbalığı yakınındaki takımyıldız arasında sınır çizer. [*Ing.* ve *Fr.* Table].

masabih, ç. i. *Osm.* < *Ar. misbâh. esk.* Aydınlatma araçları kandiller, meşaleler, ışıklar.

masad, i. *Osm.* < *Ar. şu'ûd* > *mas'ad. esk.* § ❶ Merdiven; § ❷ *mec.* Aşama.

masadak, i. ve s. *Ar. mâ*, edat + *sadak*, doğru olma. *esk.* Uygun bulunan, onaylanan *(şey)*.

masadır, ç. i. *Osm.* < *Ar. maşdar* > *maşadır esk.* Mastarlar, isim-fiiller.

masaf, i. *Osm.* < *Ar. saff* > *masaff. esk.* Sıra olunan yer. Safların dizildiği savaş meydanı.

masahif /masâhif/, ç. i. *Osm.* < *Ar. mushaf. esk.* Mushaflar.

masaid /masâ'id/, ç. i. *Osm.* < *Ar. mas'ad. esk.* Basamaklar, yukarıya çıkılacak yerler.

Masai'ler, ç. öz. i. *etn.* Kenya ve Tanzanya'da nilhami ırkından halk. Anadolu'dan geldikleri sanılır. Nüfusları yaklaşık olarak 50.000'dir. [*Ing.* Mas(s)ais; *Fr.* Masaïs, massais].

masais, ç. i. *Osm.* < *Ar. musibet. esk.* Musibetler, belâlar.

Masaisyali'ler, ç. öz. i. *esk. coğr.* Göçebe halk. Batı Numidia'da *(bugünkü Muluya ve Krumiri arası)* yaşarlardı. Massyli'lerle akrabadırlar. [*Ing.* ve *Fr.* Masaesyles].

masaj, i. *Fr. massage.* İnme tedavisi, vücudun fazla yağlarını eritme, üyelere biçim verme çeşidinden türlü ereklerle el, elektrik, su gibi araçlar kullanarak dokular üzerine etki yapmayı amaçlayan fiziksel eylem veya tedavi ve bakım yöntemi. [*Ing.* Massage]; ◉ **hafif ~**, Vücudun deri ve hücre dokusu gibi sadece yüzeysel kısımlarını ilgilendiren ve ağrıları dindiren masaj; ◉ **yüz ~ ı**, Yumuşatmak, inceltmek, fazla kan hücumunu gidermek ve derinin beslenmesinden ileri gelen artıkları atmak için yüz ve boyuna uygulanan ovma hareketlerinin tümü. [*Ing.* Facial massage; *Fr.* Massage faciat].

masajcı, i. Sağlık ve tedavi amacıyle masaj yapan kimse. [*Ing.* Masseur; *Fr.* Masseur,-euse].

☆ *Eşanl.* masör, masöz.

masal, i. *Osm.* < *Ar. mesel.* § ❶ Çocuklara anlatılan ve çoğu olağanüstü olayla süslenmiş bulunan ilgi çekici hikâye. [*Ing.* Tale, story; *Fr.* Conte]; § ❷ *ed.* ve *sosy.* Temsillerle, eşyayı canlılaştırma, hayvanları dile getirme gibi yollarla çekici bir şekil verilmiş kısa hikâye. [*Ing.* ve *Fr.* Fable]; § ❸ *mec.* Boş ve yalan söz, yalan dolan. [*Ing.* Lie, invention; *Fr.* Histoire, mensonges]; ◉ **halk ~ ları**, *ed.* ve *sosy.* Toplumun geleneklerini, düşünüş tarzını, zevkini sözlü olarak kuşaktan kuşağa bildirir. [*Ing.* Popular tales; *Fr.* Contes populaires]; ◉ **kocakarı ~ ı**, *dey.* ◘ **Kocakarı**; ◉ **peri ~ ı**, *dey.* Konusu periler olan, perilerin ortaya çıktığı çocuklar için yazılmış masal. Gerçek olmayan hikâye. [*Ing.* Fairy tale; *Fr.* Conte de fées]; ◉ **sanat ~ ları**, *ed.* Bir kimse tarafından yazılan masallar.

~ âlemi, *dey.* Tabiatüstü, gerçekdışı, ancak masallarda rastlanabilecek yerler için kullanılır.

~ âleminde yaşamak, *dey.* Hayal içinde yaşamak. Ancak masallarda rastlanabilecek kadar güzel anlar geçirmek.

~ gibi, *dey.* Olmayacak şekilde.

~ komedi, ◘ **Komedi**.

~ okumak (anlatmak), *dey.* Boş, yalan sözlerle karşısındakini oyalamaya veya kandırmaya çalışmak.

~ testi, *psik.* ◘ **Test**.

~ uydurma, *sosy.* ve *psik. A. Adler*'e göre aşağı olma kompleksinin eseri olarak çocuğun hayalindekileri gerçekmiş gibi anlatmasından ibaret bir çocuk psikolojisi olayı. [*Ing.* ve *Fr.* Fabulation].

Masa'lar, ç. öz. i. *etn.* Çat'ın zenci halkı. Loğon'un sol kıyısında yaşayan ve 100.000 kişi kadar olan Masa'lar geçimlerini balıkçılık yaparak ve büyük baş hayvan yetiştirerek bağlarlar. [*Ing.* ve *Fr.* Masas].

masalcı, i. § ❶ Masal anlatan kimse. [*Ing.* Story teller; *Fr.* Conteur,-euse]; § ❷ *mec.* Yalan uyduran, hayali şeyler anlatan, yalan söyleyen kimse.

masalih /masâlih/, ç. i. *Osm.* < *Ar. maslahat* > *esk.* Yapılan işler, hususlar.

masallama, i. *fels.* ve *ed.* Edebî bir parçayı, bir hikâyeyi düzenleme. [*Osm.* Tahkiye; *Ing.* Narration, story-telling; *Fr.* Fabulation].

masana, i. *tiy.* Gölge oyunumuzun tekerlemelerinden biri.

Masango'lar, ç. öz. i. *etn.* Du Chaillu dağlarında yaşayan Gabon'un zenci halkı. [*Ing.* ve *Fr.* Masangos].

masanî /masâni/, ç. i. *Osm.* < *Ar. masna. esk.* Sarnıçlar, mahzenler.

masar, i. *(kameri aylardan muharrem, safer ve rebiülevvel'in ilk harflerinden oluşmuştur) tar.* Osmanlı devletinde yeniçerilere verilen ilk üç aylığın adının kısaltılmış şekli. (Öteki üçer aylıklar recep, reşen ve lezez'di).

masar, masara, i. *Osm.*< *Ar. esk.* Üzüm, zeytin, susam v.b.'nin sıkıldığı yer.

masarî /masâri/, ç. i. *Osm.* < *Ar. mısra. esk.* Mısralar.

masarif /masârif/, ç. i. *Osm.* < *Ar. esk.* **Masraf**'ın çoğulu.

masarifat, ç. l. *esk.* Giderler masraflar.

masarika, i. *Yun. mesenterion*, orta bağırsak. *anat.* Bağırsakları tutan karın iç zarı.

☆ *Eşanl.* **mezenter**.

masat, i. *Osm.* < *Ar. mishaz* > *Osm. masâd. esk.* i. Bıçak bilemeye yarar çelikten çomak biçiminde âlet: *Kasap masadı*.

masatıb, ç. i. *Osm.* < *Ar. mastaba* > *masâtib. esk.* § ❶ Sedirler, divanlar; § ❷ Meyhanede oturulan peykeler.

masbah, i. *Osm.* < *Ar. masbah. esk.* § ❶ Tan yeri; § ❷ Tan zamanı.

masbû /masbû/, s. *Osm.* < *Ar. masbûk. esk.* Kendini beğenen, kibirli.

masbuğ /masbûğ/, s. *Osm.* < *Ar. sıbg. esk.* Boyanmış.

masdar, i. ◘ **Mastar**.

masdarî, s. *esk.* Mastarla ilgili.

masdariye, i. *Osm.* < *Ar. masdariyye. mal. esk.* Şarap v.b. maddelerden alınan vergi.

masdariyet, i. *esk.* Mastarın anlattığı hareket ve oluş anlamı.

masduk /masdûk/, s. ve i. *Osm.* < *Ar. sıdk. esk.* § ❶ Doğruluğu tanıtlanmış (söz); § ❷ Ortaya çıkarılmış (gerçek).

masduka, s. *esk.* **Masduk**'un dişili.

masdur /masdûr/, s. *Osm.* < *sudur* + *sadr. esk.* § ❶ Yollanmış, gönderilmiş; § ❷ Göğsü ağrıyan.

masebak, s. ve. i. *Osm.* < *Ar. mâ*, edat + **sebak**, geçmeden mâ-sebak. *esk.* Geçmiş olan, geçen (şey).

maselef, s. ve i. *Osm.* < *Ar. mâ*, edat + *selef*, geçmiş. *esk.* Önceki, evvelki.

maser /mazer/, i. ve s. *Ing. Microwave Amplifier by Stimulated Emission of Radiations kelimelerinin ilk harfleri).* Uyarılmış elektromagnetik ışıma ile çalışan çok kısa dalga yükseltici *(osilatör olarak da kullanılabilir).* [*Ing.* ve *Fr.* Maser]. ◉ **atomik hidrojen ~ ı**, *fiz.* ◘ **Atomik**.

~ döşeme, *inş.* ◘ **Döşeme**.

maserasyon, i. *Fr. macération. patol.* (a) Dokuları su içinde bırakarak yumuşatma; (b) Bazı otların içindeki ilâç cevherlerini elde etmek için suda bırakma. [*Ing.* Maceration]; ◉ **dölüt ~ u**, *tıp. (kadın - doğum).* Ölü olarak dölyatağı içinde en az üç gün kalan beş aylıktan yukarı dölütün uğradığı değişiklikler. [*Ing.* Foetal maceration; *Fr.* Macération fœtale],

~ kabı, *sny.* § ❶ Ispirto imalâthanelerinde, tahıl tanelerinin, pancarın ve cibrelerin su içinde yattığı fıçı. [*Fr.* Macérateur]; § ❷ Biracılık ve ispirtoculukta, içinde basınç altında sıra pişirilen veya şekerlendirilme yapılan kapalı fıçı. [*Fr.* Macérateur].

mashara, s. *It. maschera veya mascara* > *Ar. mashara. esk.* Maskara.

mashub /mashûb/, s. *Osm.* < *Ar. sehâbet. esk.* Beraber götürülen, birlikte alınan.

mashuben, z. *esk.* Beraberce, birlikte.

masif', s. *Fr. massif,-ive.* Kaplama veya doldurma olmayan, som. [*Ing.* Massive, bulky].

~ sıkma işkencesi, *mar.* ◘ **İşkence**.

masif- /masîf/ i. *Osm.* < *Ar. sayf. esk.* Yazları oturulan yer, yazlık, sayfiye.

masik /mâsik/, s. *Osm.* < *Ar. esk.* § ❶ Yapışkan; § ❷ Saklayan, tutan.

masiko, i. *Fr. massicot, kim.* Formülü PbO olan doğal kurşun oksid; rengi sarı ile kırmızı arasında değişir; ortorombik sistemde billurlaşır. *(Meksiko ile mürdesenk aynı kimyasal özellikleri taşır).* [*Ing.* Massicot, yellow lead].

masinyo, i. *It. macigno. jeol.* Apennin dağlarındaki değişik görünüşte oligosen oluşum; genellikle. hemen hemen başkalaşmış şistli kumtaşından meydana gelir. [*Ing.* ve *Fr.* Macigno].

masiva /masivâ/, i. *Osm.* < *Ar. mâ, edat* + *sivâ. tasav.* § ❶ Bir şey dışında kalan şeylerin tümü. *(Tanrıdan başka bütün varlıklar /geçici/ -fani- bir nitelik taşıyan, kalıcı /baki/ özü olmayan, zaman ve mekâna bağlı varlıklar masiva sayılır. İnsan,*

zaman ve mekâna bağlı bütün varlıkları geçerek /terki masiva/ kendini yok edersе, Tanrı özünde gerçek varlığa kavuşur ve hakikata ulaşır); § ● Hakikate giden yol üzerinde, aşılması gerekli bir durak; § ● Dünya ile ilgili her şey; ◉ ~ **den geçmek (terk-i masiva etmek)**, Dünya işleriyle ilgiyi kesmek.

masir /masîr/, i. *Osm.* < *Ar. sayrüret. esk.* § ❶ Gidilen, varılan yer; § ❷ Suyun aktığı yer; § ❸ Durulan, çekilinen yer; § ❹ s. Sürüp giden.

masiyet,-ti, i. *Osm.* < *Ar. ma'siyyet. esk.* § ● Isyan; § ❶ Günah işleme: *Aceb ne masiyet ettim ki bâdesiz kaldım.*

mask[1], i. Ingiltere'de sarayda yapılan gösteri ve eğlenceleri belirtmek için kullanılan bir terim. *(Mask'ların en verimli dönemi olan James I'in saltanatı sırasında /1603-1625/ bu temsil ve eğlencelerde şiir, tiyatro, sahne mimarîsi, dekor, müzik ve dans unsurlarından yararlanılmıştır).* [*Ing.* Mask; *Fr.* Masque].

mask[2], i. *Fr. masque.* Kalıbını elde etmek üzere ölünün *(bazan de dirinin)* yüzüne uygulanan bu iş için hazırlanmış heykeltraş toprağı ve bu kalıpla meydana getirilen yüz heykeli: *Büyük adamların masklarını yapmak bir gelenek halini almıştır.* [*Ing.* Masque].

maskala, i. *tekn.* Madenî yüzeyleri parlatmak için üzerlerine sürtülerek pürtüklerini gidermek ve perdah yapmak üzere kuyumcuların kullandıkları âlet. [*Ing.* Burnisher, polisher; *Fr.* Polissoir, dente-loup].

maskanyln, i. *Fr. mascagnine. min.* Doğal amonyum sülfat; Etna ve Vezüv yanardağlarının lavlarında ve Pouzzoles'te kükürt dioksidin tüttüğü ayrışmış lavlarda toz halinde bulunur. [*Ing.* Mascognine].

maskara, s. *It. maschera (mascara)* < *Yun. maskara,* § ❶ Eğlendirici, hoş, sevimli ve güldürücü: *Görseniz ne maskara şey!* [*Ing.* Amusing, droll; *Fr.* Amusant,-ante]; § ❷ *(küfür olarak söylendiği vakit)* Soytarı, rezil, kepaze: *Bırak şu maskarayı!* [*Ing.* Ridiculous, dishonoured; *Fr.* Ridicule, deshonoré,-ée]; § ● Eğlendirici, hoş, sevimli ve güldürücü kimse. [*Ing.* Buffoon, laughing-stock; *Fr.* Bouffon]; § ● i. Karnaval kıyafetine girmiş, yüzünü maskeyle değiştirmiş kimse. [*Ing.* Droll, masquerader]; *Fr.* Drôle]; § ● I. Karnaval maskesi: *Çocuk bir maskara satın aldı.* [*Ing.* Mask; *Fr.* Masque de carnaval]; ◉ ~ **sı olmak** *(birinin), dey.* Birinin eğlencesi olmak; ◉ ~ **sını çıkarmak** *(birinin), dey.* Birini rezil etmek, küçük düşürerek gülünç hale getirmek; ◉ ~ **ya almak**, *dey.* Eğlenmek, alay etmek; ◉ ~ **ya çevirmek**, *dey.* Gülünç, kepaze, rezil bir hale sokmak; ◉ **karnaval** ~ **sı**, ◘ **Karnaval**.

~ **etmek**, *dey.* § ● Birini rezil etmek, gülünç ve onursuz duruma düşürmek; § ❷ Bir şeyi berbat etmek.

~ **gibi**, *dey.* Gülünç.

~ **olmak (**~ **ya dönmek)**, *dey.* Gülünç bir hale düşmek.

maskaralanmak, nsz. f. Maskaralık, soytarılık etmek.

maskaralaşmak, nsz. i. § ● Eğlendirici, güldürücü, hoş bir hal almak; § ● Herkesin eğlencesi haline gelmek.

maskarata /maskara:ta/, i. *It. mascherata.* Ayakkabının üst yüzünün ön tarafında dikişle ayrılan burun kısmı.

maskaratalı, s. Maskaratası olan *(ayakkabı).*

maskaratasız, s. Maskaratası olmayan *(ayakkabı).*

maskare, i. *Fr. mascaret.* Bazı haliçlerde med sırasında dalgaların hücumuyle birlikte deniz seviyesinin ansızın yükselmesi. *(Maskare'nin sebep olduğu seviye farkı bazı yerlerde 2,5 m'yi bulur. Bu olay birbirini takip eden dalgaların hızını gittikçe arttırması ve son dalgaların ilk dalgalara yetişerek birleşmesiyle açıklanır.* [*Ing.* Bore, tidal wave *(in estuary)*].

maskaron, i. *Fr. mascaron* < *It. mascherone,* büyük maske. *mim.* Kapıları, kemerlerin kilit taşlarını, saçak silmelerini, saçaklıkları, çıkma desteklerini süsleyen fantezi maske. *(Ayrıca maskaronlar çeşme ağzı olarak da kullanılır. Bu durumda maskenin ağzına bir boru parçası takmak yeter).* [*Ing.* Mask, grotesque mask].

maskaralık,-ğı, i. § ❶ Eğlendirici davranış, soytarılık. [*Ing.* Buffoonery; *Fr.* Bouffonnerie]; § ❷ Rezalet. [*Ing.* Scandal; *Fr.* Scandale].

maskat, I. ◘ **Meskat**.

maskatıreis,-e'si, b. i. *Osm.* < *Ar.* Dünyaya gelinen yer, yurt doğut, doğum yeri.

maske /mas:ke/, i. *Fr. masque* < *It. maschera.* § ❶ Tanınmamak için yüze geçirilen örtü: *Maskeli balo.* [*Ing. Mask; Fr.* Masque]; § ❷ Karnavalların taktıkları boyalı karton, kumaş, plastik v. b. den yapılmış olan, tanınmamak için kullanılan yapma yüz: *Mukavva maske.* [*Ing.* Mask; *Fr.* Masque]; § ● Korunmak için kullanılan yüzlük: *Gaz maskesi.* [*Fr.* Masque]; § ❶ *mec.* Bir şeyin gerçek niteliğini gizlemek için üstüne örtülen başka şeyler. Gerçeği gizleyen unsur. [*Ing.* Cover; *Fr.* Camouflage]; § ❷ *sosy.* Aldatıcı görünüş takma *(sahte, iğreti)* kişilik; § ❸ *(geniş anlamda)* Maske gibi yüzü kaplayan tabaka; § ❹ *arıc.* Arıcıların, arılarla uğraştıkları zaman yüzlerini korumak için kullandıkları ince tel kafes veya tül. [*Ing.* Mask; *Fr.* Masque, voile d'apiculteur]; § ❺ *elektr.* Üzerinde küçük çaplı bir çok delik bulunan ve değişik sistemdeki renkli televizyon alıcılarında kullanılan çok ince madenî levha. [*Ing.* Mask; *Fr.* Masque]; § ❻ *eskrim.* Eskrimde yüzü korumak amacıyle kullanılan sık örgülü tel kafes şeklinde ve etrafı bir korunma yastığıyle çevrili bir çeşit başlık. [*Ing.* Mask; *Fr.* Masque]; § ❼ *graf. sant.* Renkli fotoğrafta iyi bir renk seçimi sağlamak, siyah-beyaz fotoğrafta da fazla ışık alan yerlerdeki ışık etkisini azaltmak için orijinalin veya negatiflerin üzerine yerleştirilen saydam kopya. [*Ing.* Mask; *Fr.* Masque]; § ❽ *kozmetik.* Yüz ve boyun güzelliği için cilde sürülerek kullanılan krem, macun veya jel. [*Ing.* Mask; *Fr.* Masque]; § ❾ *sny.* Değişik meslek kollarındaki işçilerin, gerektiğinde yüz veya başlarını korumak amacıyle kullandıkları âlet. [*Ing.* Mask; *Fr.* Masque]; § ❿ *ted.* (a) Anestezik gazların solunabilmesi için hastanın yüzüne, ağzı ve burnu içine alacak şekilde kapanan anestezi âleti veya âlet parçası. [*Ing.* Mask; *Fr.* Masque]; (b) Bazı yüz yaralarının pansumanını yapmak için kullanılan sargı. [*Ing.* Mask; *Fr.* Masque]; § ⓫ *tiy.* Eskiden oyuncuların yüzlerini veya başlarının bir kısmını örtmek için kullandıkları, tahta yahut deriden yapılmış takma yüz: *Trajik maske. Komik maske.* [*Ing.* ve *Fr.* Masque]; ◉ ~ **sı düşmek**, *dey.* Gerçek niteliği meydana çıkmak; ◉ ~ **sini atmak** *(indirmek veya kaldırmak), dey.* Gerçek yönünü, amacını ortaya koymak. [*Ing.* To throw off the mask; *Fr.* Lever le masque]; ◉ ~ **sini kaldırmak** *(birinin), dey.* Gizli ereklerini meydana çıkarmak. [*Ing.* To unmask somebody, to expose; *Fr.* Arracher, ôter le masque à quelqu'un]; ◉ **gaz** ~ **sı**, *ask.* Savaş gazlarından korunmak için takılan maske. [*Ing.* Gas mask; *Fr.* Masque à gaz]; ◉ **karnaval** ~ **sı**, ◘ **Karnaval**; ◉ **oksijen** ~ **sı**, *hava.* Çevre havanın basıncına göre az veya çok, oksijen veren bir oksijen tüpüne bağlı olan ve yüksek irtifalarda havacılar tarafından kullanılan bir çeşit maske. *(Daha yüksek irtifalarda bütün vücudu saran özel elbiseler kullanmak ve pilot kabininin basıncını ayarlamak gerekir).* ◉ **solunum** ~ **sı**, *sny.* Solunuma zararlı maddelerde tozları süzen ve kirli atmosferde çalışan işçilere verilen âlet. [*Ing.* Respiratory mask; *Fr.* Masque respiratoire].

~ **çiçekler**, *bot.* Çiçek parçaları kabaca insan şeklini andıran çiçekler. [*Ing.* Mask flowers; *Fr.* Fleur en masque].

~ **gibi**, *dey. (yüz hk.)* Cansız, hareketsiz.

Maskegon'lar, ç. öz. i. Kanada'da yaşayan Amerikan yerlisi halk. Algonkin grupundandır. Hudon körfezinin güneyi ile güney batısında Manitoba ve Alberta'da yerleşmişlerdir. [*Ing.* Maskegons; *Fr.* Maskégons].

maskeleme, i. Maskelemek eylemi. [*Ing.* Masking; *Fr.* Action de masquer].

~ **makineleri**, *matb.* Bunlar aslında fotoğraf makineleri olup, fotoğraf çekme olayına, elektronik yollardan etki yaparak, daha sonraki rotüş işlerine lüzum bırakmayacak şekilde mükemmel sonuçlar verirler. [*Ing.* Electronic masking machine; *Fr.* Machine électronique à masquer].

~ **yöntemi**, *matb.* Amacı reprodüksiyon tekniklerinde büyük zaman ve işçilik tutan ve oldukça sübjektif bir kıymet taşıyan el rötuşlarını tamamen veya kısmen kaldırarak daha mekanik, daha realist bir teknik sağlamak olan yöntem. Özel yapılmış elektronik maskeleme âletleri de vardır. [*Fr.* Correction masqué].

maskelemek, (-l), f. § ❶ Maske ile örtmek, maske geçirmek, gözden gizlemek. [*Ing.* To mask, to hide; *Fr.* Masquer]; § ❷ *mec.* Gerçek görünüşünü saklamak. [*Ing.* To camouflage; *Fr.* Masquer].

maskelenmek, nsz. f. Maskeyle örtülmek.

maskeli, i. § ❶ Maskesi olan, maskelenmiş, maske taşıyan, yüzü örtülü; *Maskeli haydut.* [*Ing.* Masked; *Fr.* Masqué,-ée]; § ❷ *mec.* Gerçek kimliğini belli etmeyen. [*Ing.* Concealed].

~ **arı**, *zool.* ◘ **Maskeliarı**.

~ **balo**, Gidenlerin kimliklerini belli etmemek için yüzlerine veya sadece gözlerine maske taktıkları balo. [*Ing.* Maskball; *Fr.* Bal masqué].

~ **lamba**, *elektr.* Renkli televizyon alıcılarında kullanılan üç renkli katod lambası. [*Ing.* Masked lamp; *Fr.* Tube à masque].

~ **örümcekkuşu**, *zool.* ◘ **Örümcekkuşu**.

~ **öteğen kuşu**, *zool.* ◘ **Öteğenkuşu**.

maskeliarı, b. i. *zool.* Zarkanatlılar *(Hymenoptera)* takımının, Arıgiller *(Apidae)* familyasından, yalnız yaşayan ve çiçek tozu toplamak için bacaklarında fırça bulunmayan küçük arı. İçi boş bitki saplarına, genellikle kuru böğürtlen dallarına, yahut toprağa yuva kurar, kurtçuklarını beslemek için burada bal yapar. [*Lat., Ing.* ve *Fr. Prosopis*].

maskelinit,-ti, I. *Fr. maskelynite (İngiliz minerologu N. S. Maskelyne'in adından). min.* Doğal kalsiyum ve sodyum alüminosilikat; cam parlaklığındadır ve göktaşlarında bulunur. [*Ing.* Maskelynite].

maskot,-tu, i. *Fr. mascotte* < *Provence dilinde masco,* büyücü > *mascoto,* büyü. § ❶ Uğur getirdiğine inanılan şey. [*Ing.*. Mascot, charm]; § ❷ *(geniş anl.)* Uğur sayılan kimse veya hayvan.

maskul /maskül/, s. *Osm.* < *Ar. sakl. esk.* Cilâlanmış.

masl, I. *Osm.* < *Ar. esk.* Süt veya yoğurtta bulunan yeşilimtrak su.

maslahat, i. *Osm.* < *Ar. sulh. esk.* § ● İş, mesele. [*Ing.* Business, affair; *Fr.* Affaire, question; § ❷ Önemli iş; § ❸ Bir işin yararlı olmasına sebep olan şey; § ❹ Güvenlik, barış; § ❺ *arg.* Erkek cinsel organı, zeker; ◉ ~ **a uygunluk**, *huk.* Idarenin takdir yetkisine dayanarak yaptığı ve bu sebeple kural olarak yargı denetimi dışında kalan işlemlerinin yerinde olup olmadığını belirtir.

maslahat.güzar /maslahatgüzâr/, b. i. *Osm.* < *Ar. maslahat* + *Fars. güzâr. huk.* Bir devletin hak ve menfaatlerini diğer ülkede temsil eden, ama elçi kadar yetkileri geniş olmayan, sadece bulunduğu ülkenin Dışişleri Bakanlığı seviyesinde faaliyet

gösterebilen dışişleri memuru. [*İng.* ve *Fr.* Chargé d'affaires].
☆ *Eşanl.* **işgüder.**

maslahat.güzarlık,-ğı, b. i. § ❶ Maslahatgüzarın mesleği; § ❷ Maslahatgüzarın makamı.

maslak,-ğı, i. *Osm.* < *Ar. esk.* § ❶ Devamlı akan çeşme. [*İng.* Running faucet; *Fr.* Robinet d'une fontaine qui coule toujours]; § ❷ Su yolu üzerinde bulunan su haznesi, küçük havuz. [*İng.* Tank; *Fr.* Bassin]; § ❸ Büyük yalak. [*İng.* Stone trough; *Fr.* Abreuvoir].

maslî /maslî/, s. *Osm.* < *Ar. masl. tıp. esk.* Serumla ilgili.

masliye, s. *esk.* **Maslî**'nin dişili.

maslûben, z. *esk.* Asılarak asılmak suretiyle.

maslûbiyet,-ti, i. *esk.* Asılma, asılmış olma hali.

maslûp, s. *Osm.* < *Ar. salb* > *maslûb. esk.* § ❶ Asılmış; § ❷ Asılarak öldürülmüş.

masmavi/mas:mavi/, s. Her yanı mavi, gömgök.

masna, i. *Osm.* < *Ar. masna. esk.* Su haznesi, sarnıç.

masnu,-u /masnû/, i. *Osm.* < *Ar. sun. esk.* § ❶ Sanatla yapılmış şeyler yapınlar; § ❷ Aslı olmayan şeyler, yapma düzme, sahte, uydurma.

masnuat,-tı, ç. i. *Osm.* < *Ar. esk.* § ❶ Sanatla yapılmış şeyler, yapınlar; § ❷ Aslı olmayan şeyler, yapmalar, düzmeler.

mason, i. *Fr. maçon.* Masonluk derneği üyesi. [*İng.* Mason].

masonit,-ti, i. *Fr. masonite. min.* Hidratlı doğal silikat; klintonit grupundandır. [*İng.* Masonite].

masonluk,-ğu, i. § ❶ *fels.* ve *sosy.* Din ve ulus ayrımı gözetmeden insanlar arasında sevgiyi geliştirmek ereğini güttüğünü söyleyen, üyeleri birbirine «kardeş» diye seslenen, eski bir duvarcı loncasından gelişmiş olduğu sanılan, kapalı olan toplantılarında önlük ve pergel, gönye gibi taşçı âletlerini birer sembol olarak kullanan ve dünyanın hemen her yanına yayılmış bulunan bir dernek *(Eski çağda kudüs tapınak duvarlarını yapan duvarcı ustalarının kendi aralarında kurdukları teşkilât idi).* [*İng.* Freemasonry; *Fr.* Franc-maçonnerie]; § ❷ Mason derneğine mensup olma. [*İng.* Masonry; *Fr.* Maçonnerie].

masoterapi, i. *Fr. massothérapie. tıp.* Masajla yapılan tedavi. [*İng.* Massotherapy].

masör,-rü, i. *Fr. masseur.* ◘ **Masajcı.**

masöz,-zü, i. *Fr. masseuse.* Masaj yapan kadın.

masra[1], i. *Osm.* < *Ar. esk.* Mücadele edilecek yer, güreş meydanı.

masra[2], i. ◘ **Masura.**

masraf, i. *Osm.* < *Ar. sarf.* § ❶ Harcanan para, gider; herhangi bir teşebbüs veya ev yönetimi için tüketilen şey: *Onların masrafı çoktur.* [*İng.* Expense; *Fr.* Dépense]; § ❷ Bir şeyin yapımında kullanılan öteberi, harç, gereç: *Bu yemeğin masrafı bol tutulmuş.* [*İng.* Outlay; *Fr.* Frais]; § ❸ *muh.* Bir veya birkaç işlemin, genellikle işletme masraflarını meydana getiren maliyeti. [*İng.* Expense, expenditure; *Fr.* Frais]; ◉ **~ a girmek,** *dey. (Bir iş veya yapım için)* para harcamak. [*İng.* To spend money; *Fr.* Faire des frais, se mettre en frais]; ◉ **~ ı çekmek,** *dey.* Bir iş için gereken parayı kendi ödemek, giderleri karşılamak; ◉ **~ ı kısmak,** *dey.* Giderleri azaltmak, harcamalarda tasarruf etmek; ◉ **~ tan çıkmak,** *dey.* Beklenmedik bir sırada para harcama zorunda kalmak. [*İng.*To get into great expense, to undergo expense]; ◉ **~ tan kaçmak,** *dey.* Para harcamaktan çekinmek. [*İng.* To avoid expense]. **~ lar için ayrılan ihtiyat,** *ikt.* Peşin para, zaman zaman diğer hesaplardan aktarılarak belirli meblâğa irca edilir, masraf parası. [*İng.* Imprest fund]; ◉ **~ ların tenzili,** *ikt.* Azaltma indirilmiş tutar, vergiyi tenzil veya terkin etme. [*İng.* Abatement; *Fr.* Abattement, défalcation]; ◉ **baskı ~ ları,** *matb.* ◘ **Baskı**; ◉ **cari ~,** *ikt.* ◘ **Cari**; ◉ **genel ~ lar,** *muh.* Bir işletmenin imalât masraflarına girmeyen masrafları. [*İng.* General expenditures; *Fr.* Frais généraux]; ◉ **hazine ~ ları,** *muh.* Kârdan veya ihtiyatlardan ortaklara ödenen temettü ve kanunî faiz hariç, işletmenin emrine verilen paraların mal olduğu faiz ve diğer malî masraflar. [*İng.* Treasury expenditures; *Fr.* Frais de trésorerie]; ◉ **icra ~ ları,** *huk.* ◘ **icra**; ◉**imalât ~ ları,** *matb.* ◘ **İmalât**; ◉ **nakliye ~ ları,** *muh.* Satın alınan malın kullanılacak yere veya depoya getirilmesi için gereken masraflar. *(Nakliye masraflariyle alış fiyatı bir malın alış maliyet fiyatını meydana getirir.* [*İng.* Transportation expenditures; *Fr.* Frais d'approche]; ◉ **rasyonel ~ atfı,** *muh.* Faaliyet oranı ile ilişkili olarak giderlerin imalât maliyetlerine uygulanması. *(Rasyonal masraf atfı, maliyetlerin oluşumunda sabit giderlerin mevcudiyetini açığa çıkarır);* ◉ **tesisat ~ ları,** *muh.* Yatırım, sermaye arttırılması, tahvil ihracı, gayrimenkul satın alınması, ferağ ve intikal harcı, resim, mukavele masrafları gibi teşebbüsün kurulması veya daimî işletme araçlarının satın alındığı sırada girişilen masraflar. *(Bunlar maliyet fiyatına dahil değildir ama kârdan mahsup edilerek itfa edilir ve itfa edilinceye kadar muhayyel bir aktif teşkil eder).* [*İng.* First outlay, initial expenses; *Fr.* Frais d'établissement].
☆ *Eşanl.* **kuruluş masrafları.**

~ bütçesi, *ikt.* Gelirlere karşılık hesap devresi zarfında yapılacak masrafları veya masraf taahhütlerini gösteren bütçe. [*İng.* Expense budget].

~ etmek, *dey.* Para harcamak. [*İng.* To spend money; *Fr.* Faire des frais],

~ görmek, *dey.* Alışveriş veya ödeme işlerini yapmak. [*İng.* To be in charge of expenditure; to incur expense].

~ haddi, *ikt.* Masrafın azamî miktarı. [*İng.* Expenditure rate].

~ istemek, *dey.* Para harcamayı gerektirmek.

~ kapısı açmak, *dey.* Masrafa sebep olmak, harcama gerektirmek. [*İng.* To cause expense].

~ nazırı, *ask. esk. (kâtibi),* Askerlik dairesinde hesap işlerine bakan en yetkili görevli.

~ pusulası, *ikt.* Avukatın müvekkiline verdiği masraf cetveli. [*İng.* Bill of costs].

~ tevazun fonu, *ikt.* Bir devrei hesabiyede masrafları denkleştirmek için açılan hesap. [*İng.* Equalization reserve].

masraflı, s. Çok masrafa bağlı olan, pahalıya çıkan: *Bu masraflı bir iş.* [*İng.* Expensive, costly; *Fr.* Dispendieux,-euse].

masrafsız, s. § ❶ Masrafı olmayan veya az olan, ucuza mal olan: *Masrafsız bir ev. Masrafsız bir yolculuk;* § ❷ *tic.* Bir ticarî poliçeyi çeken kimse tarafından poliçenin ön yüzüne konan; poliçenin hamiline ödeme yapması halinde de hamilin masraf yapmaması gerektiğini belirtmek amacıyle arka yüzünde de tekrarlanan ibare.

~ iade, *huk.* Bir poliçenin protestodan iradî olarak muaf tutulması. *(Bir poliçe üzerine keşideci, ciranta veya aval veren kimse, masrafsız iade kaydını koyacak olursa, hamil, müracaat hakkını protestosuz kullanabilir. Ancak bu kaydın senet üzerine yazılması gerekir. Ayrı bir kâğıda yazılması halinde geçerli değildir).*

masruf /masrûf/ s. *Osm.* < *Ar.* Sarf edilmiş, harcanmış. [*İng.* Spent; *Fr.* Dépensé].

masrufe, s. *esk.* **Masruf**'un dişili.

Massachusetts, öz. i. *coğr.* A.B.D. eyaletlerinden biri. Başkenti Boston.

masseter, i. *Yun. maseter. anat.* Alt çene kemiğinin hareketlerini sağlayan yanak kası. Masseter, elmacık kemerinden alt çene kemiğinin yukarıya kıvrık kısmının dış yüzüne uzanan, kısa, kalın ve kuvvetli bir kastır; altçeneyi yukarıya çeker; arka tarafı kulakaltı bezinin bir uzantısı ile örtülüdür; üzerinden verev olarak Stenon kanalı geçer. [*İng.* Masseter; *Fr.* Masséter].

massetmek, -i, b. f. *kim.* Emmek, soğurmak. [*İng.* To absorb; *Fr.* Absorber].

mastaba, i. *Osm.* < *Ar.* § ❶ Cami, medrese. han, saray ve konak gibi büyük binalardaki giriş kapılarının iki tarafında oturmaya mahsus taş veya tahtadan sandık şeklinde som duvardan yapılmış sedir. [*İng.* Stone bench used as a seat; *Fr.* Estrade, banc]; § ❷ Memfis büyüklerinin mezarı. *(Eski Mısır mimarisinde üstü kesik bir ehram şeklinde mezar binaları olup hükümdar ailesi efradına, ricale, memleketin büyüklerine ve zenginlerine mahsustur).* [*İng.* ve *Fr.* Mastaba].

mastagoji, i. *Fr. mastagogie.* < *Yun. mastos,* meme + *agoge,* terbiye. *zoot.* Memeye uygulanan mekanik usullerin tümü. [*İng.* Mastagogy].

mastaks, i. *Fr. mastax. zool.* Rotatorların övütücü midesi. *(Mastaksin içinde, besinleri sıra ile döven çekiç biçiminde iki organ bulunur).* [*İng.* Mastax].

mastalya, i. *It. mastello. den.* Genellikle ağaçtan yapılan ve birçok işte kullanılan çeşitli biçimlerde kap; ◉ **harik ~ sı,** *den.* ◘ **Harik**; ◉ **iskandil ~ sı,** ◘ **iskandil**; ◉ **yangın ~ sı,** *den.* Gemilerde yangına karşı kullanmak amacıyle bazı yerlerde bulundurulması gereken su dolu kap.

mastalyalık,-ğı, i. *den.* Mastalyaların oturtulması için yapılan veya toplu olarak korunması için ayrılan yer.

mastar[1], **masdar**, i. *Osm.* < *Ar. sudûr* > *masdar,* bir şeyin çıktığı yer. *gram.* Fiilin durum veya hareket anlatan, fakat şahıs ve sayı belirtmeyen hali. Hareket ve fiil ismi. *Türkçede -mak, -mek, mastar ekiyle yapılır: Ara-mak, düşünmek).* [*İng.* Infinitive; *Fr.* Infinitif].

mastar[2], **mıstar**, i. *Osm.* < *Ar. satr.* § ❶ *camc.* Pencere camlarının dökümünde kullanılan ve merdane camın yüzeyinden geçirilirken kenar çizgilerini belirlemeye yarayan bir tür madenî mala; § ❷ *den.* (a) Makine ve demirci atelyelerinde kullanılan çelik cetvel. [*İng.* Guage; *Fr.* Jauge]; (b) Makinelerin ayarlanmasında kullanılmak üzere fabrikaları tarafından verilen, türlü biçimlerde yapılmış ölçü kalıpları. [*İng.* Guage; *Fr.* Jauge]; § ❸ *inş.* Sıvacıların ve duvarcıların sıvayı, betonu düzeltmek için kullandıkları ensiz, uzun ve düz tahta; § ❹ *mek.* (a) Bir uzunluğu belirleyen ve mekanik parçaların yapımında ölçek olarak kullanılan kontrol âleti. [*Fr.* Calibre]; (b) Çeşitli malzemeyi *(tahta, kumaş, deri, karton v.b.)* çok düzgün bir çizgi boyunca kesmek için klavuz olarak kullanılan ahşap veya madenî profil. [*Fr.* Calibre]; § ❺ *met.* Döküm kalıbındaki kumun eşit ve düzgün yayılması için dökümcülerin kullandığı yassı âlet; § ❻ *seram.* Bir çömleğe profil vermek için kullanılan belirli bir biçimde kesilmiş madenî levha. [*İng.* Profile; *Fr.* Calibre]; ◉ **~ a vurmak,** *den.* Ölçmek. [*İng.* To gauge *Fr.* Calibrer, jauger]; ◉ **çap ~ ı,** *sil.* Fransız askerî mühendisi ve generali Gribeauval tarafından bulunan ve bir ateşli silâhın çapını namlu boyunca kontrol etmeye yarayan âlet. *(Çap mastarıyle milimetrenin yüzde birine kadar olan hatalar bulunabilir);* ◉ **çatal ~,** *metrol.* Aralarındaki açıklığın, yapılacak birleştirmenin cinsine göre ayarlandığı iki çatal ucu bulunan mastar. *(Mil kontrol mastarı veya geçer geçmez mastarı da denir);* **delik ~ ı,** *mek.* Dişi bir parçanın boyutlarını ölçmeye ve de-

netlemeye yarayan âlet; ◉ **ölçek ~ ı,** *seram.* Bir parçanın ölçülerini ayarlamak için fayans işçisinin kullandığı bir çeşit pergel; ◉ **yüzük ~ ı,** *kuymc.* Parmak üzerinden bir yüzüğün ölçüsünü almak için kullanılan numaralı halkaların tümü. [*Ing.* Gauge; *Fr.* Calibre].

~ çıkarmak, *den.* Makinenin herhangi bir yerine uygulanacak bir parçayı kesmeden önce o yerin, mukavva, teneke v.b. gibi kolay işlenir bir malzeme ile kalıbını almak.

mastara, i. *Osm.* < *Ar. satır. esk. mat.* Aşı ölçme cetveli, alidat iletki. [*Ing.* Alidad(e); *Fr.* Alidade].

mastariye, i. *Osm.* < *Ar. sudûr* > *masdariyye. mal. esk.* Osmanlı devletinde gümrüklerde alınan vergi türlerinden biri. *(Oktrava ve istihlâk vergilerine benzer. Yabancı devletlerle yapılan ticarî antlaşmalar sonunda, reftiye ve müriiye ile birlikte kaldırıldı. Bunların yerine ithalât, ihracat, transit kelimeleri kabul edildi).*

mastçı, i. *teşk. tar.* Saraya yoğurt, kaymak ve tereyağı yapan Mastgeranı Hasca ocağının yardımcılarına verilen ad.

mastektomi, i. *Fr. mastectomie. cerr.* Göğsün *(memenin)* ameliyatla çıkarılması. [*Ing.* Mastectomy].

mastı, i. Kulakları uzun ve düşük, bacakları kısa, bodur bir köpek cinsi. [*Ing.* Basset-hound, badger-dog; *Fr.* Basset]; ◉ **kelebek ~,** *zoot.* ◘ **Kelebek.**

~ bacak, ◘ **Bastıbacak.**

~ çiçeği, *bot.* **Öküzgözü.**

mastıbacak, b.s. *h.d.* ◘ **Bastıbacak.**

mastıçiçeği, b. i. *bot.* ◘ **Öküzgözü.**

mastif, i. *Ing. mastiff.* İngiliz bekçi köpeği. İri, gürbüz ve kuvvetli bir köpektir; muhtemelen epir bekçi köpeğinden türemiş ve Romalılar tarafından yaygınlaştırılmıştır. Ortaçağda bile bilinen bu köpekler sadece bekçilik için değil, kurt, ayı gibi iri av hayvanlarının avlanmasında da kullanılırdı. Mastifin kulakları normal kulak yerinden daha yukarıda ve daha küçüktür, yanağa doğru sarkar; tüyleri kısa ve değişik kızıl-sarı renkte, *(açık, koyu, yaldızlı, gümüşî)* burnu kulakları ve gözlerinin etrafı siyahtır. [*Fr.* Mastiff].

mastigozom, i. *Fr. mastigosome. biy.* Blefaroplast ve temel *Cisimcik*'in eşanlamlısı.

mastika /masti:ka/, **i.** *Yun. mastikhe.* § ● Sakız rakısı. [*Ing.* Raki flavored with mastic]; § ● Sakızağacından *(Pistacia lentiscus)* çıkarılan reçine. *(Mastika alkollü ince vernik yapımında, rakıya koku vermekte kullanılır, bazı diş dolgularının bileşimine girer).* [*Ing.* Gum mastic].

mastit,-ti, i. *Fr. mastite. tıp.* Meme iltihabı. [*Ing.* Mastitis].

mastodini, i. *Fr. mastodynie. tıp.* Gebe kadınlarda *(ve bazı hastalık hallerinde)* meme hizasında duyulan ağrı. [*Ing.* Mastodynia].

mastodon, i. Hortumlu-memeliler *(Proboscidea)* takımının mastodontlar grupundan fosil hayvan; pliyosen ve pleyistosen tabakalarında bulunur; üst savunma dişleri çok küçüktür veya yoktur. [*Ing.* ve *Fr.* Mastodon].

mastodontlar, ç. i. *zool.* Memeliler *(Mammalia)* sınıfının, Hortumlu-memeliler *(Proboscidea)* takımından fosil hayvanlar grupu. *Mastodontlar,* genel olarak fillere benzer. Yalnız azı dişlerinde mine kısmı lameller şeklinde değil tümsecikler halindedir; en eski türlerinde iki savunma dişi yerine *(mastodon)* dört savunma dişi bulunur *(tetrabelodon).* Azıların taç kısmını meydana getiren tümseciklerin sayısına göre, birçok grupa ayrılır. Üçüncü ve Dördüncü zamanda, özellikle Miyosen ve Pliyosen devrinde yeryüzünün hemen bütün bölgelerinde yaşadı. Cüsseleri çok irileşen bu hayvanların soyu Dördüncü zamanda söndü. [*Ing.* Mastodons; *Fr.* Mastodontes].

mastoid, s. *Fr. mastoïde. anat. Mememsi.* [*Osm.* Halemî; *Lat. Mastoides; Ing.* Mastoid].

~ çıkıntı, *anat.* Kulak arkasındaki kemik kabartı. [*Lat. Processus mastoideus; Ing.* Mastoid process; *Fr.* Apophyse mastoïde].

~ kemik, *anat.* Kulağı meydana getiren üç belli başlı kemikten biri. [*Ing.* Mastoid bone; *Fr.* Os mastoïde].

mastoidalji, i. *Fr. mastoidalgie. tıp.* Mastoid bölge ağrısı. [*Ing.* Mastoidalgia].

mastoidektomi, i. *Fr. mastoïdectomie. cerr.* Sakak kemiğindeki mememsi çıkıntıyı *(mastoid)* delerek, içindeki hastalıklı kemik ve mukoza dokusunu çıkarma ameliyatı. [*Ing.* Mastoidectomy].

mastoidit,-ti, i. *Fr. mastoïdite.* Sakak kemiği mememsi çıkıntısında görülen hücre iltihabı. *(Mastoidit, orta kulak iltihabının sonucudur; bazen memesi kemik iltihabına da sebep olur ve bu takdirde ameliyatı gerektirir).* [*Ing.* Mastoiditis].

mastoldotomi, i. *Fr. mastoidotomie. tıp.* Mastoid sinüsü ameliyatı. [*Ing.* Mastoidotomy].

mastoloji, i. *Fr. mastologie. tıp.* Meme anatomisinden ve hastalıklarından bahseden bilim, memebilim. [*Ing.* Mastology].

mastopati, i. *Fr. mastopathie. tıp.* Göğüs hastalığı veya ağrısı. [*Ing.* Mastopathy].

mastopeksi, i. *Fr. mastopexie. cerr.* Memelerdeki sarkıklığı *(mastoptoz)* tedavi için memeyi kaldırma, düzeltme ameliyatı. [*Ing.* Mastopexia].

mastoplazi, i. *Fr. mastoplasie. tıp.* Meme dokusu hiperplazisi. [*Ing.* Mastoplasia].

mastoptoz, i. *Fr. mastoptôse.* Meme bezlerinde lobçuklar arasındaki telsel demetlerin gevşemesi yüzünden memelerin sarkması. *(Çoğunlukla emzirmeden ileri gelir; estetik ameliyatla giderilebilir).* [ing. Mastoptosis].

mastor, mastur, s. *Yun. methysos,* içkiye düşkün. *arg.* Çok sarhoş: *Aman herif yine mastor, buaşmasın.* [*Ing.* Drunk, drowsy; *Fr.* Buveur, ivrogne].

mastoraji, i. *tıp.* Meme kanaması. [*Ing.* Mastorrhagia],

mastori, i. *Yun. mastori, arg. (a)* Usta; (b) Efendi.

mastorlaşmak, masturlaşmak, nsz. f. *arg.* Çok sarhoş olmak. [*Ing.* To be drunk].

mastosit,-ti i. *Fr. mastocyte. sit.* İçinde bazofil tanecikler bulunan gayet iri, bağdokusu hücresi. *(Mastositler normal bağdokusunun metabolizmasında ve yaraların kapanmasını sağlayan genç bağdokusunun oluşumunda rol oynar).* [*Ing.* Mastocyte].

mastositom, i, *tıp.* Mastosit hücrelerinden ibaret tümör. Mastosit taşıyan bir neoplazm. [*ing.* Mastocytoma].

mastotomi, i. *Fr. mastotomie. tıp.* Memenin ameliyatla çıkarılması. [*Ing.* Mastotomy].

mastur, s. ◘ **Mastor.**

masturi /masturi/. *Yun. /?/, den.* Geminin en geniş yeri. [*ing.* The broadest part of a ship].

~ kesiti, *den.* ◘ Enine kesit planı.

~ postaları, *den.* Geminin en enli olan iskarmozu.

☆ *Eşanl.* **gönye postası.**

~ tirandilli, *den.* Tirandillerin en üstünde bulunan enli tirandil olup bakalaryalar bunun üzerine zıvana ile geçirilip oturtulur.

mastürbasyon, i. *Fr. masturbation.* Dış üreme *(jenital)* organlarıyle oynayarak cinsel heyecan ve doygunluk duyma. [*Ing.* Masturbation].

mastzelle, i. *Alm. mast,* yağlanma + *zelle,* hücre. *kanb.* Bazofil tepkime gösteren tanecikli akyuvar. Bağ dokusunda ve daha az olarak kanda bulunur. [*Ing.* ve *Fr.* Mastzelle].

masum /māsum/, s. *Osm.* < *Ar. ismat* > § ● Suçsuz, günahsız, yazıksız. [*Ing.* ve *Fr.* Innocent]; § ● Kimi vakit acıma duygusuyla «*Küçük çocuk*» anlamında da kullanılır: *Dört tane masumu var.* [*Ing.* Little child; *Fr.* Petit enfant]; § ● Temiz, saf; § ● i. Suçsuz kimse.

masumane /māsumāne/, z. *esk.* Masum, suçsuz ve temiz bir şekilde. [*Ing.* Innocently].

masume, i. *Osm.* < *Ar. esk.* § ● Günahsız kadın; § ● Küçük kız çocuğu.

masumiyet,-ti, i. *Osm.* < *Ar. ma'sûmiyyet.* Masumluk. [*Ing.* ve *Fr.* Innocence].

~ devresi, İnsanlık tarihinde ilk günahı işlemeden önce insanoğlunun bütün kötülüklerden ve zararlı eğilimlerden uzak olduğu dönem.

masumluk,-ğu, i. Günahsızlık, temizlik, saflık. [*Ing.* Innocence; *Fr.* Innocence].

masun /masün/, s. *Osm.* < *Ar. sıyanet* ve *savn. esk.* § ● Korunan, korunmuş. [*Ing.* Guarded, immune, exempt from; *Fr.* Gardé, protégé]; § ● Saklanmış, sağlam.

masuniyet,-ti /masüniyet/, i. *Osm.* < *Ar. masûniyyet. esk.* Korunmuşluk, eminlik, korunma hali. [*Ing.* Inviolability, Immunity; *Fr.* Immunité]. ◉ **İkametgâh ~ I,** *ikt.* ◘ **ikametgâh .**

MASTARLAR

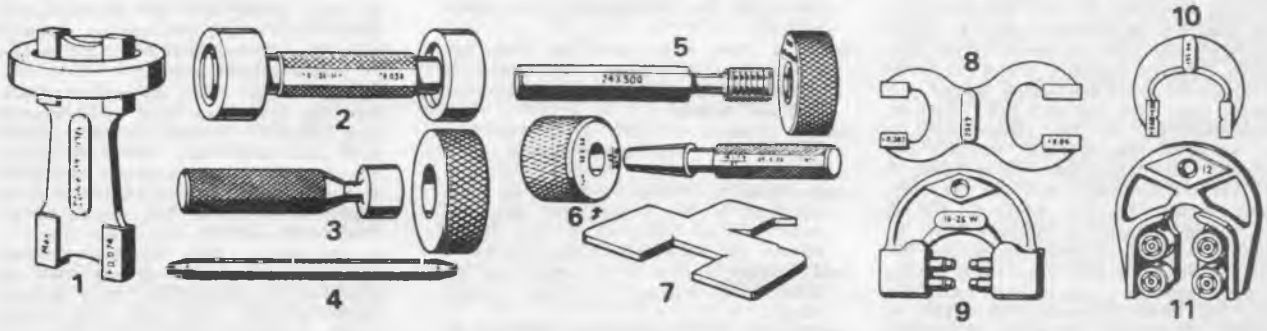

1. Çiftli yassı mastar. 2. Çiftli tampon mastar. 3. Halka *(bağa)* ve tampon mastarlar. 4. Çubuk mastar. 5. Vida tampon ve halka mastarlar. 6. Konik halka ve tampon mastarlar. 7. Şablon mastar. 8. Çatal mastar. 9. Tuşlu ay mastar. 10. Ay mastar. 11. Makaralı ay mastar.

☆ *Eşanl.* dokunulmazlık.

masur¹, s, *Osm.* < *Ar. 'usare. esk.* Preste sıkılmış, suyu veya yağı alınmış çıkarılmış. [*Ing.* Squeezed, pressed].

masur² s. *Osm.* < *Ar. 'usret. esk.* Güç, zor.

masura /masu:ra/, i. *Yun. masuri.* § ❶ *dok.* Karton, tahta veya plastikten yapılan, üzerine şerit, fitil veya iplik sarılan koni veya silindir. [*Ing.* Weft bobbin; *Fr.* Canette]; ◘ *ŞEKİL: 434.*— **PAMUK BÜKÜM MAKİNESİ I**; *ŞEKİL: 542.*— **TERZİ**; § ❷ Çeşme zivanası. [*Ing.* Spout; *Fr.* Tuyau]; § ❸ Eskiden kullanılan bir akar su ölçü birimi. [*Ing.* A measure of water]; § ❹ Kısa ve ince kumaş. [*Ing.* Small reed; *Fr.* Roseau]; § ❺ *metrol. esk.* Akarsu ölçü birimi; ⊛ ~ **ya sarmak**, *dok.* Tek kat veya bükümlü iplikleri iplik ve büküm makinelerinde masuralar üzerine sararak bobin haline getirmek; ⊛ **atkı ~ sı**, *dok.* ◘ Atkı; ⊛ **bobin ~ sı**, *dok.* ◘ Bobin; ⊛ **mekik ~ sı**, *dok.* Üzerine atkı iplikleri sarılan ve mekiğin içine yerleştirilen küçük masura. [*Ing.* Weaver's shuttle; *Fr.* Espolin]; ⊛ **tahta ~**, ◘ **Kanel**.

~ **tezgâhı**, *dok.* Dokuma tezgâhlarında mekik içine yerleştirilen atkı ipliği masuralarını saran makine. [*Ing.* Copping plate, bobbin frame, bobbin holder; *Fr.* Canetière, cannetière].

masurat, ç. i. *esk.* Güç işler.

maş¹, i. *Fars. maş. esk.* Fasulyenin börülceyi andıran iki türüne verilen ad. *(Phaseolus aureus; Phaseolus mungo).* [*Ing.* Green gram, mung bean; *Fr.* Sore de petit haricots noir].

maş², i. *Ing. mash.* Atlar için hazırlanan yumuşatıcı, ferahlık verici yem. [*Fr.* Mash].

maşa, i. *Ar. mihassa* > *Fars. maşe.* § ❶ Ateş veya kızgın bir şey tutmaya yarayan madenden çatal, âlet. [*Ing.* Tongs; *Fr.* Pincettes]; § ❷ *(Geniş anlamda)* Bu şekilde olan veya ufak tefek şeyler tutmaya yarayan âlet: *Saatçi maşası.* [*Ing.* Pincers; *Fr.* Pincettes]; § ❸ *mec.* Bir işten gelebilecek olan tehlike kendisine bırakılmak üzere araya konulan kimse; âlet, aracı, vasıta, yardımcı. [*Ing.* Tool]; § ❹ Saçları kıvırmak veya düzeltmek için kullanılan, elektrik veya ateşle ısıtılan maşa biçiminde âlet; § ❺ *camc.* Camcıların, kıvama gelmiş cam hamurunu cam üfleme borusundan ayırmak için kullandıkları âlet; § ❻ *deric.* Kireçlik işçisinin derileri tutmak için kullandığı araç. [*Ing.* Holder, gripper; *Fr.* Pince]. § ❼ *kuymc.* Kuyumcunun mücevher tutuğu küçük âlet; § ❽ *matb.* Kâğıdı baskı makinesinin silindiri üzerinde tutan tertibat; § ❾ *saatç.* William Clement'e *(1666)* atfedilen maşalı eşapmanda, eşapmanı ayarlayan ve son zamanlarda bütün kol saatlerinin ayarlanmasında kullanılan, çapa biçiminde küçük parça. *(Bir eksen çevresinde salınımlar yapan, bu parçada, maşa çarkı denen bir çarkın dişleri üzerine dayanan iki taş bulunur. Maşa, her salınımda çarktan bir diş atlayacak şekilde düzenlenmiştir. Kol saatlerindeki bu küçük parçanın, duvar saatlerindeki benzerine ve daha büyüğüne nalça denir;)* § ❿ Otomatik dokuma tezgâhlarında, atkı ipliği kopunca veya eksilince, tezgâhı otomatik olarak durduran mekanizma; ⊛ ~ **nın ucuyle tutmak** *(bir şeyi), dey. (Bir şeyden)* Çok iğrenmek. [*Fr.* Eprouver de la répugnance]; ⊛ ~ **sı olmak** *(birinin), dey. (Birine)* Alet olmak, biri tarafından kullanılmak; ⊛ ~ **yle bile tutulmaz**, *dey.* Çok pis. [*Ing.* Very dirty; *Fr.* Très sale]; ⊛ **eldiven ~ sı**, ◘ **Eldiven**; ⊛ **emniyet ~ sı**, *sil.* ◘ **Emniyet**; ⊛ **resim ~ sı**, *res.* Bir tabaka kâğıdı, karton veya resim tahtası üzerine tutmaya yarayan uçları geniş maşa. [*Fr.* Pince à dessin]; ⊛ **tırtıllı ~**, *elek.* Yay yüklü, karşılıklı iki ağızında karşılıklı dişler bulunan ve muvakkat elektrikli irtibatlar *(meselâ test maksadıyle)* için kullanılan maşa. [*Ing.* Alligator clip]; ⊛ **yaldızcı ~ sı**, *tekn.* Yaldızcının parçaları ateşten çekmek için kullandığı uzun saplı kıskaç.

~ **ağzı**, *saatç.* Eşapman maşasının, eşapman çarkının dişleriyle temas eden parçası. *(Küçük saatlerde maşa ağzı, büyük saatlerde nalça ağzı adını alır).*

~ **gibi (çingene ~ sı gibi)**, *dey.* Çok zayıf, kara kuru kimse. [*Ing.* Dark and thin *(person)*].

~ **kadar**, *dey. (Yeni doğan çocuk hk.)* Çok ufak, ufacık. [*Ing.* Small *(Newborn baby)*],

~ **kuyruğu**, *saatç.* Sarkaçlı saatlerde, kepçe çubuğunu eşapmana bağlayan parça. ☆ *Eşanl.* **nalça kuyruğu**.

~ **payı**, *matb.* Kâğıdı baskı makinesine verebilmek için kâğıtların kenarında bırakılan boşluk.

~ **taşı**, *saatç.* Her salınımda, bir dişin çarklarını eşapmanın hareketli parçasına bağlayan parça.

~ **varken elini yakmak**, *dey.* Bir işi, yoluyle yapmak veya bu işten gelebilecek tehlikeleri karşılayacak bir aracı varken, herhangi bir sebeple sonunda zarar ve sorumluluk gelecek biçimde yapmak. [*Ing.* To do something in an unnecessarily difficult way; *Fr.* Ne pas savoir tirer les marrons du feu].

maşalamak, (-i) f. Saçları maşa ile kıvırmak veya düzeltmek. [*Ing.* To wave the hair with a curling iron].

maşalı, s. Maşası olan: *Maşalı saat.* [*Ing.* Having tongs or pincers]; ⊛ **eli ~**, *dey.* Edepsiz, kavgacı *(kadın).* [*Ing.* Truculent, malevolent].

~ **çivi**, *tekn.* ◘ **Çivi**.

~ **tüfek**, *sil.* Eskiden kullanılan bir çeşit fitilli tüfek. [*Ing.* Matchlock musket; *Fr.* Sorte d'ancien mousquet à mèche].

maşallah, ünl. *Osm.* < *Ar. mâşâllahu-kân* > *maşaallah.* § ❶ «*Tanrının istediği*» demek olup» «*Ne güzel*» «*Allah nazardan saklasın*» gibi beğenme duyguları anlatır; *Maşallah, çabucak gitti geldi.* [*Ing.* Wonderful, how marvellous; *Fr.* Comme c'est beau! Oh! tient]; § ❷ Bazen karşılaşıldıkta hatır sorma sözünden önce söylenir: *Maşallah, hoş geldiniz!*; § ❸ Umulmadık durumlar karşısında şaşkınlık ve sitem belirtmek için söylenir: *Ben size bu işleri akşama kadar bitirmenizi söyledim, maşallah siz oturmuş sohbet ediyorsunuz;* § ❹ Sevinç ve memnunluk belirtir: *Maşallah, kavuşturana şükür;* § ❺ i. Çocukları kötü bakışlardan koruması amacıyle takılan ve üzerinde «maşallah» yazısı bulunan nazarlık. [*Ing.* Blue bead, charm]; ⊛ ~ **ı var**, *dey.* Bir kimse veya şeyin iyi durumunu veya üstünlüğünü belirtmek için söylenir: *Evin de maşallahı var.* [*Ing.* He is unusual to-day *said when a person is unusually good, nice industrious, etc.; Fr.* Il faut admettre que /*se dit en parlant du bon état de quelqu'un ou de quelque chose*/].

maşatlık,-ğı, i. *Ar. meşhed.* Müslüman olmayanların, özellikle Yahudilerin mezarlığı. [*Ing.* Non-Muslim *(especially Jewish)* cemetery; *Fr.* Cimetière des non musulmans].

maşer, i. *Osm.* < *Ar. işret. esk.* İnsan topluluğu. [*Ing.* Company, community; *Fr.* Société humaine, unlon, assemblée].

☆ *Eşanl.* **toplum**.

maşerî /maşerî/, s. *Osm.* < *Ar. esk.* Toplulukla ilgili ortaklaşa, kollektif. [*Ing.* Collective].

maşer.şinas, b. i. *Osm.* < *Ar. ma'şer* insan topluluğu + *Fars. şinas. sosy. esk.* Sosyolog. *(Ziya Gökalp'ın ilk defa Peyam gazetesinde /1909/ kullandığı terim).*

maşi /mâşi/, s. *Osm.* < *Ar. meşy. esk.* Yürüyen. [*Ing.* Walking, on foot, pedestrian].

maşinasyon, i, *Fr. machination.* Gizlıden yürütülen dalavere.

maşinizm, i. *Fr. machinisme. ikt.* ve *sosy.* Üretimde, el emeği yerlni makinaların alması; makinelerin kullanılmasıyle başlayan ekonomik devir. [*Ing.* Mechanism, automation].

maşita, maşıta, i. *Osm.* < *Ar. mâşita. esk.* Gelini süslemek için çağırılan kadın. [*Ing.* Woman hair dresser especially called to do a bride's hair].

maşiye /mâşiye/, i, *Osm.* < *Ar. esk.* Koyun, keçi v.b. küçükbaş hayvan.

maşiye, s. *esk.* Mâşi'nin dişili. [*Ing.* Walking, on foot, pedestrian].

mâşiyen, z. *esk.* Yürüyerek. [*Ing.* On foot, walking; *Fr.* En marchant, pied, pédestrement].

maşlah, i. *Osm.* < *Ar. kıyf.* § ❶ Altı üstü bir ve kol yerine yarıkları olan bir çeşit üstlük. *(Türk şehirli kadınlarına özgü bir giyim tarzı olup, yazlıkta giyilir ve yüz açık olurdu).* [*Ing.* Loose open-fronted cloak without sleeves; *Fr.* Sorte de manteau sans manches]; § ❷ Varlıklı Suriye Araplarının giydiği deve tüyü ve ipekten yünlü harmanî.

maşraka, i. Suriye taraflarında evlerin üstünde gece yatmaya yarayan etrafı insan boyunda bir duvarla çevrilmiş düz dam. [*Fr.* Terasse].

☆ *Eşanl.* **sutuh**.

maşrapa, i. *Osm.* < *Ar. şurb* > *maşraba.* Küpten su almaya yarayan veya bardak yerine kullanılan kulplu, ağzı açık madenî kap. [*Ing.* Goblet; *Fr.* Gobelet].

maşrık, i. *Osm.* < *Ar. şark. esk.* Doğu, güneşin doğduğu yön. [*Ing.* The place where the sun rises, east, Orient; *Fr.* Lieu où se lève le soleil ou un astre, orient]; ⊛ **magrıptan ~ a (kadar)**, *dey.* «*batıdan doğuya*» her yere.

maşrıkî /maşrıkî/, s, *esk.* Doğu ile ilgili. [*Ing.* Eastern, oriental; *Fr.* Oriental].

maşuk.-ku /mâşûk/, s. *Osm.* < *Ar. esk. esk.* Aşkla sevilen, sevgili, sevilmiş, âşık olunmuş *(erkek). /Aşık ve maşuk bir arada kullanılınca seven (erkek) ve sevilen (kadın) anlamındadır/.* [*Ing.* Beloved; *Fr.* Aimé d'amour, objet d'amour].

maşuka /mâşuka/, s. ve i. *esk.* **mâşuk**'un dişili, Sevilen sevilmiş, âşık olunmuş *(kadın).* [*Ing.* Beloved woman; *Fr.* Bien-aimée, amante].

mâşukiyet,-ti, i. *esk.* Aşık olunan kimsenin hali. [*Ing.* State of being loved].

maşya, maşyana, öz. i. Zend Avesta'dan sonraki kutsal parsi kitaplarında, kaynağı Reiva ağacı olan bir çiftin adı. Ahriman'ın kötü öğütlerine uymuş olan *Maşya* ile *Maşyana*, yeryüzünde hakları olan mutluluğu yitirdiler. İnsanlığın atası sayılıyorlardı. [*Ing.* ve *Fr.* Mashya, mashyana].

mat¹,-tı, s. *Fr. mat,-mate*, § ❶ Parlak olmayan, donuk. [*Ing.* Mat, dull *(color)*]; § ❷ *res.* Hiç parlamayan boya tabakası için kullanılır; § ❸ *tekn.* Apre üzerinde parlatılmamış altın için kullanılır.

~ **işleme**, *işl.* Düz ve aralıksız işleme. Ajurlu yerlerinde açıklıkları olan işleme. [*Fr.* Broderie mate].

~ **kuşe**, *matb.* Üzeri kuşe kâğıdı gibi kazein, kaolin, nişasta gibi maddeler sürülü tipo-ototipiye elverişli iyi cins kâğıt olup parlak kuşe gibi parlatılmamış, satine edilmemiştir. Hassas ve baskısı güç bir kâğıttır. [*Ing.* Matt art paper; *Fr.* Papier couché mat].

~ **lak**, *matb.* Cam levhaları matlaştırmak için kullanılan bazı reçine *(sakız)*ların organik çözeltiler içinde eritilmesiyle elde edilen lâk. Bir cam üzerine düzgünce dökülür ve kurutulur. Bu lâklar eter ve alkolde erirler. Dökmeden önce camı iyice ispirto ile temizlemelidir. [*Ing.* Dull varnish; *Fr.* Vernis mat].

~ **pat**, *matb.* Baskı boyasının rahatsız edici parlayışını gidermek için içine katılan pat olup çoğunlukla içine Bolonya tebeşiri katılan keten yağı veya benzeri madde ile yapılır. [*Ing.* Dull paste; *Fr.* Pâte mate].

mat², i. *Osm.* < *Ar. mâte*, öldü. *oyun.* Sat-

rançta taraflardan birinin şah'ının, korunmayacak veya başka haneye oynatılamayacak duruma düşmesi. *(Böylece, oyun kaybedilmiş olur).* [*Ing.* Checkmate; *Fr.* Mat].

~ **etmek**, *oyun.* Yenmek. [*Ing.*To checkmate, to defeat, to silence; *Fr.* Mater *(au jeu d'échecs)*].

~ **olmak**, *oyun.* § ❶ Satrançta oyunu kaybetmek. [*Ing.* To be checkmated; *Fr.* être mat]; § ❷ *(geniş anl.)* Yenilmek. [*Ing.* To be heavily defeated].

mata, i. *It. metta* < *Yun. den.* Kayık yelkeninin ucunda yelkeni toplamaya yarayan makara. [*Ing.* Name of a block in a corner of a boat's sail, by which it is set or furled; *Fr.* Oeil pratiqué au bout de la voile pour passer la corde].

matabl /mātābi/, ç. i. *Osm.* < *Ar. matba. esk.* **Matbaa**'nın çoğulu.

matabih, ç. i. *Osm.* < *Ar. matbah. esk.* **Mutfak**'ın çoğulu.

matador, i. *Isp. matar*, öldürmek. Boğa güreşçisi. [*Ing.* Matador, picador, toreador; *Fr.* Matador].

☆ *Eşanl.* **toreador, torero.**

mataf /matāf/, i. *Osm.* < *Ar. tavāf. esk.* Tavaf edilecek yer. [*Ing.* A going round circuiting; place around which people walk in procession in religious ceremonies].

matafora, i. *It. mattafore. den.* Bordadan dışarıya uzatılarak filika, borda iskelesi, gemi çapası v.b. gibi donatımı asmak, mayna ve viralarını kolaylıkla yapmak için kullanılan gemi elemanı. [*Ing.* Davit]. ◘ *ŞEKİL: 217.*— **GEMİ**; ◉ ~ **dan indirmek**, *den.* Mataforasında asılı duran bir motoru veya bir filikayı indirmek; ◉ **borda** ~ **sı**, *den.* ◘ **Borda**; ◉ **cephane** ~ **sı**, *esk.* Büyük çaplı topları doldurmak için, mermi ve barut haklarının kaldırılmasında kullanılan cihaz. [*Ing.* Ammunition crane]; ◉ **endaht** ~ **sı**, *den.* ◘ **Endaht**; ◉ **fışka** ~ **sı**, *den.* ◘ **Fışka**; ◉ **filika** ~ **sı**, *den.* ◘ **Filika**; ◉ **gırlva** ~ **sı**, *den.* ◘ **Gırlva**; ◉ **ipek** ~ **ı**, *ağ. iş.* ◘ **İpek**; ◉ **iskopamar** ~ **sı**, ◘ **iskopamar**; ◉ **kıç** ~ **sı**, *den.* ◘ **Kıç.**

~ **kilidi**, *den.* Yan mataforalarının gemi tarafına kalan uçlarını bordaya bağlamak üzere demirden yapılmış fırdöndülü kilitlere denir.

~ **uskundurası**, *den.* Filika mataforalarında askıda bulunan filikaların mataforalara dayanıp veya çarpıp küpeştelerini zedelenmeden korumak için mataforalar arasına ve filikanın küpeştesi hizasına konan ve üzerlerinde balon usturmaçalar bulunan serenlere denir.

matafyon, i. *It. matafione. den. (yatçılıkta)* Yelken ve tentelerin bağlanacak yakalarına açılan deliklere verilen ad ve ispavlo ile sürülerek veya kapsül vurularak sağlamlaştırılan delikler. [*Ing.* Lacehole *(of an awning)*; *Fr.* Lacune, trou, écoutille]; ◉ ~ **la birleştirmek**, *den.* (a) Iki tenteyi karşılıklı matafyon deliklerinden altlı üstlü bir savlo geçirerek birleştirmek; (b) Bir yelkeni matafyon deliklerinden ispavlo geçirerek bir çubuğa veya bir göndere tespit etmek; ◉ **camadan** ~ **u**, *den.* ◘ **Camadan.**

~ **bağı**, *den.* Tenteleri matafyonlarından gergi tellerine tespit eden bağ. *(Bir çeşit kazık bağıdır. Kazık bağının ilk meze voltasından sonra halatı matafyonun içinden ve telin dışından dolaştırarak bir kaç volta aldıktan sonra ikinci meze voltayı atarak yapılır).* [*Ing.* Ropebandhitch].

☆ *Eşanl.* **çifte kazık bağı.**

~ **iğnesi**, *den.* Kasaların ve matafyon deliklerinin kenarlarını ispavlo ile dikerek örmekte kullanılan iğne.

~ **kapsülü**, *den.* Açılan matafyon deliklerini sağlamlaştırmak için alttan ve üstten birbirine geçirilerek zımbalanan pirinç veya bakırdan yapılmış kapsül.

~ **yakası**, *den.* Yelkenlerin serene bağlanan kenarı.

☆ *Eşanl.* **seren yakası.**

~ **yapmak**, *den.* Yelkenin yırtılmasını önlemek için, matafyon deliğini bir yelken ipliği veya ince bir sicimle, ilikte olduğu gibi çepeçevre dikmek.

matah, i. *Osm.* < *Ar. metā.* § ❶ *(Hafifseme duygusu ile)* Mal: *Onun ne matah olduğunu bilirsiz!* [*Ing.* Goods, thing; *Fr.* Marchandise, objet]; § ● *(Soru şeklinde kurulan anlatışlarda)* Iyi kimse veya şey, iyi mal: *Bu da bir matah mı sanki!*

matahir, ç. i. *Osm.* < *Ar. taharet*, temizlik > *mathare* > *matāhir. esk.* § ❶ Mataralar; § ❷ Içinde yıkanılacak yerler, güsülhaneler.

mataim /matāim/, ç. i. *Osm.* < *Ar. ta'ām.* yemek > *mat'am. esk.* § ● Yiyecek şeyler; § ● Yemek yenen yerler.

Matakam'lar, ç. öz. i. *etn.* Kamerun'un Mandara dağlarında yaşayan zenci halk. [*Ing.* ve *Fr.* Matakams].

Matako'lar, ç. öz. i. Pilcomayo ile Bermejo arasında yaşayan orta chaco *(Arjantin)* yerlileri. Bir kısmı avcılıkla geçinir; yarı göçebe olan diğerleri ise hayvancılıkla uğraşır ve plantasyonlarda veya şeker fabrikalarında çalışırlar. [*Ing.* ve *Fr.* Matacos, Matakos].

matali /matāli/ ç. i. *Osm.* < *Ar. matla. esk.* Güneşin doğduğu yerler, doğu tarafları.

matâlib /matālib/, ç. i. *Osm.* < *Ar. matlāb. esk.* Talep olunan, istenen şeyler.

mat'am, i. *Osm.* < *Ar. ta'ām. esk.* § ❶ Yemek yenen yer; § ❷ Yenilecek yemek.

matamata, i. *zool.* Kaplumbağalar *(Testudanata)* takımının Yılanboyunlukaplumbağagiller *(Chelyidae)* familyasından bir sürüngen türü. Uzunluğu 38 sm. Gine ve Brezilya ırmaklarında yaşar. [*Lat. Chelys fimbriata; Ing.* ve *Fr.* Matamata].

matâmih, ç. i. *Osm.* < *Ar. tamah* > *matmah. esk.* Göz konulan, tamah edilen şeyler.

matâmir /matāmir/, ç. i. *Osm.* < *Ar. matmure. esk.* § ❶ Yeraltındaki mahzenler; § ● Mezarlar.

matan, i. *Osm.* < *Ar. tan. esk.* Birinin ayıplarının söylendiği yer. [*Ing.* Place for thrusting in a spear].

matara, matra /mata:ra/, i. *Osm.* < *Ar. mathere.* § ● Yolculukta boyuna veya bele asılı olarak taşınan, çok defa üzeri aba kaplı su kabı. [*Ing.* Metal or leather waterbottle; *Fr.* Gourde]; § ● Kimyada, eczacılıkta, v.b. kullanılan uzun boyunlu imbik, [*Ing.* Chemist's matrass; *Fr.* Matras]; § ● *esk.* Teneke, plastik bir madde veya alüminyumdan yapılmış üstü yelken beziyle kaplı veya içindeki maddenin ısısını muhafaza etmek amacıyla yün bir kılıfın içine konmuş olan ve askerlerin kişisel su ihtiyaçları için kullandıkları kap. [*Ing.* Flask, canteen; *Fr.* Bidon].

matarık /matārık/, ç. i. *Osm.* < *Ar. mıtrak. esk.* Demirci çekiçleri.

matarid /matārid/, ç. i. *Osm.* < *Ar. mıtrad. esk.* Mızraklar.

matarih /matārih/, ç. i. *Osm.* < *Ar. tarh*, çıkarma > *matrah. esk.* § ❶ Terk edilecek, çıkarılacak şeyler; § ❷ Bir şey çıkarılan veya atılan yerler; § ● Vergi için ayrılan gelir.

matavi, i. *Osm.* < *Ar. matvā* > *matāvf. esk.* Kıvrımları bükülmüş şeyler.

mataya /matāyā/, ç. i. *Osm.* < *Ar. matiyye. esk.* Binek hayvanları.

matbaa, i. ç. **matabi**. *Osm.* < *Ar. tab.* Basım işleri yapılan müessese veya yer. [*Ing.* Printing-press, press, printing office; *Fr.* Imprimerie]; ☆ *Eşanl.* **basımevi**; ◉ **hususi** ~, *matb.* ◘ **Hususi.**

~ **boyaları**, *matb.* Boya cevheri ile verniğin birbiriyle iyice karıştırılmasından meydana gelen boya. [*Ing.* Printing ink; *Fr.* Encre d'impression].

~ **ve grafik sanatlar meslek dergileri**, *matb.* Gelişmiş milletlerde büyük ve mühim bir yekûn tutan meslek dergileri.

matbaacı, i. § ● Matbaa işleten kimse. [*Ing.* Printer; *Fr.* Imprimeur]. ☆ *Eşanl.* **basımcı.** § ❷ Baskı işleriyle uğraşan kimse. [*Ing.* Printer; *Fr.* Imprimeur].

matbaacılık,-ğı, i. Matbaacının yaptığı iş, basım işi, ◘ **Basım.** [*Ing.* Printing; *Fr.* Profession d'imprimeur, art de l'imprimeur].

matbah, i. *Osm.* < *Ar. tabh*, pişirmek. *esk.* Yemek yapılan yer. [*Ing.* Kitchen]; ◉ **hassa** ~ **ı**, *teşk. tar.* ◘ **Hassa.**

matbu,-u, /matbū/, s. *Osm.* < *Ar. tab.* § ❶ Matbaada basılmış, basma, basılmış.[*Ing.* Printed; *Fr.* Imprimé]; § ❷ Düzgün, güzel.

matbua /matbūa/, i. *Osm.* < *Ar. esk.* Matbaada basılarak hazırlanmış şeyler. [*Ing.* Printed matter; *Fr.* Imprimé].

☆ *Eşanl.* **basma.**

matbuat,-tı /matbūāt/, ç. i. Basın. [*Ing.* Press; *Fr.* Presse].

~ **cürümleri**, *huk.* ◘ **Basın suçu.**

~ **hukuku**, *huk.* ◘ **Basın ve yayın hukuku.**

~ **hürriyeti**, *huk.* ◘ **Basın hürriyeti.**

matbuh /matbūh/, s. *Osm.* < *Ar. tabh. esk.* § ❶ Pişirilmiş; § ● *kim. esk.* Yakılarak toz haline gelmiş *(ilâç);* § ❸ Bir şeyi kaynatarak alınan *(öz).*

matbuhat, ç. i. *esk.* Pişirilmiş yemekler.

mate, i. *keçua dilinden. bot.* Ikiçeneklıler *(Dicotyledoneae)* sınıfının, Çobanpüsküllügiller *(Aquifoliaceae)* familyasından, Güney Amerika'da *(Paraguay, Şili, Brezilya ve Peru'da) yetişen 3-6 m.* boyunda bir ağaççık. Beyazımsı çiçekler açar, üzüme benzer kırmızı bir meyve verir. Yaprakları derimsi, büyük, eliptik, kenarları dişli ve parlak olup kışın dökülmez. Kurutulan, kavrulan, toz haline getirilen bu yapraklara *paraguay çayı* veya *çizvit çayı* denir. Bu yapraklarda yüzde 2,5 kafein, matetanik asid, biraz esans, reçine ve albüminli maddeler vardır. Çok eskiden beri kullanılan bir drogdur. Önceleri yerliler, yeşil yaprakları çiğnemekle yetinirlerdi. Şimdi bir fincan kaynar suya bir veya iki kahve kaşığı toz mate konarak çay gibi içilir. Mate çayı sinirleri uyarır sindirimi kolaylaştırır, solunum hareketlerini yoğunlaştırır. Çok koyu içilirse insanı kusturur. Güney Amerika'da çok kullanılan bir içkidir. Brezilya'da mate çayı *(ché-mate)* adıyle anılır ve bu ülkenin zenginliklerinden birini meydana getirir, Mate tüketen ükelerin başında Arjantin gelir. *Lat. Ilex paraguayensis; Ing.* Maté, mate; *Fr.* Maté].

mateahhar, mataahhar, s. *Osm.* < *Ar. mā,* edat + *te'ahhar*'dan *mā-e'ahhar. esk.* Sonradan meydana gelen.

matekaddem, i. *Osm.* < *Ar. mā, edat* + *tekaddem. esk.* Geçmiş zaman, mazi.

matem /mātem/, i. *Osm.* < *Ar.* § ● Bir akrabanın bir dostun, sevilen bir kimsenin kaybedilmesinden duyulan büyük acı. [*Ing.*/ Mourning; *Fr.* Deuil]; § ● *(geniş anl.)* Bir felâketin yol açtığı derin üzüntü. [*Ing.* Sorrow, grief; *Fr.* Deuil, profonde tristesse, causée par un malheur]; § ❸ Matemin dış belirtileri: *Matem elbisesi.* [*Fr.* Deuil, signes extérieurs du deuil]; § ● Matemde olunan zaman süresi. [*Fr.* Deuil temps pendant lequel se porte le deuil]; § ● Siyah, siyah renk. ◉ **mantıkî** ~, ◘ **Mantıkî.**

~ **ayı**, Kamer aylarından muharrem ayı. [*Fr.* Moharrem].

~ **alâmeti**, *dey.* Sancakların *(mezestre)* ve serenlerin *(gargacunda)* edilişleri.

~ **havası**, *dey.* Bir yerde herhangi bir sebepten dolayı hüküm süren üzüntülü durum.

~ **mektup kâğıdı**, *matb.* Kenarları siyah olan çeşitli boylardaki mektup kâğıtları. [*Ing.* Funeral paper; *Fr.* Papier de deuil].

~ **töreni**, *din. Hz.* Muhammed'in torunu Hüseyinin şehit edildiği günü anmak amacıyle şiiler arasında düzenlenen din töreni.

~ **tutmak**, *dey.* Yas tutmak. [*ing.* To mourn, to go into mourning, to grieve, to lament; *Fr.* Porter le deuil].

matematik, i. *Fr. mathématiques.* Tümden gelimli akılyürütme yoluyle, sayılar, geometrik şekiller v.b. gibi soyut varlıkların özelliklerini ve bunlar arasındaki bağıntıları inceleyen bilim dalı: *Modern matematiğin gelişimi bütün tahminleri aşmaktadır.* [*Osm.* Hikmet-i riyâziye; *ing.* Mathematics]; ◉ **evrensel** ~, *fels. Descartes'a* göre, genel düzen ve ölçü birimi; *Fr.* Mathématique universelle].

~ **dizgisi**, *mat.* Daha çok matematik işaretleri ve rakkamlar ve matematik formüllerin dizilmesiyle meydana gelen, bilgi isteyen güç bir dizgi işi. [*Ing.* Mathematical setting; *Fr.* Composition de mathématique].

~ **fizik**, *fiz.* ◘ **Fizik**[1].

~ **iklim**, *coğr.* Hava küreyi, sukküreyi gözönüne almadan sadece yeryuvarlağını katı kabuğu ile düşünerek güneşin buraya gün ve yıl içindeki değişik vuruşlarını ve enlemlere göre iklimlerin nasıl belirdiğini aydınlatma yolu.

☆ *Eşanl.* **güneş iklimi**.

matematikçi, i. § ❶ Matematikle uğraşan kimse. [*Ing.* Mathematician; *Fr.* Mathématicien,-enne]; § ❷ Matematik öğretmeni. [*ing.* Mathematician; *Fr.* Mathématicien,-enne].

matematikçilik,-ği, i. Matematiğin, tüm eşyanın ve dünyanın aslını ve özünü kavrayıp açıkladığını ileri süren doktrin. [*ing.* Mathematism; *Fr.* Mathématisme].

matematiksel, s. § ❶ Matematik bilimlerle ilgili olan: *Matematiksel akılyürütme. (Nokta, doğru, küre v.b. gibi matematiksel kavramlar, hiç bir zaman tam karşılığıyle somut olarak gerçekleşmeyen ideal kavramlardır. Meselâ matematiksel nokta, ideal anlamdan kesin olan bir geometrik yeri belirtir).* [*Ing.* Mathematical; *Fr.* Mathématique]; § ❷ *(geniş anl.)* Kesin, sağlam, bütün şüphelerden bütün ters imkânlardan uzak: *Matematiksel kesinlik. Matematiksel gerçeklik.* [*Ing.* Mathematical; *Fr.* Mathématique].

~ **akıl ihtiyaçları**, Bireyin veya bir grupun çalışırken ihtiyaç duyduğu matematiksel kavramlar, ilkeler ve teknikler.

~ **akıl yürütme**, Mantıkî tümdengelimler yapmak ve fonksiyonel ilişkileri anlamak için gerekli düşünce yollarına başvurma. [*Ing.* Mathematical reasoning; *Fr.* Raisonnement mathématique].

~ **maharet**, Matematiğin hesaplama, tümevarım tümdengelim ve soyutlama gibi işlemlerle ilişkili tekniklerini kullanma yeterliği.

~ **mantık**, *mant.* ◘ **Mantık**.

matemî /matemī/, s. *esk.* Matemli, yaslı. [*Ing.* Mournful, sorrowful].

matemli /mātemli/, s. ve i. § ❶ Matem, yas tutan *(kimse).* [*Ing.* Mournful, in mourning; *Fr.* Qui garde le deuil en deuil, qui occasionne le deuil]. ☆ *Eşanl.* **yaslı**; § ❷ *(Geniş anlamda)* Matem belirtisi gösteren, kasvetli, hüzünlü, iç sıkıcı.

materyal, i. *Alm. material.* Gereç, demirbaş, bir işin meydana çıkması için gerekli her şey. [*Osm.* Malzeme; *Ing.* Material]; ◉ **aktif** ~, *elek.* (a) Akümülâtör hücresi içinde vukubulmakta olan kimyasal değişikliklerde rolü olan ve akümülâtör plâkalarının esas kısmını oluşturan kurşun oksid, nikel oksid v. b. materyalleri; (b) Manyetik bir devredeki demir veya elektrik makineler veya transformatör sargılarındaki bakır; (c) Bir termiyonik lâmba katodunda, ısıtıldığı zaman elektron emisyonu sağlayan esas madde. [*Ing.* Active material]; ◉ **eolyen toprak** ~ **I**, *trm.* Rüzgârla savrulmuş toprak materyali. Rüzgâr ile bir yere yığılmış toprağın ana materyali. Genel olarak kum tepeciklerindeki kumlu materyale verilen ad. [*Ing.* Aeolian soil material]; ◉ **grafik** ~, *eğt.* ◘ **Grafik**.

materyalist, s. ve i. *Fr. matérialiste. fels.* ◘ **Maddeci**.

materyalizm, i. *Fr. matérialisme. fels.* ◘ **Maddecilik**.

materyel, i. *Fr. matériel.* ◘ **Malzeme**.

mathol, i. *den.* Kazanların iç alt yüzeylerinde, biriken çamurları çıkarmak için açılmış kapalı delikler.

mathun /mathün/, s. *Osm.* < *Ar. tahn. esk.* Övütülmüş.

matiko, i. *bot.* ve *ecz.* Ikiçenekliler *(Dicotyledoneae)* sınıfının Karabibergiller *(Piperaceae)* familyasından, Peru, Bolivya ve Venezuela'da yetişen ağaççık. Yaprakları dar lanseolat, kısa saplı ve pennat damarlıdır. Uçucu yağı, tanen reçine taşır ve *Folia Matico* adı altında kan dindirici ishal kesici ve antiblenorajik olarak kullanılır. [*Lat. Piper angustifolium; ing.* ve *Fr.* Matico].

matildit, i. *Fr. matildite. (Peru'da, Morococha yakınlarındaki Matilda madeninin adından). min.* Doğal bizmut ve gümüş sülfat. [*Ing.* Matildite].

matine, i. *Fr. matinée.* Tiyatro ve sinema gibi oyunların gündüz gösterimi. [*ing.* Matinee, afternoon performance]; ◉ **halk** ~ **si**, ◘ **Halk**[2].

matiye, i. *Osm.* < *Ar. matiyye esk.* Binek hayvanı. [*ing.* Beast of burden].

matiyeran, b. s. *esk.* Bindiği hayvanı süren.

matiz[1], i. *Yun. matizo. den.* Iki halatı, ek yeri kalınlaşmayacak şekilde birbirine ekleme iş. [*Ing.* Long splice].

~ **etmek**, *den.* Iki halatı, kollarını birbiri üzerine yatırıp örerekten eklemek.

matiz[2], s. *Yun. methusos, arg.* Çok sarhoş. [*Ing.* Very drunk; *Fr.* Ivrogne, alcoolique].

~ **olmak**, *arg.* Çok sarhoş olmak sızacak hale gelmek. [*Ing.* To get drunk; *Fr.* Se soûler].

matizlik,-ği, i. *arg.* Sarhoşluk. [*Ing.* Drunkenness; *Fr.* Ivresse].

matkap,-bı, i. *Osm.* < *Ar. miskab* > *matkab.* § ❶ *tekn.* Tahta, maden, beton, plastik maddeler v.b. üzerine delik açmaya yarayan âlet. [*Ing.* Drill, gimlet, auger; *Fr.* Poinçon]; ☆ *Eşanl.* **delgi**. ◘ *ŞEKİL: 375.*— **MATKAP**; §❷ *mad. oc.* Maden ocaklarında, patlayıcı madde doldurulacak delikleri açmaya yarayan döner âlet. [*Ing.* Rock drill, driller, borer, perforator; *Fr.* Mèche, perforatrice]; § ❸ *mar.* Matkap kollarının yardımıyle ağaç üzerinde delik açmaya yarayan âlet; ◉ **ağaç matkabı (douglas matkabı)**, *mar.* Sap kısmı köşeli olan, uç kısmında kesici ağız, kesici iç ve merkezleme ucu bulunan matkap. [*ing.* Wood auger]; ◉ **havalı maden matkabı**, *mad. oc.* Yeraltı maden işletmelerinde barut deliği açmak için kullanılan ve basınçlı hava ile darbeli olarak çalışan âlet. [*Ing.* Perforator; *Fr.* Marteau perforateur]; ☆ *Eşanl.* **perforatör**; ◉ **havşa** ~ **I**, *tekn.* ◘ **Havşa**; ◉ **helisel** ~, *mar.* Iki eğik kesici ağzı olan, hem makineye, hem de matkap koluna takılarak demir ve ağaç işlerinde kullanılan helisel oluklu matkap. [*Ing.* Spiral drill];

MATKAP *(Mad. oc.)*

1. Sap. 2. Burulmuş çelik gövde. 3. Kesici ağız.

◉ **irvin matkabı**, *mar.* Talaş kanalı bir mil üzerinde ve tek kanal halinde olan matkap. [*Ing.* Irving drill]; ◉ **kaşık matkabı**, *tekn.* Taş oymaya yarayan âlet. [*Ing.* Shall auger, wimble spoon - drill; *Fr.* Mèche à cuiller, tarrière à cuiller]; ◉ **kemaneli** ~, Keman yayı gibi olan ve ipi matkap demirine sarılarak çevrilen matkap; ◉ **konik havşa matkabı**, *tekn.* Havşa başlı vidaların havşasını açmaya yarayan matkap; ◉ **makine matkabı**, *mar.* Yalnız kesici ağzı olan, makineye takılarak delik açan yuvarlak gövdeli matkap. [*Ing.* Straight-fute drill, farmer drill]; ☆ *Eşanl.* **düz oluklu matkap**; ◉ **memeli havşa matkabı**, *tekn.* Silindir başlı vidaların havşasını yapmaya yarayan matkap; ◉ **namlı matkabı**, *tekn.* Deliğin tam ekseninde ve sapmadan delinmesini sağladığı gibi, pek az pay bırakılarak önceden delinmiş delikleri temizlemeye ve tam ölçüsüne getirmeye yarayan matkap; ◉ **punta matkabı**, *tekn.* Iki punta arasına alınarak torna edilecek parçalara punta deliği açmaya yarayan matkap olup, hem bir ön delik ve hem de havşa açmak suretiyle iki işlemi birden yapar; ◉ **taşçı matkabı**, *mad. oc.* Uç kenarı haç şeklinde olan ve sondaj sırasında düşen taşları kırmaya ve

MATKAPLAR *(tekn.)*

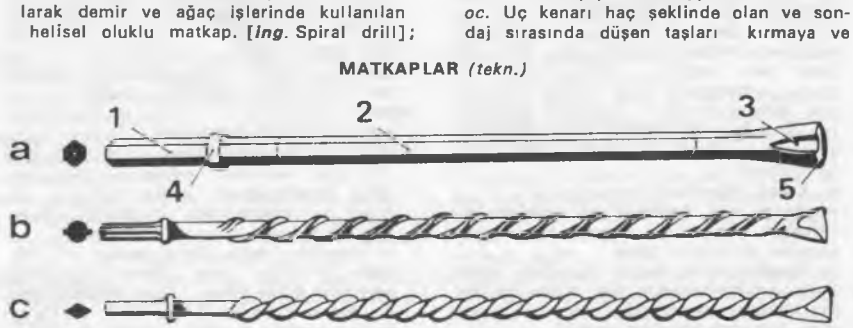

1. Sap. 2. Gövde. 3. Su veya hava verme deliği, 4. Bilezik. 5. Kesici ağız. (a) Altı köşeli içi oyuk. (b) Helisel damarlı. (c) Burulmuş eşkenar dörtgen biçiminde.

dışarı atmaya yarayan matkap. [*İng.* Stone cutter drill].

~ **demiri**, Delik açmak için matkapların ucuna takılan dişli ve keskin çelik kalem. [*İng.* Bit, drill; *Fr.* Mèche].

~ **kolu**, *mar.* Ucuna takılan matkabı bir eksen etrafında döndürmeye yarayan âlet. [*İng.* Drill rod, brace bit, drill brace; *Fr.* Barre à forer].

~ **tezgâhı**, *tekn.* İşlenen maden parçaları üzerinde silindirik veya konik *(nadiren çokgen)* delikler, kör delikler açmaya, dökme veya dövme parçalar üzerinde önceden açılmış delikleri raybalarla genişletmeye, kılavuz açmaya yarayan takım tezgâhı. [*İng.* Boring *(or drilling)* machine, boring bench, drill bench, drilling bench, drill press, drilling machine; *Fr.* Banc de forage, machine à percer].

~ **ucu**, § ❶ *mad. oc.* Sondaj sırasında, deliğin bütün derinliği boyunca toprağı delen âlet; § ❷ *tekn.* Matkaplarda veya hava basınçlı çekiçlerde kullanılan, genellikle içi oyuk, bir veya çok sayıda kesici ağzı bulunan madenî çubuk. [*İng.* Drill point, drilling bit].

matla,-ı, /matlâ/, i. *Osm.* < *Ar. tulû. esk.* § ❶ Gökcisimlerinin doğması. [*İng.* Appearing, arising]; § ❷ Bunların doğduğu yer veya zaman. [*İng.* Place or time of the rising of a heavenly body; *Fr.* Point où se leve le soleil ou un astre, lever]; § ❸ *ed. esk.* «Doğuş» anlamına olup divan edebiyatında kaside veya gazelin ilk beytine denir. [*İng.* The first verse of a poem; *Fr.* Premier distique d'un poème]; § ❹ *tasav.* Kur'anı ezbere okuyan bir ermişe Tanrı'nın tecelli etmesi. [*İng.* Manifestation of God to a saint as he recites Quran].

matlab, i. *Osm.* < *Ar. taleb. esk.* § ❶ Talep olunan şey, istek. [*İng.* Demand, wish; *Fr.* Demande, exigence]; § ❷ *huk.* Kanun maddelerinin kenar başlıklarına verilen ad. ☆ *Eşanl.* **kenar başlığı**.

matlabcı, i. *teşk. tar.* Şeyhülislâmlık dairesinde, görevinden azledilmiş olan kadılara yeni görev teklif eden memur.

matlaşma, i. *tekn.* Yabancı elemanların etkisiyle yağlı, sentetik ve selülozik cilâların üzerinde bir tabaka meydana gelmesi.

matlaşmak, nsz. f. Mat bir hale gelmek.

matlaştırmak (-i), f. *kuymc.* § ❶ Ciâyı çıkararak gümüşü, altını mat hale getirmek; § ❷ *dok.* Sıcak pres'in kumaş üzerinde bıraktığı parlaklığı, nemli buharla yok etmek.

Matlazinka, Matalzinga, öz. i. *dilb.* Mexico eyaletinde 3.000 kişi tarafından konuşulan otomi ailesinden dil. [*İng.* ve *Fr.* Matlazinca, matalzinga].

Matlazinkalar, Matalzingalar, ç. öz. i. *etn.* Çok eskiden kuzeyden gelerek Toluca'nın uzun süre başkent olduğu bir bölgeye yerleşen meksika yerlileri. Bu yerlilere Mexico eyaletinde hâlâ rastlanır. [*İng.* ve *Fr.* Matlazincas, matalzingas].

matlokit,-ti, i. *Fr. matlockite (Matlock şehrinin adından). min.* Formülü PbFCl olan doğal kurşun flüoroklorür. [*İng.* Matlockite].

matlub, i. ◘ **Matlup**.

matlubat,-tı, ç. i. *Osm.* < *Ar.* § ❶ Borç vermek yoluyle meydana gelmiş alacaklar: *Matlubatını tahsil edemiyor* [*İng.* Accounts receivable, debts, dues; *Fr.* Créances]; § ❷ Bir ticaret kuruluşunun sahip olduğu mal değeriyle başkalarındaki alacaklarının bütünü. [*İng.* Credit; *Fr.* Crédit, sommes demandées]; ☆ *Eşanl.* **mevcudat**.

matlûl, s. *Osm.* < *Ar. matlûl. esk.* Islak, yaş. [*İng.* Wet *(with dew)*, damp, moist].

matlûp /matlup/, s. *Osm.* < *Ar. taleb* > matlûb. § ❶ İstenilen: *Bizce matlup olan budur.* [*İng.* Wished for, demanded, claimed; *Fr.* Voulu, demandé]; § ❷ *tic. ask.* Borç vermek suretiyle meydana gelmiş alacak. [*İng.* Debt, due; *Fr.* Somme due]. ☆ *Karş.* **zimmet**; § ❸ *müz.* Eski

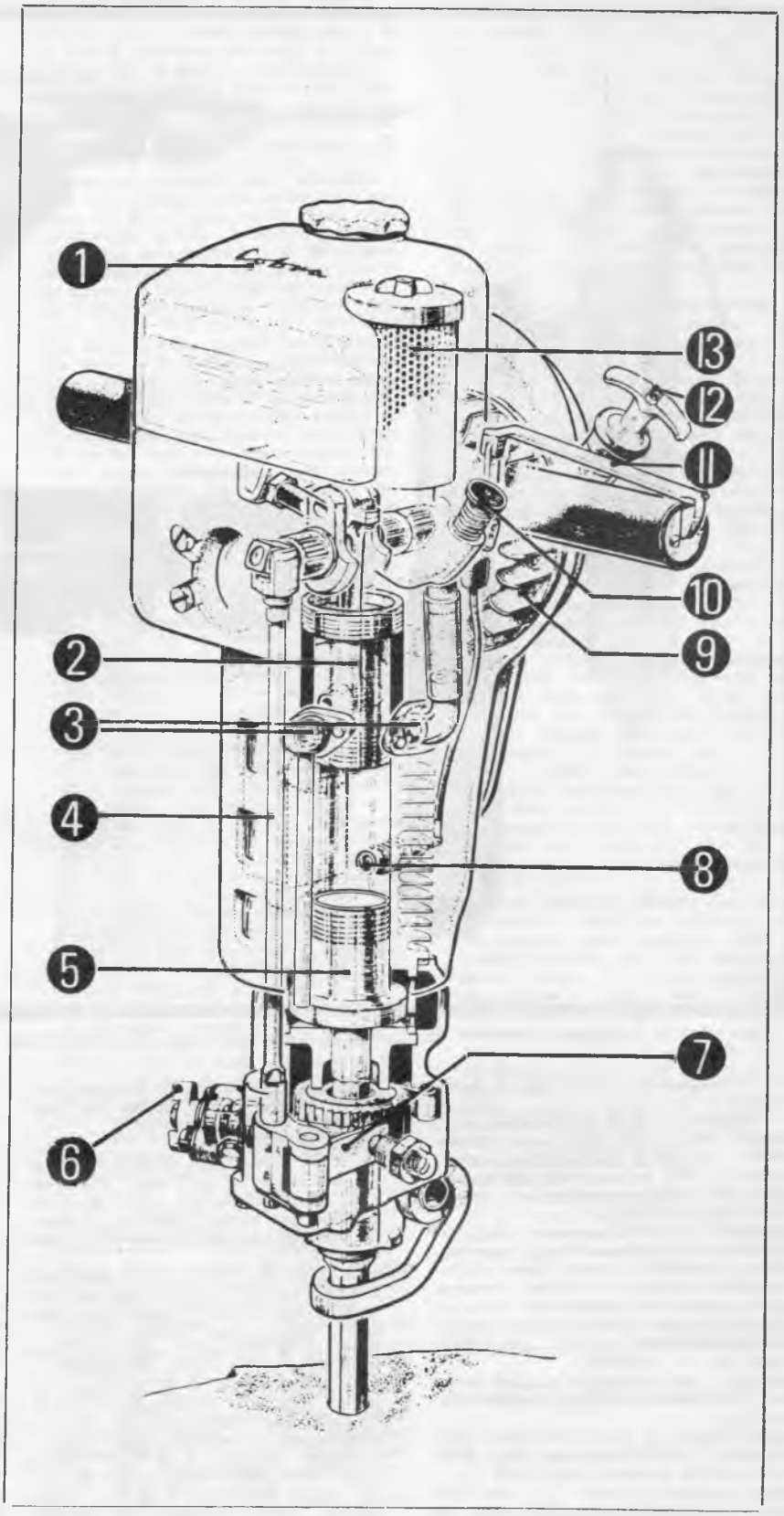

ŞEKİL: 375.— **DELİCİ VE KIRICI MOTORLU MATKAP.** 1. Yakıt deposu. 2. Motor - kompresör pistonu. 3. Emme valfı *(sağda)*, basma valfı *(solda)*. 4. Burulma mili *(burulma çubuğu)*. 5. Darbe pistonu. 6. Selektör *(kırıcıdan deliciye tadil için)*. 7. Transport band. 8. Buji *(kıvılcım tapası)*. 9. Turbo tip volant. 10. Şamandırasız karbüratör. 11. Gaz kısma kumandası. 12. Geri tepme starteri. 13. Hava filtresi.

MATKAP MOTORLARI

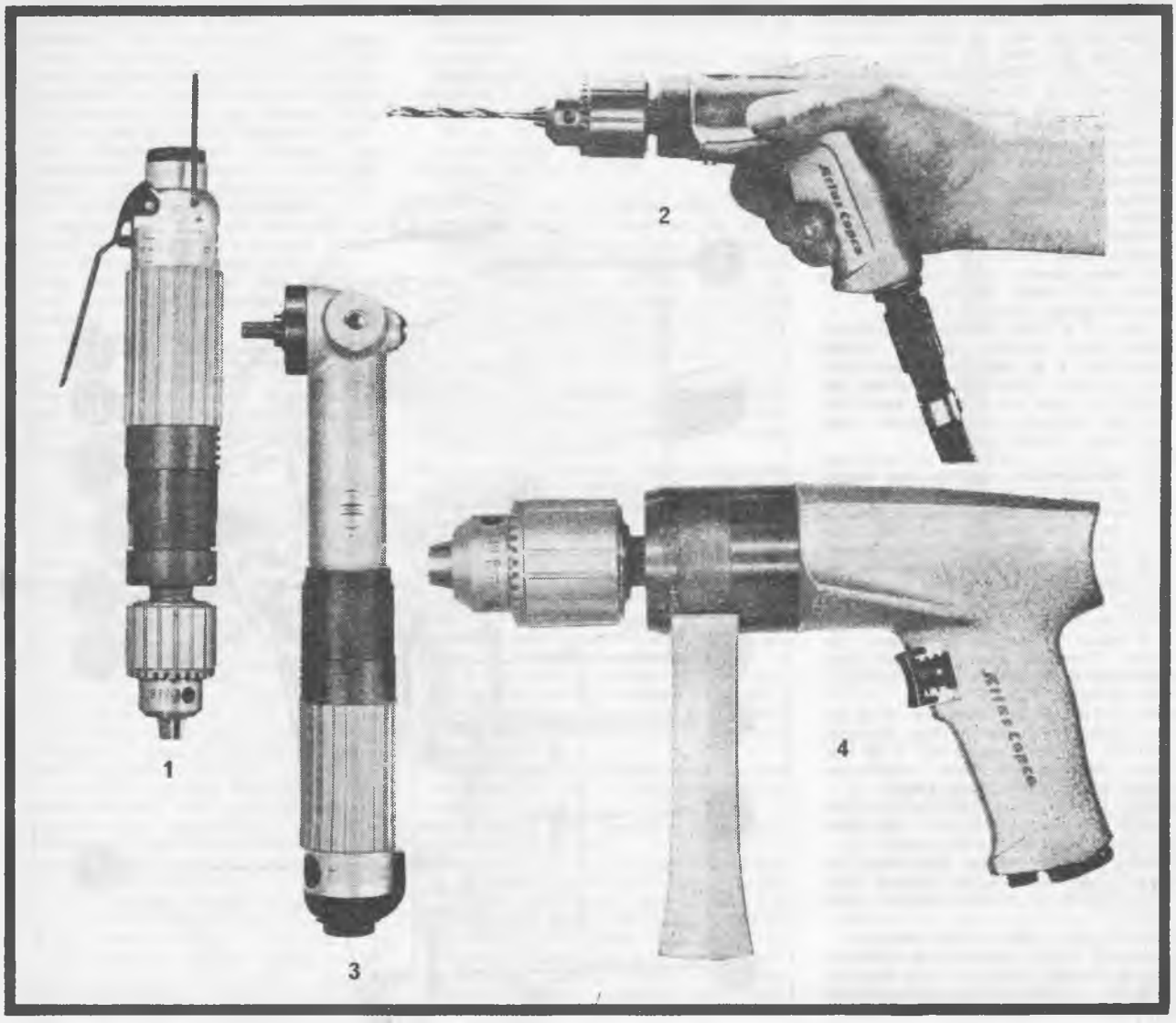

ŞEKİL: 376. — **1.** Matkap motoru dik tip. **2.** Matkap motoru kabzalı tip. **3.** Köşeli matkap motoru. **4.** Ağır hizmet matkap motoru.

bir bileşik makam. *(Elde hiç bir örneği yoktur).*

~ **böcekleri**, *zool.* ◘ Kızböcekleri.

matma, i. *Osm.* < *Ar. tamā. esk.* Tamah edilen şey. [*ing.* Desired thing; lure].

matmah, i. *Osm.* < *esk.* Göz dikilen yer. [*ing.* An object looked at; *Fr.* Convoitise, objet convoité].

Matmata, öz. i. *etn.* Güney tunus halkı. Cezayir'de *Matmata masifi*'nden gelmedir. Tunus Matmata'ları cebelin kuzey kısmında, Duhar yaylasının *Ceffara* ovasına hâkim olduğu kıyı engebesinde otururlar. Yerleşik, kısmen troglodit kasabalılardır. Zeytin ve incir ağaçları, yetiştirirler. [*ing.* ve *Fr.* Matmata].

matmazel, i. *Fr. mademoiselle.* Evli olmayan gayrimüslim kız. [*ing.* Mademoiselle, miss].

matmû /matmū/, s. *Osm.* < *Ar. tamā. esk.* Şiddetle, hırsla istenen *(şey)*. [*ing.* Greedily, desired, coveted, longed for].

matmûr /matmūr/, s. *Osm.* < *Ar. esk.* Toprak altına gömülmüş. [*ing.* Concealed in the earth].

matmûre /matmūre/, i. *Osm.* < *Ar. matmūr. esk.* Yeraltına yapılmış mahzen, mezar veya zından. [*ing.* Subterranean chamber for storing grain, dungeon, grave].

matolen, i. *Fr. matolin fot.* Damar sakızı, terebantin esansı ve benzinden meydana gelen ve kurşun kalemle rötuş yapmak için, negatif jelatini üzerine sürülen özel vernik. [*ing.* Retouching medium].

matra, i. ◘ Matara.

matra, i. *Fr. matras.* Ucu silindir biçimli veya dört köşeli av veya savaş arbaletinin oku. *(Çarklı arbaletlerle atılan ağır savaş matraları zırh elbise içindeki bir savaşçının kollarını, bacaklarını kırabilirdi).* [*ing.* Quarrel].

matrah /matrāh/, i. *Osm.* < *Ar. tarh. mal.* § ❶ Bir verginin miktarını belirtmek için temel olarak alınan değer. [*ing.* Taxbase, ratable value, taxable value; *Fr.* Base]; § ❷ Bir şeyin atıldığı yer. [*ing.* Place into which a thing is thrown].

matrak, i. *Ar. mıtrak.* § ❶ *arg.* Alay, eğlence, [*ing.* Joke, mocking]; § ❷ s. Eğlenceli, hoş. [*ing.* Pleasant, enjoying, entertaining; *Fr.* Amusant,-ante, rejouissant,-ante, plaisant]; § ❸ Kalın değnek. [*ing.* Stout stick, cudgel; mace; *Fr.* Bâton, fleuret d'escrime]; § ❹ *arg.* Komik, gülünç. [*ing.* Ridiculous; *Fr.* Ridicule, drôle]; § ❺ *sil. esk.* Üzerine post kaplanmış, başı yuvarlakça ve kalın değnekten meydana gelen talim silâhı. *(Acemiler tarafından talimde kullanılırdı).*

~ **geçmek**, *arg.* Alay etmek, eğlenmek: *Herif, matrak geçiyor bizimle.* [*ing.* To joke, tease; *Fr.* Se moquer].

~ **oyunu**, *dans. esk.* Saraya mensup kızlar tarafından harem eğlencelerinde bayramlarda müzikle oynanan bir oyun. *(Oyunda bir direğin ucuna bağlanan ve yere kadar sarkan çok renkli kordelalar, dans eden kızlar tarafından görülür, sonra da bu örgüler çözülürdü).* [*Fr.* Sorte de danse ancienne].

matraka, i. Taşçıların ve heykeltraşların taşı oymak için kaleme vurmak üzere kullandıkları iki başlı ve sapı elle tutacak kadar kısa ağır demir tokmak. [*ing.* Quarryman's hammer; *Fr.* Polka, masse de sculpteur].

matrakbaz, i. *tiy.* Tahta kılıçlar ve kalkan yerine yuvarlak yastıklarla yapılan bir spor ve dans gösterisi olan matrak oyununu yapanlara verilen ad.

matrakçı[1], i. *arg.* Dalgacı, alaycı.

matrakçı[2], i, *teşk. tar.* Osmanlı ordusunda, acemilere matrak denilen silâhla savaşmayı öğreten usta.

matrakuka, i. *arg.* Erkeklik organı, kamış, penis. [*ing.* Penis; *Fr.* Pénis]; ☆ *Eşanl.* **alat, babafingo, bombili, kereste, saksafon, zekerlya, maslahat, zurna, zeker.**

matraporlar, ç. i, *zool.* ◘ Madreporlar.

matriarkal, s. *Fr. matriarcal,-ale.* < *Lat. mater*, anne, *sosy.* ◘ Anaerkil.

matriklan, i. *Fr. matriclan. etn.* Üyelerini

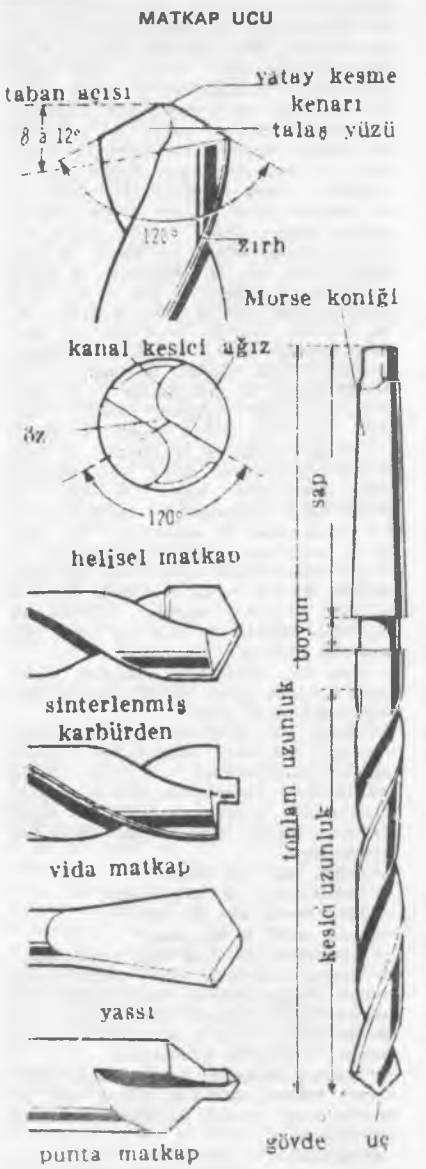

anasoyluluk zinciri ilkesine göre toplayan klan.

matrika, i. *Lat. matrix.* § ● *anat.* Gebelik sırasında, içinde dölüt bulunan iç organ. [*Osm.* Rahim; *İng.*Womb, uterus; *Fr.* Matrice, utérus]; ☆ *Eşanl.* **dölyatağı;** § ● *sit.* (a) Bağ dokusunun taban maddesi; (b) Kromozomda kromonema ipliğini saran ve az boya tutan kılıf. *(Bu kılıf evre aralarında kaybolur).* [*Osm.* Üm; *Lat.* ve *İng. Matrix; Fr.* Matrice]; ⊛ **tırnak ~ i,** Tırnak oluğunun arka kısmı. *(Tırnağı meydana getiren Malpighi hücreleri bu kısımda bulunur).* [*İng.* Matrix of nail; *Fr.* Matrice de l'ongle].

matris, i. *Fr. matrice.* § ● *matb.* (a) Dizilmiş harflerin özel bir mukavva üzerine alınan kalıbı, [*İng.* Type mould]; ☆ *Eşanl.* **kalıp;** (b) Dizme makinelerinde harf kalıbı. [*İng.* Plate, matrix]. ◘ *ŞEKİL: 173.*— **DİZGİ MAKİNESİ;** § ● *İstat.* Bir elemanlar topluluğunun düzenlenmiş şekli; § ● *mat.* (a) *m* satır ve *n* sütun halinde dizilmiş *m, n* tane gerçek veya karmaşık sayının tablosu; (b) Özellikleri, imkân verdiği işlemlerden meydana gelen, gerçek sayıların *(bunların R cismi üzerindeki matris)* veya sanat sayıları *(karmaşık sayıların C cismi üzerindeki matris)* dikdörtgen biçiminde tablosu. [*İng.* Matrix; *Fr.* Matrice]; § ● *dok.* Jakar kartonlarının el ile delinmesinde kullanılan delikli kalıp. ☆ *Eşanl.* **delme kalıbı;** § ● *met.* ◘ **Alt kalıp, dişi kalıp;** ⊛ **~ler. cebiri,** *mat.* ◘ **Cebir**[1]; ⊛ **antisimetrik ~,** *mat.* Asal köşegene göre simetrik olan elemanları *(Birbirine ters olan (aij = aji)* kare matris. [*İng.* Antisymmetrical matrix; *Fr.* Matrice antisymétrique]; ⊛ **antisimetrik Hermite ~ i,** *mat.* Asal köşegene göre simetrik olan elemanlarından biri öbürünün sanal eşleniğinin tersi olan *(aij = aji)* kare matris. [*İng.* Antisymmetrical hermitic matrix; *Fr.* Matrice hermitique antisymétrique]; ⊛ **bir A kare matrisinin tersi ~ i,** *mat.* Verilen matrisle çarpımı *I* birim matrise eşit olan matris. *(Böyle bir matris A^{-1} şeklinde gösterilir, $AA^{-1} = A^{-1}A = I$'dir).* [*Fr.* Matrice inverse d'une matrice carrée A]; ⊛ **bir kare ~ in basamağı,** *mat.* Matrisin hem satır, hem de sütun sayısını gösteren sayı. [*İng.* Order of an square matrix; *Fr.* Ordre d'une matrice carrée]; ⊛ **bir ~ e eşlik eden kare ~,** *mat.* ◘ **Eşlik;** ⊛ **bir kare ~ in determinantı,** *mat.* Aynı şekilde yerleştirilmiş aynı elemanlardan meydana gelen determinant. [*Fr.* Déterminant d'une matrice carrée]; ⊛ **bir ~ in asal köşegeni,** *mat.* Aynı sıradan bir satıra ve sütuna ait olan elemanların *(aii şeklindeki elemanlar)* cümlesi. [*İng.* Principal diagonal of a matrix; *Fr.* Diagonale principale d'une matrice]; ⊛ **bir ~ in elemanı,** *mat. (m, n)* tipindeki bir matris için, bu matrisi meydana getiren *m, n* sayıdaki elemanlardan her biri. [*İng.* Element of a matrix; *Fr.* élément d'une matrice]; ⊛ **bir ~ in tipi,** *mat.* Sırasıyla satır ve sütunları gösteren *(m, n)* pozitif tamsayılar çifti. [*İng.* Type of a matrix; *Fr.* Type d'une matrice]; ⊛ **bir ~ in uzunluğu,** *mat.* Bir matrisin sütunlarının sayısı. [*İng.* Length of a matrix; *Fr.* Longueur d'une matrice]; ⊛ **bir ~ in yüksekliği,** *mat.* Bir matrisin satırlarının sayısı. [*İng.* Height of a matrix; *Fr.* Hauteur d'une matrice]; ⊛ **bir M ~ inin sırası,** *mat. M* matrisindeki satır ve sütunları, aynı şekilde oluşmuş daha yüksek basamaktan hiçbir matris düzgün olmayacak şekilde çıkararak elde edilen düzgün bir kare matrisinin *r* basamağı. [*Fr.* Ordre d'une matrice M]; ⊛ **birim ~,** *mat.* Köşegenel elemanları 1 e eşit, öbürleri sıfır olan matris. *(Bir birim matris, Kronecker sembolleriyle /δ ij/ şeklinde gösterilebilir.* [*İng.* Unity matrix; *Fr.* Matrice unité]; ⊛ **değiş edilebilen ~ler,** *mat.* ◘ **Değiş;** ⊛ **dikgen ~,** *mat.* Her elemanı *A* determinantı içinde *A*'nın sayısal değerine bölünmüş kofaktörüne eşit olan kare matris. ◘ **Dikgen.** [*İng.* Orthogonal matrix; *Fr.* Matrice orthogonale]; ⊛ **diyodlu (transistörlü) ~,** *elektr.* Hesap ve kumanda işlemlerini gerçekleştirmeye yarayan elektronik devre. *(Diyotlu veya transistörlü matrisler, elektronik hesap makinelerinde ve renkli televizyon, multipleks telgraf cihazları gibi karmaşık modülasyon ilkesine dayanan çeşitli telekomünikasyon tertibatlarında kullanılır).* [*Fr.* Matrice à diodes ou à transistors]; ⊛ **düzgün ~,** *mat.* Determinantı sıfır olmayan kare matris *(Bir düzgün matrisin bir ters matrisi vardır).* [*İng.* Regular matrix; *Fr.* Matrice régulière]; ⊛ **el ~ i,** *matb.* ◘ **El**[1]; ⊛ **eşdeğer ~ler,** *mat.* ◘ **Eşdeğer;** ⊛ **gerçek ~,** *mat.* Elemanları gerçek sayılar olan matris. *(Gerçek sayıların R cismi üzerindeki matris de denir).* [*İng.* Real matrix; *Fr.* Matrice réelle, matrice sur le corps R des réels]; ⊛ **haberleşme ~ i,** *sosyal psik.* Tartışma halindeki bir grupta sözlü veya yazılı etkileşmelerin niceliksel yapısını incelemek için kullanılan çift yönlü cetvel. *(Burada kullanılan teknik, her kişinin, grupun öteki üyelerinin her birine karşı ortaya koyduğu haberleşme birimlerinin sayısını ve aynı kişinin belli bir andan itibaren tümüyle ele alınan grupa yönelttiği haberleşme birimlerinin sayısını tespit etmekten ibarettir. Matriste, her kişi için bir satır /n sayıda satır/ ve tümüyle grupu dikkate almak üzere, her alıcı başına bir sütun /n + 1/ sütunları vardır. Böylece meydana getirilmiş haberleşme matrislerinin analizi, bu matrislerin yapısındaki bazı düzenlilik ortaya çıkartmıştır. Bu düzenlilikler arasında en sık rastlananlardan bir tanesini 1953'te Bales betimlemiştir.* [*İng.* Communication matrix; *Fr.* Matrice des communications]; ⊛ **hermite ~ i,** *mat.* Asal köşegene göre simetrik olan iki elemanı birbirinin sanal eşlenikleri olan $(a_{ij} = a_{ji})$ kare matris. [*İng.* Hermitic matrix; *Fr.* Matrice hermitique]; ⊛ **involüsyonlu ~,** *mat.* Tersine eşit olan kare matris. [*İng.* Involutive matrix; *Fr.* Matrice involutive]; ⊛ **jacobi ~ i,** *mat.* ◘ **Jacobi;** ⊛ **kanonik ~,** *mat.* ◘ **Kanonik**[2]; ⊛ **kare ~,** *mat.* Satır ve sütun sayısı birbirine eşit olan matris. [*İng.* Square matrix; *Fr.* Matrice carrée]; ⊛ **karşıt ~,** *mat.* ◘ **Karşıt;** ⊛ **köşegenel ~,** *mat.* Asal köşegenin dışında kalan elemanları sıfır olan kare matris *(eğer $i \neq j$ ise $aij = 0$' dır).* [*İng.* Diagonal matrix; *Fr.* Matrice diagonale]; ⊛ **sanal ~,** *mat.* Elemanları karmaşık sayılar olan matris. *(KARMAŞIK SAYILARIN C CİSMİ ÜZERİNDEKİ MATRİSİ de denir).* [*İng.* Imaginary matrix; *Fr.* Matrice imaginaire, matrice sur le corps C des complexes]; ⊛ **satır ~,** *mat.* Bir tek satırdan meydana gelen matris: *Bir satır matrisin yüksekliği birime eşittir. (Vektör hesabında daha çok sütun matrisler kullanılır. Eğer tX bir sütun matris ise, aynı elemanlardan meydana gelen satır matrisin transpozesi X'tir).* [*İng.* Line matrix; *Fr.* Matrice ligne, vecteur ligne]. ☆ *Eşanl.* **satır vektör;** ⊛ **sıfır ~,** *mat.* Bütün elemanları sıfır olan matris. [*İng.* Zero matrix; *Fr.* Matrice nulle]; ⊛ **simetrik ~,** *mat.* Asıl köşegene göre simetrik olan elemanları birbirine eşit olan $(a_{ij} = a_{ji})$ kare matris. [*İng.* Symmetrical matrix; *Fr.* Matrice symétrique]; ⊛ **skaler ~,** *mat.* Asal köşegenin bütün elemanlarının ortak değeri λ, öbür elemanları ise sıfır olan kare matris. [*İng.* Scalar matrix; *Fr.* Matrice scalaire]; ⊛ **sosyometrik ~,** *sosy. psik.* Çift yönlü bir cetveldir; sosyometrik teste verilen cevapları yorumlamak için kullanılır; bu matris sayesinde ferdi *(meselâ topluma açılabilme yatkınlığı, bir kenara çekilme eğilimi)* ve iki kişilik veya tümüyle ele alınan grup seviyelerindeki indisler elde edilir. [*İng.* Sociometric matrix; *Fr.* Matrice sociométrique, sociomatrice]. ☆ *Eşanl.* **sosyomatris;** ⊛ **sütun ~,** *mat.* Bir tek sütundan meydana gelen matris: *Her sütun matrisin uzunluğu birime eşittir.* [*İng.* Column matrix, column vector; *Fr.* Matrice colonne, vecteur colonne]. ☆ *Eşanl.* **sütün vektör;** ⊛ **tekil ~,** *mat.*

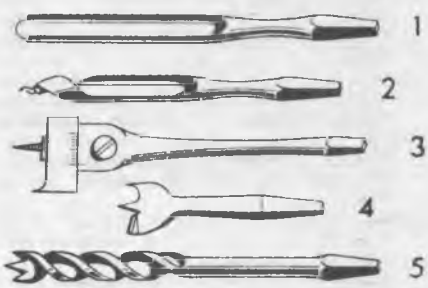

ŞEKİL: 377.— **MATKAP UÇLARI: 1.** Oluklu matkap. **2.** Yeleli matkap *(Stiriyen).* **4.** Üç dişli matkap. **5.** Burmalı matkap.

Determinantı sıfır olan kare matris. *(Böyle bir matrisin tersi yoktur).* [*ing.* Singular matrix; *Fr.* Matrice singulière]; ◉ **temel ~,** *istat.* Mal ve hizmet artışının önemini mutlak değer ve para birimi olarak gösteren temel cetvele dayanan matris bu mal ve hizmetler, bir yandan üretici sektörler arasında, öte yandan üretici sektörler ile dış ticaret gibi tesebbüs serbestliğine dayanan sektör arasında kurulur. *(Temel cetvelin para birimi cinsinden düzenlenmiş olmasına karşılık, matrisler, bir liralık üretim için normal olarak sektörler arasında yapılan alışverişleri rakamla göstermeye yarayan katsayılarla düzenlenir. Meselâ, otomobil yapımında yüz liralık üretim için, şu veya bu kadar liralık kömür, çelik, işçi ücreti v.b. harcamak gerekir).* [*ing.* Fundamental matrix; *Fr.* Matrice fondamentale]; ◉ **tersler ~ i,** *istat.* Bir liralık toplam masraf için, üretici sanayilerden herbirinin teşebbüs dışında bir liralık üretim sağlamak üzere dolaylı veya dolaysız olarak üstlerine aldıkları yükümlerin katsayılarından kurulan ve temel matrisin tersi olan matris. [*Fr.* Matrice des inverses]; ◉ **verilen bir ~ in eşlenik ~ i,** *mat.* Her elemanın yerine sanal eşleniğini koyarak elde edilen matris. [*Fr.* Matrice conjuguées d'une matrice donée]; ◉ **verilen bir ~ in transpoze ~ i,** *mat.* Asal köşegene göre simetri yoluyle elde edilen, yani her satırı aynı sıradaki sütuna yer değiştiren matris. *(Verilen matrisin elemanları a ile gösterilirse, transpozesinin elemanları b olur; böylece bij = aji elde edilir, M matrisinin transpozesi tM şeklinde gösterilir).* [*Fr.* Matrice transposée d'une matrice donnée].

~ analizi, *mat.* ◘ **Analiz.**

~ basma presi, *matb.* Hazır matris kartonlarına, dizilmiş ve bağlanmış tipo kalıplarından dişi *(matris),* kuru stereotipi kalıbı olmaya yarayan, ekseriya hidrolik olan elektrikle ısınabilen kuvvetli presler. [*Fr.* Presse matrice].

~ kâğıdı, *matb.* Basılacak formanın kalıbını almada kullanılan yumuşak karton. *(Formanın bütün ayrıntılarını verecek kadar esnek ve erimiş madenin 300° C'ı aşan sıcaklığını kaldıracak kadar ısıya dayanıklıdır).*

~ karakteristikleri, *mat.* ◘ **Karakteristik.**

~ oyma makinesi, *matb.* Hurufat fabrikalarında kullanılan matris oyma makinesi. [*Fr.* Machine à graver les matrices].

matrud, s. ◘ **Matrut.**

matrudin, ç. i. *esk.* Kovulmuş kimseler.

matrudiyet,-ti, i. *esk.* Kovulmuş olma hali.

matruh /matrûh/, s. *Osm.* < *Ar. tarh. esk.* § ❶ Atılmış, fırlatılmış, çıkarılmış. [*ing.* Thrown, flung; *Fr.* Jeté, abandonné]; § ❷ *mat. esk.* Çıkarılmış. [*ing.* Remainder]; § ❸ *tic. esk.* Belirlenmiş *(vergi).* [*ing.* Imposed tax].

matruk /matrûk/, s. *Osm.* < *Ar. esk.* § ❶ *(insan hk.)* Gevşek. [*Ing.* Weak of intellect, flabby, relaxed]; § ❷ *(toprak hk.)* Yağmurla kabarmış. [*ing.* Wet with rain after being dried *(fodder)*].

matruş, s. *Osm.* < *Fars. teräş* > *Osm. matrüş. esk.* Tıraş olmuş, sakalsız. [*ing.* Shaven, shaved; *Fr.* Rasé, qui a la barbe rasé].

matrut, s. *Osm.* < *Ar. tard* > *matrûd.* Kovulmuş, kovuntu. [*ing.* Driven away, banished, expelled; *Fr.* Chassé, expulsé].

mattal /mattâl/ **s.** *Osm.* < *Ar. tûl. esk.* Borcunu ödemekte geciken. [*ing.* One who habitually puts off payment *(of a debt)*].

matuf /mâtûf/, **s.** *Osm.* < *Ar. 'atf. esk.* § ❶ Bir yöne eğilmiş; § ❷ Bir tarafa yöneltilmiş, atfedilmiş. [*ing.* Directed, imputed, aiming at; *Fr.* Qui s'adresse, qui concerne, s'adressant]; § ❸ *gram. esk.* Kendinden önceki kelimeye veya cümleciğe bağlaç ile bağlı olan. [*Ing.* Joined to a preceding word or cause by a conjunction].

~ olmak, *esk.* Bir şeye yöneltilmek, yönelmek. [*ing.* To be directed to, to be aimed at].

matuh /mâtûh/, s. *Osm.* < *Ar. ateh. esk.* Bunamış, bunak. [*ing.* Weak in mind, dotard; *Fr.* Sénile, affaibli par l'âge].

mâtuhane /mâtûhâne/, z. *esk.* Bunamışçasına. [*ing.* In a dotardly manner].

mâtuk /ma:tûk/, s. *Osm.* < *Ar. 'ıtk. esk.* Azat olunmuş *(köle).* [*ing.* Freed, emancipated].

mâtuka, s. *esk.* Azat olunmuş *(cariye).*

matum /mâtum/, s. *Osm.* < *Ar. ta'am. esk.* Yenecek *(şey).*

matumat /mâtumat/, ç i. *esk.* Yiyecekler. [*ing.* Edibles, victuals].

matun[1] /matûn/, s. *Osm.* < *Ar. ta'ûn. esk.* Vebaya tutulmuş.

matun[2] /matûn/, s. *Ar. ta'n. esk.* § ❶ Ayıplanmış ta'n olunmuş. [*ing.* Reviled, scorned, reprehended]; § ❷ Mızrakla yaralanmış. [*ing.* Struck with the plague, stabbed with a spear].

mâtunen, z. *esk.* Vebaya tutularak .

Matüridiler, ç. öz. i. Muhammed *Matüridî*'nin kurduğu mezhebe mensup olanlara verilen ad. ◘ **Matüridiye.**

Matüridilik,-ği, i. ◘ **Matüridiye.**

Matüridiye, i. *(imam Ebu Mansur Matüridî.-nin adından). din.* İmam Matüridî'nin kurduğu Tanrı'nın inandan yola çıkılarak us'la algılanabileceğini savunan islâm doktrini. *(X. yüzyıl başlarında kurulan Matüridiye mezhebi bütün davranışlarında, dinle ilgili tutumlarında Ebu Hanefi'nin koyduğu ilkelere- bağlanır. Kur'an ve hadislerle bildirilen kurallara uyma gereği vardır. İman, islâmlığın temelidir ve akıldan önce gelir. Âlem ve onun içinde yer alan bütün varlık türleri, Tanrı tarafından yaratılmıştır. Kıyamet bir gerçektir. imanın ilkeleri aklın kurallarına uygundur. Bir müslümanın davranışıyle imanı arasında bağlantı vardır. Hz. Muhammed'-in bütün bildikleri haktır (doğrudur), onları bilmek anlamak hak olanı kavramak, tanımaktır. Selefiye mezhebinin bazı ilkelerini olduğu gibi benimseyen Matürîdiye, islâm mezhepleri arasında kendisi gibi imana dayanan Eşariyeden birçok konuda ayrılır. Bu yüzden, Eşariyenin yaygın olduğu bölgelerde Matürîdiye, onun tutunduğu çevrelerde Eşariye pek gelişemedi).*

matvî /matvî/, s. *Osm.* < *Ar. tayy. esk.* § ❶ Dürülmüş, kıvrılmış *(şey);* § ❷ Bir şeyin içine sarılmış.

matviyen, z. *esk.* Bir şeyin içine sarılarak.

maucherit,-ti, i. *Fr. mauchérite (Alman W. Maucher'*in adından). *min.* Formülü $Ni_{11}As_8$ olan doğal nikel arsenyür; kuvadratik sistemde billûrlaşır kırmızı renklidir. [*ing.* Maucherite].

Mauer, öz. i. *coğr.* Batı Almanya'da köy.

~ insanı, ◘ **Heidelberg insanı.**

maun[1], i. *bot.* ◘ **Mahun.**

maun[2], i. *Osm.* < *Ar. 'avn. esk.* § ❶ Malın zekâtı; § ❷ Hayır olarak yapılan herhangi bir şey; § ❸ Ev için gerekli olan şey.

mauna, i. ◘ **Mavna.**

maund, maon, i. *Fr. maund* veya *maon. metrol.* Zengibar, Arabistan ve Hindistan'da kullanılan, değeri ülkelere göre değişen kütle birimi.

maunet /ma:ûnet/, i. *Osm.* < *Ar. 'avn. esk.* § ❶ Yardım; § ❷ Yolda yenecek azık.

mauzeleit, i. *Fr. mauzéléite. (İsveçli kimyacı R. Mauzelius'un adından) min.* Kurşun, sodyum ve kalsiyum titanoantimonyat; bileşiminde flüor da vardır. [*ing.* Mauzeleite].

maval, i. *Osm.* < *Ar. mevval. arg.* Yalan, uydurma söz. [*Ing.* Lie, story; *Fr.* Mensonge].

~ okumak, *arg.* Kandırmaya çalışmak, yalan söylemek, masal okumak. [*Ing.* To tell stories, to lie].

mavera /mâverâ/, i. *Osm.* < *Ar. esk.* öte.

mavi /mâvi/, s. *Osm.* < *Ar. mâî.* § ❶ Rengi güneş ışığının ayrılma tayfında mor ile yeşil arasında yer alan bir pigment, bir boyarmadde veya bir boya için kullanılır. [*ing.* Blue; *Fr.* Bleu,-bleue]; § ❷ Gök renginde olan, mavi rengi veren. [*ing.* Blue; *Fr.* Bleu,-bleue]; § ❸ i. Mavi renk: *Açık mavi, koyu mavi. (Mavinin çok değişik tonları vardır; bu tonlardan her birine, rengini hatırlattığı nesnenin veya bu rengi hazırlayan kişinin adı verilmiştir: Gök mavisi, çelik mavisi, çivit mavisi, deniz mavisi, nattier mavisi, prusya mavisi, petrol mavisi, firuze mavisi* v.b. [*ing.* Blue; *Fr.* Bleu]; ◉ **Anadolu ~ si,** *res.* ◘ **Anadolu;** ◉ **anilin ~ si,** *biy.* ◘ **Anilin;** ◉ **çin ~ si,** *res.* ◘ **Çin**[1]; ◉ **çini ~ si,** ◘ **Çini;** ◉ **çivit ~ si,** Bir bitkiden çıkarılan koyu mavi bir renk. [*ing.* Indigo blue; *Fr.* Bleu indigo]. ☆ *Eşanl.* **Türk mavisi;** ◉ **deniz ~ si,** *res.* ◘ **Deniz;** ◉ **difenilamin ~ si,** *kim.* Trifenilrozanilin sülfonik asidin sodyum tuzu. [*ing.* Alkali blue]; ◉ **kobalt ~ si,** ◘ **Kobalt;** ◉ **metilen ~ si,** *ecz.* Tiazin grupundan bazik boyarmadde. [*ing.* Methylene blue; *Fr.* Bleu de méthylène]; ◉ **kurşunî ~,** Kurşunîye çalar sönük mavi; ◉ **saksonya ~ si,** Lâciverde yakın koyu mavi; ◉ **seruleum ~ si,** Tirşeye çalar parlak açık ve tatlı bir sema mavisi; ◉ **Sevr ~ si,** Fransa'da Sèvre'de yapılan porselen eşyanın nakışlarında kullanılan koyuca ve tatlı bir mavi. [*Fr.* Bleu de Sèvres].

~ asa, *tar.* Denizcilerin yaptıkları törenlerde en önde giden levendin elinde taşıdığı mavi renkli sopa.

~ ayrık, *bot.* Birçenekliler *(Monocotyledoneae)* sınıfının, Buğdaygiller *(gramineae)* familyasından, çok yıllık, 50-90 sm. boyunda, rizomlarıyle süratle çoğalan, Buğdaygiller familyasına bağlı bir soğuk mevsim mer'a bitkisi. [*Lat. Agropyron intermedium).*

~ bakır, *met.* ◘ **Bakır.**

~ balîna, *zool.* ◘ **Gök balina.**

~ basın kartı, *bot.* ◘ **Kart.**

~ baş, *zool.* ◘ **Mavibaş.**

~ baştankara, *zool.* ◘ **Gök baştankara.**

~ boncuk dağıtmak, *dey.* Birçok kişiye birden sevgi gösterir davranışlarda bulunmak ve söz konusu kişilerin her birinde bu sevgiye yalnız kendisinin muhatap olduğu duygusunu uyandırmak.

~ boncuk hikâyesi, Bir kimsenin, birbirinden habersizce birkaç kişiye aynı zamanda sevgi inancası verdiğine dokunmak için söylenir.

~ bulanıklık, *mikr.* Sıvıya mavimsi bir renk veren bir basilin sebep olduğu süt bozulması. *(Sütçülükte kullanılan kapkacağın pisliği, bu mikrobun yayılmasını kolaylaştırır).* Alkolce fakir, albüminli maddelerce zengin, hoş olmayan opal renginde bir tortu ile varlığını gösteren bir hastalık. *(Bu bozulmayı önlemek için şarapları pastörize etmek ve kükürtle tütsülenmiş fıçılara aktarmak gerekir).*- [*Fr.* Bleu].

~ çam, *bot.* ◘ **Çam.**

~ çarkıfelek, *bot.* ◘ **Çarkıfelek.**

~ çiçekli orman asması, *bot.* ◘ **Asma.**

~ çürük, *ağ. iş.* Çam türü ağaçlarda mantarların sebep olduğu mavi görüntülü çürüme başlangıcı.

~ deniz, *coğr.* Hint Okyanusu.

~ dil hastalığı, *vet.* Koyun ve sığırlarda görülen ve bir ültravirüsten ileri gelen bulaşıcı hastalık. *(Ateş, ağızda iltihap ve yara, dilde kabarcıklar meydana getirir; dil mavimsi bir renk alır).* [*Ing.* Blue tongue].

~ doğan, *zool.* Kartallar *(Falconiformes)* takımının, Kartalgiller *(Falconidae)* familyasından bir kuş türü, Kanat uzunluğu erkekte 330-360, dişide 360-400 mm.'dir. Ağırlık, erkek 290-340, dişi 392-480 gramdır. Şahin büyüklüğünde, fakat şahinden daha ince yapılıdır. Palearktik bölgenin kuzey ve orta kısımlarında ve kuzey Amerika'da bulunur. İki ırkı vardır. Kuzey ve Orta Avrupa'da yaşayanların co-

ğu göçücü kuştur. Batı ve Güney Avrupa'da yaşayanlar ise yerli ve gezici kuşlardandır. Düzlük ve tepelik yerlerde yaşar. Küçük memeli, sürüngen, -kurbağa, büyük böcek, kuş yavruları ve yumurtalarını yer. Kuluçka zamanı özellikle tarla fareleri ve kuşlarla beslenir. [*Lat. Circus cyaneus; ing.* Hen harrier; *Fr.* Busard St. Martin].

☆ *Eşanl.* **gök doğan.**

~ **duglas,** *bot.* ◘ **Duglas.**

~ **ekran,** *fot.* ◘ **Ekran.**

~ **güvercin,** *zool.* Yağmur kuşları *(Charadriiformes)* takımının, Güvercingiller *(Colombidae)* familyasından bir güvercin türü. Uzunluğu 320, kanat uzunluğu 220, kuyruk uzunluğu 130 mm.'dir. Avrupa, kuzey Afrika, Anadolu, Türkistan, batı Sibirya'nın güneyi, Afganistan ve Blücistan'da bulunur, 4 ırkı vardır. Akdeniz memleketlerinde ve Britanya adalarında yaşayanlar yerlidir. Kuzey Avrupa'da yaşayanlar ise göçücü kuşlardandır. Kuluçkaya yatabilmesi için oyukları bulunan ormanlarda yaşar. Her türlü taneleri yer. [*Lat. Columba oenas; ing.* Stock dove; *Fr.* Colombin].

☆ *Eşanl.* **gök güvercin.**

~ **hastalık,** *tıp.* Kalb ve kalın damarların doğuştan kusurlu olması hali olup derinin morarmasıyle belirir. *(Bu kusurlardan bazıları ancak cerrahî müdahaleyle giderilir).* [*Ing.* Blue disease; *Fr.* Maladie bleue].

~ **ispirto,** ◘ **ispirto.**

~ **kâğıt almak,** *arg. Şoför,* patron tarafından kovulmak: *Gözünü aç, mavi kâğıt alman yakındır.* [*Ing.* To be fired].

~ **kâğıt vermek,** *arg.* Patron, malsahibi, soförü işinden uzaklaştırmak. [*Ing.* To fire, to dismiss].

~ **kopyası,** *sin.* Kırmızı kopyanın mavi renkli bir çeşidi.

~ **kordele,** *den.* Denizcilikte büyük yararlık gösterenlere takılan mavi şerit. [*Ing.* Blue ribbon; *Fr.* Cordon bleu].

~ **kuzgun,** *zool.* ◘ **Gökkuzgun.**

~ **küf,** *trm.* ve *paraz. Peronosporaceae* familyasından, tütün yapraklarında belirip gelişerek bitkinin ölümüne yol açan asalak mantar. *(Sebep olduğu mavi küf hastalığı, tütün üretimi için çok tehlikelidir, büyük zararlara yol açar).* [*Lat. Peronospora tabacina; Ing.* Blue -mold fungus, downy mildew; *Fr.* Peronospora].

~ **liyas,** *jeol.* ◘ **Liyas.**

~ **renk körlüğü,** *tıp.* Mavi ve sarı renge karşı görülen daltonizm. [*Ing.* Acyanoblepsia; *Fr.* Acyanoblepsie].

~ **süzgeç kelebeği,** *zool.* Pulkanatlılar *(Lepidoptera)* takımının, *Cossidae* familyasından tırtıl çağında, çeşitli orman ve bahçe ağacının -odun katını kemirerek, dalların kırılmasına ya da kurumasına yol açan, kanatları koyu mavi benekerle süslü kelebek. *(Tırtılına «sarı ağaç kurdu» denir).* [*Lat. Zeuzera pyrina; ing.* Leopard moth; *Fr.* Zeuzère].

~ **uç,** *den.* Serbestçe, açılmış bir mıknatıs çubuğunun güneye yönelen ucu.

~ **ve beyaz,** *seram.* Kobalt mavisi rengindeki süslemeleri saydam bir sırla kaplanmış çin porseleni. *(Bu porselen, XIV. ve XVII. yüzyıllar arasında Çin'de en çok yapılan eşyalardan biriydi ve XVIII. yüzyıla kadar, bu böylece devam etti. Ortadoğu ve Avrupa'ya ihraç edilince, birçok yerde /özellikle Delft'te/ taklitleri ortaya çıktı).* [*ing.* Blue and white; *Fr.* Bleu et blanc].

~ **yeşil su yosunları,** *bot.* ◘ **Maviyeşil-suyosunları.**

~ **yıldız,** *bot.* ◘ **Maviyıldız.**

mavi.baş, b. i. *zool.* Pulkanatlılar *(Lepidoptera)* takımının, *Noctuidae* familyasından gece kelebeği. Tüm rengi gri ve sarı, göğsü mavimsi gridir. Mavimsi ve sarı renkteki tırtılı akçaağaç, erik ve diğer meyve ağaçları üzerinde yaşar; zararlı da olabilir. [*Lat. Diloba caeruloecephala; Fr.* Diloba à tête beue].

mavi.gerdan, b. i. *zool.* Ötücü-kuşlar*(Passeriformes)* takımının, Karatavukgiller *(Turdidae)* familyasından,bülbüle yakın küçük kuş. *(Erkeklerinin gerdanında mavi bir benek, bu beneğin ortasında da kimi çeşitlerinde kırmızı kimisinde -beyaz bir nokta bulunur. Eski Dünya'nın kuzey bölgelerinde yaşar).* [*Lat. Luscinia svecica; ing.* Blue-throated warbler; *Fr.* Gorge -bleue].

mavi.kuzgun, b. i. *zool.* ◘ **Gökkuzgun.**

mavileşmek, nsz. f. Mavi renk almak, mavi hale gelmek. [*ing.* To turn blue; *Fr.* Bleuir].

mavili, s. ve i. § ❶ Üzerinde mavi renk olan: *Mavili örtü;* § ❷ Mavi renkte elbise giymiş *(kimse): Mavili kız.*

mavilik,-ği /mâvilik/ i. § ❶ Mavi olma hali. [*ing.* Blue colour, blueness; *Fr.* Couleur bleue]; § ❷ Mavi renkte olan yer.

mavimsi /mâvimsi/, s. Mavi gibi olan, rengi maviye çalan. [*Ing.* Bluish; *Fr.* Bleuâtre].

mavimtrak /mâvimtrak/, s. Maviye çalan, maviyi andıran. [*ing.* Bluish; *Fr.* Bleuâtre].

maviş /Mâviş/, i. Ak tenli, mavi gözlü kızlar hakkında okşamalık olarak kullanılır: *Benim mavişim pek usludur.* [*ing.* Blue-eyed, fair-haired, fair-skinned; *Fr.* Blond aux yeux bleus clairs].

mavi.yeşil.suyosunları, ç. b. i. *bot.* Mavimsi yesil renkte, suyosunları grupu. Tek hücreli ilkel organizmalardır. Gerçek nukleusları yoktur. Kendibeslektirler, fakat organik maddeleri gıda olarak kullanabilirler. Klorofil a, karotinoitler, mavi-mor renkli olan ve suda çözünen fikosiyanin maddesini ve bazıları gene suda çözünen kırmızı renkli fikoeritrin maddesini tasırlar. Bu iki kromoprotein'in oranına göre, hücre daha çok mavimsi veya daha çok kırmızımsı bir renktedir. Bu organizmalar serbest veya koloni halinde yaşarlar. Koloniler müsilajlı kütleler veya iplikler halindedir. Hücre cidarı pektin veya hemiselüloz veya bazen selülozdan yapılmıştır. Protoplazmanın orta kısmında dezoksiribonükleik asid taşıyan bir bölge vardır. Hücrenin içinde değişik şekillerde kromatin tanecikleri bulunur. Üremeleri eşeysizdir ve hücrenin ikiye bölünmesi ile olur. Spor oluşması vardır; Kolonideki bazı hücreler spor haline geçerler. Bu algler durgun suların içinde veya yüzeyinde, nemli toprak ve kayalar üzerinde, ağaç gövdelerinde yaşarlar. Bir çok cinsleri planktonlara dahil olur. Bazıları kireç salgılar. Bir kısmı mantarlarla liken teşkil ederler. Bazıları bir takım su bitkilerinin hücre arası boşlukla rında yaşarlar. *(Azolla içinde yaşayan Anabena gibi).* Bazıları hayvanlar için zehirlidir. Bu algler bakımından zengin bir suyu içtikleri zaman, büyük hayvanlarda dahi, kısa bir zaman içinde ölümle sonuçlanan zehirlenmeler görülmüştür. Başlıca *Microcystis, Anabaema, Aphanizomenon* türlerinin toksik olduğu anlaşılmıştır. Hücrelerinin çekirdeksiz oluşu, eşeysel üreme yokluğu ve klorofil taneciklerinin *(kloroplast)* yerlerinin belirli olmayışına bakılarak bakterilere yakın basit bitkiler olduğu düşünülebilir. Yeni ortaya çıkan volkanik lavlar gibi bitkisiz ortamların ilk bitkileri çoğu zaman bunlardır. Iyice jelatinimsi olan bu yosunlar üç takıma ayrılır: *hormogonales, chamaesiphonales ve chroococcales.* [*Lat.* ve *ing. Cyanophyta; Fr.* Cyanophycées].

mavi.yıldız, bi. i. Birçenekliler *(Monocotyledonae)* sınıfının, Süsengiller *(Iridaceae)* familyasından, soğanlı bir süs bitkisi. Yaprakları koyu yeşil renkte ve etli olup, uçları sivridir. Çan şeklinde, beyaz, pembe ve lâcivert çiçek açarlar. Akdeniz bölgesinde, kıyılarda yetişir. Yarı gölgeli yerlerden ve kumsal topraklardan hoşlanırlar. **Peru maviyıldızı** *(S. Peruviana),* **ispanya maviyıldızı** *(S. campanula),* **Deniz maviyıldızı** *(S. maritima), S. nutans* ve *S. siberica* adı türleri bilinmektedir. [*Lat. Scilla*].

mavna /mav:na/ i. *Osm.* < *Ar. mâûne.* § ❶ Gemilere ve yakın kıyılara yük taşıyan güvertesiz büyük tekne. [*ing.* Barge, lighter; *Fr.* Gabare]; § ❷ *esk.* Esas olarak bir büyük üç köşe yelken ve bir flok ile hareket eden, ağaçtan yapılmış ticaret yelkenlisi. *(Kürekle de yürütülen mavnanın baş tarafı ileriye doğru uzun /soyalı/, geri tarafı düz olur, en çok 50 ton yük taşırdı);* § ❸ Yüksek bordalı, geniş gövdeli, bazen iki güverteli, geri tarafı *(pupa)* yuvarlak, 26 küreği bulunan bastarda tipi savaş gemisi. *(Osmanlı donanmasında bulunanlarda 364 kürekçi, 150 cenkçi, 30 topçu, 40 usta gemici, 4 serdümenle 24 top vardı).*

~ **praçolu,** *den.* Maunalara oturaklık yapmak üzere ana direkler üzerine bağlanmış praçollar.

~ **yatakları,** *den.* Maunalara yataklık yapmak üzere praçollarla oluşturulan yuvalar.

mavnacı, i. Mavna ile yük taşıyan, mavna işleten kimse. [*ing.* Lighterman, bargeman; *Fr.* Gabarier, ac(c)onier batelier].

mavro, i. *Yun. mauros, arg.* Siyah zenci: *Mavroya boş ver, taş tutmaz o...* [*ing.* Negro; *Fr.* Nègre, négresse].

~ **oskisi,** *arg.* Mısır lirası: *İki mavro oskisi tırtıkladım, gel okutalım.*

mavuç, i. *den.* Eski kalafat üstübülerini çıkarmakta kullanılan kalafatçı aletidir. [*Ing.* Caulker's iron hook for scraping out oakum, rave hook].

mavuna, i. ◘ **Mavna.**

mavzer, i. *(yapıcısı Wilheim von Mauser'in adından). sil.* İğneli tüfeklerin yerine kullanmak üzere, 1871'de Almanlar tarafından yapılan tüfek: *Ethem -Bey mavzeri omuzundan dizlerine alıp güven tetiğini açtı.*

maya, i. *Osm.* < *Fars. māye.* § ❶ Bazı besinlerin yapımında mayalanmayı sağlamak için kullanılan madde: *Ekmek mayası. Yoğurt mayası. Kımız mayası.* [*Ing.* Leaven; *Fr.* Levain]; § ❷ *mec.* Bir şeyin özünü meydana getiren en önemli madde: *Mayası bozuk bir insan. Mayası topraktan).* [*Ing.* Essence, root, origin; *Fr.* Essence, racine, origine]. ☆ *Eşanl.* **yaradılış, öz, nitelik, asıl;** § ❸ *arg.* Sulu, arsız, utanmaz kimse. [*Ing.* Saucy; *Fr.* Fripon, gamin, mutin]; § ❹ *zool.* (a) Bira ve şarap mayalanmasından sonra yüzeyde kalan veya dibe çöken maddeler. Bu çöküntüler canlı veya ölü bir gözeli mantarlar ile bakterilerden ibarettir: *Saccharomycetacea* familyasına ait bir hücreli mikroskopik mantarlar. Bunların içinde en önemlisi bira mayasıdır. *(Saccharomyces çerevisiae).* Kapsadığı zengin proteinler ve B vitaminlerinden dolayı hem insanlar tarafından yenir, hem de hayvanlara yem olur. Canlı halde sahip oldukları enzimleri kurutulmuş iken de kapsadıklarından kurutulmuş bira mayası da mayalanma yapabileceği gibi besin maddesi olarak da kullanılır; (c) Hamur mayası. [*Ing.* Yeast; *Fr.* Levure]; § ❺ *kim.* Canlı hücreler tarafından meydana getirilen ve az miktarlarda bile etki ederek kimyasal tepkimelere yol açan biyokimyasal katalizör. [*Osm.* Hamîre; *ing.* ve *Fr.* Ferment, enzyme]. ☆ *Eşanl.* **enzim, diyastaz, ferment;** ◉ ~ **sı** bozuk, *dey.* Karaktersiz, kötü yaradılışlı. [*Ing.* Of base origin, of bad character]; ◉ **bira** ~ **sı,** ◘ **Bira;** ◉ **çiçek** ~ **ları,** *bot.* ◘ **Çiçek;** ◉ **ekmek** ~ **sı,** *fırıncılık.* Ekmeğin kabarmasını ve mayalanmasını sağlamak için ekmek hamuruna katılan ekşimiş hamur parçası. [*ing.* Leaven of bread; *Fr.* Levain]; ◉ **göle** ~ **çalmak,** *dey.* Gerçekleşmesi imkânsız görünen bir işe girişmek; ◉ **kimyasal** ~, *fırıncılık.* Ekmekçilik ve pastacılıkta maya yerine kullanılan kimyasal madde. *(Genellikle sıcaklık veya bir asid etkisiyle karbon dioksid açığı çıkaran bir maddedir).* [*Ing.* Chemical yeast; *Fr.*

Levure chimique]; ◉ **şarap ~ sı**, *şarapçılık.* Seçme üzümlerin şırasıyle hazırlanan ve bazen içine bira mayası da katılan maya; fıçı içindeki şıraya katılarak mayalanmanın başlamasını sağlar.
~ bozan, ◘ **Mayabozan.**
~ otu, *bot.* ◘ **Şerbetçi otu.**
~ tadı, Yeter derecede dinendirilmemesinden dolayı birada meydana gelen kusur.

maya[2], i. *h.d. müz.* Bir çeşit halk şarkısı: *Ondan sonra çok hazin bir maya başladı.* [*Ing.* A kind of folk song; *Fr.* Une sorte de chanson populaire]. ◘ **Uzunhava**

maya[3], i. *h.d.* Dişi deve. [*Ing.* She camel].

maya[4], i. Yoğurtla yapılan bir bulgar içkisi. [*Ing.* ve *Fr.* Maya].

maya[5], i. *Sansk.* Vedanta'ya göre, dünyanın yaratıcı gücü, daha doğrusu, dünyamızın hayalî görüntüsü. [*Ing.* ve *Fr.* Maya].

Maya, öz. i. *dilb.* Meksika'da *Yucatan* eyaletinde ve *Campeche* eyaletinin kuzeyinde 300.000'den fazla insan tarafından konuşulan dil. Kristof Kolomb'dan önce Amerika'da rastlanan en önemli medeniyet dillerinden biridir. Eskiden beri, Meksika'nın güneyinde *(Yucatan ve Orta Amerika)* geniş bölgelere yayılan insanlar tarafından konuşulur. Asıl maya dili genellikle tek heceli *(meselâ, kak, ateş; tun, taş; na, ev; puck, vurmak),* bazen iki heceli *(uinic adam; kohan, hasta; ximbal, yürümek)* köklerden meydana gelir; bu köklere çeşitli dilbilgisi kategorilerini *(meselâ cinslik /h-önekli erili, x ise dişili gösterir/, sayı /-ob soneki/, fiillerin zaman ve kiplikleri v.b.)* belirten unsurlar eklenir. [*Ing.* ve *Fr.* Maya].

maya-ağacı, b. i. *bot.* Birçeneklikler *(Monocotyledoneae)* sınıfının, Hurmagiller *(Palmae)* familyasından, Batı Afrika'nın tropikal bölgelerinde yetişen, 10 - 12 sm. yüksekliğinde bir ağaç. Yaprakları 3-5-m. boyunda, yaprak sapı dikenlidir. Meyvaları taşıyan durum kesif ve yumurtamsı şekildedir. Bu durumda 1000-2000 tane erik büyüklüğünde meyva bulunur. Gerek mezokarp, gerekse tohumlar yağ bakımından zengindir. Her iki kısımdan elde edilen yağlar, sabunculukta, kozmetik sanayiinde ve gıda olarak kullanılmaktadır. [*Lat.Elaeis guineensis; Ing.* African oil palm; *Fr.* Palmier à huile].

maya-bozan, b. i. *biyokim.* Bir mayanın etkisine karşı koyan protein yapısında madde. [*Osm.* Muzâd-ı tahammür; *ing.* ve *Fr.* Antiferment, antienzyme].
☆ *Eşanl.* **antienzim.**

Maya-kişe, öz. i. *dilb.* Orta Amerika'da konuşulan dil öbeği. Maya-kişe dilleri altı alt öbeğe ayrılabilir: (a) *Huakstekçe,* San Luis Potasi eyaletinin güneybatısında ve Vera Cruz eyaletinin kuzeyinde iki kuşak halinde 50.000 kişi tarafından konuşulur. Huakstekçe, öbekleşen öbür maya kişe dillerinde coğrafi bakımdan ayrılır; (b) Asıl *maya* dili Campeche eyaletinin kuzeyindeki, Yucatan yarımadasında 300.000'den fazla insan tarafından konuşulur. Lakadonlar *(Chiapas eyaleti)* bir maya lehçesi konuşur; (c) *chol,* eskiden *Tabasco'dan Honduras'a* kadar yayılırdı; bu alt göbeğe giren *chorte* Guatemala Honduras sınırında hâlâ 30.000 kişi tarafından konuşulur. Chontal'i ise Tabasco'da 20.000 kişi konuşur; (d) *izeltal,* Chiapas'da 50.000 kişi tarafından konuşulur; (e) *mam,* Meksika-Guatemala sınırının güneyinde konuşulur; (f) *kişe,* Guatemala'da *(Atitlan gölünün batısında)* 400.000 kişi tarafından konuşulan asıl Kişe diliyle gene Guatemala'da *(Atitlan gölü)* 350.000 kişi tarafından konuşulan *cakchiquel*'i kapsar. Bazı hallerde iki kök, ekler aracılığıyle bileşir ve bir tek dilbilgisi birimi meydana getirir *(özellikle fiilin nesnesi söz konusu olduğu zaman): xochenahen, «odun kestim»* deyiminde *«kesmek»* (xot) fiiliyle *«odun»* (che) ismi ve fiil öğecikleri tek bir kelime halinde bileşmiştir. Maya dilinde fiil isim ilişkisi çok sıkıdır; birçok fiil, sonlarına fiil ekleri takılan isimlerdir *(meselâ, mis süpürge; misen süpürüyorum; unic insan; uinic-en ben bir insanım; kay, şarkı; kaynahi, o sarkı söyledi).* Şahıs zamirleri *(tekil, ikil veya çoğul olabilir)* fiil çekim sırasında zaman ve kiplik gösteren öğelerle bileşir. Bu yolla elde edilen fiil biçimleri eylemin zamanı ve görünüşü bakımından çok ayrıntılıdır. Bu dillerde, geçişli fiiller, geçişsiz fiiller, edilgen biçim, iki geçmiş zaman biçimi, iki gelecek zaman biçimi, eylemin tekrarlandığını gösteren biçim, yeterlik biçimi v.b. bulunur. ◘ **MAYA.** [*Ing.* Maya quiche; *Fr.* Maya-quiché].

mayalamak, (-i) f. Hamur, süt v.b. gibi şeylere maya koymak. [*Ing.* To ferment, to leaven, to increase, to accumulate; *Fr.* Mettre du levain, mettre en fermentation].

mayalandırma, i. Mayalandırmak eylemi; ◉ **cibreli ~,** Ezilmiş üzümün posasıyle birlikte kapalı fıçılarda mayalanmasını sağlamak için yapılan işlem.

mayalandırmak, geçl. f. Mayalanmasını sağlamak. [*Ing.* To leaven, to ferment; *Fr.* Fermenter].

mayalanma, i.§ ❶ *biyokim.* Organik maddelerin bazı mikroorganizmalar tarafından salgılanan enzimler etkisiyle uğradığı değişiklik: *Şekerlerin maya etkisiyle mayalanması alkol verir.* [*Osm.* İhtimar, tahammür; *Ing.* ve *Fr.* Fermentation]. ☆ *Eşanl.* **fermantasyon;** § ❷ *(Geniş anlamda).* Organik maddenin enzim etkisiyle bozulması. [*Ing.* ve *Fr.* Fermentation]; ◉ **asetik ~,** *kim.* ◘ **Asetik;** ◉ **asid ~ sı,** *kim.* ◘ **Asid;** ◉ **kokuşturucu ~,** Azotlu organik maddelerin organizmalar etkisiyle ve genellikle kötü koku çıkararak ayrışması. ◘ **Çürüme.**

mayalanmak, nsz. f. § ❶ Maya etkisiyle ekşiyip kabarmak: *Hamur mayalandı.* [*Ing.* To become leavened, fermented; *Fr.* Fermenter, entrer en fermentation]; § ❷ *esk.* Birikip çoğalmak, artmak. [*Ing.* To be accumulated].

Maya'lar, ç. öz. i. *etn.* Orta Amerika'nın kızılderili halkı. Kelimenin tam anlamıyle maya Yucatan yarımadası yerlilerine ve onların ana dillerine verilen ad. Bununla birlikte, eski maya medeniyeti, Mayaların kültür bölgesi veya maya-kişe dil gruplarını belirtmek gibi çeşitli ve geniş anlamlar da taşır. [*Ing.* ve *Fr.* Mayas].

mayalı, s. § ❶ Mayalandırılmış, içine maya karıştırılmış. [*Ing.* Leavened, fermented, possessed of substance, strength, wealth, value; *Fr.* A levain, fermenté]; § ❷ Maya ile ekşiyip kabarmış, mayalanmış.

mayalık, s. § ❶ Maya olarak kullanılmak üzere ayrılmış, maya olmaya yarar: *Mayalık hamur.* [*Ing.* Anything serving as a ferment; *Fr.* Destiné à servir de ferment]; § ❷ *zool.* Damızlık için ayrılan dişi *(hayvan): Mayalık koyun. Mayalık kısrak.* [*Ing.* Animal kept for breeding].

maya.otu, b. i, *bot.* ◘ **Şerbetçiotu.**

mayasıl, i. § ❶ *patol.* ◘ **Egzama;** § ❷ **Basur.**

mayasıl.otu, b. i. *bot.* İkiçenekliler *(Dicotyledoneae)* sınıfının, Ballıbabagiller *(Labiatae)* familyasından, Türkiye'nin hemen her bölgesinde, kurak yerlerde yetişen, beyaz tüylerle kaplı, alçak bir bitki. Yaprak kenarları alta doğru kıvrıktır. Beyaz renkli çiçekleri küresel veya oval durumlarda toplanmıştır. Çiçekli bitki, infuzyon halinde midevi, uyarıcı, ateş düşürücü ve kuvvet verici olarak kullanılmaktadır. [*Lat. Teucrium polium; Ing.* Germander; *Fr.* Germandrée].
☆ *Eşanl.* **câdi, tüylü kısamahmut, tüylü yermeşesi, bodur et, bozca ot.**

mayasız, s. § ❶ İçinde maya bulunmayan, mayası olmayan. [*Ing.* Unfermented, unleavened; *Fr.* Sans levain, azyme]; § ● *din.* ◘ **Hamursuz.**
~ ekmek, Mayalanmamış hamurdan yapılan ekmek.

maydanoz, i. *Yun. makedonesi.* > *Ar. bakdunis, makdunis. bot.* İkiçenekliler *(Dicotyledoneae)* sınıfının, Maydanozgiller *(Umbelliferae)* familyasından, yaprakları güzel kokulu ve parçalı, çok eski zamanlardan beri yaprakları ve kökü için yetiştirilmekte olan, yemeklere ve salatalara lezzet ve koku vermek üzere kullanılan kazık köklü, 30-100 sm, boyunda, 2 yıllık, otsu bir bitki. İlk sene yalnız bir yaprak rozeti, ikinci sene ise bir gövde meydana getirir. Gövde dik, tüysüz, köşeli, içi boş ve çok dallıdır. Yaprakları saplı, bipennat, parçalar çeşitli şekilli, yeşil renkli ve tüysüzdür. Çiçekler şemsiye halinde toplanmıştır. Korolla yeşilimsi sarı renkli olup 5 serbest petalden yapılmıştır. Meyva tüysüz, yeşilimsi esmer renkli, armut biçiminde bir şizokarptır. Tohumları ufak ve esmerdir. Meyvaları *(Fructus Petroselini)* bir uçucu yağ ile *apiin* adı verilen bir glikozit taşır. Uçucu yağ içinde apiol'den başka terpenler, pinonler, miristisin, *allylapiol* bulunur. Kökü *(Radix petroselini)* biraz uçucu yağ, şeker, müsilaj ve apiin taşır. Meyvalar ve bunlardan elde edilen uçucu yağ idrar verici, midevî ve tansiyon yükseltici olarak kullanılır. Kök de aynı özelliklere sahiptir. Özellikle idrar verici ve iştah açıcı olarak infuzyon halinde kullanılır. Ayrıca terleticidir, Yapraklardan yapılan lapalar iltihaplı yaraların iyileşmesine yardım eder. Uçucu yağdan çıkarılan apiol, aybaşı sancılarına karşı kullanılır. Yaprakları vitamin **A, C, K** bakımından zengindir. Avrupa ve Asya'da yabanî olarak rastlanır. Sebze bahçelerinde ıslah edilmiş çeşitleri yetiştirilir; Başlıca çeşitleri: 1. *küçük yapraklı maydanoz,* Türkiye'nin her tarafında yetiştirilir; yılda 3-4 defa yaprak alınabilir; 2. *iri yapraklı maydanoz,* bol verimli makbul bir çeşittir; İstanbul'da çok yetiştirilir; 3. *kök maydanozu*'nun iri ve etli kökleri, çorbaya ve yemeklere katılır; büyük şehirlerde sebze bahçelerinde yetiştirilir. [*Osm.* Midenuvaz; *Lat. Petroselinum sativum; Ing.* Parsley; *Fr.* Persil]. ◘ *ŞEKİL: 477.*— **SEBZELER;** ◉ **eşek ~ u,** *bot.* ◘ **Eşekmaydanozu;** ◉ **frenk ~ u,** *bot.* ◘ **Frenkmaydanozu;** ◉ **yalancı ~,** Baldıranın maydanoza benzeyen kimi türlerine verilen ad.

maydanozgiller, ç. i, *bot.* İkiçenekliler *(Dicotyledoneae)* sınıfının, Şemsiyeliler *(Umbelliflorae)* takımından, ayrı taç yapraklı, uçucu yağ ve reçine taşıyan, bir veya çokyıllık, bir çoğu zehirli olan otsu, nadiren dip kısmı odunsu olan bitkileri kapsayan bir familya. Yaprakları almaşık, parçalı ve okrealıdır. Çiçekler erdişi aktinomorf, bazen zigomorf olup basit şemsiye veya daha çok bileşik şemsiye durumundadır. Her çiçekte ayrı beş çanak yaprağı, beş taç yaprağı bulunur; yumurtalık alt durumlu ve iki bölmelidir; bes tane erkek organ, çanak yapraklarıyle almaşık dizilidir. Meyva, her biri tek tohumlu 2 merikarpa ayrılan bir şizokarptır. Bu familya bitkileri, uçucu yağ ve reçine taşıdıklarından dolayı kokulu bitkilerdir. Bir kısmı aynı zamanda gomresin, başka bir kısmı da alkaloid taşır. Özellikle ılıman bölgelerde yetişirler; tropik bölgelerde yetişen bir kaç türü vardır. Çoğu sebze olarak kullanılır. Yaklaşık olarak 125 cins ve 2900 türü vardır. Türkiye'de 80 den fazla cins ve 400 e yakın türü yetişir. Başlıca türler: *baldıran, su baldıranı, kılır, rezene, anason, kişniş, melekotu, şeytanotu, havuç, kereviz, maydanoz, dereotu, kimyon, karamankimyonu.* [*Osm.* Sayvaniye; *Lat.* ve *Ing. Umbelliferae; Fr.* Ombellifères].

maye[1] /mâye/, i. *Osm.* < *Fars. esk.* § ● Maya; § ❷ Öz, asıl, yaradılış, karakter; § ● Servet, para, mal; § ● Güç, kuvvet, iktidar; § ❻ Bilgi, kültür; § ● *zool. esk.* Dişi deve.

mâye[2] /mâye/, i. *Osm.* < *Fars. müz.* Türk musikisinde bir makam. **Segâh maka-**

mına bir uşşak dörtlüsünün katılmasıyla meydana gelir. Güçlüsü *(neva re)*, karar perdesidir, *(segâh-fazla bemollüsü)*. Makam, karar perdesinden başlar, segâh dörtlüsünden sonra uşşak dörtlüsünü belirtir ve yine segâh dizisine geçer, neva'da geçici bir duraklama yapar, sonra ya uşşak dörtlüsü belirterek, segâh dörtlü veya beşlisiyle veyahut segâh dizisinde dolaştıktan sonra uşşak dörtlüsü veya dizinin bir bölümüyle karar perdesine ulaşır. Donanımında ikinci segâh dizisinin ses değiştirici işaretleri bulunur). [*ing.* Collective names for three **makams** which end in b', a' and g'respectively].

maye.buselik, b. i. *Osm.* < *Fars. māye* + büselik. *müz. esk.* Türk musikisinin bugün örneği kalmamış birleşik bir makamı.

maye.büzürg, b. i. *Osm.* < *Fars. māye* + *büzürg. müz. esk.* Türk musikisinin bugün örneği kalmamış birleşik bir makamı.

maye.hicaz, b. i. *Osm.* < *Fars. māye* + *Ar. hicāz. müz. esk.* Türk musikisinin bugün örneği kalmamış birleşik bir makamı.

maye.hüseyni, b i. *Osm.* < *Fars. māye* + *Ar. hüseyni. müz. esk.* Türk musikisinin bugün örneği kalmamış birleşik bir makamı.

maye.ırak, b. i. *Osm.* < *Fars. māye* + *Ar. irāk. müz. esk.* Türk musikisinin bugün örneği kalmamış birleşik bir makamı.

mayei.atik, b. i. *Osm.* < *Fars. maye* + *Ar. 'atik. müz. esk.* Türk musikisinin bugün örneği kalmamış birleşik bir makamı.

mayei.kebir, b. i. *Osm.* < *Fars. maye* + *Ar. kebir. müz.* Türk musikisinin bugün örneği kalmamış birleşik bir makamı.

maye.isfehan, b. i. *Osm.* < *Fars. māye* + *ısfahān. müz. esk.* Türk musikisinin bugün örneği kalmamış birleşik bir makamı.

maye.kevser, b. i. *Osm.* < *Fars. māye* + *Ar. kavser. müz. esk.* Türk musikisinin bugün örneği kalmamış birleşik bir makamı.

maye.küçek, b. i. *Osm.* < *Fars. māye* + *küçek. müz. esk.* Türk musikisinin bugün örneği kalmamış birleşik bir makamı.

maye.neva, b. i. *Osm.* < *Fars. māye* + *nevā müz. esk.* Türk musikisinin bugün örneği kalmamış birleşik bir makamı.

mayen.kasem, b. s. *Osm.* < *Ar. mā-yenkasem. esk.* Bölünebilen, kısımlara ayrılabilen. [*ing.* ve *Fr.* Divisible].

mayen.kasemiyet, b. i. *Osm.* < *Ar. māyen kasem māyen - kasemiyyet. esk.* § ❶ Bölünebilme, [*Ing.* Divisibility; *Fr.* Divisibilité]; § ❷ *mat. esk.* Bölünebilirlik.

MAYER, Julius Robert VON, öz. i. (1814-1878) Alman fizikçisi ve hekimi.

~ bağıntısı, *fiz.* Tükel gazlar için geçerli olan ve özgül ısıları C *(sabit basınçta)*, *c. (sabit hacimde)* ile *M* molekül kütleleri arasındaki bağıntıları veren denklem:

$$M\ (C\text{-}c) = \frac{R}{J} = 2;$$

burada R, tükel gazların molekül sabiti *(8, 32, 10^7 C.G.S.)* ve *J*, kalorinin mekanik eşdeğeridir. *(4, 18, 10^7 C.G.S.)*. [*Ing.* Mayer relation; *Fr.* Relation de Mayer].

maye.rast /mâyerast/, b. i. *Osm.* < *Fars. māye* + *rāst. müz. esk.* Türk musikisinin bugün örneği kalmamış birleşik bir makamı.

mayere.hâvi /mâyerehâvi/, b. i. *Osm.* < *Fars. māye* + *ruhāvi. müz. esk.* Türk musikisinin bugün örneği kalmamış birleşik bir makamı.

mayestro /mayest:ro/, ◘ **Maestro.**

maye.tehallel, b. s. *esk.* Çözümlenebilir, hallolunabilir. [*Ing.* Soluble].

maye.uşşak, b. i. *Osm.* < *Fars. māye* + *Ar. 'uşşāk' müz. esk.* Türk musikisinin bugün örneği kalmamış birleşik bir makamı.

mayezen.gûle, b. i. *Osm.* < *Fars. māye* + *zengüle' müz. esk.* Türk musikisinin bugün örneği kalmamış birleşik bir makamı.

mayhoş /mâyhôş/, s. *Osm.* < *Fars. māye* + *hôş* > *māyehoş*, § ❶ Tadı şekerli ve az ekşi olan: *Mayhoş bir şerbet.* [*Ing.* Pleasantly acid, tart; *Fr.* Aigrelet aigrelette, aigre-dou]; § ❷ *mec.* Pek yolunda olmayan veya bozulmaya yüz tutmuş olan *(dostluk ilişkileri hk.)*: *Onların araları mayhoş. Bugünlerde münasebetimiz mayhoş bir hal aldı.* [*Ing.* Slightly strained *(friendly relations)*].

☆ *Eşanl.* **limonî.**

mayhoşluk,-ğu, i. Mayhoş olma hali, mayhoş tadı. [*Ing.* Pleasant acidity, tartness; *Fr.* Saveur aigrelette].

mayın, i. *ing. mine.* § ❶ Toprak altına, üstüne veya su içine yerleştirilen ve gerek patlama yoluyle doğrudan doğruya, gerek basınç etkisiyle dolaylı olarak etki eden patlayıcı: *Kara mayını, denizaltı mayını, tanksavar mayını v.b.* [*Fr.* Mine]; ◘ *ŞEKİL: 378.*— **MAYIN**; § ❷ *arg.* Aptal, enayi; ◉ **antenli ~**, *den.* ◘ **Anten**; ◉ **antipersonel ~**, *ask. (Kara mayın harbi).* Personelde zayiata sebebiyet vermek için imal edilmiş bir mayın. [*Ing.* Antipersonnel mine /land mine warfare/; See: Mine (land mine warfare)]; ◉ **faaliyete geçirilmiş ~**, *ask.* Dedektör unsuru faaliyete geçirilen ve faaliyete geçen bu dedektör unsuru, ya bir kontrol istasyonuna elektrikle işaret veren veya mayının patlamasına sebep olan mayın. [*ing.* Actuated mine]; ◉ **havadan atılan ~**, *ask.* Uçaklardan paraşütle veya paraşütsüz bırakılan mayın. Su hedeflerine karşı kullanılmak üzere hazırlanmıştır. Fakat, bazen kara hedeflerine karşı da kullanılır. [*ing.* Air dropper mine]; ◉ **kurulu ~**, *ask.* Faaliyete geçmeye hazır bir mayın. [*Ing.* Armed gang]; ◉ **kurulu sualtı ~ı**, *ask.* Bir kablo vasıtasıyle sahile bağlı durumda olan kontrollu sualtı mayını, [*ing.* Submarine armed gang]; ◉ **tuzaklı ~**, *ask.* Yerinden kımıldatıldığı veya başka şekilde bir müdahalede bulunulduğu zaman patlamasına yardımcı bir fünyesi bulunan mayın.

~ arama cihazı, Mayınlanmış araziyi mayınlardan temizlemek için kullanılan özel cihaz. [*Fr.* Détecteur de mines].

~ arama tarama gemisi, *ask. den.* Su yolları, kıyı ve körfezlerde 8 m'ye kadar derinlikteki mayınları arayıp bulan ve bunları temizleyerek bağlı bulunduğu donanmaya yol açan, makineli tüfek ve ufak çaplı toplarla donatılmış küçük savaş gemisi. [*Ing.* Mine sweeper; *Fr.* Dragueur de mines].

~ tahrip cihazı, *ask.* Tankların önüne yerleştirilen ve mayınları patlatıp zararsız hale getirmeye yarayan cihaz.

~ tarlası, *ask.* Temizlenmedikçe veya taranmadıkça karada ilerlemeyi ve denizde seyri çok tehlikeli veya imkânsız kılacak şekilde mayın döşenmiş kara veya deniz bölgesi.

~ tuzak düzeni, *ask.* Mayın kımıldatıldığı takdirde bulunduğu mayını veya yakındaki bir başka mayını veya infilâk maddesini infilâk ettirecek şekilde düzenlenmiş bir düzen. [*Ing.* Antillft device].

mayınlamak (-i), i. *(Bir yere)* mayın döşemek. [*Ing.* To mine; *Fr.* Miner].

mayıs[1], i. Taze sığır gübresi. [*Ing.* Fresh stable manure, dried cattle dung *(used as fuel)*; *Fr.* Fumier sec de vache].

mayıs[2] i. *Lat. maius.* Yılın beşinci ayı olup, otuz bir gün sürer. [*Ing.* May; *Fr.* Mai]; ◉ **Alman ~ı**, *tar.* 25.000 vatanseverin Hambach'ta toplanıp Burschenshenschaft'ın siyah-kırmızı-altın rengi amblemini alkışlayarak Alman devletlerinin birliği isteğinde bulundukları 1832 yılı 17 mayıs gününe verilen ad. [*Ing.* German May; *Fr.* Mai allemand].

~ çanı, *bot.* ◘ **İnciçiçeği.**

~ hastalığı, *arıc.* Üstleri kapalı petek gözlerinin içindeki arı kurtçuklarını ve nemflerini öldüren virüslü hastalık.

~ kanunları, *tar.* Kulturkampf sırasında Almanya'da çıkarılan kanunlar. [*Ing.* May laws; *Fr.* Lois de mai].

~ oyunları, *tiy.* Kaynağı dinsel bolluk törenleri olan gösteriler. [*Ing.* May-day, mayings],

~ papatyası, *bot.* ◘ **Papatya.**

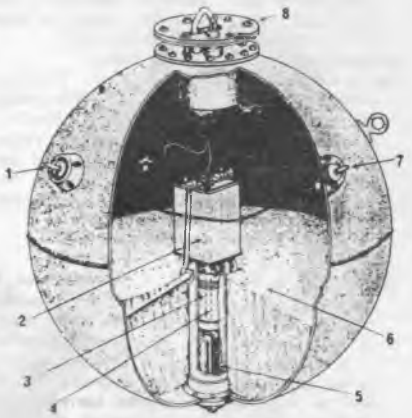

ŞEKİL: 378.— **MAYIN.** 1. Kontak boynuzu. 2. Batarya. 3. Sürvoltör *(servo motor)*. 4. Detonatör. 5. Hidrostatik donatım düzeni, 6. Patlayıcı madde. 7. Kontak boynuzu.

mayıs.böceği, b. i. *zool.* (a) Eklembacaklı hayvanlardan Böcekler *(Insecta)* sınıfının, Kınkanatlılar *(Coleoptera)* takımının Mayısböceğigiller *(Melolonthidae)* familyasından, kurtçuğuyle ürünlere büyük zarar veren, ağır uçuşlu böcek. Eski Dünya'nın ılıman bölgelerinde *mayısböceği*'nin pek çok türü vardır. Bunlar genellikle kızıl renkli *(elitraları daha açık renkli olur)* hantal böceklerdir. Hepsinin karnının iki yanında beyaz benekler, dişilerin karnının ucunda kısa bir burgu vardır. Erişkin iken bitkilerle beslenen mayısböceği, yaz başlangıcından itibaren görülmeye başlar ve alacakaranlıkta ortaya çıkar. Gündüzü ağaçların yapraklarına konarak uyuşukluk içinde geçirir. Erkek mayısböceği dişisinden daha ince uzundur; duyargalarının topuzlu ucunda altı yerine yedi levhacık bulunur. Kurtçukları toprağın içinde yaşar ve köklerle beslenir. Gelişiminl üç sene de tamamlar ve toprağın içinde 1,5 m.ye varan derinliklerde krizalitleşir; krizalit hali ik ay sürer *(genellikle ağustos ve eylül)*; erişkin hale gelince toprağın yüzüne yaklaşarak bekler; ilkbahar gelince dışarıya çıkar. Dişi mayısböceği haziranda, hattâ temmuzda toprağın 6-7 sm. derinliğine yumurtlar. Mayısböceğinin başlıca iki türü vardır: **âdi mayısböceği** *(Melolontha melolontha)* ve **orman mayısböceği** *(M. Hippocastani)*. Orman mayısböceğinin göğsünde kırmızı bir halka vardır, başı da kırmızıdır; ormanlarda yaşar, öbür türlere nispeten bu böceğe daha seyrek rastlanır. Asıl mayısböceğinin uzunluğu 20-25 mm. olup gelişmesi 3-6 sene sürer. Antenlerinin uçları yaprak biçimindedir. Mayısböcekleri çok zararlı hayvanlardır; genellikle üç yılda bir ortaya çıkarak korkunç zararlara yol açar; fakat kurtçukları daha büyük tahribat yapar. [*Lat. Melolontha; Ing.* Cockchafer, june beetle, june bug, May bug, May beetle; *Fr.* Mélolonthe, hanneton]; (b) Bu böceğin kurtçuğu. ◘ *LEVHA: 30.*— **BÖCEKLER.**

mayıs.böceğigiller, ç. b. i. *zool.* **Böcekler** *(Insecta)* sınıfının, **Kınkanatlılar** *(Coleoptera)* takımından, otçul özellikleri dolayısıyle daha çok bitki sağlığı yönünden önem taşıyan ve asalakbilimde

arakonakçı olarak ayrıca adları geçen düzlemduyargalı böcekler familyası. Örnek türü mayısböceği'dir. [*Lat. ve ing. Melolonthidae; Fr.* Mélolonthidés].

mayıs.sineği, b. i. *zool.* ◘ Sinek.

mayıs.sineğigiller, ç. b. i. *zool.* Böcekler *(Insecta)* sınıfının Kanatlılar *(Pterygota)* alt sınıfına giren bir familyası. Nimfleri sularda yaşar. Ergînleri bir gün yaşar, besini almaz, çiftleşir ve ölür. Ertesi sabah su kenarlarında ölmüş yığınlar halinde görülürler. [*Lat.* ve *ing. Ephemeridae; Fr.* Éphéméridés].

☆ *Eşanl.* **birgün sineğigiller.**

mayıstra, i. ◘ Mistral.

mâyi,-i (-i), s. ve i. *Osm.* < *Ar. mey. esk.* § ❶ Sıvı. [*ing.* Liquid, fluid; *Fr.* Liquide, fluide]; § ❷ Akan, su gibi akıcı olan; ◉ **~ ti pusula,** *den.* ◘ **ispirtolu pusula. ~ amonyak,** *trm.* Tazyik olunarak sıvı haline getirilen, doğrudan doğruya tarlaya atılmak veya sulama suyuna karıştırılmak suretiye gübre olarak kullanılan amonyak gazı.

mâyiat, ç. i. *esk.* Su gibi akıcı şeyler.

mâyiiyet,-ti, i. *esk.* Mâyi halinde, su gibi olma özelliği. [*ing.* Liquidity, fluidity; *Fr.* Liquidité].

mayıstra /mayıst.ra/, i. *It. maesta. den.* § ❶ Grandi direğinin en alt sereni ve buna çekilen yelken. [*ing.* Mainsail, sail, mizzen; *Fr.* Voile d'artimon]; § ❷ Kuzeybatı rüzgârı. [*ing.* Northwest wind]. **~ yelkeni,** *den.* ◘ Mayıstra[1].

maymun, i. *Yun. mimos,* taklitçi > *maymûn.* § ❶ *zool.* İnsandan başka bütün primatlara verilen genel ad. *(İnsanlar, maymunlar ve makiler,* **maymunlar** *takımını meydana getirir).* Maymunlar, bütün sıcak ülkelerde yaygın, vücutça ve boyca çok değişik memeli hayvanlardır. Çok büyük olanlar bir yana, hemen hepsi uzun gövdeli oldukça uzun kuyrukludur; kimisinde kuyruk sarılgan ve tutucudur. Kulaklar küçük, baş yuvarlaktır, fakat köpekbaşlı maymunlarda olduğu gibi bazılarında yüz kısmı ileriye doğru çıkıntılıdır. Gözler ileri bakar ve görüş kabiliyeti çok keskindir. Kafatası oldukça iri, beyin gelişkendir. Yüz çok hareketlidir, çünkü mimik kasları vardır. Burun delikleri yeni dünya maymunlarında geniş bir bölme ile *(yassı burunlu maymunlar),* eski dünya maymunlarında ise *(dar burunlu maymunlar)* dar bir bölme ile birbirinden ayrılır. Maymunlar ağaçların üzerinde yaşayan hayvanlardır ama yerde de yaşayabilirler. Bacakları kollarından daima daha küçüktür. El ve ayaklarda başparmakla orta parmak karşı karşıya gelir. Tırnaklar düzdür, yalnız en ilkel maymunlarda *(amerika ipek maymunu)* cırnak seklindedir. Maymunların çoğunda kıç nasırları bütün oturak yerini kaplayacak kadar geniştir. Bütün maymunlar en basta bitkilerle beslenir, bununla beraber beslenme rejimi değişiktir. Meyve, ot, kuş yumurtası, böcek, kurtçuk gibi çeşitli maddeleri, hattâ sürüngen hayvanları yerler. Maymunlar coğrafi dağılımlarına göre sınıflandırılır. Yeni Dünya maymunları yassı burunludur. Eski dünya maymunları ikiye ayrılır: Darburunlu maymunlar ve **insansılar** *(antropoyidler).* Fosil maymunlar Orta Eyosen'den itibaren görülür. İnsana benzeyen maymunlar ise Oligosen'de ortaya çıkar. Azı dişleri insanlarınkini az çok andıran ve kendisinde *«insanlara has ufak tefek bazı özellikler»* taşıyan ilk primat Afrika'da miyosen tabakasında bulunan *Limnopithecus Legetet*'tir. Avrasya'da ise *dryopithecus*'lar aynı özellikleri taşır. Güney Afrika'da pliyo - pleyistosen tabakasında bulunan *australopithecus* insanlara çok yakın fosil primatlardan biridir. [*Osm.* Kird; *ing.* Monkey, ape; *Fr.* Singe]. ◘ *ŞEKİL: 381.*— **MEMELİ HAYVANLAR III.**; § ❷ s. *mec.* Çirkin ve gülünç: *Maymun herif.* [*Ing.* Ugly and queer person, droll *(person); Fr.* Laid, laide]; ◉ **~ a benzetmek (cevirmek, döndürmek).** *dey.* Gülünç ve çirkin hale sokmak; ◉ **~ a dönmek,** *dey.* § ❶ Çirkin ve gülünç hale girmek; § ❷ Uslanmak; ◉ **akbaş ~,** *zool.* Yeni-dünya-maymunugiller *(Cebidae)* familyasından orta boylu bir maymun türü. Sarılmaya yaramayan çalı gibi bir kuyruğu yüzünün çevresinde yakalık biçiminde ve çenesinin altında sakal biçiminde uzun tüyleri vardır, Güney Amerika'da yaşar. [*Lat. Pithecia leucocephala; ing.* White-headed saki; *Fr.* Saki]; ◉ **antropoyid ~,** *zool.* İnsansı-maymungiller *(Pongoidae)* familyasına giren *(goril, orangutan gibi)* Eski Dünya'nın iri yapılı ve kuyruksuz maymun türü. Anatomik *(yüz biçimi, kuyruğunun olmayışı)* ve fiziksel özellikleri ile insana en yakın hayvandır. [*ing.* Anthropoid ape; *Fr.* Singe anthropoïde]. ☆ *Eşanl.* **insansı maymun;** ◉ **al yanaklı ~,** *zool.* Maymunlar *(Primates)* takımının, uzunkuyruklu-maymungiller *(Cercopithecidae)* familyasından uzunluğu 60, kuyruğu 25 sm. olan bir makak türü. Rengi açık kahverengi olup kızınca yanakları kızarır. Laboratuvarlarda kullanılır. Hindistan'da yaşar. [*Lat. Macaca mulatta; ing.* Rhesus monkey, rhesus macaque, rhesus; *Fr.* Rhésus, bandar]. ☆ *Eşanl.* **Rhesus maymunu;** ◉ **başlıklı ~,** *zool.* Maymunlar *(Primates)* takımının, Yeni-dünya-maymunugiller *(Cebidae)* familyasından bir memeli türü. Uzunluğu 48 ve çok uzun olan kuyruğu 50 sm.dir. Alnı çıplak ve karışık olup çevresindeki kıllar, papaz başlığına benzer. Güney Amerika'da ormanlarda toplu halde yaşar. [*Lat. Cebus capucinus; ing.* Capuchin; *Fr.* Saï, capucin]; ◉ **berber ~ u,** *zool.* Maymunlar *(Primates)* takımının, Uzunkuyruklu-maymungiller *(Carcopithecidae)* familyasından bir makak türü. Uzunluğu 75 sm. dir. Kuyruğu körelmiştir. Yüzü ve elleri et renginde, kaba yerleri kırmızıdır. Kılları kırmızımsı-zeytin yeşili rengindedir. Kuzey Afrika, Cebelütarık'ta, Cezayir ve Fas'ta, Avrupa'da taşlık yerlerde sürüler halinde yaşar. Avrupa'da yaşayan tek maymundur. [*Lat. Macaca sylvana; ing.* Barbary ape, magot; *Fr.* Magot]. ☆ *Eşanl.* **mago;** ◉ **böğüren ~,** zool. ◘ **Uluyan maymun;** ◉ **domuz kuyruklu ~,** *zool.* Maymunlar *(Primates)* takımının, Uzun-kuyruklu-maymungiller (Cercopithecidae) familyasından bir makak türü. Uzunluğu 75, kuyruğu 20 sm.dir. Sırtı mor kahverengi, karnı sarımsıdır. Cava, Sumatra ve Borneo'da yaşar. [*Lat. Macaca. nemestrina; Ing.* Bruh; *Fr.* Macaque à queue de cochon]; ◉ **gece ~ u,** *zool.* Maymunlar *(Primates)* takımının, Yenidünya-maymunugiller *(Cebidae)* familyasından bir memeli türü. Uzunluğu 35, kuyruğu 50 sm. Gece hayvanıdır. Eşiyle gezer. Kılları yumuşaktır. Güney Amerika'da ağaç kovuklarında yaşar. [*Lat. Aotus trivirgatus; Ing.* Douroucouli, night ape; *Fr.* Douroucouli, nyctipithèque, singe de nuit]; ☆ *Eşanl.* **mirikina;** ◉ **giyimli ~,** *zool.* Maymunlar *(Primates)* takımının, Uzunkuyruklu maymungiller *(Cercopithecidae)* familyasından bir memeli türü. Uzunluğu 63, kuyruğu 52 sm. Karışık güzel renkli olup, yüzü kırmızıdır. Koşunçun'da yaşar. [*Lat. Pygathrix nemaeus; Ing.* Douc; *Fr.* Douc]; ☆ *Eşanl.* **duk;** ◉ **Habeşistan ~ u,** *zool.* Maymunlar *(Primates)* takımının, Uzunkuyruklu-maymungiller *(Cercopithecidae)* familyasından bir memeli türü. Uzunluğu 70, kuyruğu 50 sm.dir. Rengi zeytin yeşilidir. Kuzey Afrika'da sürüler halinde yaşar. [*Lat. Papio hamadryas ing.* Sacred baboon; *Fr.* Hamadryas, papion]; ◉ **ipek ~,** zool. ◘ **ipekmaymun;** ◉ **insansı ~,** *zool.* ◘ **Antropoyid maymun;** ◉ **kısa kuyruklu ~,** *zool.* Maymunlar *(Primates)* takımının, Yenidünya maymunugiller *(Cebidae)* familyasından bir memeli türü. Orta boylu, kısa kuyrukludur. Sarımsı akımsı uzun ipek tüyleri vardır. Yüzü parlak kırmızıdır. Güney Amerika'da yaşar. [*Lat. Brachiurus rubicundus; ing.* Ouakari, *Fr.* Ouakari rouge, canajao]; ◉ **köpek başlı ~,** *zool.* Uzunkuyruklu-maymungiller *(Cercopithecidae)* familyasından bir memeli türü. Yaslı erkek maymunların yönetimindeki büyük gruplar halinde yaşar. Cesur ve akıllıdır. Büyüklük bakımından insanlardan hemen sonra gelir. Boyları 1,30 m.'ye varır. [*Lat. Papio; ing.* Baboon; *Fr.* Cynocéphale, babouin, singe à tête de chien, papion]; ◉ **örümcek ~ u,** *zool.* Maymunlar *(Primates)* takımının, Yenidünya-maymunugiller *(Cebidae)* familyasından bir memeli türü. Uzunluğu 60, kuyruğu 80 sm. Bacakları ince ve uzun, kuyrukları sarılıcı ve uzundur. Yüzleri kırmızı, kılları kara renklidir. Güney Amerika'da yaşar. [*Lat. Ateles paniscus; ing.* Spider monkey; *Fr.* Atèle, singe-araignée]. ☆*Eşanl.* koata; ◉ **pembe ~,** *zool.* Maymunlar *(Primates)* takımının, ipek - tüylü - maymungiller *(Callithrichidae)* familyasından bir memeli türü. Uzunluğu 27, kuyruğu 34 sm. İpek gibi olan pembe tüyleri başının çevresinde uzun olur, Uzun kuyrukları olup sarılmaya elverişli değildir. Soyu tükenmektedir. Brezilya'da yaşar. [*Lat. Leontocebus rosalia; ing.* Silky tamarin; *Fr.* Tamarin ☆ *Eşanl.* **tamarin;** ◉ **perçemli ~,** *zool.* Maymunlar *(Primates)* takımının, ipek-tüylü - maymungiller *(Callithrichidae)* familyasından bir memeli türü. Küçük boyludur. Başının çevresi saçaklıdır. Uzun kuyrukları çembersiz olup sarılmaya elverişli değildir. Güney Amerika'da yaşar. [*Lat. Leontocebus oedipus; ing.* Pinche; *Fr.* Tamarin]; ◉ **Rhesus maymunu,** *zool.* ◘ **Al yanaklı maymun;** ◉ **saba ~ u,** *zool.* Maymunlar *(Primates)* takımının, Uzunkuyruklumaymungiller *(Cercopithecidae)* familyasından bir memeli türü. Uzunluğu 50, kuyruğu 60 sm. Sırtı yeşil, karnı beyazdır. Anlaklı ve usludur. Habeşistan'da yaşar. [*Lat. Cercopithecus sabaeus, ridis; Ing.* Grivet; *Fr.* Grivet singe de saba]; ☆ *Eşanl.* **grivet;** ◉ **sincap ~ u,** *zool.* Maymunlar*(Primates)* takımının, Yenidünya-maymunugiller *(Cebidae)* familyasından bir memeli türü. Uzunluğu 35, kuyruğu 50 sm. Yüzü beyaz burnu kara, tüyleri sarımsı külrengidir. Kuyruğu sarılıcı değildir. Güney Amerika'da yaşar. [*Lat. Saimiri sciurea; ing.* Squirrel monkey; *Fr.* Saïmiri]; ◉ **şapkalı ~ ,** *zool.* Maymunlar *(Primates)* takımının, Uzun kuyruklu maymungiller *(Cercopithecidae)* familyasından bir makak türü. Uzunluğu 50 sm. Kuyruğu daha uzundur. Başında sapka biçiminde saçakları vardır. Karın kısmı çıplak gibidir. Hindistan'da yaşar. [*Lat. Macaca radiata; ing.* Bonnet monkey, bonnet macaque, capped macaque, crown monkey; *Fr.* Macaque bonnet chinois]. ☆ *Eşanl.* **munga;** ◉ **şeytan ~,** *zool.* Maymunlar *(Primates)* takımının, Yeni-dünya-mahmunugiller *(C. ebidae)* familyasından bir memeli türü. Uzunluğu 35, kuyruğu 30 sm. Rengi kara olup, başının çevresi kısa kıllarla çevrilidir. Güney Amerika'da aile halinde yaşar. [*Lat. Pithecia satanas; ing. Saki; Fr.* Saki Satan]; ◉ **tavşan tüylü ~,** *zool.* Maymunlar *(Primates)* takımının, Yenidünya maymungiller *(Cebidae)* familyasından bir memeli türü. Uzunluğu 56, kuyruğu 58 sm. Tüyleri koyu renkli olup, kuyruğu sarılıcıdır. Güney Amerika ormanlarında toplu halde yaşar. [*Lat. Lagothrix lagothricha ing.* Woolly monkey; *Fr.* Lagotriche]; ◉ **uluyan ~,** *zool.* Yenidünya mahmunugiller *(Cebidae)* familyasından, Orta ve Güney Amerika'da yaşayan, yassı burunlu, iri vücutlu kalınpostlu, yakalayıcı uzun kuyruklu bir maymun cinsi. ◉ **Kızılımsı sarı uluyan maymun** *(A. seniculus)* en çok rastlanan türüdür. Uzunluğu 65, kuyruğu

MAYMUNLAR

DURUKULI
IPEK MAYMUN
(Marmoset)
YÜNLÜ MAYMUN
ÖRÜMCEK MAYMUN
BAŞLIKLI MAYMUN
SAKI
KISA
KUYRUKLU
HİNDİSTAN
MAYMUNU
SİNCAP MAYMUN
UAKARI
HORTUMLU (Uzun burunlu) MAYMUN
DİANA MAYMUNU
KOLOBUS
LANGUR
MANDRİL
BIYIKLI MAYMUN

62 sm.'dir. Kuyruğu uzun ve sarılıcıdır. Ulur gibi bir ses çıkarır. Erkek kızılımsı dişi sarımsı renklidir. Ekvator ve Venezuela'da yaşar. [*Lat. Alouatta; ing.* Howler monkey, howling monkey; *Fr.* Alouate, hurleur roux, ouarine]. ☆ *Eşanl.* **aluatta, böğürenmaymun;** ◉ **uzun burunlu ~,** *zool.* Maymunlar *(Primates)* takımının, Uzunkuyruklu maymungiller *(Cercopithecidae)* familyasından bir memeli türü. Uzunluğu 90, kuyruğu 75 sm. Rengi esmer-kırmızı-sarıdır. Burnu çok uzundur. Borneo'da yaşar. [*Lat. Nasalis larvatus; ing.* Proboscis monkey; *Fr.* Nasique]. ☆ *Eşanl.* **kahau;** ◉ **yeşil ~,** *zool.* Maymunlar *(Primates)* takımının, Uzunkollu maymungiller *(Hylobatidae)* familyasından bir memeli türü. Uzunluğu 48, ucu sarılıcı olan kuyruğu 64 sm. Kılları yeşilimsi kırçıl olur. Evcilleştirilip eğitim verilir. Batı Afrika'nın balta girmemiş ormanlarında yaşar. [*Lat. Cercopithecus callitrichus; ing.* Green monkey; *Fr.* Singe vert].

~ ağacı, *bot.* ◘ **Arokarya** *(Şili arokaryası).*

~ balığı, *zool.* Yuvarlak başlı bir cins köpekbalığı. [*Lat. Squatina squatina; Ing.* Monk fish, angel fish; *Fr.* Ange de mer].

~ baz, *tiy.* Maymunları eğitip, onlara oyunlar gösterenlere verilen ad.

~ ekmeği ağacı, *bot.* Baobap ağacı.

~ eli, *patol.* İlerleyici kas atrofisinde *(Aran-Duchesne tipi)* görülen ve kemikler arası kaslarla tenar ve hipotenar kaslarının atrofisinden ötürü elin aldığı şekil. [*ing.* Monkey hand, ape hand; *Fr.* Main de singe].

~ gibi, *dey.* Tuhaf, gülünç hareketler yapan veya ufak, tefek hareketli kimseleri nitelerken kullanılır. [*ing.* Monkey - like; ridiculous, apish].

~ gözünü açtı, *dey.* «*Artık aklım başıma geldi, bir daha kanmam*» anlamında kullanılır. Geçen bir olaydan ders alındığını anlatır. [*Ing.* He has learned his lesson; you can't deceive him again].

~ iştahlı, *dey.* Hevesi çabuk geçen, sebatsız *(kimse).* [*ing.* Inconstant, fickle].

~ salatası, *dey.* Kısa, dar ve biçimsiz giyim.

~ suratlı, *kaba.* Kılıksız, çirkin *(kimse).* [*Ing.* Ugly and sour-faced].

maymun.ağacı, b. i. *bot.* ◘ **Arokarya** *(Şili arokaryası).*

maymun.biti, b. i. *paraz.* Bitgiller *(Pediculidae)* familyasından maymun derisinde yaşayan sokucu bit. [*Lat. Pediculus audemansi*].

maymuncu, i. Maymun gezdiren ve oynatan adam. [*ing.* Gripsy exhibitor of monkeys].

maymuncuk[1]**,-ğu,** i. ❶ *tekn.* Her kilidi açmaya yarar, eğri ve sivri bir demirden ibaret âlet. [*Ing.* Picklock; *Fr.* Fausse clef, passe-partout]. ☆ *ŞEKİL: 133.*— ÇiLiNGiR; § ❷ *den.* Yelkenli gemilerde direklerin etrafında güverteye dikey olarak tespit edilmiş kütüklerle, bu kütükleri birleştiren armadoranın meydana getirdiği eleman. *(Direklerden inen selvigeler, kütüklerin içine yerleştirilmiş tornolardan geçtikten sonra armadora üzerindeki çeliklere volta edilir).* ◉ **direk dibi maymuncuğu,** *den.* ◘ **Direk**[1].

maymuncuk[2]**,-ğu,** i. *paraz.* ve *zool. Otiorhynchidae* familyasından, ergin evrede bağ üzümlerinin yaprak ve sürgünlerini, kurtçuk evresinde köklerini kemiren, parlak siyah kınkanatlı böcek. *(Şekerpancarı için de zararlıdır).* [*Lat. Otiorrhynchus peregrinus; Fr.* Otiorrhynchus, brachyrrhinus].

maymunlar, ç. i. *zool.* Omurgalı hayvanlardan Memeliler *(Mammalia)* sınıfının Etenliler *(Placentalia)* alt sınıfına giren bir takımı. Yüksek yapılıdırlar. Ayakları 5 parmaklı çoğunluk yassı tırnaklıdır. Dişleri tümdür. İyi tırmanırlar. Tek yavru doğururlar. Geniş bir gruptur. Eski sınıflandırmalara göre Yarımaymunlar *(Prosimiae)* Uzunbacaklımakiler *(Tarsioidea),* Gerçekmaymunlar *(Simiae)* alt takımlarına, yeni sınıflandırmalara göre ise Makimsiler *(Lemuroidea)* ve İnsansılar *(Anthropoidea)* alt takımlarına ayrılır. [*Lat., ing.* ve *Fr. Primates*]; ◉ **dar-burunlu ~,** *zool.* Omurgalı hayvanlardan Memeliler *(Mammalia)* sınıfının, Etenliler *(Placentalia)* alt sınıfının, Maymunlar *(Primates)* takımının, Gerçek Maymunlar *(Simiae)* alt takımına giren bir üst familyası. Burun duvarları dar, burun delikleri birbirine yakın ve aşağı doğrudur. Dişleri 32 tanedir. Yanaklarında keseler ve sarılıcı olmayan kısa bir kuyrukları bulunabilir. Oturak kaba etleri vardır. Eski dünyada yaşarlar. Uzun - kuyruklu maymungiller *(Cercopithecidae),* Uzun-kollu-maymungiller *(Hylobatidae),* İnsansımaymungiller *(Pongoidae)* ve İnsangiller *(Hominidae)* familyalarını içine alır. [*Lat. Catarrhina; Fr.* Catarhiniens]. ☆ *Eşanl.* **eskidünya-maymunları;** ◉ **Eski-dünya ~ ı,** *zool.* ◘ **Dar-burunlu maymunlar;** ◉ **gerçek ~,** Eski sınıflandırmalara göre, omurgalı hayvanlardan Memeliler *(Mammalia)* sınıfının, Maymunlar *(Primates)* takımının geniş bir alt takımı. Yassı-burunlu-maymunlar *(Platyrhini)* ve Darburunlu-maymunlar *(Catarrhina)* olmak üzere iki üst familyayı içine alır. Yapıları ince ve güzel, hareketleri çeviktir. Yüzleri ve kaba yerleri dışta kalmak üzere vücutları kıllı olup baş ve gövdedeki kıllar yeleye benzer. Kaba yerleri kırmızı ve mavi renktedir. Beyinleri büyük ve kafatasları yuvarlaktır. Kulak ve göz durumları bakımından insana çok benzerler. Kolları bacaklarından uzundur. Parmakları daima uzun olup baş parmakları bulunmayabilir. Kuyrukları uzun ve sarılmaya elverişlidir. Sıcak memleketlerde ormanlarda yaşarlar. [*Lat.* ve *Ing. Simiae; Fr.* Simiens]; ◉ **ilkel ~,** *zool.* İnsansı maymunlardan daha az bir evrim derecesi gösteren kuyruklu maymunlar; ◉ **yarı ~,** *zool.* ◘ **Yarımaymunlar;** ◉ **yassıburunlu ~,** *zool.* ◘ **Yassıburunlumaymunlar;** ◉ **Yenidünya ~,** *zool.* ◘ **Yenidünyamaymunları.**

maymunluk,-ğu, i. Güldürmek veya dikkati çekmek için yapılan tuhaflık. [*ing.* Quality or nature of a monkey; *Fr.* Singerie].

maymunsular, ç. i. *zool.* ◘ **Makigiller.**

mayna, ünl. *It. ammainare. den.* § ❶ Herhangi bir şeyi bir halat veya palanga vasıtası ile aşağı indirmek: *Yelkenleri mayna et! = Mayna yelken!* [*ing.* Down with, down it!; *Fr.* Commandement de plier les voiles]; § ❷ *mec.* Son verilme, bırakılma: *Kavga mayna oldu.* [*Ing.* Ending, end]; ◉ **suya kadar ~ etmek,** *den.* Bir filika veya bir sandalı dış omurgası suya değinceye kadar denize sallandırmak; ◉ **yelkenleri ~ etmek,** *den.* Rüzgârın aşırı etkisinden korunmak için veya bir limana girerken yelkenleri indirmek. *(Limana girerken bir yelkenlinin yelkenleri «mayna flokl» kumandasıyle indirilir).*

~ etmek, § ❶ *den.* Herhangi bir cismi halat veya palanga yardımıyle aşağı indirmek. [*Ing.* To haul down, to lower; *Fr.* Plier les voiles]; § ❷ *mec.* İşe son vermek, işi durdurmak, bitirmek. [*ing.* To cease work].

Maynotlar, ç. öz. i. *etn.* Yunanistan'da, Mani'de halk, Peloponnesos'un güneyinde yaşayan Maynotlar bizans, frank, venedik ve türk hâkimiyet devrelerinde bağımsız kaldılar. [*ing.* Maniotes; *Fr.* Maniotes, Maïnotes].

mayo, i. *Fr. maillot.* § ❶ Deniz banyosu yapanların giydiği ve vücudun gerekli kısımlarını sıkıca örten özel kıyafet. [*ing.* Bathing suit; *Fr.* Maillot de bain]; § ❷ *sp.* Yüzme, minder güreşi, halter ve jimnastik gibi bazı spor dallarında yarışma kıyafeti; § ❸ *tiy.* Kadın dansçıların veya kadın ve erkek oyuncuların bazı rollerde giydikleri ve üzerlerine iyice yapışan ince elbise; ◉ **sarı ~,** *sp.* Etaplı bisiklet yarışlarında bir önceki etap birincisinin giydiği mayo. *(Turun ilk etabında sarı mayoyu daha önce yapılan tur şampiyonu giyer).*

mayonez, i. *Fr. mayonnaise. mutf.* Esası, yağın yumurta sarısına yedirilmesiyle meydana gelen ve haşlanarak pişirilen etler, kabuklular, balıklar yumurtalar, sebzeler üzerine konulan soğuk sos. [*ing.* Mayonnaise].

mayonezli, s. Mayonez katılmış veya karıştırılmış: *Mayonezli levrek.* [*ing.* Dressed with mayonnaise; *Fr.* Au mayonnaise].

mayoz, i. ◘ **Meyoz.**

mayötik, i. *Fr. maïeutique* < *Yun. maieutike,* doğurtma */ebelik/* sanatı. *Socrates*'in felsefesinde «*zihinleri doğurtma*» sanatı yani kendisiyle konuşulan kişi bir dizi soru yönelterek *(Sokratesvâri istihza),* bu kişinin düşüncelerden kurtulmasını ve daha sonra benliğinde gizli halde bulunan gerçekleri keşfetmesini sağlama. [*ing.* Maieutics].

mayöz,-zü, i. *Fr. mailleuse. dok.* Dokuma tezgâhlarında iğnelerin takıldığı ve asıl örgüyü yapan döner çark.

maysterzinger, i. *Alm. ed.* Şövalyelik zamanında belli başlı ailelerin yanında bulunan, şatolarda vakit geçiren lirik şair.

mayşor, i. *Fr. maillechort. (1819'da bu alaşımı ilk defa yapan Maillot ile Chorier'nin adından).* Bazen içine kurşun, kalay veya demirden katılan bakır, çinko ve nikel alaşımı.

☆ *Eşanl.* **alman gümüşü.**

maytap,-bı, i. b. *Osm.* < *Fars. māh* + *tāb* > *māh-i tāb.* § ❶ Yandığı vakit renk renk ve parlak ışık saçan şenlik gecelerinde yakılan fişek veya kibrit. [*ing.* Small fireworks, bengal light; *Fr.* Feu d'artifice]; § ❷ *arg.* Alay, istihza. [*ing.* Ridiculing, mocking, jeering, sneering; ridicule, mockery; teasing; *Fr.* Raillerie, moquerie], ◉ **~ a almak,** *arg.* Alay etmek, eğlenmek: *Maytaba almak istersen, yersin marizi.* [*ing.* To make fun of; *Fr.* Bailler, se moquer de]; ◉ **tel ~,** Üzerine piroteknik bir bileşim sıvanmış madenî br telden meydana gelen havaî fişek. *(Çok parlak küçük kıvılcımlar saçarak yanar).*

~ etmek, *arg.* Eğlenmek, alay etmek. [*ing.* To make fun of; *Fr.* Railler, se moquer de].

mayûbat, ç. i. *esk.* § ❶ Ayıplanan davranış, söz v.b. leri; § ❷ Eksiklikler, kusurlar.

mayûbe, s. *esk.* **Mayûb'un dişili.**

mayûben, z. *esk.* § ❶ Ayıplanarak, kınanarak; § ❷ Eksik sayılarak, kusur sayılarak. [*ing.* Defectively, shamefully].

mayuk, i. Açılmamış çiçek, konca.

mayu'kal /māyukal/, b. s. *Osm.* < *Ar. mā,* edat + *'akl. esk.* Anlaşılabilen.

mayu-kes /māyukes/, b. s. *Osm.* < *Ar. mā,* edat + *'aks. esk.* § ❶ Değiştirilebilir; § ❷ *mant. esk.* Evrilir. [*ing.* Convertible].

mayup s. *Osm.* < *Ar. 'ayb* > *ma'yūb. esk.* § ❶ Ayıplanmış, kınanmış ayıplanan; § ❷ Eksiği olan, kusurlu.

mayüf-hemiyet, b. i. *Osm.* < *Ar. mā,* edat + *fehmiyyet* > *mā-yüfhemiyyet. esk.* Kavranabilirlik. [*ing.* Conceivability].

ma'z, i. *Osm.* < *ma'z. esk.* Keçi.

maza, meza, i. *Osm. maza', geçti. esk.* «*Olan oldu, geçen geçti*» anlamında *Mazâ mâ mazâ,* sözünde kullanılır.

Mazahua, öz. i. *dilb.* Otomi lehçesi: *Mexico* eyaletinde 75.000 kişi tarafından konuşulur. [*Ing.* ve *Fr.* Mazahua].

mazaik, mazayık /mazâïk/, ç. i. *Osm.* < *Ar. mazîk. esk.* Dar olan yerler.

mazak,-ğı, i. *zool.* Kemikli-balıklar *(Teleostei)* takımının Kırlangıçbalığıgiller *(Triglidae)* familyasından bir balık türü. Uzunluğu 20-40 sm. Rengi kırmızımsı, kahverengi olup üzeri sırttan karına doğru çizgilidir. Atlantik Okyanusu, Akdeniz ve Marmara'da yaşar. [*Lat. Trigla lineata; Ing.* Streaked gurnard; *Fr.* Grondin strié].

mazâlim, ç. i. ◘ **Mezâlim.**

mazalle, i. *Osm.* < *Ar. zelle. esk.* Gölgeli olan yer, gölgelik. [*ing.* Shadowy place].

mazanne, s. ve i. *Osm.* < *Ar. zann. esk.* §

❶ Kendisinden şüphe edilen, şüpheli, zan götüren: § ❸ Ermiş, evliya sanılan.

mazarrat,-tı, /mazarrât/, i. *Osm.* < *Ar. zarar. esk.* Zarar, ziyan. [*Ing.* Harm, injury, damage, impairment evil, detriment; *Fr.* Dommage, préjudice].

mazarratlı, s. *esk.* Zararlı, ziyanı olan. [*Ing.* Harmful, injurious, detrimental; *Fr.* Nuisible préjudiciable].

mazayık, ç. i. ◘ Mazaik.

mazbata, i. *Osm.* < *Ar. zabt. esk.* Birçok kimseler tarafından imza edilen belge. [*Ing.* Minutes, protocol, record; *Fr.* Protocole, procès verbal].

☆ *Eşanl.* **tutanak.**

— **muharriri**, Bir komisyon kararının gerekçesini kaleme alan üye, sözcü.

mazbut,-tu /mazbût/, s. *Osm.* < *Ar. zabt* > *mazbût.* § ❶ Derli toplu, düzenli, düzgün; § ❷ *esk.* Muhafazalı, soğuğu, rüzgârı içine geçirmeyen *(yapı).* [*Ing.* Well protected]; § ❸ Yazılmış, kâğıda geçmiş. [*Ing.* Recorded, written down; *Fr.* Enregistré, inscrit]; § ❹ Ele geçirilmiş, zaptedilmiş. [*Ing.* Obtained; *Fr.* Conquis,-e]; § ❺ Hatırda saklı, unutulmamış: *O zaman söyledikleri tamamiyle mazbutumdur.* [*Ing.* Fixed in the mind; *Fr.* Fixé, tracè dans la memoire]; § ❻ Belirtilmiş, belli, tayin edilmiş: *Bu iki ülkenin sonu henüz mazbut değildir.* [*Ing.* Determined; *Fr.* Déterminé,-ée]; § ❼ *(Üslûp v.b. hk.)* Düzenli. [*Ing.* Neat, compact, correct; *Fr.* Compacte]; § ❽ Sağlam.

— **vakıflar**, *huk.* ◘ **Vakıf.**

mazbutât, ç. i. *esk.* Mazbut olan şeyler.

mazca, i. *Osm.* < *Ar. esk.* § ❶ Yatılacak yer, yatak. [*Ing.* Place of repose, bed]; § ❷ Mezar. [*Ing.* Grave, tomb].

mazdeizm, i. *Fr. mazdéisme. fels.* ve *sosy.* Iran'da Medyalılar arasında doğan ve onlar vasıtasıyle bütün Iran'a yayılan bir mezhep, Bu mezhebe göre evrende iki ülke devamlı bir şekilde çarpışıp durmaktadır. Hayat ve mutluluk ilkesi; iyiliği ruhta, kötülüğü maddede bulanlar aldanmaktadır. [*Osm.* Zerdüştiye;; *Ing.* Mazdeism].

mazeret,-tl /mâzeret/, i. *Osm.* < *Ar. özr.* § ❶ İstenilmeyen bir halin oluşuna yol açan kaçınılmaz neden. [*Ing.* Excuse, apology; *Fr.* Excuse]; ☆ *Eşanl.* özür; § ❷ Kendini veya başka birini özürlü göstermek için ileri sürülen sebep; § ❸ Bir kimseyi özürlü gösteren durum veya olay: *Mazeretim olduğu için gelemedim;* § ❹ Bir şeyi yapmaktan kaçınmak için ileri sürülen bahane; § ❺ *huk.* Bir mükellefiyeti veya bir ödevi yerine getirmek zorunda olan kimsenin, bunları yapmaması halinde durumunu hukuk bakımından kurtaran sebepler, [*ing.* ve *Fr.* Excuse].

mazeretli, s. Mazereti olan.

mazeretsiz, s. Mazereti olmayan, mazeret gösterilmemiş.

mazgal, i. *Yun. maskhali,* oyukluk, § ❶ *ask. esk.* Kale, hisar, sur veya şato duvarlarında açılan ve genellikle şevli olarak yapılan iç yanı geniş, dış yanı dar gözleme siperi. [*Ing.* Embrasure, crenel *(in a parapet); Fr.* Créneau]. ◘ *ŞEKİL: 275.*— **KALE**; § ❷ *mad. oc.* İnfilâklara karşı kullanılan bir elektrikli âletin karterinde grizu tutuştuğu zaman, alevler dışarı yayılmadan karterdeki basıncı kontrol etmeye yarayan ince yarık; § ❸ *seram.* Pişirme fırınlarının açık kısmına verilen ad. [*Ing.* Embrasure; *Fr.* Créneau]; ⊙ **— ına kargı saplamak**, *arg.* Cimağ etmek; ⊙ **çıkma —**, *mim.* ◘ **Çıkma**; ⊙ **dar —**, *istihk.* ◘ **Dar**[1]; ⊙ **kale — ı**, *ask. tar.* ◘ **Kale**; ⊙ **tank — ı**, *sil.* Tank mürettebatının gözetleme yapabilmesi için tank zırhı üzerinde açılan delik.

— **deliği**, *ask. esk.* Kale duvarlarında iç yanı geniş, dış yanı dar müstahkem delik. [*Ing.* Loophole; *Fr.* Meurtrière, arbaletrière].

— **dişi**, *ask. esk.* Surların üst kısmında ve mazgallar arasında bulunan çıkıntı.

— **siperi**, *ask. esk.* Mazgallar arasındaki surların üst kısmındaki taş duvar. [*Ing.* ve *Fr.* Merlon].

— **şevi**, *ask. esk.* Bir kapı veya pencerenin eğimli kenarı. Top siperleri üzerinde, top namlusunun geçmesi ve aşağı yukarı hareket edebilmesi için açılan delik. Mevzi savaşlarında, düşmanı gözetlemek ve ateş etmek için kum torbaları arasında çeşitli biçimde yapılan delik. [*Ing.* Crenel embrasure; *Fr.* Embrasure].

mazgala, i. *Osm.* < *Ar. mıskale.* Maskala, kılıç, ayna, kösele v.b. patlamaya yarayan cilâ aracı.

mazgallı, s. Mazgalları olan, [*Ing.* Embrasured; *Fr.* Crénelé,-ée].

— **barbata**, Kalelerin üstünde mazgallar ve mazgal siperleriyle donatılmış olan kısım. [*Ing.* Crenellation, castellation; *Fr.* Crénelage].

— **çelik**, *ins.* ◘ **Çelik.**

mazhar[1], i. *Osm.* < *Ar. zuhûr. esk.* § ❶ Bir şeyin ortaya çıktığı, göründüğü yer. [*Ing.* ve *Fr.* Manifestation]; § ❷ s, *(Bir iyiliğe)* erişmiş, erişen , ulaşmış, nail olmuş. [*Ing.* Honored, distinguished; *Fr.* Honoré de]; § ❸ Erkek adı.

— **olmak**, İyi bir şeye ermek, erişmek, nail olmak. [*Fr.* Reussir, parvenir].

mazhanzen, i, *müz.* Mazhar çalan kimse. [*Ing.* A player of the mazhar].

mazhar[2], i. *Osm.* < *Ar. mazhar. müz.* Dinî musikide kullanılan bir çeşit zilsiz tef. *(Araplar mazhar'ı özellikle halk musikisi topluluklarında kullanırdı. Türklere Araplardan geçti).* [*Ing.* A kind of tambourine used in religious music].

mazhariyet,-ti, i. *Osm.* < *Ar. mazhariyyet. esk.* Nail olma, erişme, ulaşma. [*Ing.* Distinction, attainment: acquisition, success; *Fr.* Action d'obtenir, 'acquérir ou d'être honoré de succès, bienfait, bonheur, chance].

mazı[1], i, *Fars. mazu. bot.* Kozalaklılar *(Coniferae)* takımının, Servigiller *(Cupressaceae)* familyasından, pul yapraklı, daimî yeşil, bir evcikli, ağaç veya ağaççık halinde bulunan bitki cinsi. Dalları yatay veya yukarı doğru yönelmiştir. Pul yapraklar sürgünlere karşılıklı olarak dizilmiştir. Erkek ve dişi çiçekler terminaldir. 3-6 çift puldan meydana gelmiş olan kozalak yumurta biçimindedir. Olgunlaştığı zaman deri gibi sert veya odunsu kozalak pullardan 2-3 çifti üreyimlidir. Üreyimli pullardan her birisinde 2-3, bazen de 1 tane ortotrop tohum tomurcuğu vardır. Tohum bazı örneklerde mercimek gibi basık ve dar kanatlı, bazılarında da kanatsızdır. Çenek sayısı 2'dir. Hâlen Çin, Japonya, Formoza ve Kuzey Amerika'da doğal olarak yetişen 6 türü, bu türlere ait çok çeşitli varyete ve formları vardır. Bunlardan **Çin mazısı** *(Th. Sutchuensis)* hariç, diğerleri kültüre alınmıştır. Park ve orman ağacı, özellikle süs bitkisi ve canlı çit olarak çok kullanılır. Mazıların odunu yumuşak, hafif ve dayanıklıdır. Su altında çürümez, Travers, kazık, tavan tahtası, köprü ayağı, lüks sandal yapımında kullanılır. Yaprakları, özellikle tentür halinde, siğil tedavisinde kullanılır. Kozalağından solucan düşürücü bir yağ elde edilir. [*Lat. Thuja; Ing.* Arborvitae; *Fr.* Thuya]; ⊙ **Batı — sı**, *bot.* Kuzey Amerika'da yetişen, süs bitkisi olarak dünyanın bir çok yerlerine yayılmış olan, 20 m. ye kadar boylanabilen, piramit tepeli, sık dallı bir mazı türü. Ana sürgünlere ayrı ayrı dizilmiş olan pul yaprakların uçları sivridir. Yan sürgünlerin geniş yüzlerindeki yaprakların sırtlarında küresel yağ bezeleri vardır. Erkek çiçekler 3 çift etamin pulundan meydana gelmiştir. Kısa sürgünlerin ucunda dikine duran, fakat sonraları aşağıya doğru yönelen yumurta biçimindeki küçük kozalakların uzunlukları ortalama 15 sm.'dir. Kiremitvari dizilmiş olan 4-5 çift puldan meydana gelen kozalak bir yılda olgunlaşır. Deri gibi sert olan kozalak pullarından üreyimli olan her pul 2 tane, basık, kanatlı tohum taşır. Sarı - yeşil renkteki odunu hafif, fakat dayanıklıdır. Parkçılıkta makbul olan sayısız formları vardır. Türkiye'nin bir çok şehir ve kasaba parklarında batı mazısına ve çeşitli formlarına sık sık rastlanır. [*Lat. Thuja occidentalis* = **Thuja odorata** = **Thuja obtusa**; *Ing.* American arborvitae; *Fr.* Thuya occidental]; ⊙ **boylu —**, *bot.* Anayurdu Kuzey Amerika'da, 30-60 m.'ye kadar boylanabilen, piramit tepeli, birinci sınıf orman ağacı. Sürgüncükler çok uzun ve birbirine paralel olarak gelişmiştir. Bu özelliği ile diğer mazılardan ayrılır. Sürgünlerin alt yüzlerinde, gözle görülmeyen, açık gri renkli stoma lekeleri vardır. Pul yaprakların sırtlarındaki yağ bezeleri belirgin değildir. Yaprakları oğusturulunca kuvvetli bir aromatik koku verir. Kozalak 5-6 çift puldan meydana gelmiştir. Bunlar olgunlaşınca deri gibi sertleşir. Pullardan yalnız 3 çifti üreyimlidir. Her bir pulun altında 2-3 tane tohum vardır. Tohumlar kanatlıdır. Üzerleri reçine bezelidir. Primer yaprıklar iğne yaprak halindedir. Hızlı büyüdüğü, aynı zamanda hafif ve dayanıklı oduna sahip olduğu için, Avrupa'da orman ağacı olarak yetiştirilmesine gayret edilmektedir. Kerestesi çeşitli işlerde kullanılır. Öz odundan elde edilen «*Thujaglicine*» maddesinin oduna zarar veren mantarlara karşı en etkili öldürücü olduğu görülmüştür. Yanız önemli bir orman ağacı değil, aynı zamanda dekoratif bir süs bitkisidir. Süs bitkisi olarak dünyanın çeşitli yerlerinde yetiştirilmeğe başlanmış, zamanla çeşitli formları elde edilmiştir. [*Lat. Thuja pilicata* = **Thuja gigantea** = **Thuja menziesii** = **Thuja lobii** = **Thuja craigiana**; *ing.* Giant arborvitae, western red cedar; *Fr.* Thuya géant]; ⊙ **Çin — sı**, *bot.* Anayurdu Batı Çin olan, küçük bir ağaç veya boylu çalı halinde bulunan bir mazı türü. Sürgüncükler yassı olup yukarı doğru yönelmiştir. Yaprakların uçları kütçe sivridir. Sırtları yuvarlakçadır; yağ bezesi yoktur. Derimsi kozalak 4 çift puldan meydana gelmiştir. Tohumlar kanatlıdır, Henüz kültüre alınmamıştır. [*Lat. Thuja sutchuensis*]; ⊙ **Doğu — sı**, *bot.* Anayurdu Çin ve Türkistan olan, 5-10 m. boyunda, çok dallı, oval veya konik tepeli bir mazı türü. Ana sürgünler yuvarlakça yan sürgüncükler basıktır. Sürgünlerin üst yüzlerindeki pul yaprakların arkalarında çizgi halinde bir çukurluk ve bu çukurluk içerisinde de yağ bezesi vardır. Genç sürgünler parmakları arasında oğuşturulunca hafif reçine kokar. Kozalak 10-15 mm. uzunlukta olup olgunlaşmadan önce etli mavi dumanlı, sonraları odunlaştığı zaman kahverengidir. Üreyimli olan kozalak pullarından her birisinin altında iki veya bir tane tohum vardır. Tohumlar kanatsızdır. Çok dayanıklı olan odunun koyu kırmızı renkte özü vardır. Bu mazı türü de güzel canlı çit olur. Ana türden başka parkçılıkta makbul olan çeşitli formları vardır. [*Lat. Thuja orientalis* = **Biota orientalis**; *Ing.* Oriental arborvitae; *Fr.* Thuya oriental]; ⊙ **Japon — sı**, *bot.* Anayurdu Japonya olan, 15-18 m.'ye kadar boylanan bir mazı türü. Gövdenin kırmızımsı kahverengi kabuğu dar şeritler halinde, ince kâğıt gibi kalkar. Pul yaprakların sırtında uzun çizgi halinde yağ bezeleri bulunur. 8-10 mm. boyundaki kozalak yumurta biçimindedir. Taze iken yeşilimsi sarı, olgunlaşınca açık kahverengindedir. Geniş yumurta biçimindeki 5-6 çift puldan meydana gelmiştir. Bunların yalnız ortada yer alan iki çifti üreyimlidir. Her bir pulda 3 tohum bulunur. Küçük tohumun dar kanadı vardır. Avrupa'da bu mazı üzerinde ne orman ağacı, ne de park bitkisi olarak diğerleri kadar durulmamaktadır. [*Lat. Thuja standishii* = **Thuja japonica** = **Thuja gigantea japonica** = **Thujopsis standishii**]; ⊙ **Kore — sı**, *bot.* Anayurdu Kuzey ve Orta

Kore olan, çoğunlukla dağınık tepeli bir çalı, ender olarak da 8 m.'ye kadar boylanan, piramit görünüşlü bir mazı türü. Sürgünler yassıdır. Ana sürgünlerdeki yapraklar 3 köşeli-yumurta biçiminde olup uçları sivridir. Sürgüncükler üzerinde yer alan pul yapraklar ise eskenar dörtgen - üç köşelidir. Sürgüncüklerin sırtlarında belirgin yağ bezeleri vardır. Alt yüzlerinde ise stoma lekeleri bulunur. 8-10 mm. boyundaki kozalak yumurta biçiminde - eliptik yapıda ve açık kahverengindedir. Dört çift puldan meydana gelmiştir. Bunlardan yalnız ortadaki iki çift üreyimlidir. Tohum kanatlıdır. Kışlara dayanıklı, güzel ve dekoratif bir süs bitkisidir. [*Lat. Thuja koraiensis* = **Thuja kongoensis** = Thuja odorata]. ◘ *ŞEKİL: 331.*– KOZALAKLILAR.

mazı, i. *fitopatol.* Hayvansal ve bitkisel asalakların *(böcekler, bitki bitleri, kurtlar, mantarlar, bakteriler)* bitkilerde meydana getirdiği u: Bitkinin yüzeyinde herhangi bir canlının, özellikle bir böceğin sokmasıyle meydana gelen bir yaraya tepki olarak oluşur. Sokan böcek çoğu zaman soktuğu yere bir veya birçok yumurta bırakır. Başlangıçta yalnız *cynipidae* familyasından böceklerin meşe yaprağını sokmasıyle oluşan urlara *mazı* denirken, şimdi böceklerin, hattâ diğer canlıların etkisiyle meydana gelen bütün bu çeşit urlara mazı denmektedir. Bitkisel dokuların aşırı büyümesi veya bozulmasıyle oluşan mazılar, oluşumlarına sebep olan asalağın cinsine göre birçok kategoriye ayrılır. Böceklerin ve bitki bitlerinin sebep olduğu mazılara *böcek mazısı*, solucanların meydana getirdiğine *kurt mazısı*, mantarlardan olana *mantar mazısı*, bakterilerden olana *bakteri mazısı* denir. Mazılar bitkinin çeşitli kısımlarında *(kök, sap, gövde, yaprak, hattâ çiçek)* meydana gelebilir. Boyları, yapıları, sertlikleri ve şekilleri pek çeşitlidir. Mazılar genellikle, üzerinde oluştuğu bitki için zararlıdır. Bunlardan bazıları, özellikle tanence zengin olanları gerek tıpta *(peklik verici olarak)*, gerek sanayide *(boyama ve deri tabaklama işleri)* kullanılır. Asıl mazı, bazı meşe türlerinin *(mazı meşesi/Quercus infectoria/ pırnal /Q. ilex/, Q. robur)* yapraklarında ve körpe sürgünlerinde gelişir. Tanence çok zengin olan bu mazılar böcek urdan çıkmadan önce toplanırsa daha makbuldür *(böcek çıkmadan önce mazının rengi yeşil veya siyah, kendisi ağır ve tıkız, böcek çıktıktan sonra açık renkli ve üzeri delikli olur)*. Bir kısım meşelerde *enginar mazısı* denilen ve yaprakların üzerinde pul yığınları halinde görülen mazılar, diğer bir kısımda *şapka mazı* denilen ve yaprakların alt yüzünde mercimek şeklinde görülen mazılar oluşur. *Macaristan mazısı, Q. robur, doğu mazısı* ise *Q. aegilops* türünden meşelerde oluşan palamut mazılarıdır. *Çin* ve *Japon mazısı*, eşkanatlıların *aphis* cinsinden bir böceğin *Rhus semialata* adlı ağacın yapraklarını sokmasıyle oluşur ve özellikle Hankeu'dan ihraç edilir. *Mirobalan mazı* ise *Myrobalanus citrina*'nın yapraklarında oluşur. *Palamut mazısı, Cynips quercus calycis* adlı böceğin sokması sonucunda meşe palamudunda oluşan, mazıdır; özellikle Macaristan, Suriye, Hırvatistan, Anadolu ve Piemonte'de elde edilir. Bunlar kösele ve deri tabakalama işinde kullanılır. [*ing.* Gall nut; oak apple; *Fr.* Galle].

~ arıları, *zool.* ◘ Mazıarıları.

~ meşesi, *bot.* ◘ Meşe.

mazıarıları, ç. b. i. *zool.* Zarkanatlılar *(Hymenoptera)* takımından bitkilerde, özellikle meşelerde, türe göre değişik biçim gösteren ve genel olarak «*mazı*» adı verilen yumruların oluşumuna yol açan ufak yapılı arıcıklar familyası; ur arıları, yumru arıları. [*Lat.* ve *ing. Cynipidae; Fr.* Cynipides, diplolemes].

mazı böcekleri, b. ç. i. *zool.* Mazıya benzeyen bitki bitlerine, kırmız böceği ve koksidilere verilen ortak ad. *Elma bitleri (Aspidiotus ostraeformis) mazı böceklerindendir.* [*ing.* Gallfly; *Fr.* Mouche de galle].

mazıcıl, s. Mazıların içinde yaşayan veya barınan: *Zarkanatlıların, ikikanatlıların çoğu, kınkanatlıların bazıları mazıcıldır.* [*ing.* Gallicolous; *Fr.* Gallicole].

mazılama, i. *dok.* Kumasları bazı boyalarla boyamadan önce astarlamak için tanenle ıslatma işlemi. *(Bu işlem eskiden meşe veya mazı palamudu ile yapılırdı).*

mazi /mâzî/, i. *Osm.* < *Ar. mezâ.* § ❶ Geçmiş zaman. [*ing.* Past, bygone; *Fr.* Passé]; § ❷ *gram.* Geçmiş zaman. [*ing.* Past tense]; § ❸ Bir kimsenin veya toplumun geçmisteki yaşama tarzı; ⊙ ~ ye karışmak, *dey.* Geçmiste kalmak, yürürlükten ve islerlikten çıkmak; ⊙ geçmişe ~ derler, ◘ Geçmiş.

mazik, i. *Osm.* < *Ar. zîk. esk.* Dar, sıkıntılı yer. [*ing.* Narrow place, pass, strait, harrows, difficulty, difficult affair].

mazille, i. *Osm.* < *Ar. esk.* Kıldan yapılan büyük çadır.

maziye, i. *esk.* Mazi'nin dişili.

mazîz /mâzîz/, s. *Osm.* < *Ar. mazz. esk.* Musibete, felâket acısına uğramış, kederlenmiş. [*ing.* Being grieved, being sad].

mazleme, i. *Osm.* < *Ar. zulm. esk.* Zulüm, zalimlik, can yakma, haksızlık. [*ing.* Oppression tyranny, cruelty injustice].

mazlum /mâzlûm/, s. ç: **mazlumin**. *Osm.* < *Ar. zulm.* § ❶ Kendisine zulmedilen, kıyıma uğratılmış, zulüm gören, ezilen. [*ing.* Oppressed; *Fr.* Opprimé]; § ❷ *mec.* Sessiz ve uysal, boynu bükük, halim selim, yumusak huylu *(kimse)*; § ❸ Uysal, hüzünlü *(yüz, ses, v.b.)*; § ❹ i. Erkek adı.

mazlumane, z. ve s. § ❶ Zulüm görmüş, haksızlığa uğramış, ezilmişe yakışacak biçimde. [*ing.* Like an injured man; *Fr.* A la manière des opprimés, d'un air doux et paisible]; § ❷ Sessiz, uysalca. [*ing.* Quietly; *Fr.* D'un air doux et paisible].

mazlume, s. *esk. Mazlum*'un dişili.

mazlumen, z. *esk.* Zulüm görerek, haksızlık ve gadre uğrayarak.

mazlumin, ç. i. *esk.* Mazlum'un çoğulu.

mazlumluk,-ğu, i. § ❶ Ezilmislik, haksızlık ve zulme uğramış olma hali. [*ing.* Tractability; *Fr.* Etat d'un opprimé]; § ❷ *mec.* Sessizlik, uysallık. [*ing.* Mildness; *Fr.* Modestie, air doux et paisible].

mazmaza, i. *Osm.* < *Ar. esk.* § ❶ Aptes alırken ağız çalkalama. [*ing.* A rinsing the mouth with water; *Fr.* Action d'aspirer l'eau avec le nez pendant les ablutions]; § ❷ Gargara. [*ing.* Mouth lotion, gargle; *Fr.* Rincage].

mazmum /mazmûm/, s. ve i. *Osm.* < *Ar. zamm. esk.* § ❶ Illâve olunmuş, eklenmiş. [*ing.* Added, joined]; § ❷ *gram. esk.* Zamme *(ötre)* ile okunan arap harfli *(kelime)*, zammeli, ötreli, zamme harekeli.

mazmun /mazmun/, i. *Osm.* < *Ar. zımn. esk.* § ❶ Anlam, diyem. [*ing.* Signification, meaning, tenor; contents *(of a letter)*; *Fr.* Sens, contenu, sens caché]; § ❷ *ed.* Nükteli ve cinaslı güzel söz; § ❸ Ödenmesi gereken şey.

maznuk /maznûk/, s. *Osm.* < *Ar. zunâ. esk.* Nezleli, nezle olmuş. [*ing.* Troubled with a cold in the head].

maznun /maznûn/, s. ve i. ç: **maznunîn**. *Osm.* < *Ar. esk.* § ❶ Suçlu sanılan. [*ing.* Suspected, accused, defendant, culprit; *Fr.* Supposé, conjecturé, suspecte, soupçonné]; ☆ *Eşanl.* **sanık**; § ❷ Zannolunmuş, düşünülmüş. [*ing.* Thought, surmised].

maznunîn, ç. i. *esk.* **Maznun**'un çoğulu.

mazohist,-ti, s *Fr. masochiste. tıp.* § ❶ Mazoşizme ilişkin olan. [*ing.* Masochistical]; § ❷ i. Cinsel zevk almak için kendisine eziyet edilmesi gereken veya eziyet çekerek cinsel zevk alan cinsel sapık. [*ing.* Masochist].

mazohizm, i. *Fr. masochisme. tıp., psik.* ve *fels. (Leopold von Sacher Mazoch'un adından.* (a) Sevilen bir kimsenin seçap olduğu eziyet ve acıdan memnunluk duyma eğilimi; (b) Kurban, fedaî veya mağdur olmaktan sevinç duyma eğilimi; (c) Maddî hırpalanma ve küçük düşürülmeden şehvanî doygunluk duyulan bir cinsel sapıklık. *Mazoşizm* istenilen ıstırabın cinsine *(fizik yahut ruhî)* ve kullanılan yollara göre *(yapmacık haller, küçük düşürücü veya sakatlayıcı alışkanlıklar)* değişik dereceler gösterir. Mazoşist, ıstırap çekmek ister. Kırbaçlanma ve her çeşit iskence peşindedir; bu işkencelere uğrarken derin bir zevk duyar. Manen de küçük düsürülmeye, mutlak bir «sahip» in kaprislerine ruhu ve vücuduyle bağlı bir tutsak durumuna düşmeye can atar. [*ing.* Masochism]; ⊙ çocuk ~ i, ◘ Çocuk.

mazoşizm, i, ◘ Mazohizm.

mazot,-tu, i. *Rus. mazut.* § ❶ Yakıt olarak kullanılan petrol tortusu. [*ing.* Fuel oil; *Fr.* Mazout, fuel-oil]. ☆ *Eşanl.* **fuel-oil**; § ❷ *arg.* (a) İçki: *Mazotun çok gelmiş be oğlum.* [*ing.* Drink; *Fr.* Boire]; (b) Sigara. [*ing.* ve *Fr.* Cigarette]; ⊙ ~ u olmak, *arg.* Cıgarası olmak: *Mazotun var mı reis, bir tüttüreliml;* ⊙ ~ u yerinde olmak, *arg. (Şoför hk.)* Fazla içki içmiş olmak: *Görüyorum, bu akşam da mazotun* yerinde! [*ing.* To be drunk]; ⊙ yağlama ~ u, Ortalama vizkozitesi, 50° C'ta 12° Engler'den düşük olan çok koyu renkli yağlama yağı. [*ing.* Greasing oil, lubricating oil; *Fr.* Mazout de graissage]. ~ almak, *arg.* Karın doyurmak: *Akşam oluyor, daha mazot almadık.* [*ing.* To have a meal].

mazotlama, i. Mazot tabakasıyle kaplama: *Su birikintilerini mazotlama sivrisinekleri yok eder.* [*ing.* Fuel oiling; *Fr.* Mazoutage].

mazreb, mazrıb, i. *Osm.* < *Ar. darb.* > *mazreb. esk.* § ❶ Darp edecek, çarpacak, vuracak yer; § ❷ Çakma, kakma yeri.

mazrubat, ç. i. *mat. esk.* Çarpılanlar.

mazrubeyn, ikil. i. *esk.* Birbiriyle çarpılan iki sayı; çarpan ve çarpılan. [*ing.* The multiplier and multiplicant].

mazruf /mazrûf/, s. *Osm.* < *Ar. zarf. esk*, § ❶ Zarf içine konmuş zarflı, zarftaki; § ❷ i. Zarflı kâğıt, zarflanmış kâğıt.

mazrufat, ç. i. *esk.* Zarfa konmuş seyler.

mazrufen, z. *esk.* Zarflı olarak. [*ing.* Under cover, enclosed *(letter, etc.)*; *Fr.* Sous enveloppe].

mazrup, s. *Osm.* < *Ar. darb* > *mazrûb. esk.* § ❶ Vurulmuş, dövülmüs; § ❷ Damgalanmış; § ❸ *mat. esk.* Çarpılan.

mazrûr /mazrûr/, s. *Osm.* < *Ar. zarar. esk.* Zarar, ziyan görmüş *(kimse)*. [*ing.* Harmed, injured, who has suffered loss].

mazul, s. *Osm.* < *Ar. 'azl. esk.* Görevinden alınmış, azledilmiş, işine son verilmiş. [*ing.* Dismissed /from a post/, out of office; *Fr.* Destitué, en disponibilité].

mazulan, mazulin, ç. i. *esk.* Işten çıkarılanlar, azledilenler.

mazulen, z. *esk.* Azledilmiş olarak. [*ing.* In retirement, discharged; *Fr.* Etant destitué, destitution disponibilité].

mazuliyet,-ti, i. *esk.* Azledilmiş olan kimsenin hali. [*ing.* Condition of being dismissed; *Fr.* Etat d'un fonctionnaire destué, destitution disponibilité].

mazur /mazûr/, s. *Osm.* < *Ar. özr.* Herhangi bir konuda mazereti olan, mazeretli, özürlü. [*ing.* Excused, excusable; *Fr.* Excusable]. ~ görmek (tutmak), *dey.* Affetmek, kusuruna bakmamak. [*ing.* To excuse, to hold one excusable; *Fr.* Excuser, disculper, pardonner].

mazuriyet,-ti, i. *Ar. ma'zûriyyet. esk.* Mazur olma, özürlü olma hali. [*ing.* Excusableness, excuse; *Fr.* Excuse, motif d'excuse, excusabilité].

mazurka, i. *isl.* Mazurya ilîne has bir çeşit leh halk dansı ve bunun müziği; romantik devirde Avrupa müziği içinde yayıldı. *(Kadının, dans eşini kendi seçtiği zarif bir dansttır. Çiftler bu dansı oynarlarken, ilerleme, gerileme, reverans gibi birçok duruma gecerler. Üç dörtlük ölçü-*

de yazılır. birinci zamanlar topuk vurarak belirtilir, kimi zaman sekmelere de yer verilir. Chopin'in piyano için işlediği çeşitli mazurkalardan bazıları birer şaheserdir). [*ing.* ve *Fr.* Mazurka].

mazuryum, i. *Fr. masurium. (Mazurya gölleri'nin adından). kim.* Atom numarası 43, atom ağırlığı 96 olan kimyasal element; 1925'de Alman *Walter Naddack, ida Tacke* ve *Otto Berg,* mazuryumu tayf analiziyle bulduklarını sandılar. *(Bu buluş resmen kabul edilmedi; fakat bu elementin bir izotopu olan teknetyum, uranyum'un fisyon ürünleri arasında bulundu).* [*ing.* Masurium]. ◘ Teknetyum.

Mbato'lar, ç. öz. i. *etn.* Fildişi kıyısı zenci halkı. Büyük Bassam çevresinde yaşarlar. [*ing.* ve *Fr.* Mbatos].

Mbaya'lar, ç. öz. i. *etn. Chaco* yerlileri; guaykuru dilini konuşur. Pilcomayo'nun kuzeyinde yaşar. Paraguay'ın iç bölgelerinde büyük akınlar yaparlardı. [*ing.* ve *Fr.* Mbayas].

McBURNEY, Charles, *(1845-1913),* Amerikalı cerrah.

~ **noktası**, patol. Karın çeperinde, sağ kalça kemiğinin ön-üst ucu ile göbeği birleştiren çizginin ortasına rastlayan nokta; bu noktaya basılınca duyulan ağrı, apandisit belirtisidir. [*ing.* McBurney's point; *Fr.* Point de Mc Burney].

~ **usulü kesme**, *cerr.* Apandisit ameliyatında uygulanan kesme usulü. [*ing.* ve *Fr.* Incision de Mc Burney].

me, i. M harfinin adı.

meat, i. *Fr. méat < Lat. meatus. anat.* Kanal, yol, kısa yol veya yolağzı. [*Osm.* Mecra, simah; *ing.* Meatus].

meab /meab/, i. *Osm. < Ar. iyāb. esk.* «*Geri dönülecek, sığınılacak yer*» anlamlarında bileşik isimler ve sıfatlar yapar: *fazilet-meab* faziletli kimse; *şevket-meab* («*şevketli kimse*»), padişah. [*ing.* Home of, abode of].

meadib /meâdib/, ç. i. *Osm. < Ar. me'debe. esk.* Ziyafetler.

meahiz, ç. i. *Osm. < Ar. me'haz. esk.* Kaynaklar, bir şeyin alındığı çıktığı yerler.

meâkil /meākil/, ç. i. *Osm. < Ar. me'kele. esk.* Yenilecek şeyler.

meal /meal/, i. *Osm. < Ar. esk.* § ❶ Anlam, kavram, mefhum; § ❷ Meydana gelen şey, sonuç. [*ing.* Meaning, purport *(of a sentence)* content; *Fr.* Sens, essence d'un écrit].

mealen /mealen/, z. *Osm. < Ar. esk.* Anlatılmak istenilen düşünceleri alarak, anlamca, kelime kelime olmayarak: *Mealen tercüme.* [*ing.* With regard to the meaning, giving the substance on *(an article, etc); Fr.* Par sens, ne gardent que l'essence, le résumé, pas mot à mot].

meandr, i. *Fr. méandre. süs!.* Antik Yunan seramiklerinin bezemesinde kullanılan motif. Bir şeridin iç içe bir yanı açık dikdörtgen veya kareler yapacak biçimde kendi çevresinde dolanmasıyle yapılır. Seramiklerin boyun ve karın kısımlarında yer alır. Bazı büyük vazoların karın kısımlarında birkaç sıra meandr motifi bulunur. [*ing.* Meander].

◘ *Esas.* âşık yolu.

meandrina, i. Ekvatoral denizlerde mercan resiflerinin oluşmasında önemli rol oynayan çok büyük ve sert polipöbeği. *(Çanaklar öbeğin yüzeyinde dolambaçlı diziler halinde, poliplerse birbirine yapışık durumdadır).* [*ing.* Meandrina, meandra; *Fr.* Méandrine].

meârib, ç. i. *Osm. < Ar. mie'rebe. esk.* § ❶ Hâcetler, istekler, istenen şeyler gerekli şeyler: § ❷ Hizmetler.

meâsim, /meāsim/, ç, i. *Osm < Ar. me'sem. esk.* § ❶ Günah edilecek, günaha girilecek yerler; § ❷ Günahlar. [*ing.* Sins, iniquities].

measir, ç. i. *Osm. < Ar. me'sere. esk.* Güzel eserler, nişanlar, izler. [*ing.* Illustrious acts, memorials, signs, apostolic and historical or legendary traditions glories, excellencies]

meatorafi, i. *cerr.* Mea dikilmesi, kanala dikiş koyma ameliyesi. [*ing.* Meatorrhaphy].

meatoskopi, i. *tıp.* Uretra ağzının sistoskopik muayenesi. [*ing.* Meatoscopy].

meatotom, i. *Fr. méatotome. cerr.* Meatotomi yapmaya yarayan âlet. [*ing.* Meatotome].

meatotomi, i. *Fr. méatotomie. < Lat. meatus,* delik + *Yun. tome,* kesme. *cerr.* Çok dar olan sidik yolunu genişletme ameliyatı. [*ing.* Meatotomy].

mebad, mebada, ünl. *Osm. < Fars. esk.* Sakın, sakın olmaya ki, sakın ha. [*ing.* By no means! God forbid!].

mebadi, ç. i. *Osm. < Ar. mebde. esk.* § ❶ Evveller, önceler, başlangıçlar; § ❷ İlk unsurlar, ilkeler.

mebahis, ç. i. *Osm. < Ar. mebas. esk.* Araştırma yerleri; tartışma konuları.

mebaliğ, ç. i. *Osm. < Ar. meblağ. esk.* § ❶ Paralar, akçeler, akçe miktarları; § ❷ Ganimetler.

mebani /mebanī/, ç. i. *Ar. mebna. esk.* § ❶ Bina'nın çoğulu; § ❷ Temeller.

me'bas, i. *Osm. < Ar. meb'as. esk.* Gönderilme, yollanma.

mebde,-i, i. *Osm. < Ar. bed. esk.* § ❶ Baş, başlangıç, evvel. [*ing.* Beginning; *Fr.* Commencement]; § ❷ Prensip, ilke unsur; § ❸ Kaynak, kök; § ❹ Bilgilerin ilk kısımları, ilmin ilk kısmı.

mebdeiyet,-ti, i. *esk.* Başlangıç olma hali. [*ing.* Beginning, origin].

meber, i. *Osm. < Ar. meberr. esk.* İhsan, nimet verme, hayır işleme.

meberrat, ç. i. *esk.* Hayır için, sevap kazanmak üzere yapılan işler. [*ing.* Good works].

meberre, i. *esk.* Hayır için sevap kazanmak üzere yapılan iş.

mebguz /mebgûz/, s. *Osm. < Ar. bugz. esk.* Hoşlanılmayan, kin duyulan nefret edilen. [*ing.* Hated, detested; odious].

mebhas i. ◘ Mephas.

mebhus /mebhûs/ s. *Osm. < Ar. bahs. esk.* Soluyan, soluğan, tıknefes olmuş *(insan veya hayvan).*

mebhus /mebhus/, s. *Osm. < Ar. bahs. esk.* Bahs olunmuş, sözü geçmiş. [*ing.* Aforementioned].

mebhut /mebhut/, s. *Osm. < Ar. buht. esk* Hayretle bakakalmış, şaşmış, şaşırmış. [*ing.* Bewildered, dumbfounded; *Fr.* Stupéfait, étourdi].

mebit, i. *Osm. < Ar. beyt. esk.* Geceleyecek yer, geceyi geçirecek yer. [*ing.* Place where one passes the night, sleeping place, passing the night].

mebiz, i. *Osm. < Ar. esk.* Dizkapağı arası çukuru.

mebiz /mebiz/, i. *Osm. < Ar. esk.* Yumurtalık. [*ing.* Ovary].

meblâğ /meblāğ/, i. *Osm. < Ar. bulûg.* Para miktarı, tutar, akçe. [*ing.* Sum; *Fr.* Somme].

meblû /meblū/, s. *Osm. < Ar. bel. esk.* Yutulmus. [*ing.* Swallowed, swallowed up].

meblua, s. *esk.* **Meblû'nun** dişili; ◉ **lokma-ı** ~, *esk.* Yutulmuş lokma.

meblûl /meblūl/ s. *Osm. < Ar. belāl. esk.* Islanmış ıslak; nemli, yaş. [*ing.* Wetted, moistened watered].

meblûle, s. *esk.* **Meblûl'ün** dişili.

mebna /mebnā/, i. *Osm. < Ar. bina. esk.* § ❶ Yapı yeri, bina yeri, temel; § ❷ Yapı, bina. [*ing.* Foundation, building structure].

mebni /mebnī/, s. *Osm. < Ar. binā. esk.* § ❶ -den dolayı, -den ötürü: *Hastalığına mebni gelemedi.* [*ing.* Owing to, in view of]: § ❷ Yapılmış, kurulmuş, bina olunmuş. [*ing.* Built, constructed, erected; *Fr.* Bâti, fondé sur, construit]; § ❸ *gram.* Arap yazısında son harfi hiç bir şekilde değişmeyen, sabit harekeli kelime. [*ing.* Indeclinable word].

mebniyen, z. [illegible] § ❶ Ayakta, yıkılmamış; § ❷ [illegible] halinde.

mebrud /mebrûd/, s. *Osm. < Ar. berd. esk.* Soğumuş soğuk. [*ing.* Cooled, chilled].

mebrure, s. § ❶ Mebrur'un dişili; § ❷ i. Kadın adı.

mebsus¹, z. *Osm. < Ar. ibsas. esk.* § ❶ Hayırlı, makbul, beğenilmiş; § ❷ Hayırlı, yararlı.

mebsus², s. *Osm. < ibsas. esk.* § ❶ İbraz olunmuş, gösterilmiş; § ❷ Açılmış *(mektup).*

mebsus³, s. *Osm. < Ar. bisās. esk.* Yayılmış, dağılmış, saçılmış. Herkese yayılmış, herkes tarafından duyulmuş. [*ing.* Scattered, dispersed, spread out, divulged, noised abroad].

mebsut /mebsût/, s. *Osm. < Ar. bast. esk.* § ❶ Yayılmış, açılmış. [*ing.* Spread, extended, expanded, dilated, stretched out; *Fr.* Directe]; § ❷ Uzun uzadıya anlatılan *(şey)*; § ❸ Arap harfleriyle meydana getirilen levhalarda yazı tarzlarından biri.

mebsuta /mebsûta/, s, *esk.* **Mebsut'un** dişili.

mebsuten, z. ◘ **Mepsuten**.

mebşure /mebşûre/, s. *Osm. < Ar. esk.* Boylu boslu, vücudu ve yüzü güzel *(kadın).* [*ing.* Gracefully proportioned, with beautiful skin *(woman)*].

mebtun /mebtûn/ s. *Osm. < Ar. batn. esk.* Salgın dizanteriye tutulan ve bu hastalıktan ölürse hükmen şehit sayılan *(kimse).* [*ing.* Diseased in the belly].

mebtute /mebtûte/, i. *Osm. < Ar. esk. huk.* Üç talâk *(talak-ı selâse)* ile boşanmış kadın: «*Üçten dokuza boş ol*» denilerek boşanmış olan kadın. [*ing.* Finally repudiated, divorced *(wife)*].

mebus /mebus/, i. ç: mebusan. *Osm. < Ar. ba[illegible]* § ❶ Milletvekili. [*ing.* Deputy, member of the Grand National Assembly; *Fr.* Député]. ◉ *Esanl.* saylav; § ❷ Gönderilmiş, gönderilen.

mebusan. ç. i. *Osm. < Ar. esk.* **Mebus'un** çoğulu. [*ing.* Members of the Assembly *(Legislature)*; *Fr.* Députés].

~ **meclisi**, *tar.* Osmanlı İmparatorluğunda parlamentoyu meydana getiren meclislerden biri. [*ing.* Legislature, House of representatives; *Fr.* Chambre des députes].

mebusiyet,-ti, i. *esk.* Mebusluk.

mebusluk,-ğu, i. Mebus olma hali, milletvekilliği. [*ing.* Membership in the Assembly; *Fr.* Députation].

mebyiz, i. *bot.* Çiçekte, tepecik, ibre ve yumurtacıklardan ibaret dişi organ.

mebzul,-lü /mebzul/, s, *Osm. < Ar. bezl.* Bol, çok. [*ing.* Abundant; *Fr.* Abondant].

mebzulen, z. *Osm. < Ar.* Bol olarak, çok miktarda. [*ing.* A profusion copieusement, abondamment, en abondance].

mebzuliyet,-ti /mebzûliyet/, i. *esk.* Bolluk, çokluk. [*ing.* Lavishness, abundance; *Fr.* Abondance, plénitude].

mecaa, mecaat, i. *Osm. < Ar. cû',* açlık > *mecâ'a* veya *mecâ'at. esk.* Acıkma, açlık. [*ing.* Becoming hungry, hunger, famine].

mecal,-li /mecāl/ i, *Osm. < Ar.* § ❶ Güç, dinçlik. [*Osm.* Derman, takat; *ing.* Power, ability; *Fr.* Pouvoir, force]; § ❷ İmkân, fırsat: *Düşmana mecal vermemeli.* [*ing.* Possibility, opportunity].

mecal /mecal'/, i. *Osm. < Ar.* § ❶ Kuvvet, güç, derman; § ❷ Fırsat, imkân.

mecali /mecâli/, ç i. *Osm. < Ar. meclâ. esk.* Aynalar.

mecalis /mecâlis/, ç. i. *Osm. < Ar. mecrâ. esk.* Köşkler.

mecâlis /mecālis/, ç i. *Osm. < Ar. meclis esk.* Toplanma yerleri, toplantılar, meclisler.

mecalsiz, s. Halsiz, bitkin, [illegible] argın, dermansız. [*ing.* Powerless, weak, exhausted].

mecalsizlik,-ği, i. Mecalsiz olma hali, dermansızlık, halsizlik, argınlık, takatsizlik. [*ing.* Feebleness, exhaustion; *Fr.* Absence de force].

mecami /mecāmi/, ç. i. *Osm. < Ar. mecmâ. esk.* Toplantı yerleri, toplantılacak yerler

mecami² /mecâmi/, ç. i. *Osm.* < *Ar. mecmua. esk.* Mecmualar dergiler.

mecamir /mecâmir/, ç. i. *Osm.* < *Ar. mecmere* veya *micmere. esk.* Buhurdanlar.

mecanık /mecânık/, ç. i. *Osm.* < *Ar. mencınık. esk.* Mancınıklar.

mecanin /mecânin/, ç. i. *Osm.* < *Ar. mecnûn. esk.* Aklını kaybetmiş kimseler, deliler.

mecarî /mecarî/, ç. i. *Osm.* < *Ar. mecrâ. esk.* Su yolları, mecralar.

mecaz /mecâz/, i. *Osm.* < *Ar. cevâz. ed.* Öz ve tüm anlamıyle kullanılmayıp onun bir özelliği amaçlanarak öne sürülen söz. *«Arslanlarımızın pençesinden düşman kurtulamaz»* sözündeki arslan kelimesi mecazdır, çünkü burada arslanın kendisi değil, *«güç ve yüreklilik»* bakımından ona benzetilen asker anlatılmak istenmiştir. [*Ing.* Metaphor, figure of speech; *Fr.* Métaphore, expression figurée]; ◎ **~ ı, mürsel**, *ed.* ad.değiş benzetme yönü ve yolu ile değil de benzetme dışında uygun bir ilgiyle sözü veya kavramı asıl anlamın dışında kullanma sanatına verilen ad.

mecazen /mecâzen/, z. *Osm.* < *Ar. esk.* Mecaz yoluyle, mecaz olarak. [*Ing.* Figuratively, metaphorically; *Fr.* Par métaphore, au figuré]

mecazî /mecâzî/, s. *Osm.* < *Ar. esk.* Mecazla ilgili, mecaz niteliğinde olan. [*Ing.* Figurative, metaphorical; *Fr.* Figuré, symbolique, métaphorique].
☆ *Karş.* **hakiki.**

mecbur /mecbûr/, s. *Osm.* < *Ar. cebr.* § ❶ Herhangi bir konuda yükümlü, bir şeyi yapmak zorunda olan zorla bir işe koşulan. [*Ing.* Obliged, compelled, constrained, forced; *Fr.* Forcé,-ée, obligé,-ée]; § ❷ *esk.* Kırıldıktan sonra tekrar eski haline getirilmiş olan; § ❸ Gönlü alınmış, memnun bırakılmış; § ❹ Meftun, bağlı, düşkün. [*Ing.* Devoted, dedicated].
~ etmek, *dey.* Yükümü veya zoru altında bırakmak, zorlamak, yükümlü tutmak. [*Ing.* To compel, to force or oblige; *Fr.* Forcer, contraindre, obliger].
~ kalmak, *dey.* Zorunda kalmak.
~ olmak, *dey.* Yükümünü veya zorunu duymak... yükümü veya zoru altında kalmak, ...yükümünde veya zorunda kalmak. [*Ing.* To be compelled, forced *(to do)*; *Fr.* Être contraint, obligé].
~ tutmak, *dey.* Yükümlü saymak, mecbur etmek.

mecburen /mecbûren/, z. *Osm.* < *Ar. mecbûr.* Kendi isteğinin dışında, zorla, mecburî olarak: *Bir şeyi mecburen kabul etmek.* [*Ing.* By force, compulsorily; *Fr.* Forcément, par force, obligatoire].

mecburî /mecbûrî/ s. *Osm.* < *Ar.* § ❶ Yükümlü: *Mecburî hizmet.* [*Ing.* Compulsory, obligatory; *Fr.* Obligatoire]; § ❷ Zorunlu, kaçınılmaz: *Mecburî iniş.* [*Ing.* Forced; *Fr.* Forcé].
☆ *Karş.* **ihtiyarî.**
~ bırakıntılar, Hareket cereyanları, yani seyrüseferi çok olmayan bazı yollarda, yolu az bir genişlikte yapmak.
~ (zarurî) dava arkadaşlığı, *huk.* ◘ Dava arkadaşlığı.
~ figürler, *sp.* ◘ Figür.
~ hizmet, Devlet tarafından ve devlet hesabına yurt içinde veya yurt dışında öğrenim gören, eğitilen, staj yapan veya bilgilerini arttıran kişilerin, belli bir süre kamu görevi yapmaları ve bu süre dolmadan kural olarak bu hukukî statüden çıkmamaları yükümünü ifade eder. [*Ing.* Compulsory service, mandatory service].
~ ilk öğretim çağı, *eğt.* Her çocuğun öğretim görmeye mecbur olduğu dönem. Türkiye'de bu çağ 222 sayılı ilköğretim ve Eğitim Kanununun 3. maddesinde tespit edilmiştir.
~ iniş, *hava.* Bir uçak, helikopter v.b.'in yakıt bitmesi, motor arızası, yangın gibi anormal bir durum dolayısıyle normal iniş yerinden başka bir sahaya az veya çok hasarı göze alarak inişi. [*Ing.* Forced landing; *Fr.* Atterrissage forcé].
~ inişe elverişlilik, *hava.* Bir hava gemisinin icadında mecburî iniş yapabilme niteliği. [*Ing.* Crash-ability; *Fr.* Aptitude à l'atterrissage forcé].
~ inişte yardım donatımı, *hava.* Mecburi iniş yapıldığı takdirde kullanılmak üzere hava gemisinde taşınan özel donatım [*Ing.* Crash equipment; *Fr.* Equipement de secours].
~ irtifak, ◘ **irtifak.**
~ istikâmet, *dey.* Gidilecek tek yön. [*Ing.* One way].
~ istikraz, *huk.* ◘ **istikraz.**
~ sigorta, ◘ **Sigorta.**
~ tahkim, ◘ **Kanunî hakem.**
~ tedavül, ◘ Para.

mecburiyet,-ti /mecbûriyet/ i. *Osm.* < *Ar. mecbûriyyet*, Zorunlu olma hali, zarûrilik hali, yüküm, zor, gereklik, [*Ing.* Compulsion, obligation, necessity; *Fr.* Contrainte, obligation]. ☆ *Eşanl.* **zorunluluk.** ◎ **~ inde kalmak**, *dey.* Zorunda kalmak. [*Ing.* To be obliged to, to be compelled to].

meccan /meccân/, s. *Osm.* < *Ar. esk.* Bedava, parasız. [*Ing.* Gratuitous, free].

meccanen, z. *Osm.* < *Ar. esk.* Parasız olarak, bedava olarak ücretsiz olarak. [*Ing.* Freely, gratis, free of charge, gratuitously; *Fr.* Gratuitement, pour rien].

meccanî /meccânî/, s. *Osm.* < *Ar. esk.* § ❶ Bedava, parasız, ücretsiz. [*Ing.* Free, free of charge, gratis, gratuitous' *Fr.* Gratuit, gratis]; § ❷ i. Parasız yatılı okuyan öğrenci.

meccanilik,-ği, i. § ❶ Ücretsiz, bedava olma; § ❷ *huk.* Kamu hizmetlerinin, bir ücret ödenmesi aranmaksızın genel yararlanmaya açık bırakılması.

meccaniyet, i. *esk.* Meccanîlik.

mecd, i. *Osm.* < *Ar. esk.* Büyüklük, ululuk. [*Ing.* Glory, honor; grandeur].

mecellât,-ti, ç. i. *esk.* **mecelle'**nin çoğulu.

mecelle, i. ç: **mecellât**. *Osm.* < *Ar. esk.* § ❶ Kitap, dergi, kanun dergisi. [*Ing.* Book, volume; *Fr.* Livre]; § ❷ *sosy.* ve *huk.* Eski ve çok önemli bir Osmanlı kanunu; kanunların bir araya getirilmesinden meydana gelen kanun kütüğü; eski fıkıh doktrinlerinin Hanefî fıkhı temeline göre düzenlenmesinden ibaret kanun. [*Ing.* Civil code; *Fr.* Code]; ◎ **~ i ahkâm'ı adliye**, *huk.* Adlî hükümler mecellesi.

mecelleşmek, *ortakl̨ş.* f. *h.d.* Çekişmek. [*Ing.* To wrangle; *Fr.* Batailler, se chamailler].

mecenne, i. *Osm.* < *Ar. cinn. esk.* § ❶ Cini çok olan yer. [*Ing.* Place haunted by demons]; § ❷ Delilik. [*Ing.* Madness].

mecerre, i. *Osm.* < *Ar. mecerre. astr. esk.* Samanyolu. [*Ing.* The Milky Way].

mechel, s. *Osm.* < *Ar. cehl. esk.* § ❶ Yolu olmayan *(çöl)*. [*Ing.* Trackless desert]; § ❷ Belirtisiz. [*Ing.* Dubious].

mechud /mechûd/ s. *Osm.* < *Ar. cehd. esk.* § ❶ Uğraşılmış, üzerinde çalışılmış. [*Ing.* Oppressed with labor, fatigued]; § ❷ i. Kuvvet, güç. [*Ing.* Endeavor, care].

meci, i. *Osm.* < *Ar. meci. esk.* Gelme, geliş. [*Ing.* A coming, arrival]

mecid /mecîd/, s. *Osm.* < *Ar. mecd. esk.* § ❶ Çok büyük, ulu. [*Ing.* Most illustrious, glorious, most; *Fr.* Glorieux, honorable]; § ❷ Tanrı'nın sıfatlarından biri. [*Ing.* Glorious *(God)*]; § ❸ i. *(Abdülmecid'in kısaltılmışı ve mecit olarak)* Erkek adı.

mecidî /mecidî/ s. *Osm.* < *Ar. mecid. esk.* Sultan Abdülmecid ile ilgili, onun zamanında yapılmış. [*Ing.* Pertaining to the Sultan Abdulmejid; *Fr.* Créé, par le sultan Abdulmecit (Abd-ul-Médjid].

mecidit,-ti, i, *Fr. medjidite. min.* Uranyum ve kolsiyumun hidratlı doğal sülfatı. [*Ing.* Medjidite].

mecidiye, i. § ❶ *(Abdülmecid'in adından mecidiyye). num.* 1840'ta basılmış yirmi kuruş değerinde olan gümüş sikke. [*Ing.* Silver coin of 20 piasters, 20 piasters; *Fr.* Medjidie]; § ❷ s. *esk.* **Mecidî'nin** dişili; ◎ **sim ~**, Gümüş mecidiye.
~ altını, Abdülmecid zamanında çıkartılmış altın. [*Ing.* Ottoman gold lira; *Fr.* Anclenne monnaie d'or frappée par le Sultan Abdülmacit].
~ çeyreği, Beş kuruşluk gümüş para.
~ nişanı, ◘ **Nişan.**

mecit, s. *Osm.* < *Ar.* ◘ **Mecîd.**

MECKEL, Johann Friedrich *(1714-1774).* Alman anatomi bilgini.
~ çıkmazı, *anat.* İnce bağırsağın son kısmında görülen dölütten kalma küçük çıkmaz. Kanamalara veya karın zarı iltihaplarına sebep olabilir. [*Ing.* Meckel's diverticulum; *Fr.* Diverticule de Meckel].
~ gangliyonu, *anat.* Temel kemiğinin kanatsı çıkıntısı ile üst çene kemiği arasındaki çukurda bulunan sinir düğümü. [*Ing.* Meckel's ganglion; *Fr.* Ganglion de Meckel].
~ kıkırdağı, *anat.* Embriyonun brankiyal bölgesindeki kıkırdak; kıkırdakımsı midye şeklindedir. İki simetrik parçadan meydana gelir. Alt çene bu kıkırdağın üzerine yerleşir. [*Ing.* Meckel's cartilage; *Fr.* Cartilage de Meckel].

meclâ, i. *Osm.* < *Ar. cilâ* > *meclâ. esk.* Ayna. [*Ing.* Polishing place, mirror].

meclis i. ç: **mecâlis**. *Osm.* <*Ar. cûlus.* § ❶ *sosy.* Bir işi konuşmak için belirli aralıklarla yapılan toplantı ve bu toplantının yapıldığı yer. [*Ing.* Assembly, council, conference, board; *Fr.* Assemblée, conseil]; § ❷ Dostlar toplantısı: *Dün geceki meclisimiz pek tatlı geçti.* [*Ing.* Meeting social gathering; *Fr.* Réunion]; § ❸ Konuşmak veya bir işi görüşmek için bir araya gelmiş kimseler topluluğu, encümen dernek: *Idare meclisi. Aile meclisi.* [*Ing.* Society, association; *Fr.* Société]; § ❹ Özellikle Türkiye Büyük Millet Meclisi. [*Ing.* Grand National Assembly of Turkey]; § ❺ *(geniş anl.)* Toplantıya katılan kimselerin tümü: *Bir söz üzerine bütün meclis ayağa kalktı;* § ❻ *esk.* Toplanılan yer. [*Ing.* Place of assembly]; § ❼ *mec.* Dünya, cihan; § ❽ *tiy. esk.* Bir oyunda kişilerin sahneye giriş ve çıkışlarıyle değişen ve perdeyi meydana getiren bölümlerden her biri. [*Ing.* Scene; *Fr.* Scène, décor]; § ❾ *huk.* (a) Esas itibariyle seçilmiş üyelerden kurulu, yasama veya yürütme alanında yetkili genel karar organı; (b) Gerçek kişilerden meydana gelen ve kolektif iradeyi açıklayan idarî makam, kurul, [*Ing.* Assembly, board; *Fr.* Assemblée, conseil]; ◎ **~ i âyan**, *esk.* ◘ **Âyan meclisi**; ◎ **~ i bahriyei ticariye**, *den.* Umum ticaret gemilerinin umuruna nezaret eden ve İngilizlerce *(Port of tireyt)* denen meclistir; ◎ **~ i emanet**, *teşk. tar.* Osmanlı Devletinde İstanbul'da belediye teşkilâtına bağlı olarak *«Şehremaneti'nde kurulan meclis. Kurulduğu zaman hükûmet tarafından tayin edilen altı üyeden meydana gelen meclisin, daha sonra üye sayısı arttı. 1878'de dağıtılan Cemiyeti Umumiyei Belediye'nin /Belediye Genel meclişi/ görevleri de Meclisi Emanet'e devredildi. Sonraları bu meclis bugünkü belediye meclislerinin durumuna geldi);* ◎ **~ i has**, Osmanlı devletinde sadrazamın başkanlığında şeyhülislâm ve nazırlardan meydana gelen meclis. *(Meclisi Hassı Vükelâ da denirdi).* [*Ing.* Cabinet meeting, private meeting]; ◎ **~ i mebusan**, *teşk. tar.* Parlâmento. [*Ing.* House of Representatives, parliament]; ◎ **~ i müessesan**, Anayasanın hazırlanması ve yürürlüğe girmesi için gerekli çalışmaları yapan, kararları alan, genellikle asli kurucu organ niteliğindeki kurucu meclis; ◎ **~ Vükela**, 1876 Anayasasının yürürlüğe girmesinden 1921 Anayasası dönemine kadar, sadrazamın başkanlığındaki vekiller heyetine *(bugünkü terimle bakan-*

lar kurulu) verilen ad. [*Ing.* The cabinet]; ◉ **~ lerin tatili**, *huk.* Yasama organlarının yıllık dinlenme süresi; ◉ **~ lerin toplanması**, *huk.* Türkiye Büyük Millet Meclisinin yıllık tatilinin sonunda kendiliğinden çalışmaya başlaması; ◉ **~ li hükûmet**, *sosy.* Parlamento Anayasası'nın kurduğu iki Meclisin bütünü. [*Ing.* Parliamentarism; *Fr.* Parlementarisme]; ◉ **aile ~ i**, *huk.* ◘ **Aile**; ◉ **askerlik ~ i**, *esk.* ◘ **Askerlik**; ◉ **ayan ~ i**, *huk.* ◘ **Ayan²**; ◉ **bahriye ~ i**, *den.* ◘ **Bahriye**; ◉ **belediye ~ i**, *huk.* ◘ **Belediye**; ◉ **borsa ~ i**, *ikt.* ◘ **Borsa**; ◉ **büyük millet ~ i**, *huk.* Millet Meclisi ile Cumhuriyet Senatosundan kurulan meclis, kamutay. [*Ing.* The Grand National Assembly, Chamber of Deputies; *Fr.* La Grande Assemblée Nationale]; ◉ **çalışma ~ i**, *iş huk.* ◘ **Çalışma**; ◉ **çift ~**, *huk.* ◘ **Çift**; ◉ **gemi ~ i**, *den. huk.* ◘ **Gemi**; ◉ **hissedarlar ~ i**, ◘ **Hissedar**; ◉ **kırklar ~ i**, *tasav.* ◘ **Kırklar**; ◉ **köy ihtiyar ~ i**, *huk.* ◘ **Köy**; ◉ **kurucu ~**, Anayasayı hazırlayan, yapan veya yapılmasına katılan meclis. [*Ing.* Constituent assembly; *Fr.* Assemblée constituante]; ◉ **mebusan ~ i**, *tar.* ◘ **Mebusan**; ◉ **millet ~ i**, *huk.* Milletvekilleri meclisi. [*Ing.* The National Assembly, Chamber of Deputies; *Fr.* Assemblée nationale].

~ araştırması, *huk.* Kamuca önem taşıyan herhangi bir konunun daha iyi aydınlanabilmesi ve Türkiye Büyük Millet Meclisinin bilgi edinebilmesi için Türkiye Büyük Millet Meclisinin kararıyla kurulacak bir komisyonun konuyu incelemesi.

~ başkanlık divanları, *huk.* Meclislerin yönetimini gerçekleştiren ve o meclisteki siyasî parti gruplarının kuvvet ölçülerine göre kurulan divanlar.

~ görüşmelerinin açıklığı, *huk.* Meclislerdeki görüşmelerin yurttaşlarca izlenebilmesi ve görüşmelerin basılarak yayınlanması.

~ grupları, *huk.* Partilerin meclislerdeki temsilcilerinin meydana getirdiği topluluklar. [*Ing.* Council groups].

~ hükûmeti, *huk.* Yasama ve yürütme kuvvetlerinin halk tarafından seçilen ve halkın doğrudan doğruya temsilcisi sayılan Millet Meclisinde toplanmış olmasını, yürütme görevini yerine getiren kurulun, bu meclisin emrine ve iradesine tabi tutulmasını öngören hükûmet şekli.

~ içtüzüğü, *huk.* Meclislerin uymaları gereken kuralların tümünü gösteren hukuk metni. [*Ing.* Council standing orders].

~ komisyonları, *huk.* Yasama organının kanunları hazırlayış ve inceleyişinde görevli uzmanlık komisyonları. [*Ing.* Council boards; *Fr.* Les Conseils].

~ kurmak, *dey.* Birkaç kişi, konuşmak veya eğlenmek için toplanmak, bir araya gelmek. [*Ing.* To assemble, to come together; to sit in council; *Fr.* Assembler].

~ odası, Kurulun toplandığı oda. [*Ing.* Council chamber; board room; *Fr.* Chambre du conseil].

~ soruşturması, *huk.* Başbakan veya bakanlardan birinin cezaî veya hukukî sorumluluğuna yol açmak üzere, yasama organına tanınan denetim yolu. Türkiye Büyük Millet Meclisinin yürütme organının denetleme yollarından biri. [*Ing.* Parliamentary investigation (inquiry)].

~ tahkikatı, ◘ **Meclis soruşturması.**

~ toplantıları, *huk.* Meclislerin toplanıp görev görmesi ve görev görebilmek için gerekli çoğunluk.

meclisârâ /meclisârâ/, s. *Osm.* < *Fars.* Güzel sözleriyle meclisi şenlendiren. [*Ing.* Illuminating the meeting, who is good company].

meclis.efruz, b. s. *Osm.* < *Ar. meclis* + *Fars. efrûz. esk.* § ❶ Meclisi aydınlatan. [*Ing.* Who adorns the society he is in]; § ❷ i. *müz.* Türk musikisinde beş yüzyıllık bir makam. *(Bugün örneği kalmamıştır).*

meclisî /meclisî/, s. *esk.* Meclisle ilgili olan.

meclisiyân, ç. i. *esk.* Bir toplantıda bulunanlar.

meclûbin /meclûbin/, ç. i. *esk.* Tutkunlar.

meclûbiyet,-ti /meclûbiyet/, i. *esk.* Tutkunluk. [*Ing.* A being drawn or attracted, attraction; *Fr.* Ravissement, enchantement, admiration].

meclûp /meclûp/, s. *Osm.* < *Ar. celb* > *meclûb. esk.* § ❶ Getirilmiş, celbedilmiş. [*Ing.* Brought, sent for; *Fr.* Amené, gagné, transporté]; § ❷ Tutkun. [*Ing.* Drawn, attracted; *Fr.* Enchanté, enthousiasmé].

mecma,-ı, i. *Osm.* < *Ar. cem. esk.* § ❶ Toplantı yeri. [*Ing.* Place of assembly; *Fr.* Lieu de réunion]; § ❷ Birleşilen, kavuşulan nokta. [*Ing.* Place of junction; *Fr.* Viennent en contact]; § ❸ *folk.* Üzerinde *secab* denilen bir kapağın bulunduğu, geniş karınlı ve kare şeklindeki hokkalara verilen ad.

mecmaülbahreyn, b. i. *Osm.* < *Ar. mecma,'* kavuşulan yer + *bahreyn*, iki deniz, *esk.* § ❶ İki denizin kavuştuğu yer. [*Ing.* Confluence of the two seas]; § ❷ *tasav.* Yaratıklarla Tanrı'nın birleşip görüşme noktası. [*Ing.* Point where the divine and created existence meet and through which God and man communicate].

mecmere, mecmer, micmere, i. *Osm.* < *Ar. cemre.* Tütsü kabı, buhurdan. [*Ing.* Censer, incense burner, chafing dish].

mecmu,-uu /mecmû/, i. *Osm.* < *Ar. cem. esk.* § ❶ Bir araya toplanmış, birikmiş. [*Ing.* Assembled, collected, gathered together; *Fr.* Réuni, rassemblé, recueilli, formé en collection]; ❷ i. Bütün, hep. [*Ing.* The whole, all; *Fr.* Le tout; § ❸ *mat. esk.* Toplam. [*Ing.* Total, sum, aggregate; *Fr.* Total, le tout].

mecmua /mecmûa/, i. ç: **mecâmî**. *Osm.* < *Ar. cem.* § ❶ Dergi. [*Ing.* Periodical; *Fr.* Revue]; § ❷ Toplanıp biriktirilmiş şeylerin bütünü koleksiyon. [*Ing.* ve *Fr.* Collection]; § ❸ *esk.* Çeşitli yazılardan meydana gelen el yazması kitap; § ❹ Toplanmış, derlenmiş şeylerin bütünü; ◉ **hava-i-müzik ~ ları**, *den.* ◘ **Haval.**

mecmuan, z. *Osm.* < *Ar.* Toptan, hep birden, hepsi birlikte. [*Ing.* Totally, whole in all; *Fr.* Tout entier, complet, tous ensemble, totalement].

mecmuiyet,-ti, i. *Osm.* < *Ar. mecmû* > *mecmû'iyyet. esk.* Tam olma hali, bütünlük, tamlık. [*Ing.* Wholeness, totality].

mecnun, mecnune /mecnûn mecnûne/, s. *Osm.* < *Ar. cinnet.* § ❷ Çılgın, deli. [*Ing.* Mad, insane; *Fr.* Fou, folle, aliéné]; § ❷ *mec.* Çılgınca âşık, aşk yüzünden kendini kaybetmiş. [*Ing.* Madly in love; *Fr.* Amoureux jusqu'à la folie].

mecnunane /mecnûnâne/, z. *esk.* Çılgın bir şekilde. [*Ing.* Madly; *Fr.* Avec folie, follement].

mecnuniyet,-ti, i. *esk.* Delilik. [*Ing.* Madness; insanity; *Fr.* Aliénation].

meco-, *Yun. mekos*, uzunluk'tan alınan ve bazı kelimelerin bileşimine giren önek. [*Ing.* ve *Fr.* Meco].

mecra /mecrâ/, i. *Osm.* < *Ar. cereyân. esk.* § ❶ Akak, su yolu, akımlık *(sularda)* yatak. [*Ing.* Canal, watercourse; *Fr.* Canal, cours déau]; § ❷ Bir sıvının aktığı boru veya kanal. [*Ing.* Conduit; *Fr.* Conduit,-e, tuyau conducteur]; § ❷ *mec.* Bir işin oluş yolu, gidişi: *Bu iş tabiî mecrasından çıktı.* [*Ing.* Course; *Fr.* Cours]; § ❸ Bir haberin yayılma aracı: *Bu havadis hangi mecradan geldi?*; § ❺ Bir olayın doğrultusu. [*Ing.* Direction of events]. § ❶ *anat. esk.* Vücuttaki, sıvıların akıştığı yol, kanal. [*Ing.* Meatus; *Fr.* Conduit, méat]; § ❼ *huk.* Elektrik, su havagazı gibi şeylerin geçirilmesi için yapılan yol ve tesisat; ◉ **akarsu ~ sı**, *coğr.* ◘ **Akarsu**; ◉ **buzul önü ~**, *jeom.* ◘ **Buzul.**

~ bacası, Zemin altındaki su veya lâğım mecralarını temizlemek için zemin yüzeyinde aralıkla bırakılan ve üstü bir kapakla örtülen kuyu gibi delikler. Bunların, içine adam girecek kadar büyücekleri olur. [*Ing.* Manhole; *Fr.* Regard].

mecruh /mecrûh/, s. *Osm.* < *Ar. cerh. esk.* § ❶ Yaralı, yaralanmış. [*Ing.* Wounded; *Fr.* Blessé, démontré comme faux]; § ❷ *mec.* Doğru olmadığı ispatlanmış *(söz, düşünce)*, delillerle çürütülmüş. [*Ing.* Rejected, refused]; § ❸ i. Yaralanmış kimse. [*Ing.* The wounded].

mecruhîn /mecrûhîn/, ç. i. *esk.* Yaralılar, yaralanmış kimseler. [*Ing.* The wounded],

mecruhiyet,-ti, i. *esk.* § ❶ Yaralanma; § ❷ Fikri çürütme, boşa çıkarma.

mecrur /mecrûr/, s. *Osm.* < *Ar. cerr. esk.* § ❶ Çekilmiş, sürüklenmiş. [*Ing.* Pulled, drawn, dragged]; § ❷ *gram.* Arapçada harfi cer ve izafet hallerinde *(i, tamî.)* son harfi *i (kesre)* olan kelimenin hali. [*Ing.* Put in the genitive case *(noun)*].

mecrurat, ç. i. *gram. esk.* Mecrur olan kelimeler.

mecuc, i. *Osm* < *Ar. me'cûc. din.* Yecûc ile beraber kıyamet günü ortaya çıkacak olan yaratık. ◘ **Kıyamet.** [*Ing.* Mythical tribe of dwarfs].

mecur /mecûr/, s. ve i. *Osm.* < *Ar. ecd. esk.* § ❶ Kiralanmış *(mülk, araba, binek* hayvanı v.b.). [*Ing.* (Property) Hired, rented, leased]; § ❷ Sevap kazanan. [*Ing.* Recompensed, pald, remunerated: rewarded].

mecus /mecûs/, i. *Osm.* < *Fars. mug,* ateşperest + *Yun. magos,* büyücü > *Ar. din.* § ❶ Ateşe tapan kimseler. [*Ing.* The Magians, fire worshippers]; § ❷ Zardüşt dininde olanlar; § ❸ *tar.* Ortaçağda İslâm yönetimindeki Ispanya'ya akınlar yapan Fransızlaşmış Normanlar ile Avrupa'da norman diye tanınan İskandinavyalı korsanlara, İslâm tarihçilerinin verdiği ad.

Mecusî /Mecûsî/, i. *Osm.* < *Ar.* Hindistanda «ateş», «inek», «timsah» gibi şeylere tapanlara verilen ad. *(Parsi-Magian).*

Mecusîlik,-ği, /mecûsilik/, i. Mecusî dini veya mecusî topluluğu. [*Ing.* Magianism, zorroastrianism; *Fr.* Religion de zoroastre, des Mages].

mecusiyân, ç. i. *esk.* Ateşe tapanlar.

mecusiyet,-ti, i. *esk.* Mecusîlik [*Ing.* Magianism Zoroastrianism; *Fr.* Religion de zoroastre, des mages, religion paienne].

meczub, s. ve i. ◘ **Meczup.**

meczubin, ç. i. *esk.* Meczuplar.

meczubiyet /meczûbîyet/, i, *Osm.* < *Ar. meczûbiyyet. esk.* Birine doğru çekilme, gönül bağlama. [*Ing.* Attractedness, attraction].

meczum¹ /meczûm/, s. *Osm.* < *Ar. cezm. esk.* § ❶ Kesin karar verilmiş, yapılması muhakkak olan. [*Ing.* Decided on, settled]; § ❷ *gram.* Arapçada harfi cer ve izafet hallerinde Sdn harfi harekesiz okunan *(kelime).* [*Ing.* Made quiescent *(final consonant)*].

meczum² /meczûm/, s. *Osm.* < *Ar. cüzam. esk.* Cüzamlı. [*Ing.* Afflicted with leprosy, leprous].

meczume, s. *esk.* **Meczûm'un** dişili.

meczup,-bu /meczûp/, s. *Osm.* < *Ar. cezb.* § ❶ Aklının dengesini yitirmiş *(kimse).* [*Ing.* Crazy, insane; *Fr.* Fou]; § ❷ Bir tarafa cezbedilmiş, çekilmiş *(kimse veya şey)* § ❸ Çekime *(cazibeye)* yakalanmış. [*Ing.* Attracted, drawn]; § ❹ Sapık, zararsız deli; § ❺ *tasav.* Kendini Tanrıya veren, ondan başka bir şey düşünmeyen, Tanrı sevgisiyle kendinden geçerek çevresine önem vermeyen kimse.

Mezcuplar, ç. öz. i. § ❶ Hıristiyanlıkta, ibadet etmeksizin Tanrı'ya ulaşılabileceğini savunan tarikat mensupları *(alumbrados'lar, Bavyera ve Picardie mezcupları).* [*Ing.* Illuminati; *Fr.* Illuminés]; § ❷ Bazı eski mason derneklerinin üyeleri. [*Ing.* Illuminati; *Fr.* Illuminés]; § ❸

Saint-Martin ve *Swedenborg* felsefesi taraftarları. [*ing.* Illuminati; *Fr.* Illuminés].

meç[1],-çi, i. *isl.* § ❶ Düz ve ensiz kılıç olup süngü gibi yalnız batırılarak yaralamaya yarar. [*ing.* Foil; *Fr.* Fleuret, épée]; § ❷ *sil. esk.* Osmanlılarda ateşli silâhların bulunmasından önce kullanılan, keskin olmayan düz ve ince kılıç. *(Kısa ve uzun olmak üzere iki çeşidi vardı ve talimlerde de kullanılırdı).*

meç[2] i. *Fr. mèche,* saç lülesi. Saçın küçük tutamlar halinde değişik renklerle boyanmış şekli. [*ing.* Lock].

meçhul,-lü /meçhul/, s. ç: meçhulât. *Osm.* < *Ar. cehl* > *meçhul.* § ❶ Ne olduğu bilinmeyen, bilinmedik, hakkında bilgi sahibi olunmayan *(şey).* [*ing.* Unknown; *Fr.* Inconnu, ignoré]; § ❷ *gram.* Edilgen *(fiil);* § ❸ *mat. esk.* Bilinmeyen *(miktar).* [*ing.* Unknown quantity]; § ❹ Bilinmeyen yer veya şey.

meçhulât, ç. i. *esk.* Meçhul'ün çoğulu.

meçhule, s. *esk.* Meçhul'ün dişili.

meçhuliyet,-ti /meçhûliyet/, i. *Osm.* < *Ar. esk.* Bilinmeme, bilinmeyiş, bilinmeyen şey veya şahsın hali.

med, i. ▣ Met.

meda /medâ/, i. *Osm.* < *Ar. medd.,* çekip uzatma. *esk.* § ❶ Uzaklık; § ❷ Son, nihayet; § ❸ Gaye, erek.

medâfi, ç. i. *Osm.* < *Ar. def'* < *medfa'dan medafi'. ask. esk.* Toplar.

medafin /medâfin/, ç. i. *Ar. medfen. esk.* Mezarlar, gömü yerleri.

medahik /medâhik/, ç. i. *Osm.* < *Ar. dıhk,* gülme > *mudhik. esk.* Gülünç şeyler veya kimseler, güldürücü kişiler, soytarılar, komikler.

medahil /medâhîl/, ç. i. *Ar. duhûl* > *medhal. esk.* § ❶ Giriş yerleri; § ❷ Evler.

medain /medâin/, ç. i. *Osm.* < *Ar. medine,* şehir. *esk.* § ❶ Şehirler; § ❷ Enûşirevân'ın hükûmet ettiği çağda İran'ın Dicle kenarındaki yedi büyük şehrinin ortak adı.

medami /medâmi/, ç. i. *Osm.* < *Ar. dem',* gözyaşı > *medma'dan. esk.* § ❶ Gözler; § ❷ Gözyaşları.

medar /medâr/ i. *Osm.* < *Ar. devr. esk.* § ❶ Bir şeyin merkezinde dayandığı, çevresinde döneceği yer, nokta. [*ing.* Point on which a question turns, center of movement; *Fr.* Cercle sur lequel on tourne, circonférence, centre]; § ❷ Dönence; § ❸ *mec.* Sebep, vasıta, neden: *Medarı teselli, medarı taayyüş.* [*Osm.* Vesile]; § ❹ Dayanak, yardımcı.

~ **olmak,** Yardımı, yararlığı dokunmak. [*ing.* To be a means *(of),* to help; *Fr.* Aider, être utile, servir].

medareyn, i. *esk.* Yengeç ve oğlak dönenceleri. [*ing.* The two tropics *(Capricorn and Cancer)*].

medarî /medarı/, s. *Osm.* < *Ar. esk.* Tropikal. [*ing.* Tropical].

medaric /medâric/, ç. i. *Osm.* < *Ar. esk.* Medrec'in çoğulu.

medaris /medâris/, ç. i. *Osm.* < *Ar. esk.* Medrese'nin çoğulu.

medayih /medâyih/, ç. i. *Osm.* < *Ar. medh* > *mediha. esk.* § ❶ Övülmeye değer olanlar; § ❷ Övmeler.

medbuğ /medbûğ/ s. *Osm.* < *Ar. debâget. esk.* Tabaklanmış, kullanılacak hale getirilmiş *(hayvan derisi).* [*ing.* Tanned *(hide)*].

Medce, öz. i. *dilb.* Medlerin dili; İran dili ailesine girer. [*ing.* Mede; *Fr.* Mède].

meddah /meddah/, i. *Osm.* < *Ar. medh.* § ❶ Taklitler yapıp hoş hikâyeler anlatarak halkı eğlendiren sanatçı. [*ing.* Public story teller and mimic; *Fr.* Artiste qui raconte des historiettes avec changement de voix et imitation des gestes *(vx)*]; § ❷ Övücü; § ❸ Bir sanatın uygulayıcısı.

meddahlık,-ğı, i. Meddah sanatı, meddah işi. [*ing.* Quality and occupation of a public story teller, toadying; *Fr.* Action de faire le louanger, profession de conteur public].

medde, i. *Osm.* < *Ar.* A *(elif)* harfini uzun okutan med işareti. [*ing.* The Arabic sign, indicating the long a].

meddücezir',-zri, b. i. *Osm.* < *Ar. medd,* uzama + *cezr,* çekilme > *meddücezr. coğr. esk.* ▣ Gelgit.

medebe, i. *Osm.* < *Ar. esk.* Düğün yemeği. [*ing.* Feast, banquet].

meded, i. ▣ Medet.

medenî /medeni/, s. *Osm.* < *Ar.* § ❶ Medeniyetin imkânlarından yararlanan veya bu imkânlardan yararlanılan bir ülkede yaşayan. [*ing.* Civilized, cultured, civil, civic; *Fr.* Civilisé, civil]; § ❷ *esk.* Şehirli, şehirde yaşayan. [*ing.* City dweller]; § ❸ Bir ülkeyle ilgili olan; § ❹ *din.* Medine şehrine ait olan. [*ing.* Native of Medina]; § ❺ *din.* Medine şehrinde inen surelere verilen genel ad. *(Mekke'de inenlere Mekkî denir).*

~ **ehliyet,** *huk.* ▣ Ehliyet.

~ **evlenme,** *huk.* Devletin, evlendirmeye yetkili kıldığı resmî memur önünde yapılan evlenme.

☆ *Eşanl.* medenî nikâh.

~ **haklar,** *huk.* Bir toplum içinde yaşayan kişilerin, salt insan olmaları nedeniyle sahip oldukları sübjektif haklar. [*ing.* Civil rights; *Fr.* Droits civils].

~ **haklardan istifade ehliyeti,** *huk.* Medenî hakların süjesi olma, sübjektif haklarla vazifelere sahip olma yeterliği. [*ing.* Legal capacity; *Fr.* Capacité civile de jouissance capacité de jouissance des droits civils].

~ **haklardan iskat,** *esk.* Ceza kanununa göre belirli suçları işleyen kimselerin medenî haklarının bazılarından yoksun edilmelerine ilişkin ceza. *(Bugün böyle bir ceza yoktur).* [*ing.* Loss of civic rights; *Fr.* Dégradation des droits civiques].

~ **haklarından yararlanma yeterliği,** *huk.* ▣ Medenî haklardan istifade yeterliği.

~ **hal,** *huk.* Bir kişinin diğerlerinden ayrılmasına ve toplumdaki yerinin tayinine yarayan, kanunen hukukî sonuçlar bağlanan ve kişiye sıkı şekilde bağlı olan niteliklerin tümü. [*ing.* Marital status].

~ **hukuk,** *huk.* Geniş anlamı içinde, kişiler arasındaki bütün özel ilişkileri düzenleyen hukuk kuralları. Dar ve teknik anlamda medenî hukuk, kişiler arasındaki özel ilişkilerden, yalnız şahsiyete, aileye, mirasa, mallara, sözleşmelere ve borçlara ait olanlarını düzenleyen hukuk dalıdır. [*ing.* Civil law; *Fr.* Droit civil].

~ **kanun,** *sosy.* ve *huk.* Esas Batı ülkelerindeki Roma hukuku olmak üzere her ülkeye göre özellikler alan çağdaş medenî ilişkilere ait kanun. [*Osm.* Kanun-u medeniye; *ing.* Civil law, civil code; *Fr.* Droit civil].

~ **nikâh,** *huk.* Kadın ile erkek arasındaki evlenme sözleşmesinin, Medenî Kanunun saptadığı usullere uygun olarak ve devleti temsil eden bir memur aracılığıyle yapılmış olması. [*ing.* Civil marriage ceremony; *Fr.* Acte de mariage civil].

~ **ölüm** *huk.* Müebbet hapis cezasına mahkûm edilmiş kimsenin kanunî durumu. *(Fiilen yaşamakta olmasına rağmen, medenî haklarından istifade ehliyetini kaybettiği için hukuken ölmüş sayılırdı).* [*ing.* Civil death; *Fr.* Mort civile, interdiction des droits civiques].

~ **semereler,** *huk.* Medenî ürünler. Bir kanun hükmünden veya bir sözleşmeden doğan semereler [*ing.* Civil fruits].

~ **usul hukuku,** *huk.* Adliye mahkemeleri önünde özel hukuka ilişkin bir ihtilâfın yargılanması sırasında göz önünde bulundurulması gereken,, adliye mahkemelerinin hangi şartlar altında harekete geçeceğini tespit eden, taraftarların yargılamanın oluşuna ne derece etkileri olabileceğini belirleyen, adliye mahkemelerine görevlerini yerine getirebilmeleri için ne gibi araçların verildiğini ve bu mahkemelerin hükümlerine ne gibi etkiler tanındığını gösteren kuralların bütünü. *(Cebrî icrayı düzenleyen kurallar da geniş anlamıyle medenî usul hukukunun çerçevesi içinde ele alınmalıdır).*

~ **ürünler,** *huk.* ▣ Medenî semereler.

medenileşmek, nsz. f. Medenî hale gelmek. [*ing.* To become civilized; *Fr.* Être civilisé, se civiliser].

☆ *Esanl.* uygarlaşmak.

medenîleştirmek (-i) Medenî hale getirmek. [*ing.* To civilize; *Fr.* Civiliser].

medeniye, s. *Osm.* < *Ar. medenî* > *medeniyye. esk.* Medeniyete ait, medeniyetle ilgili.

medeniyeci, i, Medenî hukuk uzmanı.

medeniyet,-ti, i. *Osm.* < *Ar.* Bir memleketin veya bir toplumun düşünce ve sanat hayatıyle maddî ve manevî varlığına özgü niteliklerin tümü. [*ing.* Civilization; *Fr.* Civilisation]. ☆ *Eşanl.* uygarlık; ⊛ helenistik — ▣ Helenistik.

~ **değişmesi,** *sosy.* ▣ Kültür değişmesi.

~ **tipi,** *sosy.* Bir dereceye kadar aynı cinsten ve toplumca kabul edilmiş düşünce, duygu ve eylem şekli olup, onlara bağlı olan maddî şeyleri de içine alır. *(Bir medeniyet veya kültür tipi toplum etkileşmesinden doğar ve belirli bir sosyal organlaşma için korunma gücü gösterir).* [*ing.* ve *Fr.* Culture pattern].

medeniyetsiz, s. Uygarlaşmamış, medenî hale gelmemiş. [*ing.* Uncivilized; *Fr.* Incivil,-ile].

☆ *Eşanl.* vahşi.

medenk, i. *Osm.* < *Fars. esk.* § ❶ Ağaç anahtar; § ❷ Kapı sürgüsü.

meder, i. *Osm.* < *Ar. esk.* § ❶ Kuru çamur kerpiç. [*ing.* Clods, sundried bricks]; § ❷ Köy, şehir. [*ing.* City, town].

medet,-di, i. *Osm.* < *Ar. Meded.* § ❶ Yardım, imdat. [*ing.* Help, aid; *Fr.* Secours, assistance]; § ❷ Aman, yetişin, kurtarın.

~ **Allah!** *dey.* Zor bir durumda bulunurken söylenen bir ünlem. [*ing.* O God! Help me God!].

~ **beklemek (ummak),** *dey.* Yardım beklemek. [*ing.* To hope for help, to except help; *Fr.* Attendre l aide].

~ **etmek,** Yardım etmek. [*ing.* To help; *Fr.* Assister].

~ **istemek,** Yardım istemek: *Ben adama, cehennem zebanilerinden bile medet istetirim.* [*ing.* To ask for help].

medfa /medfâ/, i. *Osm.* < *Ar. def. ask. esk.* Top.

medfen, i. ▣ Metfen.

medfu /medfû/ s. *Osm.* < *Ar. def. esk.* § ❶ Çıkarılmış, atılmış olan. [*ing.* Excelled, repelled]; § ❷ Vezneden verilmiş olan. [*ing.* Paid out, defrayed, disbursed].

medfuât, ç. i. *esk.* § ❶ Harcanmış olan paralar. [*ing.* Payments, disbursements]; § ❷ i. Harcanan paraların defterde kaydedildiği sütun.

medfun, s. ▣ Metfun.

medh, i. ▣ Meth.

medhal, i. ▣ Methal.

medhiyat /medhiyât/, ç. i. *Osm.* < *Ar. medhiyye* > *medhıyyât. esk.* Methiyeler, övme amacıyle yazılmış eserler.

medhiye, i. *Osm.* < *Ar.* ▣ Methiye.

medhul /medhûl/, s. *Osm.* < *Ar. dahl* + *duhûl. esk.* § ❶ Ayıplanacak bir davranışta bulunan. [*ing.* Blamed, suspected, [illegible]]; § ❷ Dile düşen; § ❸ Kendine bir şey giren. [*ing.* Entered into, penetrated].

medhur /medhûr/, s. *Osm.* < *Ar. duhûr,* kovma. *esk.* Kovulmuş, atılmış, uzaklaştırılmış, defedilmiş. [*ing.* Driven away, banished].

medhuş /medhûş/, s. *Osm.* < *Ar. dehşet. esk.* Korkmuş, dehşete düşmüş ürkmüş. [*ing* Bewildered, confounded].

medhuşane /medhûşâne/, z. *esk.* Ürkmüş gibi, dehşete düşmüş gibi. [*ing.* Astoundedly].

medhuşiyet,-ti, i. *esk.* Korkma, dehşete düşme hali. [*ing.* Bewilderment].

medid /medîd/, s. *Osm.* < *Ar. medd,* uzatma, *esk.* Uzun, uzun süren.

medide, s. *esk.* Medid'in dişili.

medih, i. ◘ Medh

medih,-dhi /medih/, i. *Osm.* < *Ar. medh. esk.* Övmeye sebep olan şey, övme konusu. [*ing.* Praiseworthy act; laudable].

mediha, i. *Osm.* < *Ar. medh. esk.* § ❶ Övgü için yazılmış şiir. [*ing.* Eulogy, panegyric; *Fr.* Louange, éloge]; § ❷ Kadın adı.

medikal, s. *Fr. médical,-ale.* Tıbbî.
~ **fiş**, *tıp.* Bireyin sağlık durumunu tâyine izlemeye ve tespite yarayan giriş sağlık fişi. *(Bu fişte bireyin sağlık yönünden soyu ve geçmişi incelenir, gerekli açıklama ve bilgiler ilgili yerlere yazılır).*
~ **psikoloji**, *psik* Çeşitli alanlardaki psikoloji bulgularını hastaların, özellikle ruh hastalarının tedavisinde kullanılan bir psikoloji dalı.

medikososyal, s. *Fr. médico-social,-ale,-aux.* § ❶ Sosyal hekimlikle ilgili olan: *Medikososyal yardım.* [*ing.* Medicosocial]; § ❷ i. Sosyal hekimlik kurumu, [*ing.* Social medicine].

medimaremetre, i. *Fr. médimarémètre.* Gelgitin etkisini hesaba katmadan denizin ortalama seviyesini ölçen âlet.

Medine /Medine/ öz. i. *Osm.* < *Ar. esk.* Hicaz'da peygamber Muhammed'in türbesi bulunan şehir. [*ing.* Medina; *Fr.* Medine].
☆ *Eşanl.* yesrib, Medina-i münevvere.
~ **çiçeği**, *bot.* Bileşikgiller *(Compositae)* familyasından, kuruduğu zaman bozulmayan bir çiçek. [*Lat. Gnaphalium; ing.* Everlasting flower, gnaphalium; *Fr.* Gnaphalium].
~ **dilencisi** (fıkarası), *dey.* Çok kötü giyimli, üstü başı perişan kimseler için kullanılır. [*ing.* In rags and tatters].
~ **solucan**, *zool.* ve *paraz.* Yuvarlak-solucanlar *(Aschelminthes)* sınıfının, İplik-solucanları *(Nematodes)* takımının, *Dracunculidae* familyasından, insanların ve başka birçok memelinin, özellikle deri altı katılgan dokusunda asalaklanan bir ilkel solucan türü. Erginleri tropik bölgelerde yaşar ve drakontiyazis hastalığına sebep olur. Larva evreleri vardır. Erkek 4 sm. dişi, 30-200 sm. uzunluğundadır. [*Osm.* Dûd-ül-medine; *Lat. Oracunculus medinensis; ing.* Guinea worm, Medina worm; *Fr.* Filaire de Médine].

medine, i. ç: **medayin**. *Osm.* < *Ar. sosy.* Bir tapınak veya aynı zamanda pazar yeri etrafında kabilelerin yerleşmesinden doğmuş, kale ile çevrili ilkçağ şehirlerine verilen ad. *(Medine, site'nin islâm dünyasında aldığı addır).* [*ing.* City; *Fr.* Cité, ville].

mediyal, s. *Fr. médial,-ale. anat.* ◘ **içyan.**

mediyant,-tı, i. *Fr. médiante müz.* ◘ **Ortanca.**

mediyastin, i. *Fr. médiastin. anat.* Göğsün, yanlardan akciğerler, önden göğüs kemiği, arkadan omurga ile sınırlanan orta bölgesi. *Mediyastin*, nefes borusunun çatallandığı yerden geçen dikine bir düzlemle iki bölgeye ayrılır. *Ön mediyastin*'in üst tarafında timüs veya kalıntısı, alt tarafında kalb dış zarı vardır; kalbin üst tarafında büyük atardamar ve toplardamar kökleri, üst ana toplardamarı meydana getirmek üzere birleşen kol-baş toplardamarlarının kökleri, aort'un yükselen parçası ve akciğer atardamarı bulunur; yine bu bölgede sol akciğer-mide siniri *(sol dönüşlü sinir buradan çıkar)* sağ akciğer-mide siniri, sağ ve sol diyafram sinirleri ve kalb sinir ağları yer alır. *Arka mediyastin*'de, önden arkaya doğru, nefes borusu ve bronşlar yemek borusunun göğüs parçası, göğüs aortunun inen kısmı, göğüs lenf kanalı ve azigos toplardamarları bulunur. [*Osm.* Munasıf; *Lat.* ve *ing. Mediastinum*].

mediyastinit,-ti, i. *Fr. médiastinite. patol.* Mediyastindeki hücresel dokuların iltihabı. [*ing.* Mediastinitis].

mediyastinoperikardit,-ti, i. *tıp.* Mediyastin (um) ve perikard (iyum) iltihabı. [*ing.* Mediastinopericarditis].

mediyastinotomi, i. *Fr. médiastinotomie. cerr.* Mediyastindeki organlara ulaşabilmek amacıyle yapılan ameliyat. [*ing.* Mediastinotomy].

medkuk/medkük/, s. *Osm.* < *Ar. dakk. esk.* Dövülerek toz haline getirilmiş, ince ince kıyılmış. [*ing.* Pounded, ground, pulverized].

Med'ler, ç. öz. i. *etn.* Herodotes ve Strabon'a göre Arî ırktan bir kavim. [*ing.* Medes; *Fr.* Mèdes].

medlûl,-lü /medlûl/ i. *Osm.* < *Ar. delâlet. esk.* § ❶ Anlam. [*Ing.* Sense, meaning; *Fr.* Sens, signification]; § ❷ Delil olarak gösterilen. [*ing.* Inferred, deduced, understood].

medlule /medlule/, i. **Medlûl**'ün dişili.

medma /medmä/, i.*Osm.* < *Ar. dem. esk.* § ❶ Gözyaşı bezi. [*ing.* Lachrymal gland]; § ❷ Gözyaşı. [*ing.* Tears]; § ❸ Göz. [*ing.* Eye].

medmug, s. *Osm.* < *Ar. rimag. esk.* Beyni yarılmış olan.

medre, i. *Osm.* < *Fars. metrol. esk.* Osmanlılarda ekin ölçeğine ve altı okkalık şarap kabına verilen ad. *(Medre, «metre» anlamına gelir; şarap ve buğdaygillerin ölçülmesinde kullanılırdı).*

medrec, i. *Osm.* < *Ar. dürüc. esk.* § ❶ Adım adım yükselinen yol. [*ing.* Road, path]; § ❷ Basamaklı yol; § ❸ Keçiyolu; § ❹ Derece derece ilerlenen meslek; § ❺ Yatak, silte v.b. esyanın rahatça taşınmasını sağlamak için kullanılan harar.

medrece, i. Medrec'ın dişili.

medrese, i. ç: **medaris**. *Osm.* < *Ar. ders.* § ❶ Eskiden Türkiye'de ve şimdi birçok müslüman ülkelerinde, özellikle din ve hukuk adamı yetiştiren ve görenekçi usullerle yönetilen okul. [*ing.* Muslim theological school, medresse high school, college of a university; Fr. Ecole, collège]; ⊛ ❷ Bu okulların, çoğu camiler yanında bulunan ve bir avlu içinde birçok odalardan ibaret olan yapıları; ⊛ **— ye düşmek** *(bir iş), alay.* İçinden çıkılmaz boş tartışmalar konusu olmak. [*ing.* To be the subject of futile discussion *(matter)*].

medreseli, s. Medrese öğrencisi. [*ing.* Educated at a medresse].

medrese.nişin, b. s. *Osm.* < *Fars.* Medresede yatıp kalkan *(öğrenci).* [*ing.* Boarding at a medresse.

medrus /medrüs/, s. *Osm.* < *Ar. ders. esk.* § ❶ Ders konusu edilmiş, okunmuş. [*ing.* Studied]; § ❷ Eskimiş, yıpranmış. [*ing.* Worn out, obliterated, defaced].

medsus /medsüs/, s. *Osm.* < *Ar. desise. esk.* § ❶ Hileli, hile karıştırılmış; § ❷ Gömülerek saklanmış, gömülmüş.

meduv, s. *Osm.* < *Ar. da'vet* > *med'uvv. esk.* Davet olunmuş, çağrılmış. [*ing.* Invited, called; *Fr.* Invite convié].

meduvven, z. *esk.* Çağrılı olarak, çağrılarak. [*ing.* Invited, as a guest; *Fr.* Par invitation, en état d'invité].

meduvvin, ç. i. *esk.* Davetliler.

medülla, i. *Lat. zool.* Herhangi bir organ veya dokunun orta bölgesi. [*ing.* Medulla; *Fr.* Médulle].

medüllektomi, i. *Fr. médullectomie. cerr.* Tedavi amacıyle böbreküstü bezinin orta kısmını çıkarma ameliyatı. [*ing.* Medullectomy].

Medülli, öz. i. *esk. coğr.* Arc vâdisine yerleşmiş galyalı halk. M.Ö. 8'de Augustus'a boyun eğdi. [*ing.* ve *Fr.* Medulli].

medüllosürrenal, s. ve i. *Fr. médullo-surrénale. tıp.* Böbreküstü bezinin merkez kısmı salgısı *(adrenalin)* ve rahatsızlıkları için kullanılan sıfat ve ad: *Medullosürrenal yetersizlik.* [*ing.* Medullosuprarenal].

medüllosürrenalom, i. *Fr. médullo-surrénalome.patol.* Böbreküstü bezinin orta kısmında oluşan ur. *Medüllosürrenalom*, az görülen ve kanser tabiatında olmayan bir urdur. Bazen iki yanda birden, bazen yalnız bir yanda ortaya çıkar, Aşırı miktarda adrenalin veya noradrenalin salgısına yol açarak çok ağır paroksistik veya sürekli bir hipertansiyona sebep olur. Fakat urun çıkarılması ile bu belirti kaybolur. Bu ur kromafin'dir *(feokromositom).* Teşhisi özel testlerle yapılır. [*ing.* Medullosuprarenoma].

medüz, i. *(Yunan mitolojisinde adı geçen Medusa'dan).* Çeşitli selentere gruplarının serbestçe yüzen şekillerine verilen genel ad. *(Medüz'ler çoğunlukla denizde yaşayan jelatinimsi, saydam, yanardöner renkli organizmalardır; gövde kısmı küreye, çan veya şemsiyeye ya da yassı bir diske benzer. Gövdenin alt tarafı bir çeşit boru /manubrium/ şeklindedir; borunun serbest ucunda ağız bulunur. Ağız basit bir delik şeklinde olabileceği gibi bir sürü emeç halinde de bulunabilir. Genellikle pek çok olan dokunaçlar, disklerin çevresinde duyarlı bir saçak meydana getirir. Basit göz ve denge cihazı gibi duyu organları bunların arasında yer alır. Eşeysel bezler bazılarında şemsiyenin altındaki özel ceplerde, bazılarında ise şemsiyenin çeşitli yerlerinde tomurcuk halinde bulunur. Hidratların, denizısırganlarının medüz şekli vardır. Afrika'daki büyük göllerde birkaç tatlı su türüne rastlanır. Kambriyen'e kadar fosil izleri bulunmuştur).* [*ing.* Jellyfish; *Fr.* Méduse]: ⊛ gerçek ~ **ler**, *zool.* ◘ Gerçekmedüzler; ⊛ **hıyar — ü**, *zool.* ◘ Hıyarmedüzü.

medyan, i. *Fr. médiane. istat.* (a) İstatistikte bir değerden üstün veya aşağı gözlemlere göre değişgenin değeri; (b) Bir puvan dağılımında puvan sayılarını eşit iki kısma bölen orta nokta, ortanca. Puvanların yüzde 50 si bu noktanın altında, yüzde 50 si de üstünde kalır. [*ing.* Median].

medyasyon, i. *Fr. médiation. fels.* ◘ Dolayım.

medyum /medyum/, i. *Lat. medium.* Görünüşte tabiatüstü bir takım yollardan gerçek bilgi unsurlarını algılayabilen, daha dar anlamda ise, ruhlardan haber alabildiği kabul edilen kişi. [*Ing.* Medium; *Fr.* Médium].
☆ *Eşanl.* aracı.

medyumluk,-ğu, i. Medyumun işi.

medyun /medyün/, s. ve i. *Osm.* < *Ar. dey'n. esk.* Borçlu, borçlu. [*ing.* Indebted, in — obligee; *Fr.* Endetté devable].

mefahir /mefahir/, ç. i. *Osm.* < *Ar.* Övünçler, mefharetler.

mefariş /mefâriş/ ç. i. *Osm.* < *Ar. ferş.* > *mefreş. esk.* Yatak, şilte v.b. yi denk yaparak sarmaya varayan meşin veya çadır bezinden hararlar.

mefasıl /mefâsıl/, ç. i. *Osm.* < *Ar. fasl.* > *mafsal* > *mefâsıl. anat. esk.* § ❶ **Mafsal**'ın çoğulu; § ❷ i. Köy sakinlerinin ve verecekleri vergi miktarının yazıldığı defter.

mefasid /mefâsid/, ç. i. *Osm.* < *Ar.fesâd* > *mefsedet, esk.* Bozgunculuklar, ara bozmalar, nifak sokmalar.

mefatih /mefâtih/, ç. i. *Osm.* < *Ar. feth* > *miftah. esk.* Anahtarlar.

mefatir /mefâtir/, ç i. *Osm.* < *Ar. fıtr* > *muftir. esk.* Oruç kutup iftar edenler.

mefaze /mefâze/, i. *Osm.* < *Ar. esk.* Kumluk yer, sahra, çöl. [*ing.* Desert, wilderness].

mefer, i. *Osm.* < *Ar. firar* > *meferr. esk.* § ❶ Sığınılacak, kaçacak yer. [*ing.* Refuge, asylum; *Fr.* Lieu où l'on se réfugie en fuyan, asile des fuyards]; § ❷ *din.* Kur'an dilinde «*firar*» anlamında kullanılır.

mefhar /mefhâr/, i. *Osm.* < *Ar. fahr. esk.* § ❶ Övünmeye sebep olan, övünmeyi gerektiren şey. [*ing.* Thing in which one glories, object of glory, glory]; § ❷ Övünme, iftihar.

mefharet /mefharet/, i. ç: **mefahir**. *Osm.* < *Ar. fahr. esk.* § ❶ Övünme, iftihar etme. [*ing.* Subject of glory, cause of pride,

pride; *Fr.* Gloire, glorification]; § ❷ Kadın adı.

mefhum /mefhüm/, i. *Osm.* < *Ar. fehm. esk.* § ❶ Bir söz veya kelimeden çıkan anlam. [*ing.* Sense, meaning; *Fr.* Sens]. ☆ *Eşanl.* **kavram**; § ❷ s. Anlaşılmış olan, kavranan. [*Ing.* Understood; *Fr.* Compris].

mefhumiye, i. *Osm.* < *Ar. fehm* > *mefhûm* > *mefhûmiyye. esk.* ◘ Kavramcılık.

mefkaret /mefkāret/, i. *Osm.* < *Ar. fakr. esk.* Yoksulluk, ihtiyaç. [*ing.* Poverty, need].

mefkud, s. ◘ **Mefkut.**

mefkudiyet,-ti, i. *esk.* Yokluk, bulunmazlık.

mefkûk /mefkük/, s. *Osm.* < *Ar. fekk*, ayrılma. *esk.* Ayrılmış sökülmüş, çıkarılmış. [*ing.* Separated, freed ,liberated].

mefkur /mefkür/, s. *Osm.* < *Ar. fıkra. esk.* Omurga kemikleri kırılmış olan. [*ing.* Hurt, hit or diseased in the vertebrae, broken-backed].

mefkûre /mefkûre/, i. *Osm.* < *Ar.* Ülkü, ideal. [*ing.* Ideal; *Fr.* Idéal].

mefkûreci, s. *esk.* Ülkücü, idealist. [*ing.* Idealist; *Fr.* Idéaliste].

mefkurecilik,-ği, i. *fels.* Ülkücülük, idealizm. [*ing.* Idealism; *Fr.* Idéalisme].

mefkûrevî /mefkürevi/, s. *Osm.* < *Ar. esk.* Ülküyle ilgili olan. [*ing.* Idealistic; *Fr.* Idéaliste].

mefkut /mefkût/, s. *Osm.* < *Ar. fıkdān.* > *mefkûd. esk.* § ❶ Olmayan, bulunmayan; [*ing.* Nonexistent, missing; *Fr.* Qui manque, qui n'existe pas]; § ❷ *huk. esk.* Yapılan araştırmalara rağmen oturduğu yer ve hayatta olup olmadığı bilinmeyen kimse. ☆ *Eşanl.* **gaybettimunkatıa**, gaip.

mefluç /meflüç/, s. *Osm.* < *Ar. fels.* > *meflûç. esk.* İnmeli, felce uğramış, kımıldayamaz durumda olan. [*ing.* Paralyzed, completely helpless; *Fr.* Paralytique].

meflucen, z. *esk.* Felçli olarak. [*ing.* In a paralyzed state].

mefluk /meflük/, s. *Osm.* < *Ar. felek. esk.* Yoksul, zavallı, çaresiz, bedbaht.

meflûl /meflül/, s. *Osm.* < *Ar. esk.* Çentilmiş, ufak parçalar halinde koparılmış. [*ing.* Notched, chipped, broken *(sword)*].

mefrağ, i. *Osm.* < *Ar. ferāğ. esk.* Mecra, bir sıvı, akarsu v.b.'nın aktığı yer. [*ing.* Place of issue, spout, a flowing out].

mefrak, i. *Osm.* < *Ar. fark. esk.* Kafanın en üst ve orta yeri, saçların ikiye bölündüğü yer. [*ing.* Place where the hair naturally parts, crown on the head].

mefred, s. *Osm.* < *Ar. esk.* Cüsseli, iri, çok büyük.

mefreş, i. *Osm.* < *Ar. ferş. esk.* Göç sırasında yatak v.b.'yi sarmak için kullanılan, meşin veya çadır bezinden yapılmış harar. [*ing.* Large leather bag *(for keeping mattresses and quilts in)*].

mefruğ /mefrüğ/, s. *Osm.* < *Ar. ferāğ. huk. esk.* Başkasına bırakılmış, verilmiş. [*ing.* Vacated, assigned, ceded].

mefruk[1] /mefrük/, s. *Osm.* < *Ar. fark. esk.* Aralarına başka bir şey sokulmuş, birbirinden ayrılmış. [*ing.* Separated, divided, disjoined].

mefruk[2] /mefrük/ s. *Osm.* < *Ar. esk.* § ❶ Ovulmuş; § ❷ Safranla boyanmış.

mefruş /mefrüş/, i. *Osm.* < *Ar. ferş. esk.* § ❶ Döşeli, döşenmiş. [*ing.* Furnished, carpeted; *Fr.* Étendu par terre *(tapis, etc.)*, meublé, garni]; § ❷ Yere yayılmış, serilmiş *(halı, v.b.)*. [*ing.* Spread on the ground].

mefruşat,-tı, /mefrüşāt/ ç. i. *Osm.* < *Ar. fers.* Döşemelik eşya, döşeme. [*ing.* Furniture, carpets].

mefruz /mefrüz/, s. *Osm.* < *Ar. farz, esk.* § ❶ Bir tümden ayrılmış, bölünmüş: *Çiftlik arazisinden mefruz tarlalar;* § ❷ Varsayışlı, varsayılan, farz olunan. [*ing.* Supposed, hypothetical; *Fr.* Hypothétique]; § ❸ Farz kılınmış, boyun borcu olmuş.

mefruza, z. Mefruz'un dişili.

mefsah, i. *Osm.* < *Ar. fesh. esk.* § ❶ Feshetme, bozma yeri; § ❷ Bozma işi.

mefsaka, i. *Osm.* < *Ar. fısk. esk.* Günah işlenen yer. [*ing.* Place of evildoing].

mefsedet, i. *Osm.* < *Ar. fesād. esk.* Bozgunculuk, fitnecilik, fesatlık. [*ing.* Mischief, pilot, intrigue, seditious act, villainy; *Fr.* Corruption, dépravation].

mefsud /mefsüd/, s. *Osm.* < *Ar. fasd. esk.* Kan alınmış, kan alınan. [*ing.* One whose vein has been opened, bled, lanced].

mefsuh /mefsüh/, s. *Osm.* < *Ar. fesh. esk.* § ❶ Yürürlükten kaldırılmış, hükümsüz bırakılmış feshedilmiş. [*ing.* Abrogated, abolished, void; *Fr.* Aboli, supprimé]; § ❷ İptal edilmiş. [*ing.* Annulled, canceled; *Fr.* Annulé].

mefsuh /mefsüh/, s. *Osm.* < *Ar.* Kaldırılmış, dağıtılmış, bozulmuş hükümsüz bırakılmış, feshedilmiş.

mefsuha, s. *esk.* **Mefsuh**'un dişili.

mefsuhiyet,-ti, s. *Osm.* < *Ar. esk.* Hükümsüz, geçersiz olma hali. [*ing.* Nuility, abolishment, voidance].

meftah, i. *Osm.* < *Ar. esk.* Hazine. [*ing.* Treasure].

meftuh /meftüh/, s. *Osm.* < *Ar. feth. esk.* § ❶ Açılmış, açık. [*ing.* Opened; *Fr.* Ouvert]; § ❷ Zaptedilmiş, ele geçirilmiş. [*ing.* Captured, conquered (country); *Fr.* Conquis]; § ❸ *gram. esk.* Üstün *(e, a)* ile okunan *(hart)*.

meftuhiyet,-ti, i. *esk.* Açık, açılmış olma.

meftuk /meftük/, s. *Osm.* < *Ar. fıtık* veya *fıtk. esk.* Fıtıklı, kasığı çıkmış. [*ing.* Ruptured].

meftul /meftül,/, s. *Osm.* < *Ar. fetl. esk.* Fitil gibi bükülmüş. [*ing.* Twisted, spun].

meftum /meftüm/, s. *Osm.* < *Ar. fıtām*, çocuğu sütten kesme. *esk.* Memeden kesilmiş *(çocuk)*. [*ing.* Weaned].

meftun /meftün/, s. *Osm.* < *Ar. fitne.* § ● Gönül vermiş, tutkun. [*ing.* Distracted with love]; § ❷ Bir şeyi beğenmekten şaşkına dönmüş olan. [*ing.* Madly in admiring, fascinated, charmed; *Fr.* Admirateur, adorateur]; § ❸ i. Erkek adı.

~ **etmek**, Kendine bağlamak, hayran bırakmak. [*ing.* To enrapture, to fascinate, to ravish, to seduce].

~ **olmak**, Gönül vermek, tutulmak. [*ing.* To be fascinated or seduced to admire].

meftunane /meftünäne/ z. *esk.* Kendinden geçmişcesine, tutkuncasına. [*ing.* In a fascinated manner, admiringly].

meftuniyet,-ti /meftüniyet/, i, Aşırı tutkunluk, gönül vermişlik. [*ing.* Being madly in love, intense admiration fascination; *Fr.* Amour, admiration].

meftunluk,-ğu, i. ◘ **Meftuniyet.**

meftur[1] /meftür/, s. *Osm.* < *Ar. fıtrat. esk.* § ❶ Yaratılmış, mahlûk. [*ing.* Created]; § ❷ Doğal, tabii, cibilli. [*ing.* Innate, natural by nature].

meftur[2] /meftür/, s. *Osm.* < *Ar. fütür. esk.* Ümitsiz kederli, bezmiş, bezgin, bıkmış. [*ing.* Languid, listless, wearied, lukewarm].

mefturane /meftürāne/, z. *esk.* Ümitsiz, bezgin bir şekilde. [*ing.* Wearily, languidly].

mefture, z. *esk.* **Meftur**'un dişili.

mefturiyet,-ti, i. *esk.* Bezgin, bıkkın olma. [*ing.* Languidness, weariness].

meftut /meftüt/, s. *Osm.* < *Ar. fett*, ufalamada, *esk.* Ufalanmış, kırıntı haline getirilmiş. [*ing.* Crumbled, broken small].

mef'ul,-lü /mefül/, s. *Osm.* < *Ar. fil esk.* § ❶ Yapılmış, kılınmış, işlenmiş; § ❷ *gram.* Tümleç. [*ing.* Object, complement; *Fr.* Complement]; § ❸ Bir eylemin etkisi altında olan; § ❹ *arg.* Pasif homoseksüel *(erkek)*.

meg(a)-, *Yun. megas*, büyük'ten alınan önek, *(Bazen, ünsüz harflerin önüne geldiği zaman MEGALO, a'nın önüne geldiği zaman MEG, öteki ünlülerin önüne geldiği zaman da MEGAL şeklinde yazılır.* [*ing.* Mega-; *Fr.* Méga-]; (b) Bir birimin önüne geldiği zaman, bu birimi bir milyonla çarpan önek. *(sembolü M)*: *Megawatt.* [*ing.* Mega; *Fr.* Méga-].

megabari, i. *Fr.mégabarye.* Bir milyon bari. [*Ing.* Bar; *Fr.* Mégabarye, bar].
☆ *Eşanl.* bar.

megabazit,-ti, i. *Fr. mégabasite. min.* Doğal manganez tungstat. *(Hubnerit'in demirli bir çeşididir)*. [*Ing.* Megabasite].

megadolikokolon, i. *Fr. mégadolichocôlon. patol.* Kalınbağırsağın uzaması ve genişlemesi. [*Ing.* Megadolichocolon].

megaelektron-volt, i. *Fr. méga-électron-volt.* Enerji biriminin bir milyon elektron volta eşit katı *(sembolü MeV)*. [*ing.* Megaelectronvolt].

megafir /megāfir/, ç. i. *Osm.* < *Ar.* **miğfer**'in çoğulu.

megafiton, i. *Fr. megaphyton.* Taşkömür ve permiyen tabakalarında fosil olarak bulunan, iki sıra yapraklı eğreltiotlarının saplarına verilen ad. [*ing.* Megaphyton].

megafon, i. *Fr. mégaphone.* Ağız kısmından itibaren genişleyerek bir huniyle sona eren ve sesi uzağa iletmeye yarayan trompet biçiminde âlet. [*Ing.* Megaphone].

megagraf, i. Resim büyültmek ve küçük bir modele göre büyük resimler ve şekiller çizmek için kullanılan bir âlet. [*ing.* Enlarging board; *Fr.* Mégagraphe].

megahertz, i. *Fr. mégahertz.* Değeri bir milyon hertz olan frekans birimi *(sembolü MHz)*. [*ing.* Megahertz].

megajül,-lü, i. *Fr. megajoule. metrol.* Değeri 1000 kilojül olan enerji ve iş ölçüsü. [*ing.* A million joules].

megak, i. *Osm.* < *Fars. esk.* Mezar, çukur.

megakaryosit,-ti, i. *Fr. mégacaryocyte. dokb.* Kemik iliğinde bulunan çok iri hücre; içinde kesecikli ve tomurcuklu büyük bir çekirdek bulunur: *Megakaryositler parçalanarak kan pulcuklarını meydana getirir)*. [*ing.* Megacaryocyte].

megakolon, i. *Fr. mégacôlon. patol.* Kalın bağırsağın aşırı bir şekilde gelişmesine bağlı ve kabızlıkla seyreden hastalık. [*ing.* Megacolon].

megaleritem, i. *Fr. mégalérythème. patol.* Döküntülü hastalıklara *(kızamıkçık, kızamık)* benzeyen bulaşıcı salgın hastalık. *(Yüzde, kol ve bacaklarda lekeli döküntüler görülür. İç döküntü olmaz ve genel durumda bozukluk belirmez. Hastalığın özellikleri tam olarak bilinmemektedir)*. [*ing.* Megalerythema].

megalit,-ti, i. *Fr. mégalithe* < *Yun. mega*, iri büyük + *litos*, taş. Tarih öncesi büyük taş anıtlar. [*ing.* Megalith].

megalitik, s. *Fr. mégalithique. ark.* Megalitlerden *(iri taşlar)* meydana gelen yapılara denir. [*ing.* Megalithic].

~ **anıtlar**, *mim.* ◘ **Anıt.**

megalitizm, i. *Fr. mégalithisme.* Megalitik mezarların yapılmasına yol açan manevî akım. [*Ing.* Megalithism].

megaloblast,-tı, i. *Fr. mégaloblaste. dokb.* Biermer hastalığı gibi hiperkrom kansızlıklarda kemik iliğinde görülen iri ve çekirdekli alyuvar. *(Yaklaşık olarak 25 mikron çapında)*. [*Ing.* Megaloblast].

megaloblastoz, i. *Fr.* mégaloblastose. *patol.* Kemik iliğinde megaloblastların bulunması; Biermer hastalığının belirtici özelliğidir. [*Ing.* Megaloblastosis].

megalodon, i. *zool.* § ❶ Düzkanatlılar *(Orthoptera)* takımının, Uzunboynuzluçekirgegiller *(Locustidae)* familyasından, Sunda adalarında yaşayan dikenli çekirge. [*ing.* Megalodon; *Fr.* Mégalodon]; § ❷ *paleont. Megalodontidae* familyasından, Triyas ve devonyen tabakalarında bulunan kalın ve eşit iki çenetli yumuşakça. [*Ing.* Megalodon; *Fr.* Mégalodon].

megalodonti, i. *tıp.* Dişlerin anormal büyüklüğü, iri dişlilik. [*ing.* Megalodontia].

megaloftalmi, i. *Fr. mégalophtalmie. oft.* Göz çapının, özellikle saydam tabaka çapının doğuştan büyük olması. [*ing.* Megalophthalmia].

megalogastri, i. *Fr. mégalogastrie. patol.* Mide büyümesi *(genişlemesi)*. [*Ing.* Megalogastria].

megalohepati, i. *patol.* Karaciğer büyümesi. [*ing.* Megalohepatia].

megaloman, s. ve i. *Fr. mégalomane.* Megalomaniye tutulmuş olan. [*Ing.* Megalomaniac].

megalomani, i. *Fr. mégalomanie. psiky.* § ❶ Bir kimsenin, kendi bedeni ve zihni yeteneklerine, kudretine, aşırı değer vermesi. *(Bu ruhî bozukluk, kişisel değerini olduğundan biraz fazla görme eğilimi olarak da kalabilir).* [*ing.* Megalomania]; § ❷ *(Geniş anl.)* Her şeyin büyüğünü yapma merakı: *Yaptırdığı ev, megalomanisini gösteriyor.* [*ing.* Megalomania].

megalomeli, I. *tıp.* Kol ve bacakların anormal büyüklüğü. [*ing.* Megalomelia].

megalop,-pu, i. *Fr. mégalope. zool.* Yengeçlerin, zoe döneminden sonraki kurtçuk hali. [*Ing.* Megalops, megalopa].

megalopodi, i. *Fr. mégalopodie. tıp.* Ayağın tamamen veya kısmen aşırı büyümesi. [*ing.* Megalopodia].

megalopolis, i. *Yun. megas, megalos,* büyük + *polis,* şehir. Günümüzde kurulan ve şehir gruplaşmasından daha büyük olan yerleşme merkezlerine verilen ad. *(Örnek: Washington'da Boston bölgesi).* [*Ing.* Megaiopolis; *Fr.* Mégalopolis].

megalops, i. Atlas Okyanusunda bulunan kemikli balık. *Megalops*'un uzunluğu 2 m. yi, ağırlığı 100 kg.'ı bulabilir; Amerika'da ırmakların ağzında yaşar; özellikle Florida kıyılarında bulunur. Bu balığı avlamak spor sayılır ve bunun için seğirtme olta kullanılır. Yakalanan balık suyun dışında harikulâde sıçramalar yapar ve yoruluncaya kadar insanı bir hayli uğraştırır. [*Lat. Megalops Atlanticus; ing.* Tarpon; *Fr.* Tarpon, roi d'argent].

megalopsi, i. *Fr. mégalopsie. oft.* Göz bozukluğu sonucu cisimleri normalden büyük görme. [*ing.* Megalopsia, macropsia; *Fr.* Macropsie].
☆ *Eşanl.* **makropsi**.

megalosefal, i. ve s. *Fr. mégalocéphale.* Başı büyük olan. [*ing.* Megacephalic, megalocephalous].

megalosefali, i. *Fr. mégalocéphalie. tıp.* Baş hipertrofisi, büyük kafalılık. [*Ing.* Megalocephaly].

megalosit,-ti, i. *Fr. mégalocyte. kanb.* Bir megaloblast'ın olgunlaşması sonucunda, yeni megaloblastın çekirdeği yok olarak meydana gelen fakat normal bir alyuvardan daha iri olan alyuvar. *(Megaloblastoz ve megalositoz hastalıklarında, kanda ve kemik iliğinde megalositler görülür).* [*ing.* Megalocyte],

megalositoz, i. *Fr. mégalocytose.* Kanda megalosit bulunması; megaloblastoz ile birlikte görülürse Biermer hastalığı söz konusudur. [*ing.* Megalocytosis].

megalosplankni, i. *Fr. mégalosplanchnie. patol.* Karındaki iç organlardan birinin büyümesi. [*Ing.* Megalosplanchnia].

megalospleni, i. *Fr. mégalosplénie. patol.* Dalak büyümesi. [*ing.* Megalosplenia].

megametre, i. *Fr. mégamètre* < *Yun. mega,* büyük + *metron,* ölçü. § ❶ *(Denizlerde, bulunulan)* Yerin boylamını anlamaya yarayan âlet; § ❷ Bin kilometrelik ölçü.

Megaron, i. *esk. Yun.* Ortasında bir ocak bulunan dikdörtgen şeklindeki büyük oda; Proto-Helen'lerin ilk konutu olduğu sanılıyor. *(Bu konutlara Truva'da, Mykenai'de bulunan megaronun genişliği 10, uzunluğu 12 metredir ve ortasındaki ocak dört sütunla çevrilidir. Aka'larda evin en önemli yeri olan bu oda, aynı zamanda kabul salonu, mutfak ve yemek odası olarak kullanılırdı).* [*Ing.* Megaron; *Fr.* Mégaron].

megasikl, i. *Fr. mégacycle.* Bazen yanlış olarak *saniyede megasikl* yerine kullanılan terim. Bugün bu anlamda *megahertz* kullanılır, [*Ing.* Megacycle].

megaskop,-pu, i. *Fr. megascope. opt.* 1780' de *Charles* tarafından tasarlanan ve bir nesnenin büyütülmüş görüntüsünü bir ekran üzerine yansıtmayı sağlayan âlet. [*ing.* Megascope].

megasoma, i. *Lat. zool.* Kınkanatlılar *(Coleoptera)* takımının, *Scarabeidae* familyasından Amerika'da yaşayan büyük böcek. *Megasoma*'lar çok iri domuzlan böcekleridir *(uzunluğu 12 sm. kadar);* Kaliforniya'dan *(Megasoma thersites)* Guyana'ya kadar *(M. Hector)* görülür; vücut genellikle siyahtır; gövdesinin üzeri bazen kızılımsı gri bir havla kaplıdır. Erkeklerin başında ve öngöğsünde çatal boynuzlar bulunur. [*Lat.* ve *ing. Megasoma; Fr.* Mégasome].

megaspor, i. *Fr. mégaspore. bot.* ◘ Makrospor.

megasporang, i. *Fr. mégasporange. bot.* ◘ Makrosporang.

megaterm, i. *Fr. megatherme.* ◘ Sıcakçıl.

megaton, i. *Fr. mégatonne.* § ❶ Bir milyon ton değerinde kütle birimi. *(sembolü Mt);* § ❷ Nükleer bir bombanın veya merminin gücünü ölçmeye yarayan birim; bu güç, nükleer bombanın veya merminin parlamasıyle meydana gelen enerji ile bir milyon ton trinitrotolüen'in (T.N.T.) patlamasıyle ortaya çıkan enerjiyi karşılaştırarak ölçülür. [*ing.* Megaton].

megavoltamper, i. *Fr. mégavoltampère. elek.* Alternatif akımda zahirî güç birimi, değeri 1.000.000 voltamper'dir. *(sembolü MVA).* [*ing.* Megavoltampere].

megawatt, i. *mégawatt. elek.* Doğru akımda güç ve alternatif akımda etkin güç birimi; değeri 1.000.000 watt'tır. *(sembolü MW).* [*ing.* Megawatt].

megazem, s. *Fr. mégasème. antr.* Alın genişliği ile kafatası genişliği arasındaki en yüksek orana *(indis)* verilen sıfat. [*Ing.* Megaseme].

megazıl, ç. i. ◘ Magazıl.

megetoloji, i. *Fr. mégéthologie* < *Yun. megethos,* büyüklük + *logos,* söz, söylev. *mat.* Cebir kelimesi yerine kullanılmak için Ampere'in ileri sürdüğü kelime.

megirmen, i. Gelibolu'da 1 metre kadar boyda pekmez testisine verilen ad.

Meglena Rumencesi, öz. *dilb.* Selânik'in kuzeyinde Vardar yakınındaki Meglena vâdisinde yaklaşık olarak 15.000 kişi tarafından konuşulan rumen lehçesi. [*Fr.* Mégléno-roumain].

MEGLIN, J. -A., öz. i. *(1756-1824).* Fransız hekimi.
~ **hapları**, *ecz.* İçinde çinko oksit, banotu ve kediotu hülâsası bulunan yatıştırıcı ilâç. [*Fr.* Pilules de Meglin].

megohm, i. *Fr. mégohm. elek.* Değeri 1.000.000 ohm olan elektrik direnci birimi *(sembolü MΩ).*

megohmmetre, i. *Fr. mégohmmètre. elek.* Yalıtkanlık dirençleri gibi çok yüksek elektrik dirençlerini ölçmeye yarayan âlet. *(Bir pil veya bir akümülâtör bataryasıyle beslenen basit bir Wheatstone köprüsünden meydana gelen megohmmetre, bir «sıfır» âletidir. Göstergesi, kadran üzerindeki sıfır işaretinin çevresinde salınır. Bir reosta sürgüsü, derecelendirilmiş bir cetvel boyunca hareket ettirilerek gösterge sıfıra getirilir ve ölçülecek direncin değeri doğrudan doğruya cetvel üzerinden okunur).* [*Ing.* Megohmmeter].

megom, i. ◘ Megohm.

Megrez, öz. i. *astr.* Büyük Ayının δ yıldızına veya δ *Ursae majoris*'e verilen ad. Kadiri 3,44 Tayf örneği A2. [*ing.* Megrez; *Fr.* Mégrez].

meğer /me:ğer/, s. *Osm.* < *Fars. meger.* § ● Sonradan anlaşılıp az çok şaşkınlık doğuran şeyleri anlatan ve yüklemi -miş' li geçmiş zaman veya bildirme kiplerinin rivayet bileşik zamanı olan cümlelerin başına, kimi vakit de sonuna getirilen bir bağlaç: *Meğer ben aldanmışım. O önceden aklına koymuş meğer.* [*Ing.* But, however unless, and yet only, perhaps; *Fr.* Exprime l'idée d'une action qu'on ne connaissait pas et qu'on vient d'apprendre].

meğerki /me:ğerki/, *bağ. Osm.* < *Fars.* Istek veya üçüncü şahıs emir kipinde olan ve ikincisi birincisindeki yargının gerçekleşmesine engel durumunda bulunan iki cümleyi birbirine bağlamaya yarar: *Bu iş bitmeyecek, meğer ki siz de yardım edesiniz.* [*Ing.* Provided that unless, only; *Fr.* À moins que, si ce n'est que].

meğerleyim, meğerse, e. Meğerin ikinci anlamına eşittir. [*ing.* And all the while].

meğerse, e. Sonradan anlaşılan bir şeyi belirtmek için kullanılır. [*Ing.* And all the while].

meğri, makri, i. ◘ Fethiye.

meh, i. ◘ Mah.

mehabet /mehâbet/, i. *Osm.* < *Ar. heybet. esk.* Büyük ve saygıdeğer kimselerin karşısında duyulan korkulu saygı. [*Ing.* Awe, dread, fear, greatness, majesty; *Fr.* Majesté, air majestueux].

mehabetli, s. *esk.* Heybetli. [*Ing.* Majestic, awe-inspiring; *Fr.* Qui a un air majestueux].

mehabil /mehâbil/, ç. *Osm.* < *Ar. mehbil. anat. esk.* Döl yolları.

mehalik /mehâlik/, ç. i. *Osm.* < *Ar. mehleke. esk.* § ❶ Tehlikeli yerler; § ❷ Tehlikeli işler.

meham, ç. i. *Osm.* < *Ar. muhim. esk.* § ❶ Önemli şeyler. Lüzumlu, gerekli, büyük işler; § ❷ Düşündürücü şeyler.

mehan /mehân/ s. *Osm.* < *Ar. esk.* Küçümsenmiş, hor görülmüş.

mehanen, z. *esk.* Küçümsenerek, horlanarak.

mehanet /mehânet/, i. *Osm.* < *Ar.* Hakir, hor görülme, küçümsenme. [*Ing.* Being contemptible, despicable, baseness, contemptible state, poverty].

mehar /mehâr/, i. *Osm.* < *Fars. esk.* § ❶ Devenin burnuna geçirilen file burunluk. [*Ing.* Leading reins of a camel]; § ❷ *(Geniş anlamda)* Yular, dizgin. [*ing.* Reins bridle].

mehayif, i. *Osm.* < *Ar.* Korku veren.
~ **müfettişi**, *teşk. tar.* Osmanlı hükûmetinin adalet işleriyle meşgul olmak ve halkın derdini dinlemek üzere şikâyeti çok olan yerlere özel olarak gönderdiği kadılara verilen ad. *(Bunlar mahallî kadı ve naiplerden ayrı çalışır, gördükleri dâvaları ve yapılan şikâyetleri doğrudan doğruya Divanı Hümayuna bildirirlerdi).*

mehaz /mehâz/, i. *Osm.* < *Ar.* § ❶ *(Bir eser yazarken baş vurulan)* kaynak. [*Ing.* Reference; *Fr.* Référence]; § ❷ Bir şeyin alındığı yer, kaynak, [*Ing.* Source of origin, authority *(used in writing a book),* reference; *Fr.* Endroit où l'on prend, d'où l'on tire qch, source].

mehbil /mehbîl/, i. *Osm.* < *Ar. mehbil. anat. esk.* Dölyolu. [*Ing.* Vagina; *Fr.* Vagin].

mehbilî, s. *esk.* Dölyolu veya dölyatağı ile ilgili olan. [*Ing.* Vaginal; *Fr.* Vaginal,--aux].

mehbit,-ti, I. *Osm.* < *Ar. hubut. esk.* Iniş yeri, inilen yer. [*Ing.* Place of descent or fall].

mehbut /mehbût/, s. *Osm.* < *Ar. habt,* yanılma. *esk.* Şaşıran, korkup yanlış bir davranışta bulunan.

mehcur /mehcûr/, s. *Osm.* < *Ar. hicr.* § ● Uzaklaşmış, uzakta kalmış, ayrılmış: *Evlâdından mehcur.* [*Ing.* Left, forsaken, deserted, abandoned; *Fr* Séparé, éloigné]; § ❷ Bırakılmış, kullanılmaz olmuş: *Mehcur bir söz.*

mehcuriyet,-ti, i. *esk.* § ● Ayrılık; § ❷ Terk edilme. [*Ing.* Being abandoned or forgotten, disappointment; *Fr.* État de celui qui est séparé ou loin de qn.].

mehcüv, s. *Osm.* < *Ar. hiciv* > *mehcüvv. esk.* Yerilmiş, hicvedilmiş. [*Ing.* Satirized, lampooned].

mehçe, i. ◘ Mayya.

mehd, i. *Osm.* < *Ar. esk.* Beşik. [*Ing.* Cradle; *Fr.* Berceau].

mehdî /mehdî/, s. *Osm.* < *Ar. hidâyet* ve *hüdâ. esk.* § ● Doğru yolda olan, hidayete erişmiş bulunan. [*Ing.* Guided, rightly guided]; § ● i. Erkek adı.

Mehdîcilik,-ği, i. *(Imam Mehdî'nin adından)* Islâm dininde, oniki imamdan biri olan Mehdî'nin ölmediğine, günün birinde yeniden dünyaya dönerek insanlara adalet dağıtacağına, kötülüklere son vereceğine

inananların tuttuğu yol. [*ing.* Messianism; *Fr.* Messianisme].

Mehdîler, ç. öz. i. Sudan'da 1881'de Mehdi Muhammed Ahmed *(1843-1885)* tarafından kurulan bir tarikata bağlananlar.

mehdum /mehdûm/, s. *Osm.* < *Ar. hedm. esk.* Yıkılmış, harap olmuş. [*ing.* Destroyed, pulled, down, demolished].

meheb, i. *Osm.* < *Ar. hebib*, rüzgâr > *mehebb. esk.* Rüzgârın estiği yer.

mehenk, i. ◘ **Mihenk.**

mehenkçi, i. ◘ **Mihenkçi.**

mehere, ç. i. *Osm.* < *Ar. mahir. esk.* Hünerli kimseler, üstatlar.

mehib, s. *Osm.* < *Ar. heybet. esk.* § ❶ Cüsseli, heybetli, iri, büyük. [*ing.* Awful, dreadful]; § ❷ Korkunç, teklikeli. [*ing.* Venerable, revered, grave; *Fr.* Qui inspire la peur, redouté, respecté, terrible, effrayant]; § ❸ i. *zool. esk.* Arslan.

mehil,-hli, i. *Osm.* < *Ar. mehl. esk.* § ❶ Bir işe zaman bırakma, vade, vakit. [*ing.* Time, term, permitted delay, days of grace; *Fr.* Délai, terme, temps, répit, continuance]. ☆ *Eşanl.* **mühlet**, önel; § ❷ *huk.* Bir mükellefiyetin yerine getirilmesi, bir işlemin yapılması için kanunun, yargıcın veya ilgili şahsın saptadığı süre. [*ing.* Period of grace; *Fr.* Délai].

— **vermek**, *esk.* Zaman bırakmak. [*Fr.* Donner du délai, du répit].

mehil /mehîl/ s. *Osm.* < *Ar. hevl. esk.* Korkunç, korku veren *(yer)*. [*ing.* Formidable, dreadful *(place)*].

mehin /mehîn/, s. *Osm.* < *Ar. hevn. esk.* Hor, aşağı önemsiz. [*ing.* Insignificant, abject, contemptible, weak in judgement].

mehire[1] /mehîre/, s. *Osm.* < *Ar. mihr. esk.* Nikâh bedeli çok olan *(kadın)*.

mehire[2] /mehîre/, s. *Osm.* < *Ar. meharet. esk.* § ❶ Usta, çok mahir *(kadın)*. [*ing.* Very expert or clever]; § ❷ i. Kadın adı.

mehl, i. ◘ **Mehil.**

mehle, i. Koyunun omuz basından çıkan külbastılık et. [*ing.* The best end of a neck of mutton].

mehleke, mehlike, i. *Osm.* < *Ar. helâk. esk.* § ❶ Tehlikeli yer; [*ing.* Dangerous place; *Fr.* Lieu plein de périle]; § ❷ Helâk olunacak iş. [*ing.* Danger, peril, dying, death; *Fr.* Affaire périlleuse, péril, danger].

mehlika, b. s. *Osm.* < *Fars. meh*, ay + *likâ.* yüz'den *meh-likâ. esk.*. Ay yüzlü, güzel. [*ing.* Fair as the moon, beautiful *(person)*; *Fr.* Qui a le visage comme la pleine lune, personne belle].

mehlike, i. ◘ **Mehleke.**

mehlis bezi, *zool.* Yassısolucanlardan şeritlerin *(Cestodes)* dişi üreme organlarında bulunan bir bez olup görevi açıklanamamıştır. [*ing.* Mehlis gland; *Fr.* Glande de Mehlis].

mehmaemken, z. *Osm.* < *Ar. esk.* Mümkün olabildiği kadar. [*ing.* As far as possible; *Fr.* Le mieux possible].

Mehmetçik,-ği, i. Sevgi duygusu ile Türk askerine verilen ad. [*ing.* Name epitomizing the Turkish common soldier; *Fr.* Nom familier du simple soldat turc].

mehmum /mehmûm/, s. *Osm.* < *Ar. hemm*, düşünme *esk.* Düşünceli, endişeli. [*ing.* Grieved, depressed, sad].

mehmus /mehmûs/, s. *Osm.* < *Ar. hems*, hafif gürültü. *esk.* Gizli, saklı. [*ing.* Hidden, concealed].

mehmusen, z. *esk.* Gizli bir şekilde. [*ing.* Secretly].

mehmuz /mehmûz/, s. *Osm.* < *Ar. hemze.* § ❶ *esk.* Hemzeli; § ❷ Ayıplanmış; § ❸ i. *esk.* Mahmuz; § ❹ *gram.* Arapça'da asîl harflerinden herhangi biri, hemze olan kelime.

mehpare, mahpare /mehpâre mahpâre/, b. i. *Osm.* < *Fars. meh*, ay + *pâre*, parça. *esk. (Kadınlar hk.)* Ay parçası, güzel. [*ing.* Very beautiful *(person)*; *Fr.* Personne belle *(«qui a le visage aussi brillant que la lune»)*].

mehr, i. *Osm.* < *Ar. huk.* Kadının nikâh ile kocasından hak ettiği mal. [*ing.* Marriage settlement or dowry; *Fr.* Don nuptial fait par le mari à la femme qu'il épouse].

meht,-di, i. *Osm.* < *Ar. mehd.* Beşik. [*ing.* Cradle; *Fr.* Berceau].

mehtabî /mehtâbî/, i. *Osm.* < *Fars. mehtâb esk.* Mehtap seyretmek için yapılmış küçük kulübe.

☆ *Eşanl.* **kameriye.**

mehtabiye /mehtâbiye/, i. *Fars. mehtab* > *Osm. mehtâbiyye.* § ❶ Maytap, gece fişeği. [*ing.* Terrace or roowless pavilion where the moonlight can be enjoyed]; § ❷ *ed. esk.* Ay ışığı için yazılmış şiir.

mehtap,-bı /mehtâp/, i. *Osm.* < *Fars. mâh, meh*, ay + *tâb* > *mehtâb.* ışıklı. § ❶ Ay ışığı. [*ing.* Moonlight; *Fr.* Clair de lune]; § ❷ Dolunay. [*ing.* Full moon; *Fr.* Pleine lune].

mehtaplı, s. *(Gece hk.)* Dolunaya rastlayan veya ay ışığı olan.

mehter, i. ç: **mehteran**. *Osm.* < *Fars. mihter teşk. tar.* § ❶ Mehterane takımında görevli kimse. [*ing.* Musician; *Fr.* Musicien]. ◘ **Mehterane**; § ❷ Yüksek rütbeli hizmetkâr. [*ing.* Superior servant, chamberlain]; § ❸ Binek veya yük hayvanlarına bakan uşak, at uşağı; § ❹ Kavas, Babıâli çavusu *(Tanzimat'tan önce)*; § ❺ Memuriyete tayini çıkanlara, rütbe veya nisan kazananlara müjde götüren kimse, müjdeci. [*ing.* Official who announced the award of promotions or decorations]; § ❻ Çadırlara bakan uşak. [*ing.* Tent pitcher, groom]; § ❼ Hicaz'a sürre alayı çıkarıldığı zaman mahallerde darbuka çalarak para toplayan kimse; ◉ çadır ~ leri, *tar.* ◘ **Çadır**; ◉ iç ~ leri, Saray ve konakların iç hizmetlerini yerine getiren görevliler.

— **başı**, *teşk. tar.* Mehterhanenin başı; mehter takımının yetiştirilmesi ve çalışmasından sorumlu kişi. [*ing.* Chief of the tent-pitchers].

~ **duası**, *tar.* Mehter takımının çalmasından sonra yapılan dua. *(Eyyamı âdiye /olağan günler/ gülbangi de denirdi).*

~ **harb duası**, *tar.* Savaşa başlamadan önce okunan dua.

☆ *Eşanl.* **cenk gülbangi.**

— **musikisi**, *müz.* Mehter sazlarıyle çalınan ve askerî musiki ile eğlence musikisi türlerinde eserleri kapsayan musiki.

— **takımı**, *teşk. tar.* Mehter musikisi çalan topluluk; mehterhane. *(Birinci Dünya savaşından önceki yıllarda Celâl Esât'ın /Arseven/ öncülüğüyle Askerî müzenin müdürü Ahmet Muhtar Paşa tarafından mehterhanenin tarihi özelliklerini taşıyan bir mehter takımı meydana getirildi; bir süre sonra bu kuruluş dağıldı. 1953'te mehter takımı yeniden kuruldu. Bugün Kurmay Başkanlığı Harb Dairesi Askerî müze müdürlüğüne bağlıdır. Şimdiki adı Mehteran bölüğüdür.).* [*ing.* Band *(of musicians)*].

— **yürüyüşü**, *tar.* Mehterhanenin çalarak yürüdüğü sıradaki özel hareket tarzı. *(Yürüyüşe sağ ayakla başlanır, üç adım atıldıktan sonra sola doğru dönülerek durulur; sonra sol adımla yürüyüşe başlanır, üçüncü adımda durularak sağa doğru dönülür).*

mehteran, ç. i. **Mehter**'in çoğulu.

mehterhane /mehterhâne/, i. *Osm.* < *Fars. mihter* + *hâne.* § ❶ *teşk. tar.* Yeniçeriler zamanında, davul, nakkare, zil zurna ve borulardan meydana gelen ve bu çalgılardan her birinin sayısına göre yedi katlı, sekiz katlı gibi vasıflarla anılan mızıka takımı. [*ing.* Military band in the suite of a vizier or prince; «Janissary band» consisting of wind and percussion instruments, special place of the military band; *Fr.* Endroit où la musique impériale donnait des concerts populaires]; § ❷ Cezaevi.

mehtuk /mehtûk/, s. *Osm.* < *Ar. hetk' esk.* Yırtılmış, bozulmuş. [*ing.* Torn, rent, violated].

mehub /mehûb/, s. *Osm.* < *Ar. heybet. esk.* § ❶ Heybetli, korkunç; § ❷ i. Aslan.

mehuz /mehûz/, z. *Osm.* < *Ar. ahz. esk.* § ❶ Alınmış, çıkarılmış. [*ing.* Taken, obtained; *Fr.* Emprunté, reçu]; § ❷ Ödünç olarak alınmış, alıntı. [*ing.* Borrowed].

mehuzat /mehûzât/, ç. i. *Osm.* < *Ar. mal. esk.* Alınan paralar ve bu paraların deftere yazıldığı hane. [*ing.* Receipts].

— **ve medfuat**, *mal. esk.* Gelir ve gider hesabı. [*ing.* Receipts and payments].

mehveş, s. ve i. *Osm.* < *Fars. meh*, ay + *-veş*, gibi *esk.* § ❶ Ay gibi, güzel *(kadın)*. [*ing.* Like the moon, beautiful as the moon; *Fr.* «Qui ressemble à la pleine lune», beau, belle]; § ❷ i. Kadın adı.

mehyum /mehyûm/, s. *Osm.* < *Ar. heym. esk.* Şaşmış, şaşakalmış. [*ing.* Bewildered, distracted].

mehzum /mehzûm/, s. *Osm.* < *Ar. hezimet. esk.* Yenilmiş, bozguna uğramış. [*ing.* Crashed, smashed, defeated, routed].

MEIBOMIUS, Heinrich *(1638-1700)*, Alman hekimi.

— **bezleri**, *oft.* Gözkapağı kıkırdaklarının içinde bulunan yağ bezleri; üstte otuz ilâ kırk, altta yaklaşık olarak yirmi tane bulunur. Bunlar gözkapaklarının açık kenarlarını örten ve gözyaşlarının yanaklara akmasına engel olan yağlı bir madde salgılar. Bol miktarda salgılanan ve kirpik bezlerinin salgılarıyle karışan bu madde, çapağı meydana getirir. [*ing.* Meibomian glands; *Fr.* Glandes de Meibomius].

meio- *Yun. meion* dana az'dan gelen ve bazı kelimelerin bileşimine giren önek. [*ing.* ve *Fr.* Meio-].

meionit,-ti, i. *Fr. méionite. min.* Klorürlü ve sülfatlı doğal kalsiyum alüminosilikat; skapolit grupundandır ve tetragonal sistemde billûrlaşır. [*ing.* Meionite].

MEISSNER, Georg, öz. i. *(1829-1905)*. Alman anatomi ve histoloji bilgini.

— **cisimcikleri**, *anat.* ve *zool.* Altderi memecikleri içinde bulunan silindir eksenle duyu sinirlerine bağlanan, yumurta şeklinde dokunma cisimcikleri. *(Bu cisimcikler, değme, baskı, vurma, kesme olaylarına karşı duyarlıdır; yanak, burun, şakak, alın, parmak ucu v.b. gibi dokunmaya karşı duyarlı olan bölgelerde bol, buna karşılık sırt, but gibi yerlerde çok daha az bulunur).* [*Osm.* Meissner cüseymatı; *ing.* Meissner's corpuscles; *Fr.* Corpuscules de Meissner].

meistersinger, i. *(«usta şarkıcılar» anlamında alm. k.)*. XIV. yüzyıldan XVI. yüzyıla kadar lonca grupları halinde teşkilâtlanmış ve bir tablatura'nın dar şekilciliğine bağlı kalmış, alman şair ve müzikçileri. *(Meistersinger'lerin en ünlüsü, Nürnberg'deki kunduracı-şair Hans Sachs'tır /Nürnberg 1497-ay. yüzyıl 1576/. Wagner'in yazdığı bir müzikli komediye konu olmuşlardır. /1862-1867./* [*ing.* ve *Fr.* Meistersinger].

mejeng, i. *Osm.* < *Fars. esk.* § ❶ Üzüntü, tasa, keder. § ❷ Iğrençlik, hoş olmama. [*ing.* Disagreableness ugliness].

mekabir, ç. i. [**Makabir.**

mekadir, ç. i. ◘ **Makadir.**

mekaid /mekâîd/, ç. i. *Osm.* < *Ar. mekide. esk.* Hileler aldatmalar.

mekail, ç. i. ◘ **Mekâyil.**

mekâmin /mekâmîn/, ç. i. *Osm.* < *Ar. mekmen. esk.* Gizlenilecek yerler.

mekân /mekân/, i. *Osm.* < *Ar. kevn. esk.* § ❶ Yer, bulunulan yer: *Zaman ve mekân.* [*Osm.* Mahal; *ing.* Place, location; *Fr.* Endroit]; § ❷ Oturulan yer, ev, yurt. [*Osm.* Ikametgâh; *ing.* Abode, demeure, habitation]; § ❸ *fels.* ve *fiz.* ◘ **Uzay.** § ❹ *tasav.* Oluş *(kevn)* eyleminin gerçekleştiği yer, varlıkların görünüş alanı; ◉ **vasıflar ~ ı**, *deneysel psik.* İki sayısal boyutla tanımlanan bir kişiyi *(özneyi)* vasıflandırmaya yarayan bir koordinatlar sistemi. *(Bu sayısal boyutlar meselâ iki ayrı test serisinden elde edilen puanlardır; böylece kişi, bu puanların yerleştirildiği iki dikey eksenle grafik olarak temsil edilebilir).*

~ **algısı testleri**, *sny.* Endüstride özellikle mühendislikle ilgili alanlarda kullanılan testler. Bu testlerin en iyi örneği O. Con-

nor'un Wiggly Bloku'dur. Mekân kavramlarını değerlendiren bu test ve benzerlerinde daha çok deneğin çalışma tarzı incelenir. Deneğin, problemi çözüş sırasında kullandığı metotlar, sür'at ve anlayışı, hayal kırıklığı ile karşılaştığı zamanki tepkileri iş başında göstereceği başarı hakkında önemli ipuçları verir.

~-serileri, *istat.* İstatistikte bir yığın olayına ait releve sonuçlarının, mekân bölünüsüne göre bölümlere ayrılmasıyle elde edilen serilerine verilen ad.

mekane, i. *tiy.* Klâsik Yunan tiyatrosunda vince benzeyen bir makinadır. Tanrı ve kahramanları havada göstermeye yarar.

mekânen /mekânen/, z. *Osm.* < *Ar.* Yer bakımından. [*ing.* With regard to space, concerning a place].

mekânet-ti /mekânet/, i. *Osm.* < *Ar. esk.* § ❶ İktidar, güç, kuvvet; § ❷ Ağırbaşlılık, vakar.

mekanî /mekânî/, s. *esk.* Mekânla, yerle ilgili. [*ing.* Pertaining to place].

mekanik[1], s. *Fr. mécanique* < *Yun. mekhane,* makine > *mekhanikos; Lat. mechanicus.* § ❶ Hareket ve denge kanunlarıyle ilgili: *Mekanik kuvvetler.* [*ing.* Mechanical]; § ❷ El veya makine çalışmasını gerektiren: *Mekanik sanatlar. Mekanik yapım.* [*ing.* Mechanical]; § ❸ *mec.* Makine gibi olan, düşünce veya iradenin rolü olmadan meydana gelen: *Mekanik hareketler.* [*ing.* Mechanical]; § ❹ *kim.* (a) Kimyasal olarak değil de, hareket kanunlarına göre etki eden *Bir ayıracın mekanik etkisi;* (b) Bir maddenin, sertlik, dayanıklılık, esneklik dövülgenlik, tel haline gelebilme, viskozite v.b. gibi fiziksel özellikleri için kullanılır. [*Osm.* Mihaniki; *ing.* Mechanical]; ⊛ **dalga mekaniği,** *fiz.* ◘ Dalga. ⊛ **gök mekaniği,** *astr.* ◘ Gök[2]

~ **analiz,** *trm.* (a) Topraktaki çeşitli ebattaki münferit mineral parçacıklarının veya zerrelerin, dağılış yüzdeleri; (b) Toprak bünyesini tâyin eden bir laboratuvar yöntemi.

~ **armür,** *dok.* Otomatik dokuma tezgâhlarında, ayakların, istenilen desene göre kalkıp inmesini sağlayan mekanizma. *(Bu mekanizmada, kaldırılacak ayağın seçilmesi, desene göre delinmiş kartonlarla sağlanır).*

~ **birimler,** *fiz.* ve *mek.* ◘ Birim.

~ **doku,** *bot.* ◘ **Destek doku.**

~ **doldurma,** *mad. oc.* ◘ Doldurma.

~ **eğriler,** *mat.* Alet yardımıyle çizilen eğriler. *(Eskiler, açının üçe bölünmesi veya küpün iki katını alma gibi saf geometri problemlerine çözümünde mekanik eğrilere başvurmazlardı).* [*ing.* Mechanical curves; *Fr.* Courbes mécaniques]

~ **ilens,** *tıp.* ◘ **İlens.**

~ **kayıt,** *tekn.* ◘ Kayıt[1].

~ **kumandalı kontaktör,** ◘ **Kontaktör.**

~ **parçalanma,** *trm.* Taşların güneşlenme, donma-çözülme yüzünden parçalanması

~ **supaplar,** *tekn.* Mekanik bir supap bir deliği açıp kapayarak içindeki bir sıvının veya gazın geçmesini kontrol ve İdare eden bir düzen.

mekanik[2], i. *Fr. mécanique.* § ❶ Kuvvetleri ve bunların etkilerini inceleyen bilim. [*Osm.* Kuvvaniyat, ilm-i cerr-i eşkal, ilmi hiyel; *ing.* Mechanics]; § ❷ Makinelerin, yapım ve çalışmalarının incelenmesi; § ❸ Mekanik üstüne eser: *Laplace'ın mekaniği;* ⊛ **akışkanlar mekaniği,** ◘ **Akışkan;** ⊛ **bağıllık mekaniği,** Bağıllık kuramına uygun olarak yeniden ele alınan klasik mekaniğin aldığı şekil. [*ing.* Relativistic mechanics; *Fr.* Mécanique relativiste]; ⊛ **dalga mekaniği,** *fiz.* ◘ **Dalga. atom;** ⊛ **gelişme mekaniği,** *biy.* Embriyolojinin deneysel incelemesi; öncüleri alman W. Roux *(1885-1887)* ve Fransız Chabry *(1887)* oldular. [*ing.* Developmental mechanics; *Fr.* Mécanique du développement]; ⊛ **gök mekaniği,** Gökcisimlerinin hareket kanunlarını inceleyen bilim dalı. [*ing.* Celestial mechanics, *Fr.* Mécanique céleste]; ⊛ **kuvanta mekaniği,** *fiz.* Mikroskopik fiziksel sistemlerin gelişimini tanımlayan kanunların bütünü. [*ing.* Quantic mechanics; *Fr.* Mécanique quantique]; ⊛ **rasyonel ~** Mekaniğin kuramsal yönünü inceleyen mekanik. [*ing.* Rational mechanics; *Fr.* Mécanique rationnelle]

mekanikçi, s. ve i. § ❶ Mekanikçiliğe ilişkin veya mekanikçilikten yana olan. [*ing.* Mechanist; *Fr.* Mécaniste]; § ❷ *fels.* Bütün olayları devinimlere çevirerek açıklamaya çalışan *(felsefe uzmanı).* [*ing.* Mechanist, *Fr.* Mécaniste].

~ **gerekircilik,** *fels.* Fizikçi Isaac Newton'un mekaniğe dayanan gerekircilik anlayışı. Buna göre her belli sonucun belli bir nedeni olmalıydı; her sonuç yeni bir nedeni ve yeni bir sonucu doğurmak zorundaydı. Rastlantı, nedensizlik demekti ve olamazdı. Her türlü neden mekanik bir nedendi. [*ing.* Méchanist determinism; *Fr.* Déterminisme mécaniste].

~ **maddecilik,** *fels.* ◘ Maddecilik.

mekanikçilik[1]-ği, i. *fels.* Bütün olaylar; devinimlere çevirerek açıklamaya çalışan bir felsefe çığırı. Doğada belli nedenlerin belli sonuçları doğurduğu bir mekanik düzeni bulunduğunu savunan doktrin genel adı. Bütün olayları mekanikçilerle açıklayan sistem. *(Hayvan faaliyetini bir otomattan farksız olduğunu ileri süren descartes'çı felsefenin makine-hayvan teorisi, mekanikçiliğin örneklerinden biridir).* [*Osm.* Mihanikiye; *ing.* Mechanism; *Fr.* Mécanisme].

☆ *Eşanl.* **mekanizm.**

mekaniksel[2], s. ◘ **Mekanik**[1].

mekanize, s. *Fr. mécanisé. esk.* Kuruluş tarzı değiştirilerek motorlu ve hafif zırhlı savaş taşıtlarıyle donatılan birliklere denir. [*ing.* Mechanized]. ◘ **Motorlaştırma.**

mekanizm, i. *Fr. mécanisme* < *Yun. fels.* ◘ **Mekanikçilik.**

mekanizma, i. *It.* < *Lat. mechanisma.* § ❶ Belli bir sonuç elde edecek şekilde düzenlenmiş organlar veya parçalar bileşimi. Bir şeyin makine kısmı: *Tüfeğin mekanizması.* [*ing.* Mechanism, machinery *Fr.* Mécanisme]; § ❷ *mec.* Oluş, meydana çıkış, işleyiş, işleme tarzı: *Düşünmenin mekanizması. Adalet mekanizması.* [*ing.* Working; *Fr.* Mécanisme]. § ❸ Kuruluş: *Bu aygıtın (cihazın) mekanizması karışıktır.* [*ing.* ve *Fr.* Structure]; § ❹ Organların çalışma tarzı: *İnsan vücudunun mekanizması.* [*ing.* Mechanism; *Fr.* Mécanisme]; § ❺ *müz.* İcranın sadece nazarî olan kısmı. *(Mekanizma alıştırmaları çalgıcının ellerine veya şarkıcının sesine yumuşaklık, çeviklik, güçlülük kazandırır).* [*ing.* Working technique, *Fr.* Mécanisme]; § ❻ *sil.* Ateşli silâhların işlemesini sağlayan mekanik sistem. [*ing.* Mechanism of a fire-arm; *Fr.* Mécanisme d'une arme à feu]; ⊛ **~ yı kapama,** *sil.* Merminin atılmasından önce namlu-kuyruk *(mekanizma)* blokunu bir sürgü yardımıyle birbirlerine doğru iterek bir ateşli silâhın çalıştırılması. *(Mekanizması desteksiz otomatik silâhlarda, hareket ettirme kuralı olarak silâhın geri tepmesinden yararlanılır; bunlarda mekanizma kapanması yoktur; mermi namlu ağzından çıkmadan önce kapama işleminin güvenle yapılabilmesi için, mekanizmanın geri tepmesi biraz geciktirilir; bunlara «geç açılmalı» silâhlar denir).* ⊛ **ateşleme ~ sı,** *sil.* Silâhın kurma ve ateşleme safhalarını gerçekleştiren mekanizma; *Ateşleme mekanizması, müsademe mili ile yayından, tetiğin üst parçasından ve tetikten meydana gelir.* [*ing.* Ignition mechanism; *Fr.* Mécanisme de mise de'feu, mécanisme de percussion]. ☆ *Eşanl.* **müsademe mekanizması;** ⊛ **besleme ~ sı,** *sil.* Otomatik silâhlarda; boş kovanlar dışarı atılır atılmaz, yerine yeni fişek veya mermileri süren tertibat. [*ing.* Feeding mechanism]; ⊛ **demetleme ~ sı,** *trm.* ◘ **Demetleme;** ⊛ **hareket~ sı,** *mek.* ◘ **Hareket;** ⊛ **motor ~,** *sil.* Silâhın işlemesi için gerekli gücü sağlayan mekanizma. *(Motor mekanizma, «silâh levyesi» denilen bir kol üzerine etki yapan nişancının adele gücü olabileceği gibi bir yay, merminin atılmasından sonra gazların genleşmesinden doğan kuvvet veya bu çeşitli etkenlerin bileşkesi olabilir)* [*ing.* Driving mechanism, driving machinery; *Fr.* Mécanisme moteur]; ⊛ **tıkama ~ sı,** *sil.* Silâhta açılmayı, kapanmayı, mermi sürmeyi ve boş kovanı atmayı sağlayan mekanizma: *Tıkama mekanizması, kuyruk ile kuyruk mahfazasından meydana gelir).* [*ing.* Obturation mechanism; *Fr.* Mécanisme d'obturation].

mekano, i. Medenî inşaat oyuncağı. *(F. Horn by'nin buluşu eşit uzaklıktaki delikler sistemine göre ve aralarında yer değiştirebilen parçalar esasına göre düşünülmüştür).* [*ing.* ve *Fr.* Meccano].

mekanografi, i. *Fr. mécanographie.*<*Yun. mecanos,* araç + *graphos,* yazı. *İdare, muhasebe,* sanayi veya ticaretle ilgili belgeleri hesap makineleriyle düzenleme ve hazırlama yöntemi. *(Mekanik, elektrik veya elektronik araçlar kullanarak)* [*ing.* Mechanography].

mekanoterapi, i. *Fr. mécanothérapie. ted.* Bazı kemik-eklem, kas veya sinir hastalıklarının, mekanik âletler yardımıyle yaptırılan hareketlerle tedavisi.

mekanotermi, i. *Fr. méchanothermie. tıp.* Masaj, idman v.b. ile meydana gelmiş tedavi edici hareket. [*ing.* Mechanothermy].

mekarih /mekârih/, ç. i. *Osm.* < *Ar. mekruh. esk.* § ❶ Mekruh olan şeyler; § ❷ Sıkıntılar, dertler . [*ing.* Trouble suffering].

mekarim /mekârim/, ç. i. *Osm.* < *Ar. kerem. esk.* Cömertikler, el açıklıkları. [*ing.* Actes nobles, magnanimité].

mekarimkâr, s. *esk.* Cömert, eli açık.

mekasib /mekâsib/, ç. i. *Ar. mekseb* ve *meksib. esk.* Kazançlar, kazanç yerleri ve araçları.

mekatib[1] /mekâtib/, ç. i. *Osm.* < *Ar.* **mektub**'un çoğulu.

mekayil, mekail /*mekâyil* veya *mekâ'il*/, ç. i. *Osm.* < *esk.* Tahıl ölçekleri.

mekbul /mekbûl/, s. *Osm.* < *Ar. esk.* Hapsolunmuş. [*ing.* Fettered prisoner, captive].

mekel, i. *Osm.* < *Ar. ekl. esk.* § ❶ Geçim sağlanacak yer; § ❷ Yiyecek. [*ing.* That which can be eaten; *Fr.* Tout ce qu'on mange].

mekele, i. *Osm.* < *Ar. esk.* Yenecek şey, yiyecek. [*ing.* Food].

meker, i. *(Yalnız teker meker sözünde geçer).* ◘ **Teker.**

MEKER, Georges, öz. i. Fransız mühendisi. ~ **beki,** Madenî bir ızgara ile alevin dönüsünü önleyen Bunsen Beki'nden türemis gaz brüloru. *(Bu bekin adı, 1903'te âletin patentini alan Meker'den gelir).* [*Fr.* Bec Méker].

mekful /mekfûl/, s. *Osm.* < *Ar. kefalet. esk. huk.* Kefil olunmuş, kefalet altına alınmış. [*ing.* Mortgaged, pledged, bailed, guaranteed].

mekhul /mekhûl/, s. *Osm.* < *Ar. kühl. esk.* Sürme çekilmiş, sürmeli. [*ing.* With eyes blackened, with kohl].

mekide, i. *Osm.* < *Ar. keyd. esk.* Hile, düzen. [*ing.* Using a stratagem, deceit, fraud, stratagem].

mekik,-ği, i. *Osm.* < *Fars. mekük.* § ❶ *dok.* El veya otomatik dokuma tezgâhlarında atkı veya argaç denilen ve enine olan iplikleri uzunlamasına olan arışların arasından geçirmeye yarar masuralı âlet. [*ing.* (Weaver's) shuttle; *Fr.* Navette]; § ❷ *tekn.* (a) Balıkçıların ağları yapmak veya onarmak için kullandıkları âlet. [*ing.* Netting needle; *Fr.* Navette, languette]; (b) İçinde masura bulunan ve ipliği alttan yön veren dikiş makinesi parçası. [*ing.* Shuttle; *Fr.* Navette]; ⊛ **çulha mekiği,** *dok.* ◘ **Çulha;** ⊛ **madenî doku mekiği,** *tekn.* Madenî dokuların yapımında kulla-

nılan uçları bir çeşit çatal biçiminde tahta çubuk.

~ **atmak**, § ❶ Mekiği arışlar arasından hızla geçirmek; § ❷ *mec.* Hiç bir yerde duramayıp iki yer arasında gidip gelmek. [*ing.* To ply between two places; *Fr.* Faire la navette].

~ **dokuma sistemi**, *ask. hava.* Ikinci Dünya savaşında müttefikler tarafından sık sık başvurulan bombardıman usulü. *(Bombardıman uçağı, kendi üssü ile bir dost üs arasında mekik dokuyordu; yani, biri giderken, öteki dönerken olmak üzere düşman hedeflerini iki kere bombalıyordu).* [*Fr.* Bombardement navette].

~ **dokumak**, *dey.* Iki yer arasında sürekli gidip gelmek. [*ing.* To shuttle back and forth between; *Fr.* Faire la navette].

~ **gibi**, *dey.* Bir yerde durmayan, hareketli, devamlı gidip gelen.

~ **iği**, *dok.* Mekiğin içine yerleştirilmiş, üzerine atkı masuralarının geçirilmesine yarayan yaylı maden çubuk.

~ **masurası**, ◘ **Masura.**

~ **tablası**, Mekanik dokuma tezgâhlarında tefeye oturtulan, üzerinde mekiğin kaydığı tabla.

MEKiKLER

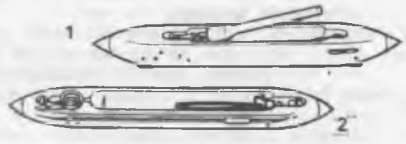

1. Tekerlekli. 2. Mekanik.

mekil, s. *Osm.* < *Ar. kuyl. esk.* § ❶ Kile ile ölçülen; § ❷ i. Ölçme. [*ing.* Measuring *(grain)*].

mekilat, ç. i. Arpa, buğday v.b. gibi kile ile ölçülen şeyler.

mekîn /mekîn/, s. *Osm.* < *Ar. mekân. esk.* Oturan, yerleşmiş. [*Osm.* Ikamet eden; *Ing.* Firmly fixed, well established; *Fr.* Qui siège, établi].

mekinet,-ti, i. *Osm.*<*Ar. esk.* § ❶ Ağırbaşlılık, vakar, onur. [*Ing.* Gravity, dignity]; § ❷ Nüfuz, kuvvet.

mekis, s. *Osm.* < *Ar. meks. esk.* Ağırbaşlı, temkinli *(kimse).* [*Ing.* Grave, sedate, dignified].

mekkar /mekkâr/, s. *Osm.* < *Ar. mekr. esk.* Çok hile yapan, düzenbaz. [*Ing.* Habitually, deceitful, cheat].

MEKIKLER

Balık Ağları Için

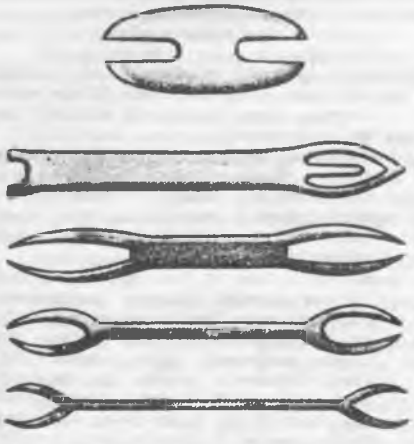

mekkare /mekkâre/, i. *Osm.* < *Ar. kira'* > *mükâra* > *mekâre* veya *mekâri. esk.* § ❶ Kira ile tutulan yük hayvanı. [*Ing.* Animal let out on hire, packhorse; *Fr.* Bête de somme]; § ❷ *ask. tar.* Osmanlı ordusunda taşıma işlerinde kullanılan hayvanlara verilen ad. *(Mekkâre denilen, at, deve, katır gibi hayvanlar, savaş zamanlarında halktan satın alınırdı. Bazen geçici bir süre için, savaş bölgesindeki halktan hayvan toplanır ve belirli miktar ücret ödenirdi).* [*ing.* Goods carried by hired pack animals, packhorses of an army].

mekkareci /mekkâreci/, i. § ❶ Hayvan kiralayarak taşıma işi yapan kimse. [*Ing.* Person who hires out pack animals and looks after them; *Fr.* Propriétaire, loueur de bêtes de somme, soldat qui surveille les équipage, pendant le voyage]; § ❷ *ask. esk.* Levazımatı taşıma ve koruma işleriyle görevli kimse.

mekkarî, i. Hilekârlık.

mekkas /mekkâs/, i. *Osm.* < *Ar. mal. esk.* Tüccardan öşür ve baç denilen vergileri toplamakla görevli kimse. *(Bugünkü gümrük memurunun karşılığıdır. Tacirlerin mallarından öşür ve baç vergilerini tahsil etmekle görevliydi).* [*ing.* Tax-collector].

Mekke, öz. i. *Ar. Makka.* Suudî Arabistan'da şehir. Islâm dünyasının din merkezi, *Cebel Ebu Kubaynas*'ın eteğinde bir vâdide, 150.000 nüf. [*ing.* Mekka; *Fr.* Mecque].

~ **toprağı**, *san.* Toz haline getirilmek istenen bir maddenin dövülürken yapışmasını önlemek için kullanılan toprak.

Mekke, öz. i, *(Suudî Arabistan) coğr.* Hicaz bölgesinde Cidde'nin, yani Kızıldeniz'in 88 km. doğusunda bir şehir. Içinde *Kâbe* bulunduğu ve Peygamber Muhammed'in doğduğu yer olduğu için Islâm âleminin en kutsal şehridir. [*Ing.* Mecca; *Fr.* Mecque].

~ **ayrıkotu**, *bot.* ◘ **Idrisotu.**

mekkî /mekkî/, s. *Osm.* < *Ar.* § ❶ Mekke şehriyle ilgili; § ❷ Mekke şehri halkından olan. [*Ing.* Belonging to Mecca, Meccan; *Fr.* Appartenant à la Mecque, habitant de la Mecque].

meklûm /meklûm/, s. *Osm.* < *Ar. kelem,* yaralama *esk.* Yaralı, yaralanmış. [*Ing.* Wounded, hurt].

mekmen, i. *Osm.* < *Ar. kemin, esk.* Pusu kurulan yer, Pusu yeri. [*Ing.* Ambush, hiding place].

mekmene, i. *Osm.* < *Ar. kemin,* pusu yeri. *esk.* Hazine.

mekmun /mekmûn/, s. *Osm.* < *Ar. kemin. esk.* Saklı, gizli. [*Ing.* Hidden, concealed].

mekmure /mekmûre/, i. *Osm.* < *Ar. kemer. esk.* Cinsel temasta bulunmuş kadın.

meknuz /meknûz/, s. *Osm.*< *Ar.* Gömülü, saklı. [*Ing.* Hidden, laid up in a treasury, stored away; *Fr.* Serré, enfermé, caché].

mekong, öz. i. *coğr.* Çinhindinin başlıca ırmağı ve Asya'nın en güçlü ırmaklarından biri. Uzunluğu 4 180 km.'dir. [*Ing.* Mekong; *Fr.* Mékong].

☆ *Eşanl.* kamboç ırmağı.

mekonik, s. *Fr. méconique* < *Yun. mekon,* haşhaş, Formülü $C_7H_4O_7$ olan, γ- piron türevi bir asid için kullanılır, haşhaştan çıkarılır. [*Ing.* Meconic].

~ **asid**, *kim.* Isı etkisiyle önce bir, sonra da iki molekül karbon dioksid kaybederek önce komenik aside, sonra da pirokomenik aside dönüşen bir diasittir. [*Ing.* Meconic acid; *Fr.* Acide méconique].

mekonin, i. *Fr. méconine. kim.* Narkotin'in hidrolizi sırasında kotarninle birlikte meydana gelen ve 99° C'ta eriyen laktonu. $(CH_3O)_2C_6H_2(CH_3OH)$ $-CO_2H$ *mekonik asid* adı verilen bir asid alkolün laktonunu meydana getirir ve bu asidin hidratlanmasıyle yeniden elde edilir. Oksidlenerek önce bir asid-aldehit veya opiyanik asıde, daha sonra da bir diaside *(hemipinik asid)* dönüşür.. [*Ing.* Meconin].

mekonizm, i. *tıp.* Afyonla zehirlenme. [*Ing.* Meconism].

mekonyum, i. *Fr. méconium* < *Yun. mekon,* haşhaş'tan *mekonion.* § ❶ Yeni doğan çocuğun ilk dışkısını oluşturan esmer yeşilimtrak madde. *(Mekonyum, koyu esmer renkte, yumuşak bir maddedir; özellikle safradan meydana gelir ve dölütte beşinci aydan itibaren görülür. Doğduktan sonra çocuk, mekonyumun hepsini atabilmek için üç dört gün sarfeder. Doğum sırasında mekonyumun görülmesi çocuğun zorlandığına işarettir. Makattan geliş bu kaidenin dışında kalır).* [*Osm.* Akiy; *ing.* Meconium], ☆ *Eşanl.* **ilk kaka**; § ❷ *böcekbil.* Nemf halindeyken böceklerin bağırsaklarında bulunan sıvı; böcekler yumurtadan çıktığı sırada bunu dışarı atar. *(Bazı kelebeklerde, özellikle vanessa cinsinden kelebeklerde, mekonyum kana benzer renktedir. Kırda, böceklerin duvarlara, taşlara, beklenmedik şekilde bu sıvıdan bol bol bırakması, bazı memeketlerde gökten kan yağdığı inancını doğurmuştur).* [*ing.* Meconium].

mekr, i. *Osm.* < *Ar. esk.* Hile, düzen. [*ing.* Plotting, deceiving, deceit, trick, artifice].

mekrehet, i. *Osm.* < *Ar. kerh. esk.* Tiksinilecek, tiksinti veren şey. [*ing.* Hating, loathing abhorrence, disgust].

mekremet, mekrümet, i. *Osm.* < *Ar. kerem'*den *mekremet. esk.* Kerem.Cömertlik. [*ing.* Kindness, beneficence, generosity, honor, glory; *Fr.* Générosité, noblesse de caractère, honneur]; § ❷ Izzet, saygı. ⊙ ~ ~ **-güster**, *esk.* Cömertlik gösteren.

mekremetlû, mekrümetli, z. *esk.* Müderrislere hitapta kullanılan resmî ünvan. [*ing.* Endowed with noble qualities official title for addressing a letter to a professor of canon law].

mekrub /mekrûb/, s. *Osm.* < *Ar. kerb,* tasa *esk.* Kederli, kaygılı. [*Ing.* Distressed, afflicted, oppressed with grief].

mekrubiyet, i. *esk.* Kederli olma.

mekruh /mekrûh/, s. *Osm.* < *Ar. kerh. esk.* § ❶ Iğrenç, tiksindirici: *Mekruh bir iş.* [*ing.* Abominable, disgusting; *Fr.* Détestable, répugnant, odieux]; § ❷ Islâm dininde haram derecesinde zorlu olmayan yasak: *At eti mekruhtur.*

mekruhat,-tı, ç, i. *Osm.* < *Ar.* Mekruh olan şeyler. [*Ing.* Things canonically hed in detestation; *Fr.* Choses détestables, répugnantes, choses profanes].

mekruhiyet,-ti, i. *esk.* Iğrenç olma hali [*ing.* Disgust, abomination; *Fr.* État d'une chose répugnante ou profane, odieux].

mekrümet, i. ◘ **Mekremet.**

meks, i. *Osm.* < *Ar. esk.* Pazar vergisi; § ❷ Vergi alma. [*ing.* Defrauding someone by taking his wares at a price below their market value, collecting taxes or tribute, tribute, tax].

meks², i. *Osm.* < *Ar.* Durma, bekleme. [*Ing.* Staying, pausing, delaying, stay, halt, delay].

~ **etmek**, Durmak, dinlenmek.

mekseb, i. *Osm.* < *Ar. kesb. esk.* § ❶ Kazanç; § ❷ Bir şey kazanılacak yer; § ❸ Kazanç vasıtası.

Meksika, öz, i. *isp. Mexico* veya *Mejico. coğr.* Amerika'da devlet; kuzeyde A.B.D., güneyde Guatemala ile sınırlıdır; Yüzölçümü 1 969 000 km² dir. 48 600 000 nüf. Başkenti *Mexico*'dur. [*Ing.* Mexico; *Fr.* Mexique].

~ **bataklık servisi**, *bot.* ◘ **Servi.**

~ **fasulye böceği**, *zool.* Kınkanatlılar *(Coleoptera)* takımının *Coccinellidae* familyasından, kızıl sarı veya bakırımsı kahverengi renkte, 0,85 sm. boyunda, otçul bir böcek. Kurtçukları kabakgillere bağlı bitkilerin yapraklarını yer. [*Lat. Epilachna varivestis; Ing.* Mexican bean beetle; *Fr.* Épilachne].

~ **işi**, Bol acurlu, büyük kısmı örgü parçaları ve tekerlek biçiminde şekillerden meydana gelen işleme. Bunların alt kısmında kumaşa daha sağlam bir şekilde uygulanmasını sağlayan ilave iplik ve düğümler vardır. [*Ing.* Mexican embroidery; *Fr.* Broderie mexicaine].

~ **mahmudesi**, *bot.* Ikiçeneklıler *(Dicotyledonese)* sınıfının, Çitsarmaşığıgiller *(Convolvulaceae)* familyasından Meksika'da yetişen tırmanıcı bitki. Kökleri büyük, uzun ve havuç şeklinde olup mahmude kökü gibi, tahriş edici bir reçine taşır ve kuvvetli bir müshildr. Bugün mahmude kökü-

nün yerini almış bir drogdur. [*Lat. Ipomaea orizabensis; Ing.* Morning glory, scammony; *Fr.* Ipomaea].
~ **meyva sineği,** *zool.* ◘ **Sinek.**
~ **servisi,** *bot.* ◘ Servi.
~ **yıldızı,** *zool.* Gök-kuzgunumsular *(Coraciiformes)* takımının Kolibrigiller *(Trochilidae)* familyasından bir kuş türü. Sarı, yeşil, eflatun, mor kara karışık renklidir. Güney Amerika'da yaşar. [*Lat. Calothorax lucifer; ing.* ve *Fr.* Lucifer].

meksika.çayı, b. i. *bot.* İkiçenekliler *(Dicotyledoneae)* sınıfının, Ispanakgiller *(Chenopodiaceae)* familyasından, bahçelerde yetiştirilen ıtırlı bir bitki. [*Lat. Chenopodium ambrosioides; ing.* Mexican tea; *Fr.* Chénopode].

Meksikalı, i. Meksika aslından veya halkından olan kimse. [*ing.* Mexican; *Fr.* Mexicain,-aine].

Meksiko, öz. i. *coğr.* ◘ Mexico.

meksub /meksûb/, s. *Osm.* < *Ar. kesb. esk.* § ❶ Kazanılmış, elde edilmiş. [*Ing.* Earned, gained, acquired, merited; *Fr.* Gagné, acquis]; § ❷ Öğrenilmiş.

meksuf /meksûf/, s. *Osm.* < *Ar. küsûf. esk. (Ay veya güneş hk.)* Tutulmuş. [*Ing.* Eclipsed *(sun or moon)*].

meksur /meksûr/, s. *Osm.* < *Ar. kesr. esk.* Kırılmış. [*Ing.* Broken, fractured; *Fr.* Brisé, cassé]; § ❷ *gram. esk.* Kesre; *(i sesi* ile okunan *(harf);* [*ing.* Consonant marked with the vowel kesre].

meksuf /mekşûf/ s. *Osm.* < *Ar. keşf. esk.* Açılmış, meydana çıkarılmış. [*Osm.* Keşfolunmuş; *ing.* Uncovered, exposed, unveiled, manifested, discovered, revealed, explored; *Fr.* Ouvert, découvert].

mekşufe, s. *esk.* **Mekşuf'un** dişili.

mekteb, i. ◘ **Mektep.**

mektep,-bi, i. ç: **mekatib.** *Osm.* < *Ar. ketb* > *kitâbet* > *mekteb.* § ❶ Medrese dışında dünya bilgileri verilen okul. [*ing.* School; *Fr.* École]; § ❷ Bir usta *(filozof, yazar, sanatçı)*nın izinde yürüyenlerin hepsi: *Eflâtun mektebi.* [*Ing.* School; *Fr.* École]. ☆ *Eşanl.* **ekol.** § ❸ Bir ustanın mezhebi, inanışı, yöntemi: *Rasyonalist mektep.* [*ing.* School; *Fr.* École]; ☆ *Eşanl.* **ekol;** § ❹ Büyük ressamların tarzı. *Flaman mektebi. Flaman ekolü.* [*ing.* School; *Fr.* École]; ☆ *Eşanl.* **ekol;** § ❺ *arg.* (a) Genelev; (b) Hapishane; § ❻ *esk.* Yazı yazılan yer; ◉ ~ **e başlatmak,** *arg.* Elden çıkarmak, satmak: *Ulan, bu külüstür pantolu da mektebe başlatırsan, taburcu olunca ne giyersin?* [*ing.* To sell; *Fr.* Vendre]; ◉ ~ **e başlatmak (vermek),** *arg.* Satmak.
~ **çocuğu,** § ❶ *dey.* Öğrenci. [*ing.* School child]; § ❷ *arg.* Acemi, tecrübesiz. [*Ing.* Inexperienced].
~ **etmek,** *arg.* ◘ **Mektebe başlatmak.**
~ **görmemiş,** § ❶ *dey.* Okula gitmemiş. [*Ing.* Illiterate]; § ❷ *arg.* Kaba, saygısız [*Ing.* Illmannered, rude].
~ **medrese görmüş,** *dey.* Okumuş, tahsilli. [*Ing.* Educated].
~ **tekerlemesi,** *tiy.* Hacivat'ın, Karagöz'ü imtihan ereğiyle cebir, matematik coğrafya, hukuk, tarih gibi derslerden söz etmesi.

mektepli, i. ve s. § ❶ Okula giden kimse, öğrenci. [*Osm.* Talebe; *ing.* Student; *Fr.* Étudiant, ante]; § ❷ Okuldan yetişmiş olan kimse. [*ing.* Who has a school diploma; *Fr.* Personne diplomée d'une école]. ☆ *Karş.* **alaylı.**

mektub, i. ◘ **Mektup.**

mektubî /mektûbî/, i. *Ar. mektûb. esk.* Resmî dairelerde yazı işlerine bakan memur, mektupçu. [*Ing.* Chief secretary of a ministry or province; *Fr.* Naguère secrétaire général d'un ministère ou d'un vilayet].
~ **(mektupçu) kalemi,** *esk.* Bakanlık ve vilâyetlerde yazı işlerine bakan kalem.

mektum /mektûm/, s. *Osm.* < *Ar. ketm. esk.* § ❶ Gizlenmiş, saklı tutulmuş. [*Ing.* Kept secret]; § ❷ Hükûmetten gizli tutulan.

mektumat, c. i. *esk.* Hükûmetten gizlenerek kayda geçirtilmeyen insanlar, mallar veya gelirler. [*Ing.* Matters kept secret, official peccadillos and delinquencies].

mektume, s. *esk.* **Mektum'un** dişili; ◉ **emval-i ~,** *esk.* Vergiden kaçırılan mal. [*Fr.* Objets non déclarés afin d'éviter le paiement des impôts ou une saisie légale].

mektup,-bu, i. ç: **mekatib.** *Osm.* < *Ar. kitâbet* > *mektûb.* § ❶ Bir şey haber vermek, bir şey sormak veya istemek için birine gönderilen yazılı kâğıt betik. [*Ing.* Letter; Fr. Lettre]; § ❷ *den.* Gemi kaptanı tarafından gemiyi kira ile tutanlara veya gemideki yükü teslim alacaklara geminin geldiğini, yükleme ve boşaltmaya hazır bulunduğunu bildirmek üzere verilen mektup: *İş günleri, geminin hazır olduğunu bildiren mektubun ilgililere ulaştırılıp onlar tarafından kabul edildiği andan başlar* [*Fr.* Lettre d'avis prévenant que le navire est prêt]; § ❸ s. *esk.* Yazılmış, yazıya geçirilmiş; ◉ **açık ~,** Herhangi bir düşüncenin, görüşün açıklanması veya bir tezin savunulması için yazılan ve gazete veya dergide yayımlanan mektup. [*Fr.* Lettre ouverte]: ◉ **avans teminat ~ u,** *ikt.* ◘ Avans. ◉ **değer konulmuş ~,** ◘ **Değer** ◉ **feragat ~ u,** *ikt.* ◘ Feragat. ◉ **garanti ~ u,** *den.* Verilecek konismentonun yol açabileceği sonuçlardan, armatörün itiraz hakkı olmaksızın kendisinin sorumluluğunu bildirmek üzere gemiye mal yükleyen tarafından gemi kaptanına verilen mektup. [*Ing.* Letter of warranty; *Fr.* Lettre de garantie]. ◉ **hava ~ u,** *post.* ◘ Hava. ◉ **hazırlık ~ u,** *den.* ◘ **Hazırlık;** ◉ **ihbar ~ u,** *ikt.* ◘ ihbar; ◉ **imzasız ~,** Yazarın, altına imza atmayarak kimliğini gizlediği mektup. [*ing.* Anonymous letter; *Fr.* Lettre anonyme]; ◉ **irsaliye ~ u,** ◘ **irsaliye; kefalet ~ u,** *ikt.* ◘ **Kefalet.** ◉ **tanıtma ~ u,** *den.* Korsanlık yapan silâhlı bir gemi kaptanına verdiği izin belgesi.
~ **atmak,** Postaya mektup vermek. [*Ing.* To post a letter; *Fr.* Mettre *(jeter)* une lettre à la poste].
~ **kâğıdı,** ◘ **Kâğıt.**
~ **üstü,** Mektubun üzerindeki adres. [*Ing.* Address on a letter].

mektupçu, i. *esk.* Illerin merkez teşkilâtında yazışma ve haberleşme işlerine bakmakla görevli kurulun başkanı. *(1426 Sayılı Vilâyet İdaresi kanunu ile konulan bu görev, 10 Haziran 1949 tarih ve 5442 sayılı İl İdaresi kanununun yürürlüğe girişiyle kaldırıldı).* [*ing.* Chief secretary of a ministry or province; *Fr.* Secrétaire-général d'une province].
~ **(mektubî) kalemi,** ◘ **Mektubî.**

mektupçuluk,-ğu, i. Mektupçunun gördüğü iş.

mektuplaşma, i. Mektuplaşmak eylemi. [*Ing.* Correspondence; *Fr.* Correspondance]; ◉ **denizden radyo ile ~,** *den.* Verici veya alıcı geminin telsiz istasyonu ile karadaki transit istasyonu arasında telsizle ve bu son istasyon ile verici veya postahane arasında posta ile *(âdi veya havayolu)* geliştirilip yapılan haberleşme. [*ing.* Radiomaritime letter; *Fr.* Lettre radio-maritime].

mektuplaşmak, nsz. f. Birbirine mektup yazmak. [*Ing.* To correspond; *Fr.* Correspondre].

mekûl /mekûl/, s. *Osm.* < *Ar. ekl. esk.* § ❶ Yenmiş; § ❷ i. Yiyecek.

mekûlât, ç. i. *esk.* Yiyecekler, [*Ing.* Foodstuff].

mekyul /mekyûl/, s *Osm.* < *Ar. kile esk.* Kile ile ölçülmüş.

mekzebe, mekzube, i. *Osm.* < *Ar. kizb. esk.* Yalan söz.

mekzum /mekzûm/, s. *Osm.* < *Ar. kezm.* esk, § ❶ Kederli, gamlı; § ❷ Öfkesini yenmiş.

mela /melâ/, i. *Osm.* < *Ar. esk.* Sahra, ova.

melâ, i. *Osm.* < *Ar. mela'. esk.* § ❶ Dolu olma, doluluk; § ❷ Kalabalık, topluluk.

melâb, i. *Osm.* < *Ar. lu'b* > *mel'ab. esk.* Eğlence, oyun yeri.

melâbe /melâbe/, i. *Osm.* < *Ar. lu'b* > *mel'abe. esk.* § ❶ Oyun; § ❷ Oyuncak.

melabis /melâbis/, ç. i. *Osm.* < *Ar. melbes. esk.* Elbiseler, giyecek şeyler.

melaci /melâci/, ç. i. *Osm.* < *Ar. melce. esk.* **Melce'nin** çoğulu.

melaena, i. ◘ **Melena.**

melafa, melhafa, i. *Osm.* < *Ar. mihafe,* örtü. Cezayir'de çekirgelerin akınını durdurmak için kullanılan büyük ve beyaz çadır bezi. *(Melafalar genellikle, 8 m. uzunluğunda 4 m. genişliğindedir; alt kısmı toprağa değer; diğer kenarı dimdik kaldırılarak set meydana getirir. Çekirgeler beze dolar; bez iki ucundan kıvrılarak içindekiler bir çukura boşaltılır ve yok edilir).*

melafir, i. *Fr. mélaphyre.* Paleozoik çağda oluşmuş ve genellikle albitleşmiş ve epidotlaşmış bazalt. [*Ing.* Melaphyre].

melah , i. *Osm.* < *Fars. esk.* Çekirge.

melâhat, i. *Osm.* < *Ar. esk.* § ❶ Güzellik, şirinlik; § ❷ Kadın adı.

melâhatli, s. *esk.* Güzel, tatlı.

melahim /melâhim/, ç. i. *Osm.* < *Ar. melhame. esk.* § ❶ Kanlı savaşlar; § ❷ Savaş yerleri.

melaib /melâib/, ç. i. *Osm.* < *Ar. mel'ab. esk.* § ❶ Oyun oynayacak yerler; § ❷ Oyunlar; § ❸ Oyuncaklar.

melâik /melâik/, ç. i. *Osm.* < *Ar. melek. esk.* **Melek'in** çoğulu.

melâike /melâike/, ç. i. *Osm.* < *Ar. esk.* Melek.

melain[1] /melâin/, ç. i. *Osm.* < *Ar. mel'ûn. esk.* Melun kimseler.

melain[2], /melâin/, ç. i. *Osm.* < *Ar. mel' anet. esk.* Lânet edilecek işler.

melakonit,-ti, i. *Fr. mélaconite* < *Yun. melas,* siyah + *konis,* toz. *min.* Formülü CuO olan bakır oksit; kübik sistemde billûrlaşır. ☆ *Eşanl.* **tenorit** [*Ing.* Melaconite; *Fr.* Ténorite].

melâl, melâlet /melâl, melâlet/, i. *Osm.* < *Ar. esk.* Can sıkıntısı, usanç, usanma, bıkıntı, sıkılma.

melâlet, i. *Osm.* < *Ar. esk.* ◘ **Melâl.**

melalji, i. *Fr. melalgie. tıp.* Kol ve bacakların nevraljisi. [*Ing.* Melalgia].

melâmet /melâmet/, i, *Osm.* < *Ar. levm. esk.* § ❶ Azarlama, ayıplama, kınama, sitem; § ❷ *tasav.* Özel giyecek, zikir, tekke v.b. âdet ve törenleri tanımayan bir tarikat anlayışı.
~ **ehli,** *tasav.* Melâmilik anlayışını benimseyen.
~ **erenleri,** *tasav.* Melâmetîler.

melâmeti /melâmeti/, s. *Osm.* < *Ar. tasav.* (a) Melâmetiye inancına bağlı olan; (b) i. İlk dönem melâmilerine verilen ad.

melâmi[1], /melâmi/, ç. i. *Osm.* < *Ar. lem'a. esk.* Parıltılar.

melâmi[2] /melâmi/, s. ve i. *Osm.* < *Ar. melâmet. tasav.* Melâmiliğe bağlı olan *(kimse).*

melamih /melâmih/, ç. i. *Osm.* < *Ar. lemha. esk.* § ❶ Lemhalar; § ❷ Bir şeyin başka bir şeye benzeme noktaları; § ❸ Insanın yüzündeki güzellik veya çirkinlik eserleri.

melâmîlik,-ği /melâmîlik/, i. *tasav. Ebu Hafsı Haddad* ve *Hamdun Kassar'ın* kurduğu, insanın hem kendince, hem de başkalarınca kınanmasını öngören gizemsel doktrin; Kınanacak davranışlarla Tanrısal sevinci *(melâmet neşesi)* duymak düşüncesidir. [*Ing.* State or condition of the Melâmi sect; *Fr.* Philosophie mystique qui mène une vie cynique].

melamin, i. *Fr. mélamine. kim.* Siyanamidin 150° C'ta polimerleşmesiyle elde edilen çemrimsel trimer. [*Ing.* Melamine; *Fr* Cyanuramide]i
☆ *Eşanl.* **siyanüramit.**

melamiyun, ç. i. *Osm.* < *Ar. melâmi* > *melâmiyyun. esk.* Melâmîler. [*Ing.* Those who belong to the Melâmi sect].

melampirin. i. *Fr. mélampyrine. kim.* ◘ **Dülsit.**

melan /melân/, s. *Osm.* < *Ar. melâ. esk.* Dolu olan.

melanefidroz, i. *patol.* Siyah ter çıkarma. [*Ing.* Melanephidrosis; *Fr.* Mélanidrose].

melanemi, i. *Fr. mélanemie. tıp.* Kan karaması hastalığı. [*Ing.* Melanemia].

melânet,-ti /melânet/, i. *Osm.* < *Ar.* Büyük kötülük, kargınacak iş. [*Ing.* Abominable

deed, diabolism, curse, damnation; *Fr.* Acte damnabe, diabolique, maléfice].

Melanezya, öz. i. Avustralya'nın kuzeyinde ve Indonezya'nın doğusunda Okyanus adaları. Yeni Gine *(Çinhindi ile Avustralya arasında bölüşmüştür).* Bismarck takımadaları. Louisiade takımadaları *(Avustralya'nın),* Salomon, Santa Cruz ve Fici adaları *(Ingiliz sömürgeleri),* Yeni Kaledonya ve ona bağlı adalar *(Fransız) sömürgesi)* ile Yeni Hebrides adalarıyle onlara bağlı adalardan *(Ingiliz-Fransız ortak sömürgesi)* meydana gelir; yaklş. 965.000 km. *(830.000'i Yeni Gine'de.* [*Ing.* Melanesia; *Fr.* Mélanésie].

~ **dilleri**, *dilb.* Geniş anlamıyle Mikronezya'nın Palao ve Marian adaları dışındaki bölümürde, Melanezya'da *(Doğu Salomon takımadasındaki büyük adaların iç kısımları, Yeni Bretagne ve Yeni Irlanda hariç),* Yeni Gine'nin doğu kıyısında ve Polinezya'da konuşulan dillerin doğu öbeği. [*Ing.* Melanesian languages; *Fr.* Langues mélanésiennes].

Melanezyalılar, ç. öz. i. Melanezya halkı. Bütün Melanezya'da, *melanezyalı, melanezya-okyanusya ırkı* veya *zenci-okyanuslu* denilen tek bir ırk oturur. Ama gerçekten tek bir ırkın söz konusu olup olmadığı meselesi de henüz çözümlenmemiştir; zira bu ırk, bir kısmı zenci afrikalıları, bir kısmı ilkel ırkları *(Avustralyalılar, Veddalılar)* andıran ve değişik tipler gösterir. [*Ing.* Melanesians; *Fr.* Mélanésiens].

Melanezya-Okyanus ırkı, *etn.* Avrupalıların ve Güney Mongollarının gelişinden önce, Güney Hindistan, Insulinde, Melanezya ve Avustralya'da oturanları meydana getiren halkların genel adı. [*Ing.* Melano-Oceanians; *Fr.* Mélano Océaniens].

melanidroz, i. *Fr. mélanidrose. patol.* ◘ **melanefidroz.**

melanik, s. *Fr. mélanique. patol.* Hücrelerinde melanin bulunduğu için bazı bozuk ve hasta dokulara denir. [*Ing.* Melanic].

~ **değişinim**, *biy.* Açık renkli bir organizmanın renginin koyulaşmasına sebep olan kalıtsal değişiklik. *(Böceklerde, memelilerde sık görülür).* [*ing.* Melanic mutation; *Fr.* Mutation mélanique].

melanin, i. *Fr. mélanine. biyokim.* Suda eriyen koyu renkli pigmentler grupu. *(Fenol çekirdekli amineasitlerin yoğunlaşması sonucunda oluştuğu sanılmaktadır. Saçlara, gözün damar tabakasına, zencilerin derisine koyu rengi veren budur. Bazı hastalıklarda /lemanik urlar, Addison hastalığı/ artar, hattâ kana ve sidiğe karışabilir. Melaninlerde daima demir ve kükürt vardır. Adrenalin bunun oluşumunda önemli rol oynar; melanin metabolizması genetik etmenlere ve içsalgılara /hipofiz, böbreküstü bezi/ bağlı bir olaydır).* [*ing.* Melanin; *Fr.* Mélanine].

melanit,-ti, i. *Fr. mélanite, min.* Doğal demir ve kalsiyum silikat; siyah renklidir, grenalar grupundandır. [*Ing.* Melanite].

melanizm, i. *Fr. mélanisme.* biy. Fanerlerin siyahlaşmasına yol açan çekinik değişim. *(Siyahlaşmayı doğal ayıklamanın kolaylaştırdığı sanılmaktadır. Melanizm albinismusun tersi sayılabilir).* [*Ing.* Melanism]. ◉ **sınaî** ~, *biy.* Sanayi bölgelerinde, Geometridae familyasından kelebekler *(biston, boarmia, v.b.)* arasında melanik mutantların belirmesi ve çoğalması. *(Bu çeşit kelebeklerin yaygın bulunduğu çevrenin merkezi, içinde demir sanayii ve kömür ocakları bulunan bir şehirdir. Melanik değişinimle sanayi merkezleri arasında ne gibi bir ilişki bulunabilir. Yapılan deneyler beslenmesin bu olayda etkisi olmadığını, sınaî metanizmde muhtemelen ayıklanmanın rol oynadığını, göstermektedir. Melanik mutantlar, yaşama alanı kirlenmemiş bir bölgede yüzde 17 azalırken, kirlenmiş bir bölgede yüzde 10 artar. Eskiden siyah mutantlar kelebek sayısının yüzde 1'i kadarken bugün yüzde 99'u kadardır).* [*Ing.* Industrial melanism; *Fr.* Mélanisme industriel].

melanjör,-rü, i. *Fr. mélangeur. tekn.* ◘ Karıştırıcı.

melankoli, i. *Fr. mélancolie* < *Yun. melas,* kara + *khole,* safra > *melankholia.* § ❶ Ruhça ve bedence çöküntü şeklinde beliren hastalık hali. *(Melankoli nöbetlerinde kişi derin bir usanç içine düser, her şeyi kötü görür).* [*Ing.* Melancholia]. ☆ *Eşanl.* **karasevda**; § ❷ Konusu belirsiz sürekli hüzün hali. [*Ing.* Melancholia]; § ❸ Romantik devirde, ağır, belirsiz, tatlı bir üzüntüye karşı eğilim; yalnızlık içinde hayal kurmak ve düşünmekten duyulan zevk.

melankolik, s. *Fr. mélancolique.* § ❶ Melankoliye tutulmuş, sebebi belirsiz bir hüzne kapılmış olan: *Melankolik bir kız.* [*Ing.* Melancholic]; ❷ Melankoli belirtisi olan veya melankoli duygusu uyandıran. [*ing.* Melancholic].

melan(o), melanir-, *Yun. melas, melanos,* siyah'tan gelen ve birçok kelimenin bileşimine giren önek. [*Ing.* Melan(o)-, melani-; *Fr.* Mélan(o)-, mélani-].

melanoblast,-tı, i. *Fr. mélanoblaste. biy.* Melanin meydana getirabilen hücre. [*Ing.* Melanoblast].

melanoderm, s. *Fr. mélanoderme. antr.* Siyah derili *(ırk).* [*Ing.* Melanoderm].

melanoderma, i. *Fr. mélanodèrme. derm.* Deride melanin miktarının artması. [*ing.* Melanoderma].

melanodermi, i. *Fr. mélanodermie. patol.* Derinin tamamen veya kısmen esmerimsi veya siyahımsı bir renk alması. [*ing.* Melanodermia].

melanodonti, i. *Fr. mélanodontie. diş cerr.* Süt dişi hastalığı. *(Hasta dişler siyah veya esmer bir renk alır; hastalık gitgide ilerler ve dişlerin taç kısmını tamamen tahrip eder).* [*ing.* Melanodontia].

melanofor, i. *Fr. mélanophore* < *Yun. melas,* kara + *pherein,* taşımak, *biy.* Kara veya kahverengi pigmenti, yani melenini kapsayan renk hücresi. [*Ing.* Melanophore; *Fr.* Mélanophore].

melanoglosi, i. *Fr. mélanoglossie. patol.* Siyah dillilik, dilin siyahlığı dilin siyaha boyanması. [*Ing.* Melanoglossia].

Melano-hindu'lar, ç. öz. i. *etn.* Dekkan ve Seylan'ın, beyazla kara ırk arasında özel bir ırk meydana getiren halkları; ten rengi dışında beyaz ırkın bütün özelliklerine sahiptirler. [*Ing.* Dravidian; *Fr.* Mélano-Hindous, Dravidiens mésorhiniens].

☆ *Eşanl.* **Mezorinyen dravid'ler.**

melanokarsinom, i. *Fr. mélanocarcinome. patol.* Melanik menşe hücrelerden oluşan habis ur. [*Ing.* Melanocarcinoma]. ◘ **Karsinom.**

melanokrat, s. *Fr. mélanocrate. petr.*

~ **kaya**, *petr.* Yüzeyin üçte ikisinden fazlası koyu renkli madenlerle *(amfibol, piroksen, zebercet v.b.)* kaplı olan iç kaya. *(Genellikle koyu renklidir).* [*Ing.* Melanocratic rock; *Fr.* Roche mélanocrate].

melanokroyit,-ti, i. *Fr. mélanochroïte. min.* Doğal kurşun kromat. [*Ing.* Melanochroite, phoenicite; *Fr.* Phœnicite].

☆ *Eşanl.* **fenisit.**

melanom, i. *Fr. mélanome. patol.* Melanin meydana getirebilen *(melanoblastlar)* veya biriktiren *(melanoforlar)* hücrelerden oluşan urların genel adı. [*Ing.* Melanoma].

melanomatoz, i. *Fr. mélanomatose. tıp.* Bütün vücutta melanomların oluşması. [*ing.* Melanomatosis].

melanopati, i. *Fr. mélanopathie. patol.* Deri pigmantasyon fazlalığı, aşırı deri pigmantasyonu. [*Ing.* Melanopathy].

melanoplaki, i. *patol.* Ağız mukozasında pigmentli lekeler bulunması. [*Ing.* Melanoplakia].

melanoserit,-ti, i. *Fr. mélanocérite. min.* Doğal seryum, itriyum ve kalsiyum borosilikat. [*Ing.* Melanocerite].

melanosit,-ti, i. *Fr. mélanocyte.* § ❶ *kanb.* Insanların ve omurgalı hayvanların derisinde bulunan ve içinde siyah pigment *(melanin)* tanecikleri olduğu için iç organları güneş ışınlarından, özellikle morötesi ışınlardan koruyan hücre. [*Ing.* Melanocyte]; § ❷ Melanik pigmentli akyuvar. [*Ing.* Melanocyte].

melanostibian, i. *Fr. melanostibiane. min.* Doğal demir ve manganez antimonyat. [*Ing.* Melanostibian].

melanotalit, ti, i. *Fr. mélanothallite. min.* Doğal bakır oksiklorür; atakamit'e benzer. [*ing.* Melanothallite].

melanotekit,-ti, i. *Fr. mélanotékite. min.* Doğal demir ve kurşun silikat. [*Ing.* Melanotekite].

melanoyid, s. *Fr. mélanoïde.* Melanom'a benzeyen urlar veya melanoz'a yakın anormal pigmantasyonlar için kullanılır. [*Ing.* Melanoid].

melanoz, i. *Fr. mélanose.* § ❶ *bot.* Çeşitli bitki hastalıklarına verilen ad. [*Ing.* Melanosis]; § ❷ *vet.* Aşırı pigment üremesiyle beliren hastalık hali; neoplazi ile beraber olabilir. *(Bu anormal pigmantasyon, «melanin» denen bir maddeden ileri gelir. Neoplazilerde, bu madde altderide, derialtı dokusunda, bütün organlarda birikebilir);* ◉ **bağ** ~ **u**, *bot. Septoria ampelina* adlı mantardan ileri gelen ve yapraklarda çok köşeli küçük lekeler halinde beliren asma hastalığı. [*ing.* Melanose of vine, *Fr.* Mélanose de la vigne]; ◉ **fasulya** ~ **u**, *bot. Mycosphœrella pinodes* adlı mantardan ileri gelen ve yaprak, sap ve badıclar üzerinde morumsu lekeler halinde beliren hastalık. [*Ing.* Melanose of bean; *Fr.* Mélanose du haricot].

melanterit,-tl, i. *Fr. mélanterite. min.* Formülü $FeSO_4,7H_2O$ olan hidratlı doğal demir sülfat; yeşil renklidir. [*Ing.* Melanterite].

melanuri, i. *Fr. mélanurie. patol.* Siyaha yakın renkte sidik çıkarma; bu olaya, melanik pigmentler sebep olur. *(Bazı melanik urlar sırasında görülür).* [*Ing.* Melanuria].

melanurya, i. *Lat. melanura. zool.* Kemikli balıklar *(Teleostei)* takımının Izmaritgiller *(Sparidae)* familyasından, Akdeniz'de yaşayan bir balık türü. *(Gövdesi boylamasına çizgili gümüşî renktedir; kuyruk kökünde siyah bir benek bulunur. Akdeniz kıyılarında çok yaygın ise de eti pek makbul değildir.* [*Lat. Oblada melanura; Fr.* Oblade].

melas[1], i. *Fr. mélasse* < *Isp. melazabal* Billûrlaşmış şeker şuruptan çıkarıldıktan sonra elde edilen billûrlaşmış posa. [*ing.* Molasses, melasses].

melas[2], i. *Fr. mélasse* < *Yun. esk. coğr.* Sularının siyah rengi dolayısıyle bu ad verilen bir çok ırmak. *(Boiotia'da, Phiotis.te, Trakya'da, Kappadokia'da v.b.)* [*Ing.* Molasse].

melaset,-ti, i. *Osm.* < *Ar. melâset. esk.* Yumuşaklık. [*Ing.* Being, smooth, smooth and sleek, smoothness, sleekness].

melasoma, i. *Lat. zool.* Kınkanatlılar *(coleoptera)* takımının, *Chrysomelidae* familyasından esmer renkli, kırmızımsı elitralı böcek; mavi veya bakır renginde olanları da görülür; nemli bölgelerde bulunur; kurtçuğu huş, söğüt ve kavak yapraklarını kemirir, [*Lat., ing.* ve *Fr. Melasoma*].

melastoma, i. *Lat. bot. Melastomaceae* familyasından Asya ve Okyanusya'da yetişen ve meyvesi yenen, karşıt yapraklı ağaççık. Çiçekleri dalların ucundan veya yaprakların koltuğundan çıkar. Meyvesi üzümsü, etli, tatlı ve hoştur. Melastomalar, çoğunlukla Asya ve Okyanusya'nın tropikal bölgelerinde yetişir. *Melastoma malabathricum* ve *M. septemnervia* adlı türleri peklik verici özellikleri için kullanılır. [*Lat., ing.* ve *Fr.* Melastoma].

melaz /melāz/, i. *Osm.* < *Ar. esk.* Sığınılacak yer, sığınak. [*Ing.* Place of refuge, shelter, asylum stronghold; *Fr.* Lieu de refuge, asile].

melbes, i. ç: **melâbis**. *Osm.* < *Ar. libâs. esk.* Giyecek, elbise. [*Ing.* Garment].

Melbourne, öz. i. *coğr.* Avustralya'nın başkenti.

melbûs, s. *Osm.* < *Ar.* Giyinmiş, elbise giy-

miş. [*Ing.* Clothed, draped, clad, put, on, worn; *Fr.* Vêtu, habillé].

melce,-i, i. ç: **melaci.** *Osm.* < *Ar.* Sığınak, barınak. [*Ing.* Refuge, sanctuary, asylum; *Fr.* Lieu où l'on se refuge].

~ **hakkı,** *huk.* Sığınma hakkı. [*Ing.* Right of asylum, right of sanctuary].

melda, s. *Osm.* < *Ar. emled. esk. (kadın hk.)* Daha genç, en genç, körpe.

melduğ /meldûğ/, s. *Osm.* < *ledg. esk.* Yılan, akrep v.b. tarafından ısırılmış veya sokulmuş. [*Ing.* Stung by a scorpion, bitten by a snake].

melek,-ği, i. ç: **melâik.** *Osm.* < *Ar.* § ❶ Tanrı ile insan arasında aracılık yaptığına ve nurdan yaratıldığına inanılan manevî varlık. [*Ing.* Angel; *Fr.* Ange]. ☆ *Eşanl.* **gökçe;** § ❷ Kadın adı. [*Ing.* Molasses, melasses],

~ **balığı,** *zool.* ◘ **Melekbalığı.**

~ **gibi,** *dey.* § ❶ Çok temiz ve iyi huylu. [*Ing.* Sweet-natured; *Fr.* D'un caractère très doux]; § ❷ Huzur verici bir güzelliği olan *(kız veya kadın).* [*Ing.* Angel-like, angelic; *Fr.* Beau comme un ange].

~ **kanadı,** *tıp.* Kürekkemiklerinin aşırı çıkıntılı hali ile beliren beden kusurunu anlatmakta kullanılan deyim. [*Ing.* Angel's wing].

~ **otu,** *bot.* ◘ **Melekotu.**

melekane /melekâne/, z. *esk.* Melekçesine, meleklere yakışır şekilde.

melekât /melekât/, ç. i. *Osm.* < *Ar.* **melek**'nin çoğulu.

melek.balığı, b. i. *zool.* Kemikli-balıklar *(Teleostei)* takımının, Sihlidgiller *(Cichlidae)* familyasından anayurdu Güney Amerika olan, yaklaşık olarak 15 sm. boyunda, yassı gövdeli akvaryum balığı. Tropik süs balığıdır. Amazon ırmağında yaşar. *(Melekbalığının akvaryumda yumurtlaması güçtür. çünkü yumurtlamak için su bitkilerinin /valisneria/ büyük yapraklarına ihtiyaç vardır. Kuluçka süresi 26-27° C. suda iki gün kadardır. Melekbalıkları böceklerle, kurtçuklarla beslenir.* [*Lat. Pterophyllum eimekei; Ing.* Angelfish; *Fr.* Scalaire]. ◘ *LEVHA:* **TROPİK BALIKLAR.**

meleke, i. ç: **melekât.** *Osm.* < *Ar.* § ❶ *psik.* Yeti. [*Ing.* Natural capability, faculty; *Fr.* Capacité naturel, faculté]; § ❷ Tekrarlama sonucu meydana gelen yatkınlık, alışkanlık. [*Ing.* Mastery, readiness, skill; experience; *Fr.* Habileté, dextérité].

meleki, i. *(a) Suriye Ar. melik,* hükümdar, *Eutykes* taraftarlarının katoliklere verdiği ad. (b) Bugün, yakındoğu Islâm ülkelerinde bizans kilisesinin kurallarına göre tören yapan hıristiyanlara bu ad verilir.

melekî /melekî/, s. ve i. *esk.* § ❶ Meleğe mensup, melekle ilgili. [*Ing.* Pertaining to angels, angelic; *Fr.* Angélique, digne d'un ange]; § ❷ Temizlik, paklık; § ❸ Melîk'e, hükümdara ait, melikle ilgili.

melekotu, b. i. *bot.* İkiçenekliler *(Dicotyledonae)* sınıfının, Maydanozgiller *(Umbelliferae)* familyasından, dere kenarlarında, ormanlardaki ağaçsız alanlarda ve çayırlarda yetişen, boyu 3 m. yi bulabilen hoş kokulu, otsu bitki cinsi. *A. archangelica (= Archangelica officinalis)* adlı türü Orta ve Kuzey Avrupa'da yetişen, büyük durumlu, yüksek bir bitkidir. Çiçekleri yeşilimsi, meyvalarda yan kostalar çok gelişmiştir ve her valekulumda çok sayıda salgı kanalı vardır. Kökleri *(Radix Angelicae)* midevî iştah açıcı ve idrar söktürücüdür. *A. sylvestris* adlı türü İstanbul, Marmara bölgesi, Doğu Karadeniz bölümü ve Beyşehir'de orman ve korularda, rütubetli ve gölgeli yerlerde yetişen, 1-1,5 m. yüksekliğinde 2 veya çok yıllık otsu bir bitkidir. Gövde silindir biçiminde, boyuna çizgili, içi boş, mavimtırak-yeşil veya kırmızımtrak renklidir. Yaprakları 2-3 defa pennattır. Çiçekleri beyaz veya ender olarak pembe renklidir. Meyva oval şekilli, sırt tarafından basılmıştır. 5 kostadan ortadaki 3 tanesi iplik biçiminde ve birbirlerine yanaşmış, kenardaki iki tanesi ise kanat biçimindedir. Kök *(Radix Angelicae sylvestri)* ve rizomlarında bir uçucu yağ ve tanen, meyvalarında sabit yağ ve petroselin asidi bulunmuştur. Köklerden ve bazen yapraklardan hazırlanan enfuzyon midevî olarak kullanılır. Ayrıca sinirleri kuvvetlendirici, spazm giderici ve astma nöbetlerini geçirici olarak da tavsiye edilmektedir. Bursa havalisinde gövde ve yaprak sapı ile reçel hazırlanır. [*Lat.* ve *ing.* Angelica; *Fr.* Angélique].

melekülmevt, b. i. *Osm.* < *Ar. melek.* + *mevt.* Ölüm meleği. *(İslâm inançlarına göre, insanların canını almak için Tanrı tarafından görevlendirilen melek).* [*Ing.* The angel of death, Azrail]. ◘ **Azrail.**

melekût /meleküt/, i. *Osm.* < *Ar. esk.* § ❶ Saltanat, hükümdarlık. [*Ing.* Supreme dominion, power, authority; *Fr.* Souveraineté]; § ❷ *tasav.* Gayb âlemi, ruhların ve nefslerin bulunduğu âlem. [*Ing.* God's spiritual kingdom, Heaven; *Fr.* Puissance].

melekiye, s, ve i. *esk.* **Meleki**'nin dişili.

melekûtî /melekûtî/, s. *esk.* Manevî âlemle ilgili olan. [*Ing.* Pertaining to the Kingdom of Heaven].

melekûtiyan, ç. i. *esk.* Manevî âlemle ilgili olanlar. [*Ing* . Those belonging to the Kingdom of Heaven].

melel, i. *Osm.* < *Ar. esk.* Melâl. [*Ing.* Depression, melancholy].

meleme, i. § ❶ Koyun veya keçinin çıkardığı ses. [*Ing.* Bleating, bleat; *Fr.* Bêlement]; § ❷ *müz.* Çok zaman yorgunluk sonucu veya kötü teknik yüzünden sesin istemeyerek çıkması. *(Boru türünde âlet çalanlarda da olur);* § ❸ s. Tembel, çekingen, beceriksiz, çapaçul.

melemek, nsz. f. *yans. (Koyun veya keçi hk.)* «*Me*» sesi çıkarmak, bağırmak. [*Ing.* To bleat; *Fr.* Bêler].

melena, i. *patol.* (a) Kara katran rengindeki dışkı; (b) Kahve telvesi görünüşünde kusmuk, *(Sindirim sisteminde meydana gelen bir kanamanın belirtisi olarak açığa çıkar).* [*ing.* Melena; *Fr.* Méléna, melaena]

melengiç, i. *h.d.* Çitlembik.

meles, s. *h.d.* Beli çökük *(at).* [*ing.* Swaybacked horse; *Fr.* Ensellé *(cheval)*].

meleş, i. *h.d.* Iki kuzulu koyun. [*Ing.* Ewe that bleats continually; *Fr.* Brebis qui met bas deux petits à la fois].

meleşmek, ortakl§. f. Birlikte melemek.

melez[1], s. ve i. *Osm.* < *Ar. meles.* § ❶ *biy.* Değişik tür hayvan veya bitkiler arasındaki birleşmeden doğan *(hayvan veya bitki),* melezler ana veya babanın farklı genlerini bir arada kapsarlar; kısır olurlar: *Katır bir melezdir.* ☆ *Eşanl.* **hibrid.** [*ing.* Crossbred; hybrid; *Fr.* Hybride, métis,-isse]. § ❷ *mec.* Katışık: *Melez dil.* [*Ing.* Mixed; *Fr.* Mélangé]; § ❸ Cinsi saf olmayıp karışık olan, kırma: *Ingiliz-Arap melezi at.* [*ing.* Half-bred; *Fr.* Demi-sang]; § ❹ i. Arpa ve darı ile karışık buğday: *Melezin kilosunu kaça veriyorlar?* [*Ing.* Cross-bred; *Fr.* Métis,-isse]; § ❺ *(insanlar hk.)* Beyazla zenci karışımı. [*ing.* Mulatte, half-caste; *Fr.* Mulâtre]; § ❻ *mec.* Katışık, karışık olan veya kesinlikle bilinmeyen *(nesne); Melez sanat;* § ❼ *bot.* Anacı veya aşısı başka çeşitten olan *(meyve ağacı): Melez armut.* [*Ing.* Hybrid; *Fr.* Métis,-isse]; § ❽ *jeol.* Yükselen magmanın, başka magmayla ya da yantaşları sindirerek oluşturduğu karışım. [*Ing.* Hybrid; *Fr.* Hybride]; § ❾ *dilb.* Farklı dillerden alınan iki veya daha fazla unsurdan meydana gelen kelime: *otomobil (oto, Yunancadan; mobil, latinceden)* melez bir kelimedir. [*Ing.* Hybrid; *Fr.* Hybride]; ◉ **aşı** ~ i, *bot.* Aşılı bir bitkide aşı ile anacın birleştiği noktadan çıkan ve bazı bilginlere göre ikisi arası özellik gösteren dal. *(Örnek: alıç üzerine aşılanan muşmuladan melez bir dal elde edilir, alıç-muşmula /Cratego mespilus/ denilen bu melez dalda oluşan meyvelerin büyüklüğü ve biçimi muşmula ile alıç arası bir şey olur).* [*Fr.* Hybride de greffe].

~ **parametre,** *elektr.* Dört kutuplu şemaların incelenmesinde, akımlarla gerilimler arasındaki bağlantıları ifade etmek için kullanılan özel parametre. [*Ing.* Hybrid parameter; *Fr.* Paramètre hybride].

~ **kelime,** ◘ **Kelime.**

~ **yapmak,** *den. (kazan suyu hk.)* Kondansör borularındaki sızma yüzünden deniz suyu ile karışmak.

melez, i. *bot.* Açıktohumlular *(Gymnospermae)* bölümünün, Çamgiller *(Pinaceae)* familyasından, kışın yaprak döken, piramit doruklu, uzun ve kısa sürgünler taşıyan ağaç cinsi. Gövdeye çevrel değil, dağınık olarak dizilmiş olan dallar çoğunlukla yatay yönde uzanır veya sarkarlar. Yumurta biçimindeki tohumcuklar pullarla örtülmüştür. İğne yapraklar uzun sürgünlerde teker teker, kısa sürgünlerde ise 30-40 tanesi bir arada demet halinde bulunur. Renkleri genellikle açık yeşil olan yapraklar sonbaharda sararır dökülür. İğne yapraklar yumuşak olup alt yüzlerinde stoma çizgileri vardır. Enine kesitlerinde iki reçine kanalı görülür. Erkek ve dişi çiçekleri kısa sürgünlerde yer alır. Çiçek safhasında yeşil, kırmızımsı veya purpur renkteki kozalağın pulları olgunlaşınca dağılmaz. 2-4 sm. uzunluğunda olan kozalak bir yıl içerisinde olgunlaşır. Tohumlar kanatlıdır. Melezlerin çeşitli kullanış yerine sahip, çok dayanıklı, ağır bir odunu vardır. Kuzey yarıküresinin soğuk bölgelerinde, Kuzey Amerika Asya ve Avrupa'da yayılmış olan 10 türü vardır. Bunlardan ormancılık bakımından en önemli ve değerlisi **Avrupa melezi** *(L. decidua)* ile **Sibirya melezi** *(L. Sibirica)* dir. Çabuk gelişen ve iyi nitelikte bir kereste veren **Japon melezi** *(L. leptolepsis)* ise ağaçlandırmada kullanılır. Türkiye'de yerli olan hiç bir türü yoktur. [*Lat. Larix; ing.* Larch; *Fr.* Mélèze]; ◉ **Avrupa** ~ i, *bot.* Güney ve Orta Avrupa dağlarında yetişen. 30-35 m. boyunda, sivri tepeli, birinci sınıf orman ağacı. Dallar genellikle ince, ikinci derecedekiler aşağıya sarkıktır. Boyları 10-50 mm. genişliği 1-1,5 mm. ye ulaşan iğne yaprakları yumuşaktır. Açık yeşil renkleri sonbaharda dökülmeden önce altın sarısına değişir. Erkek çiçekler yumurta biçiminde yuvarlakçadır. Çiçek tozlarının yanında hava kabarcığı yoktur. Dişi çiçeklerin dış pulları karmen kırmızısı, iç pulları ise yeşildir. Taze kozalak çoğunlukla kırmızı, ender olarak da yeşildir. Bu ağaçtan yalancı odunu belirli olan kırmızı, sert, bol reçineli bir kereste çıkar. Ev eşyası ve demiryolu traversi yapımında, marangozlukta kullanılır. Özellikle su yolları inşaatında ve maden direği olarak makbuldur. Kabuğunda bol tanen vardır. Öğütülerek toz haline getirilen kabuğu dericilikte kullanılır. Bu türden **Venedik terementisi** *(Terebinthina Laricina)* denilen bir terementi elde edilir. Yapraklarının üzerinde **Brianson mannası** denen bir çeşit kudret helvası meydana gelir. Gövdesi üzerinde tıbbî bir mantar olan *Polyporus officinalis* yetişir. [*Lat. Larix decidua = L. europaea; Ing.* European larch; *Fr.* Mélèze d'Europe]; ◉ **Çin altın** ~ i, *bot.* ◘ **Yalancımelez;** ◉ **Sibirya** ~ i, *bot.* Kuzeydoğu Rusya ve Batı Sibirya'da yaygın olan bir melez türü. Avrupa melezine çok benzediğinden bazı botanikçiler tarafından onun bir varyetesi olarak kabul edilmektedir. Genç sürgünler az veya çok tüylü, kısa sürgünlerin tomurcukları sık bir tüy halkası ile çevrilmiştir. Kozalak Avrupa melezininkinden daha büyük fakat pul sayısı daha azdır. Büyümesi Avrupa melezi kadar hızlı değildir. Odunu hemen hemen aynıdır. [*Lat. Larix sibirica*]; ◉ **yalancı** ~, *bot.* ◘ **Yalancımelez.** ◘ *ŞEKİL: 331.* — **KOZALAKLILAR.**

melezitoz, i. *Fr. mélézitose. kim.* Formülü $C_{18}H_{32}O_{16}$, $2H_2O$ olan triholozit; iran çis'inde bulunur. *(Hidrolizi bir mol früktoz için iki mol glikoz verir).* [*Ing.* Melezitose].

melezleme, i. *biy.* (a) Aynı türden farklı ırkların ve çeşitlerin çaprazlanması. *(Bu çap-*

razlanmadan doğan yavrular melez olur). [*Ing.* Crossing, interbreeding; *Fr.* Croisement]; (b) Melezlerin, yani farklı iki ırk veya çeşidin çaprazlanmasından doğan yavruların kendi aralarında çiftleştirilmesi. [*Ing.* Cross-breeding; *Fr.* Métissage].

melezlemek(i) f. Ayrı iki türü çiftleştirip birleştirmek. [*Ing.* To cross *(in breeding)*, to hybridize; *Fr.* Métisser, croiser diverses espèces].

melezleşme, i. § ❶ *biy.* Ayrı iki tür arasında ve aynı türden iki ırk, iki çeşit arasında yapılan çaprazlanma. [*Ing.* Hybridization, cross-breeding; *Fr.* Hybridation]; § ❷ *sosy.* Irkların karışmasında karsıt ırklardan olan kimselerin evlenmesinden doğan karışık tiplerin doğması. *(En çok beyaz ve zenci karışımında görülür).* [*Ing.* Cross-breeding; *Fr.* Croisement de races; hybridation; métissage].

melezleşmek, f. § ❶ *(Bir bitki türü hk.)* Başka bir bitki türü çiçekleriyle döllenmek. [*Ing.* To hybridize; *Fr.* S'hybrider]; § ❷ *mec.* Yabancı unsurlar edinmek: *Melezleşen milli bir dil.* [*Ing.* To hybridize; *Fr.* S'hybrider, s'approprier des éléments étrangers].

melezlik,-ği, i. ❶ Melez olma hali. [*Ing.* Hybridity, hybridism; *Fr.* Hybridité, hybridisme]; § ❷ *dilb.* Unsurları *(kökler, sonekler, önekler)* yabancı dillerden aktarılan kelimenin niteliği. [*Ing.* Hybridism hybridity, hybridization; *Fr.* Hybridité, hybridation].

melfuf/melfüf/, s. *Osm.* < *Ar. leff. esk.* § ❶ Sarılmış, bağlanmış. [*Ing.* Wrapped up; *Fr.* Enveloppé, entortillé]; § ❷ Mektup v.b. şeylerin yanına ek olarak konmuş, ilişik. [*Ing.* Enclosed *(in a letter)*; *Fr.* Sous pli].

melfufat,-tı, ç. i. *esk.* Mektuba ilişik evrak. [*Ing.* Enclosures; *Fr.* Pièces annexées, pièces jointes].

melfufen, z. *esk.* Eklenmiş olarak. [*Ing.* Enclosed, as an enclosure; *Fr.* Étant enveloppé, joint].

melfuz /melfüz/, s. ç: **melfuzat**. *Osm.* < *Ar. lafz. esk.* Söylenmiş, söylenilen, telâffuz olunmuş telâffuz olunan. [*Ing.* Uttered, pronounced, spoken, expressed].

melfuzat,-tı, ç. i. *esk.* Bir kimsenin söylediği sözler. [*Ing.* Words, sayings, speeches, utterances].

melhame /melhāme/, i. *Osm.* < *Ar. lahm. esk.* Kanlı savaş. [*Ing.* Bloody battle, slaughter; *Fr.* Massacre, carnage, tuerie].

melhem, i. *Osm.* < *Ar. merhem.* Deriye içirilerek veya sürülerek kullanılan, tereyağı kıvamında yağlı ilâç. [*Ing.* Ointment, salve; *Fr.* Onguent, pommade].
☆ *Eşanl.* **merhem**.

melhub /melhūb/, s. *Osm.* < *Ar. leheb. esk.* Alevlenmiş tutuşmuş. [*Ing.* Inflamed, kindled].

melhud, s. *Osm.* < *Ar. lahd. esk.* Lahit içine konmuş. [*Ing.* Laid in a sarcophagus, entombed].

melhuf /melhūf/ s. *Osm.* < *Ar. lehf. esk.* Üzgün, kederli. [*Ing.* Distressed, sighing, sad, afflicted].

melhufan, ç. i. *esk.* Üzgün olanlar, tasalılar.

melhuk /melhūk/, s. *Osm.* < *Ar. lahk. esk.* Karışmış, iltihak etmiş.

melhuz /mehūz/, s. *Osm.* < *Ar. mülâhaza. esk.* Umulan, olabileceği düşünülen. [*Ing.* Expected, anticipated; *Fr.* À qui l'on a songé, qui est venu à l'esprit, probable].

melhuz /melhūz/, s. *Osm.* < *Ar.* Umulur, bekle nir, hatıra gelir, muhtemel.

melhuzat, ç. i. *Osm.* < *Ar. esk.* Olabilir şeyler. Hatıra gelenler. [*Ing.* Things anticipated, pondered, intended, anticipations, thoughts; *Fr.* Probabilités].

meli-, melli-, *Lat. mel, mellis,* veya *Yun. meli*, bal'dan gelen ve birçok kelimenin bileşimine giren önek. [*Ing.* Meli-; *Fr.* Méli-, melli-].

melibiyoz, i. *Fr. mélibiose. kim.* Rafinoz'un hidrolizinde levüloz ile birlikte meydana gelen diholozit. *(Melibiyoz, hidrolizle glikoz ve galaktoz verir).* [*Ing.* Melibiose].

melifagus, I. *trm.* Bal yiyici.

melifanit,-ti, i, *Fr. méliphanite. min.* ◘ **Melinofan**.

melik,-ki, i. *Osm.* < *Ar. mülk. esk.* § ❶ Kral, hükümdar. [*Ing.* King, sovereign, lord; *Fr.* Roi, prince]; § ❷ Tanrı'nın adlarından; § ❸ Erkek adı.

melik², s. *Fr. mellique. kim.* Formülü $C_6(CO_2H)_6$ olan benzen-heksakarboksilik asid için kullanılır. [*Ing.* Mellic].

melikane, z. *esk.* Hükümdara yakışır tarzda. [*Ing.* Kingly, royal, majestic].

melike, i. *Osm.* < *Ar. esk.* § ❶ Kraliçe, kadın hükümdar veya hükümdar karısı. [*Ing.* Queen; *Fr.* Souveraine]; § ❷ Kadın adı.

melikî, s. *esk.* Hükümdar ile ilgili.

melikiyet,-ti, i. *esk.* Hükümdar olma hali.

melilit,-ti, i. *Fr. mélilite. mellilite. min.* Doğal kalsiyum alüminosilikat; verneri grupundandır. Vezüv volkanının lavları içinde bulunur.

melinit,-ti, i. *Fr. mélinite* < *Lat. melinus*, ayva rengi *pirotekn.* Temel maddesi pikrit asid olan patlayıcı madde. [*Ing.* Melinite]; § ❷ *min.* Aşı boyalı sarı renkte, dile yapışan kil. [*Ing.* Melinite]; ◉ **parafinli ~**, pirotekn. Melinit ile parafin karışımından meydana gelen ve Birinci Dünya savaşında patlayıcı top mermilerinin doldurulmasında kullanılan madde. [*Fr.* Mélinite paraffinée].
~ **fişeği**, *sil.* ◘ **Fişek**.

melinofan, i. *Fr. mélinophane. min.* Doğal berilyum kalsiyum ve sodyum flüorosilikat. [*Ing.* Meliphanite; *Fr.* Méliphanite].
☆ *Eşanl.* **melifanit**.

melinoz, i. *Fr. mélinose. min.* Formülü $PbMoO_4$ olan kurşun molibdat, bal sarısı renktedir. *(Kurşun Sarısı veya Vülfenit de denir).* [*Ing.* Melinose; *Fr.* Plomb jaune, Wulfénite].

melioydoz, i. *Fr. mélioïdose.* Doğuda *(Hindistan, Indonezya, Çinhindi)* insanlarda ve hayvanlarda görülen bulaşıcı virüs hastalığı. *(Sakağı mikrobuna çok benzeyen Whitmore basilinden ileri gelir; kemirgenlerle ve bazı böceklerle bulaşır).* [*Ing.* Melioidosis].

melipona, i. *Yun. meli, bal. zool.* Zarkanatlılar *(Hymenoptera)* takımının, Arıgiller *(Apidae)* familyasından, Tropikal Amerika'da yaşayan, kısa gövdeli ve tüylü bir arı. Yaşayışı diğer arılarınkine benzer, ama bunun iğnesi yoktur. Peteklerini yatay yapar, Kurtcuklarını bunun içine büyütür. Petekler labirent şeklindeki balmumu bölmelerle birbirine bağlıdır. Bunların arasında bulunan tulum biçimindeki petek gözlerinde yedek bal vardır. Bazı meliponaların balı çok makbuldür. En tanınmış melipona türü Brezilya'da yaşayan *Melipona scutellaris*'tir; Brezilyalılar buna *urussu* derler. [*Lat. Melipona; ing.* Melipona, stingless bee; *Fr.* Mélipone].

melisa /meli:sa/ i. *Yun. bot.* ◘ **Oğulotu**.

melisik, s. *Fr.. mélissique. kim.* Balmumunda palmitat şeklinde bulunan ve 85° C'ta eriyen primer alkol. [*Ing.* Melissic; *Fr.* Myricique].
☆ *Eşanl.* **mirisik**.

melit¹,-ti, i. *tıp.* Yanak *(yüz)* iltihabı. [*Ing.* Melitis].

melit²-ti, i. *Fr. mellite.* § ❶ *min.* Formülü $Al_2C_{12}O_{12}$, $18H_2O$ olan inorganik madde; kükürt sarısı renginde oktaedrik billûrlar halinde bulunur. [*Ing.* Mellite]; § ❷ *ecz.* Balın su *(basit melit)* veya bir özüt içinde eritilmesiyle elde edilen surup. *(Çoğu zaman pembe kırmızı melit kullanılır).* [*Ing.* Mellite].

melitemi, i. *patol.* Kanda şeker fazlalığı. [*Ing.* Melitemia, hyperglycemia].
☆ *Eşanl.* **hiperglisemi**.

melitin, i. *Fr. mélitine. bakt. Brucella*'nın *(malta hummasının mikrobu)* et suyundaki kültüründen elde edilen süzüntü; malta humması'nın teşhisi için deri içine şırınga edilerek kullanılır. [*Ing.* Melitine].

melitoptiyalizm, i. *tıp.* Glükozlu salya salgısı. [*Ing.* Melitoptyalism].

melitoz, i. *Fr. mélitose. kim.* ◘ **Rafinoz**.

melizm, i. *Fr. mélisme* < *Yun. melismos*, bölüm. Uzun müzik süresinin, melodiyi zenginleştirmek için kısa süreli nota gruplarına bölünmesi. *(Bilinen süslemelerden daha uzun, gerçek bir vokalizden ise daha kısa olan melizm'e plensenda, sonra da eski kontrapuntocuların eserlerinde sık sık rastlanır. Bir anlatım aracı olarak opera müziğine de giren melizm, zaman zaman melodik çeşitleme halini almıştır).*

melkut /melkūt/, s. *Osm.* < *Ar. lukāt. esk.* § ❶ Yerde bulunan. Yerden kaldırılıp alınan; § ❷ Sokağa bırakılmış *(çocuk)*.

mellâh /mellāh/ i. *Osm.* < *Ar. esk.* Gemici, denizci kaptan.

mellah² /mellāh/, i. *Osm.* < *Ar.* Fas şehirlerinde yahudi mahallesi.

mellâhan, mellâhîn, mellahûn, ç. i. *esk.* Gemiciler, kaptanlar.

melmus /melmūs/, s. *Osm.* < *Ar. lems. esk.* El ile dokunulmuş.

melmusat, ç. i. *esk.* § ❶ Dokunulan şeyler; § ❷ Ellemeler, dokunmalar.

melo, i. *Fr. mélo. tiy.* Melodramın kısaltılmış şekli. [*Ing.* Melo].

melodi, i. *Fr. mélodie* < *Lat. ve Yun. melodia.* § ❶ *müz.* Sesleri tane tane işitilerek ilerleyen ardıllık. [*Osm.* Lahin; *ing.* Melody]. ☆ *Eşanl.* **ezgi**. § ❷ *tiy.* (a) Müzikte, ince ve kalın seslerle yaratılan hareket; (b) Konuşmada ince ve kalın ses hareketlerinde sesle harflere bir nitelik vermek. [*Ing.* Melody].
~ **hücresi**, *müz.* ◘ **Hücre**.

melodici, i. § ❶ Melodi bestelemekte usta kişi. [*Ing.* Melody writer; *Fr.* Mélodiste]; § ❷ Müzikte en önemli unsurun melodi olduğunu ileri süren müzikçi: *Melodiciler, armoniciler.* [*Ing.* Melodist; *Fr.* Mélodiste].

melodik, s. *Fr. mélodique. müz.* Melodi ile ilgili; (b) Sesleri teker teker kulağa gelen her ardıllığın bu hali ve karakteri. [*Ing.* Melodic].
~ **musiki**, *müz.* (a) Sesleri tane tane, melodik surette ilerleyen musiki; (b) Çağırgı kısmı zarif, hoş ve tatlı olan, bu tarzdaki partisiyle dikkati çeken musiki.
~ **surette**, *müz.* Hemzamanlıkla değil de, sıralamaca giden sesler hakkında kullanılan deyim.

melodram, i. *Fr. mélodrame* < *Yun. melos.* şarkı + *dram*, oyun. § ❶ *tiy.* (a) Yunan trajedisinde, koro bası ile bir oyuncu arasında geçen şarkılı diyalog; (b) Eskiden, oyuncuların sahneye müzik eşliğinde girip çıktıkları oyun türü; (c) Çağdaş tiyatroda, hareketli ve duygusal olaylar üstüne kurulmuş, sürekli olarak dokunaklı etkilerden yararlanan oyun türü. [*Ing.* Melodrama; *Fr.* Mélodrame]; § ❷ *sin.* Seyirciyi en kestirme yoldan etkilemek amacıyle en kolay çarelere başvuran, olağanüstü durumlar, olağanüstü rastlantılar, çapraşık olaylar düzenleyen, basit, kaba çizgilerle karakter çizmeye kalkışan ahlâk dersi çıkarmaya uğrasan bir filim türü. [*Ing.* Melodrama; *Fr.* Mélodrame].

melodramatik, s. *Fr. mélodramatique.* Melodramla ilgili. [*Ing.* Melodramatic].

melodramiaştırmak (-i), f. *müz.* Melodrama uygun kılmak, bir rolü, bir ara görünüşlü bir durumu melodramatize etmek. [*Ing.* Melodramatize; *Fr.* Mélodramatiser].

melofanik, s. *Fr. mellophanique. kim.* Formülü $C_6H_2(CO_2H)_4$ 1-2-3-5 olan benzen-tetrakarboksilik asid için kullanılır; prenitik ve piromelik asidlerin izomeridir. [*Ing.* Mellophanic].

melograf, i. *Fr. mélographe.* Org veya piyanoya takılınca, bestecinin çaldığı parçayı mekanik olarak özel işaretlerle kaydeden âlet. [*Ing.* Melograph].

melolog, i. *Fr. mélologue.* Berlioz'un lir «*monodram*» ını anlatmak için seçtiği b terim; sözle müziğin nöbetleşe duyulduğ bu karma beste, *Fantastik Senfoni*'yi t mamlamak amacıyle yazılmış ve *Lélio o le Retour à la (Lélio veya Hayata dönüş* adını almıştır.

meloman, i. *Fr. mélomane.* Müziği çok seve bazen bu sevgisi aşırılığa varan, fak

kendisi doğrudan doğruya müzikle uğraşmayan kimse. [*ing.* Melomaniac].

melomanlık,-ğı, i. *müz.* Müzik tutkunluğu. [*ing.* Melomania; *Fr.* Mélomanie].

melomeli, i. *Fr. mélomélie* < *Yun. melos, organ.* Normal kol ve bacakların üzerinde fazladan kol ve bacak bulunması şeklindeki ucubelik. [*ing.* Melomelia].

melon, i. *Fr. mellon. kim.* Amonyum sülfosiyanür, melamin, siyanamit gibi maddelerin akkor derecede ısıtılmasından elde edilen şekilsiz, sarı bileşik.

melon[4], i. *Fr.* Tepesi yuvarlak, her tarafı katı bir çeşit erkek şapkası. [*ing.* Bowler hat; *Fr.* Chapeau melon, melon].

melonit,-ti, i. *Fr. mélonite. min.* Formülü $NiTe_2$ olan doğal nikel tellür; uçuk pembe renklidir ve ortorombik sistemde bilürleşir. [*ing.* Melonite].

melope, i. *Fr. mélopée* < *Yun. melos,* kadans + *poiein,* yapmak. Yunanlıların, bir sanat eseri yaratmak için, bütün melodi unsurlarının *(ses aralık, makam, aktarma tonları)* kullanılmasını belirtmek amacıyla kullandıkları terim. Şiddet vurgusundan çok bir müzik vurgusu olan, konusma dilinden doğan yunan *melope*'si küçük aralıklarla ilerler, aynı kalıpları tekrarladı. Melodi çizgisi çok saf ve belirliydi. [*ing.* Art of recitative].

meloplast,-tı, i. *müz. Yun. melos,* musiki, *plassein,* teşkil etmek. Bir çeşit toplu müzik öğretimi.

meloplasti, i. *Fr. méloplastie. cerr.* (a) Yanak plastik ameliyatı; (b) El ve ayakların plastik ameliyatı. [*ing.* Meloplasty].

meloreostoz, i. *Fr. mélorhéostose* < *Yun. melos,* organ + *rhein,* akmak + *osteon,* kemik. *patol.* Bir kol veya bacak kemiği boyunca «*eriyen mum*» gibi ilerleyen hiperostoz. [*ing.* Melorheostosis].

meloterapi, i. *Fr. mélotherapie. müz. Yun. melos,* şarkı + *therapeia,* tedavi. Şarkıyle iyileştirme *(Bazı hastalıkların tıbbî tedavisinde müzik sanatından yararlanılmasını ifade etmek üzere bazı fizyolojistlerin öne sürdüğü yeni terimdir).* [*ing.* Melotherapy].

meloti, i. *tıp.* Kulak kepçesinin doğuştan normal yerinde bulunmaması. [*ing.* Melotia].

melotrop,-pu, i. *Fr. mélotrope. müz.* Melografın karton tomarına kaydettiği musikiyi tekrarlatan cihaz. [*ing.* Melotrope].

melsa /melsâ/, s. *Osm.* < *Ar. esk.* § ❶ Pürüzsüz, düz. [*ing.* Smooth, bare]; § ❷ Şarap. [*ing.* Delicate wine, gliding smoothly down the throat].

melsuk /melsük/, s. *Osm.* < *Ar. lüşûk. esk.* Yapıştırılmış, bitişmiş. [*ing.* Adhering, joined, attached].

meltem, i. Yazın karadan denize doğru esen mevsim rüzgârı. [*ing.* Off-shore breeze that blows daily for a period in summer; *Fr.* Vent de mousson]; ⊛ **deniz ~** i, *coğr.* Deniz; ⊛ **kararsız ~**, *den.* ◘ **Kararsız.**

Meltzer-Lyon deneyi, *tıp.* Onikiparmak bağırsağı tübajı sırasında, ödkesesinin kasılmasını sağlayacak magnezyum sülfat eriyiğinin sonda ile şırınga edilmesi. Bu deney öd yolu hastalıklarının teşhis ve tedavisinde kullanılır. Amerikalı hekim Samuel James *Meltzer (1851-1920)* ve B.B. Vincent *Lyon*'un *(1880)* adlarıyle anılır. [*ing.* Meltzer-Lyon test; *Fr.* Épreuve de Meltzer-Lyon].

melûb /melûb/, s. *Osm.* < *Ar. luâb. esk.* Salyalı, salyalar akan *(ağız).* [*ing.* Slobbering *(mouth ect)*].

melûf /melûf/, s. *Osm.* < *Ar. ülfet. esk.* § ❶ Alışılmış, huy edinilmiş. [*ing.* Accustomed, usual, habitual, ordinary; *Fr.* Habitué, habituel ; § ❷ Alışılmış.

melûfiyet,-ti, i. *esk.* Alışıklık. [*ing.* Habit; *Fr.* Coutume].

melûl,-lü /melûl/, s. *Osm.* < *Ar. melâl.* ❶ Üzgün; § ❷ Boynu bükük, mahzun, garip. [*ing.* Low-spirited, sad, vexed; *Fr.* Affligé, triste, ennuyé]; § ❷ *esk.* Bıkkın, usanmış; § ❸ i. Erkek adı.

melûlane, z. *esk.* Acıklı bir şekilde. [*ing.* Low-spiritedly, in a sad manner].

melûl melûl, z. Mahzun bir şekilde.

melum[1] /melûm/, s. *Osm.* < *Ar. levm. esk.* Azarlanmış. [*ing.* Blamed, reproached, badly spoken of].

melûm[2] /melûm/, *Osm.* < *Ar. elem. esk.* Üzgün, elemli [*ing.* Sad].

melun /melûn/, s. *Osm.* < *Ar. lan.* § ❶ Lanetli, kargışlı, Tanrı tarafından lânete uğramış. [*ing.* Cursed, damned accursed, execrated]; § ❷ Lânet ve nefretle karşılanan, kötü; § ❸ i. Lânetlenmiş kimse. [*Ing.* Cursed man].

melune, s. *esk.* **Melun**'un dişili.

melûl, i. ◘ **Melûl.**

melzum /melzûm/, s. *Osm.* < *Ar. lüzûm. esk.* Bir şeyden ileri gelen bir şeyin varlığı kendisini gerektiren, bir şeye sıkı sıkıya bağlı olan. [*ing.* Inseparable, connected].

melzumiyet,-ti, i. *esk.* Melzum olma hali, gereklilik. [*ing.* Inseparableness].

memalik[1] /memâlik/, ç. i. *Osm.* < *Ar. memleket, esk.* **Memleket**'in çoğulu.

memalik[2], /memâlik/, ç. i. *Osm.* < *Ar.* **Memluk**'un çoğulu.

memat,-tı /memât/, i. *Osm.* < *Ar. esk.* Ölüm: *Hayat memat meselesi.* [*ing.* Death; *Fr.* Mort].

memba,-ı, i. ç: **menabi**. *Osm.* < *Ar. nebeân* > menba. § ❶ Bir suyun çıktığı yer, kaynak, pınar. [*ing.* Spring, fountain; *Fr.* Source, fontaine]; § ❷ *mec.* Menşe, bir şeyin çıktığı yer. [*Ing.* Source, origin; *Fr.* Origine].

~ **suyu**, Yerden fışkıran su, kaynak. [*ing.* Spring water, fountain water].

membran, i. *Fr. membrane.* ◘ **Zar;** ⊛ **bazal ~**, *zool.* ◘ **Kaide zarı.**

memdud /memdûd/, s. *Osm.* < *Ar. medd. esk.* Uzamış, uzatılmış, çekilmiş. [*ing.* Extended, stretched, prolonged].

memduh /memdûh/, s. *Osm.* < *Ar. medh. esk.* § ❶ Övülmüş, övülen, methedilmiş. [*ing.* Praised, eulogized; *Fr.* Loué, dont on a fait l'éloge]; § ❷ Övgüye lâyık olan. [*ing.* Praiseworthy; *Fr.* Digne d'éloges, louable]; § ❶ i. Erkek adı.

memduha, s. *esk.* § ❶ **Memduh**'un dişili; § ❷ i. Kadın adı.

meme, i. *(çocuk dilinden),* § ❶ *anat.* Kadınlarda ve bazı hayvanların dişilerinde süt salgılayan organ. [*Osm.* Sedy, pistân; *Lat. Mamma; Ing.* Mamma, breast; *Fr.* Mamelle]. ◘ *ŞEKİL: 16.*— **İNSAN ANATOMİSİ**; § ❷ *zool.* Yavruların emzirmek için memelilerin göğsünde türlü şekil ve sayıda bulunan ve meme başı denilen çıkıntıları olan süt bezi. Meme, dişilerde doğum sıralarında etkinliğe geçer, erkeklerde ise gelişmemiş bir halde bulunur. [*Ing:* Udder, dug; *Fr.* Mamelle]; § ❸

MEME

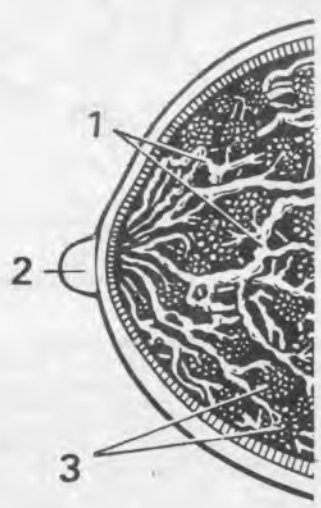

1. Süt kanalları. 2. Meme başı. 3. Meme bezi lobçukları.

Gemi çapasında beden ile kolların birleştiği şişkin yer. [*ing.* Crown; *Fr.* Encolure]; § ❶ Vücudun herhangi bir yerinde gelişmiş olan ufak çıkıntı: *Basur memesi.* [*ing.* Hemorrhoid; *Fr.* Hémorroïde]; § ❺ *sil.* Ateşli silâhların ateşlendiği küçük çıkıntı: *Tüfek memesi. Top memesi.* [*Ing.* Anvil; *Fr.* Enclume]; § ❻ *mek.* Bazı araçların meme başına benzeyen kısmı: *Gaz ocağı memesi.* [*ing.* Nozzle]; § ❼ *tıp.* Vücudun herhangi bir yerinde çıkan ur, kabarcık. [*ing.* Tumor; *Fr.* Tumeur]; ⊛ ~ **de olmak**, *dey.* Henüz meme ile beslenmekte bulunmak. [*ing.* Suckling *(baby)*]; ⊛ ~ **den kesmek**, *dey. (çocuğu)* Artık emzirmemek, meme vermeyerek hazırlanmış yiyeceklerle beslemek. [*Ing.* To wean; *Fr.* Sevrer un enfant]; ⊛ **anahtar ~ si,** ◘ **Anahtar;** ⊛ **basur ~ si**, *tıp.* Göden bağırsağının iltihaplanmasıyle oluşan mememsi ur. [*ing.* Hemorrhoidal tumor; *Fr.* Tumeur hémorrhoidale]; ⊛ **çapa ~ si**, *den.* ◘ **Demir memesi;** ⊛ **demir (çapa) ~ si**, *den.* Bir çapanın kollarıyle çapa bedeninin birleştiği yer. [*ing.* Crown; *Fr.* Encolure]; ⊛ **enjektör ~ si**, *tekn.* Dizel motorlarında, enjektörün ağzında bulunan ve sıkıştırılmış yakıtın yanma odasına püskürtülmesini sağlayan eleman. [*ing.* Injection nozzle, injector nozzle, nozzle body; *Fr.* Corp d'injecteur]; ⊛ **kapsül ~ sı**, *sil.* ◘ **Kapsül;** ⊛ **keçi ~ si**, *bot.* Taneleri keçi memesine benzeyen bir cins üzüm. [*ing.* Raisin pis de chèvre]. ☆ *Eşanl.* **meme üzümü;** ⊛ **kız ~ si,** ◘ **Kız;** ⊛ **köpek ~ si**, *tıp.* Koltuk altında çıkan bir cins çıban. [*Ing.* Tumour in the armpit; *Fr.* Bubon qui se produit sous l'aisselle]; ⊛ **karbüratör ~ si**, *tekn.* Karbüratörde bulunan yakıtı, havayla karışmak üzere *Ventusi* kanalına akıtan, ucu delik boru. [*ing.* Carburettor nozzle; *Fr.* Diffuseur de carburateur]; ⊛ **kulak ~ si**, *anat.* Dış kulağın alt ucundaki yumuşak kısım. [*ing.* Lobe *(of the ear); Fr.* Lobe, bout de l'oreille]; ⊛ **tavşan ~ si**, *bot.* ◘ **Tavşan.**

~ **ağrısı**, *patol.* Memelerde paroksizmden ileri gelen ve kola kadar bütün yakın organlara yayılabilen ağrı. *(Aybaşı öncesinde daha sık görülür).* [*Ing.* Mastodynia; *Fr.* Mastodynie].

~ **atardamarı**, *anat.* Göğüs çeperinde bulunan iki atardamarın adı *(iç ve dış meme atardamarları).* [*Lat. Arteria thoracica; ing.* Mammary artery; *Fr.* Mammaire].

~ **başı (düğmesi, gülü, tepesi, ucu)**, *anat.* Memenin ucunda bulunan ve emmeye yarayan ufak çıkıntı. [*Osm.* Huleyme; *Ing.* Nipple; *Fr.* Mamelon]. ◘ *ŞEKİL: 16.*— **İNSAN ANATOMİSİ.**

~ **başlığı**, *ted.* Emzirme sırasında meme başını koruyarak çatlakları önleyen cihaz.

~ **bezi**, *anat.* Memenin süt salgılayan dokusu. [*Osm.* Guddei sediye; *Ing.* Mammary gland; *Fr.* Glande mammaire].

~ **çocuğu**, Doğumdan bir yaşına kadar çocuk. [*ing.* Baby at the breast, infant; *Fr.* Nourrisson].

~ **dolgunluğu**, *tıp.* ◘ **Dolgunluk.**

~ **düğmesi**, *anat.* ◘ **Meme başı.**

~ **emmek**, Memeyi ağzına alıp emerek ana sütüyle beslenmek. [*ing.* To suckle *(infant); Fr.* Téter].

~ **gülü**, *anat.* ◘ **Meme başı.**

~ **plastiği**, *cerr.* Çoğu zaman estetik amaçlarla yapılan memeyi düzeltme ameliyatı. [*Ing.* Mammoplasty, mammiplasty; *Fr.* Mamilloplastie].

~ **pusu**, *zool.* Yeni doğurmuş koyunun memesinden akan yapışkan sıvı. [*ing.* Gummy excretion found in the nipple of newlylambed ewes].

~ **süngeri**, *anat.* Meme başının çevresindeki koyu renkli daire biçimli kısım. [*ing.* Sebaceous gland of the nipple of a nursing woman; Aréole].

~ **tepesi**, *anat.* ◘ **Meme başı.**

~ **ucu**, *anat.* ◘ **Meme başı.**

~ **üzümü**, Keçi memesi, [*Ing.* Kind of

fingershaped grapes; *Fr.* Raisin pis de chèvre].

~ **vermek**, *dey.* Emzirmek için memeyi yavrunun ağzına vermek. [*Ing.* To suckle *(a baby)*; *Fr.* Allaiter].

memecik,-ği, i. *anat.* Dilde, kalbde ve sindirim borusundaki kabartılara ve deri ve mukoza üzerindeki küçük ve sivri çıkıntılara verilen ad. [*Osm.* Huleyme; *Lat. Papilla, mamilla; Ing.* Papilla; *Fr.* Papille]; ◉ **çanaksı** ~ **ler**, *anat.* ◘ **Çanaksı.**

memeli, s. § ❶ Meme ucu biçimindeki çıkıntısı olan. [*ing.* Mamillated; *Fr.* Mamelonné,-ée]; § ❷ Memeleri olan. [*ing.* Mammate, mammiferous; *Fr.* Mamelé,-ée].

~ **hayvan lökozları**, *vet.* ◘ **Lökoz.**

~ **hayvanlar**, *zool.* ◘ **Memeliler.**

~ **hayvanlar bilimi**, *zool.* Zoolojinin memeli hayvanları inceleyen bölümü. [*ing.* Mammalogy; *Fr.* Mammalogie].

☆ *Eşanl.* **mamaloji.**

~ **pas**, paraz. *Pucciniaceae* familyasından, başta armut olmak üzere, elma, ayva, ahlat, alıç, üvez ağaçlarına yerleşerek, yaprak dökücü, dolayısıyla çokça önem taşıyan asalak mantar. [*Lat. Gymnosporangium fuscum*; *Ing.* ve *Fr.* Gymnosporangium].

memelik,-ği, i. § ❶ Hayvanların yaralı memelerini korumak veya yavru tarafından emilmesini önlemek için memeye geçirilen bez torba. [*ing.* Cover to protect a sore teat or to prevent sucking; *Fr.* Petit sac de toile qui sert à protéger la mamelle d'un animal laitier]; § ❷ Kadınların memelerini kaldırmak ve korumak için kullandıkları çift torbacıklı yarım yelek. [*ing.* Brassiere; *Fr.* Soutien-gorge]; ☆ *Eşanl.* **sutyen**; § ❷ Bazı göğüssüz kadınların elbise altında kullandıkları kauçuk v.b. den yapılmış takma meme.

memeliler, ç. i. *zool.* Ikincil-ağızlı hayvanlardan Kordalılar *(Chordata)* alt filumunun Omurgalılar *(Vertebrata)* dalına giren altıncı sınıfı. Insan da içinde olmak üzere yavrusunu sütle besleyen bütün hayvanları kapsar. Sıcak kanlıdırlar. Tekdelikliler'den başka hepsi doğururlar. Kalbleri dört odalı olup sola dönen bir tek aortları vardır. Göğüs ve karın boşlukları bir zar *(diyafram)* ile ikiye ayrılır. Vücutları tüylerle örtülüdür *(balinalar tüysüz)*, dama süt bezleri vardır. Çoğunluk karada yaşamakla beraber bazısı denizlerde *(balinalar)* yaşar, bazısı *(yarasalar)* uçar. En eski memelilere Jura devrinde rastlanır. Eski sınıflandırmalara göre Tekdeliklıler *(Monotremata)* Keseliler *(Marsupialia)* ve Etenliler *(Placentalia)* alt sınıflarına, yeni sınıflandırmalara göre ise Ilkel-memeliler *(Prototheria)* ve Öz-memeliler *(Eutheria)* alt sınıflarına ayrılır. [*Osm.* Zât-üssedâyâ; *Lat.* ve *ing. Mammalia*; *Fr.* Mammifères]. ◘ *ŞEKİL: 379, 380* ve *381.*— **MEMELİ HAYVANLAR I, II, III**; ◘ *TABLO: 18.*— **HAYVAN ÂLEMİ**; ◉ **hortumlu** ~, *zool.* ◘ **Hortumlu memeliler**; ◉ **öz** ~, *zool.* ◘ **Özmemeliler.** ~ **bilimi**, *zool.* ◘ **Memeli hayvanlar bilimi.**

mememsi, s. § ❶ *anat.* Az veya çok gelişmiş etli, küçük çıkıntısı olan *(meme ucu gibi)*. [*Osm.* Huleymî; *ing.* Papillary; *Fr.* Papillaire]; § ❷ Meme biçiminde olan, meme biçimli. [*Osm.* Huleymî; *Ing.* Mammiform, mammillary, mastoid; *Fr.* Mammiforme, mastoïde].

~ **çıkıntı**, *anat.* Şakak kemiğinin alt ve arka tarafında bulunan, meme başı şeklindeki çıkıntı. Boyun kaslarından bir çoğunun *(göğüs-köprücük-çene kası, ikikarınlı kas, somun kas, küçükkompleks kas)* bağlandığı yerdir. Mememsi çıkıntıda hem birbiriyle, hem ortakulakla ilintili boşluklar bulunur. [*ing.* Mastoid process; *Fr.* Apophyse mastoïde].

memen, i. *Osm.* < *Ar. emn. esk.* Sığınılacak güvenilir yer. [*ing.* Place of security, refuge, stronghold].

memer, i. *Osm.* < *Ar. mürr* > *memerr. esk.* Geçilecek yol. [*ing.* Place of passage, passage, path].

memeş, i. *h.d* Sığırın ağzından akan salyaya verilen ad. [*Ing.* Saliva dripping from the mouth of an ox].

memhur /memhûr/, s. *Osm.* < *Ar. mühr. esk.* § ❶ Mühürlenmiş. [*ing.* Sealed, signed with a seal; *Fr.* Cacheté, scellé]; § ❷ *teşk. tar.* Yeniçeri ağalarının yeniçeri olacak kimselere verdikleri mühürlü pusula.

memhure /memhûre/, i. *Osm.* < *Ar. mehr. esk.* Nikâh bedeli verilmiş kadın. [*Ing.* Dewered *(wife)*].

memhus /memhûs/, s. *Osm.* < *Ar. esk.* § ❶ Parlayan, cilâlanmış. [*Ing.* Furnished,

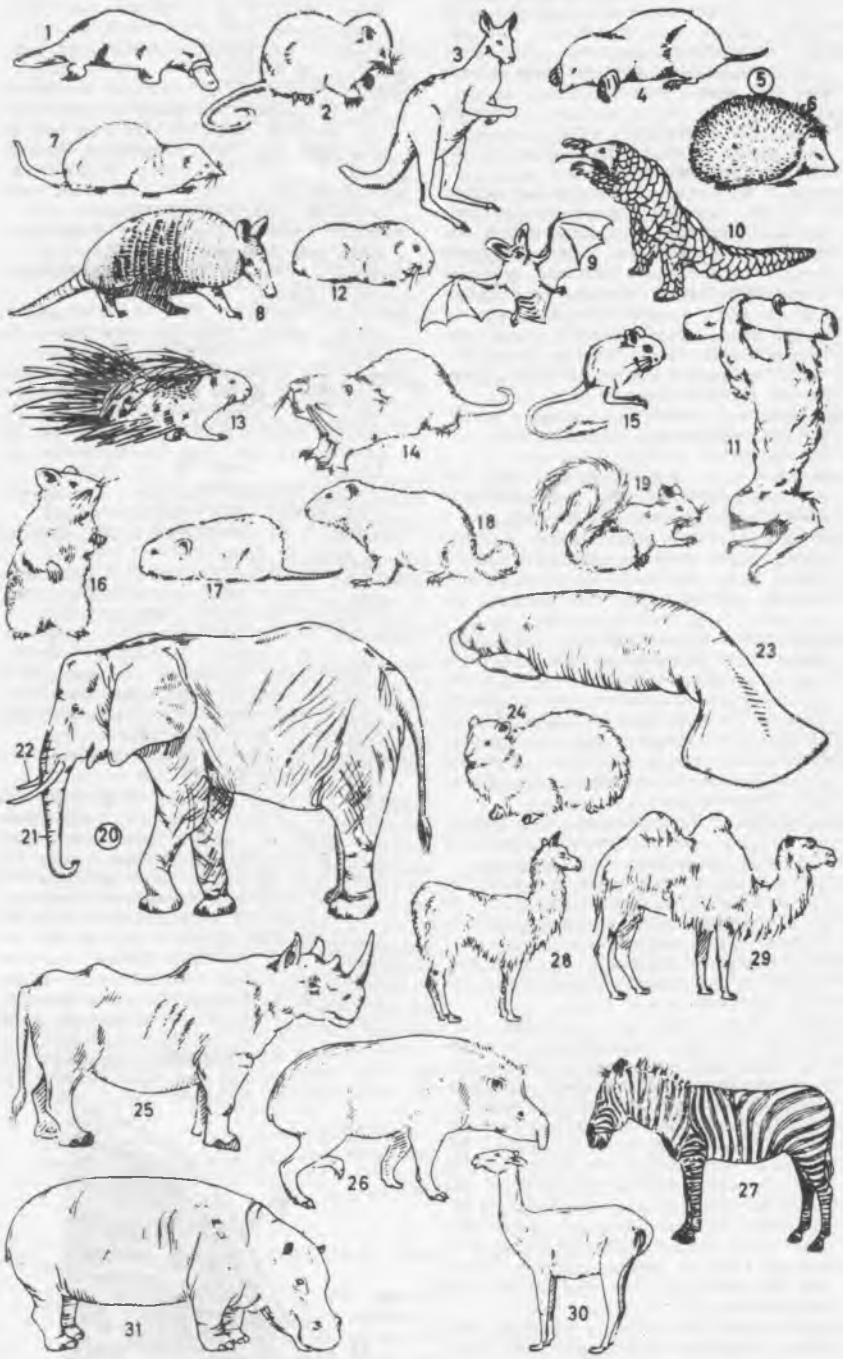

DUDEN'den

ŞEKİL: 379.— **MEMELİLER** [*MEMELİ HAYVANLAR*] *I.* **1.** Ördek-gaga *(gagalı memeli hayvan, ornitorenk).* [*2 ve 3 Keseliler*]: **2.** Kuzey Amerikan opossumu. **3.** Kırmızı dev kanguru. [*4-7 Böcekçiller*]: **4.** Köstebek. **5.** Kirpi. **6.** Diken. **7.** Kır faresi. **8.** Dokuz kuşaklı *(Şeritli)* armadillo. **9.** Uzun kulaklı yarasa. **10.** Pangolin. **11.** Iki parmaklı unau. [*12 — 19 Kemiriciler (Kemirgenler)*]: **12.** Hint domuzu *(Kobay)*. **13.** Büyük kirpi. **14.** Kunduz. **15.** Kuzey Afrika kır faresi. **16.** Hamster. **17.** Su sıçanı. **18.** Dağ sıçanı. **19.** Sincap. [*20 — 31 Tırnaklılar (Toynaklılar)*]: **20.** Afrika fili. **21.** Hortum. **22.** Diş *(Fil dişi)*. **23.** Manati. **24.** Avustralya dugongu. [*25 — 27 Tek parmaklı tırnaklılar*]: **25.** Çift boynuzlu Afrika gergedanı. **26.** Brezilya tapiri. **27.** Zebra *(Yaban eşeği)*. [*28 — 30 Gevişgetirenler*]: **28.** Lama. **29.** Iki hörgüçlü deve. **30.** Guanako. **31.** Su aygırı.

polished]; § ❷ *(insan hk.)* Tıknaz, etine dolgun. [*İng.* Strongly and compactly built *(person)*].

memhuv, s. *Osm.* < *mahv.* > *memhuvv. esk.* Mahvolmuş. [*İng.* Obliterated done away with].

memil, i. *Osm.* < *Ar. meyl* > *memil. esk.* Eğilme, bir yana meyletme.

memişhane, i. *Osm.* < *Ar. memşā* + *Fars. hāne. h.d.* Ayakyolu, apteshane, tuvalet.

memkûr, s. *Osm.* < *Ar. mekr* > *memkûr esk.* § ❶ Kırmızı renge boyanmış. [*İng.* Coloured with red ocher]; § ❷ Av kanıyle kirlenmiş. [*İng.* Smeared with the blood of his prey *(lion)*].

memkûre, s. *esk.* **Memkûr**'un dişili.

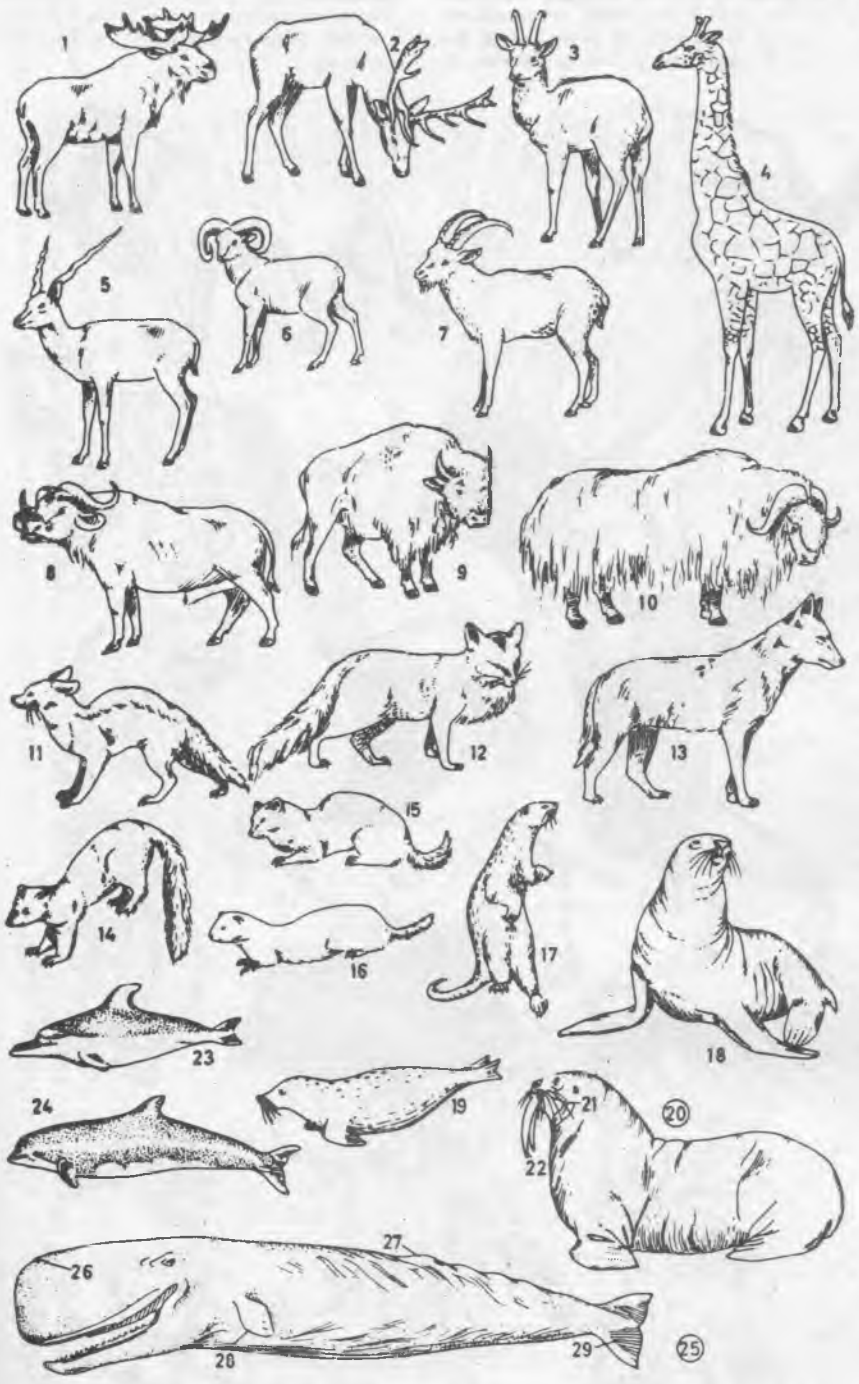

DUDEN'den

ŞEKİL: 380.— **MEMELİLER** [*MEMELİ HAYVANLAR*] *II.* [*1 — 10 Tırnaklılar*]: **1.** Avrupa geyiği. **2.** Amerika geyiği. **3.** Dağ keçisi. **4.** Zürafa. **5.** Antilop. **6.** Güney Amerika yabani dağ koyunu. **7.** Boynuzları arkaya kıvrık dağ keçisi *(İbeks)*. **8.** Bizon *(yabanî sığır)*. **9.** Amerika bizonu. **10.** Misk öküzü [*11 — 17 Etçiller*]: **11.** Çakal. **12.** Kırmızı tilki *(Avrupa tilkisi)*. **13.** Kurt. [*14 — 16 Sansarlar*]: **14.** Sarı gerdanlı sansar. **15.** Samur. **16.** Gelincik. **17.** Deniz samuru *(Lütr)*. [*18 — 22 Ayıbalıkları*]: **18.** Deniz ayısı *(Ayı balığı)*. **19.** Deniz buzağısı. **20.** Deniz aygırı. **21.** Bıyık. **22.** Azı dişi. [*23 — 29 Balinalar*]: **23.** Şiş burunlu yunus balığı. **24.** Yunus balığı. **25.** Kaşalot *(İspermeçet balinası)*. **26.** Hava *(soluk)* deliği. **27.** Sırt yüzgeci. **28.** Kanat. **29.** Kuyruk.

memleha, i. *Osm.* < *Ar. milh. esk.* Tuzla. [*İng.* Salt works, salt pit; *Fr.* Saline].

memleket,-ti, i. *Osm.* < *Ar.* § ❶ Bir milletin, bir devletin toprakları. [*İng.* Country, realm, state, territory; *Fr.* Pays]. ☆ *Eşanl.* **ülke.** § ❷ İklimi, verimliliği v.b. bakımından ele alınan bölge: *Sıcak memleket.* [*İng.* Country, region; *Fr.* Contrée, région]; § ❸ Bir kimsenin doğup büyüdüğü yer. [*İng.* Native land, native country; *Fr.* Pays natal]. ☆ *Eşanl.* **vatan, yurt**; § ❹ Şehir. [*Osm.* Belde; *İng.* Town; *Fr.* Ville]; § ❺ Bir şey üreten toprak yer, bölge: *Çukurova pamuk memleketidir. Türkiye tarım memleketidir.* [*İng.* Country, dominion; *Fr.* Pays, contrée, région terre productrice]: § ❻ *(geniş anlamda)*. Bir ülkede oturan, bir milleti meydana getiren bireylerin tümü: *Bütün memleket onu alkışlıyor.* [*İng.* Country; *Fr.* Pays]; ◉ ~ ten çıkarma, ◘ **Yurttan çıkarma**; ◉ **arası** ~, *post.* ◘ **Aracı.** ◉ **çıkış** ~ ı, *post.* ◘ **Çıkış.** ~ **dışına çıkma**, *huk.* ◘ **Seyahat hürriyeti.**

~ **haberleri**, ◘ **Haber.**

~ **hasreti**, *dey.* Sılaya karşı duyuları özlem. [*İng.* Home-sickness; *Fr.* Mal du pays].

~ **parası**, *huk.* ◘ Para.

memleketeyn, i. *Osm.* < *Ar. esk.* § ❶ İki memleket; § ❷ *Eflâk* ve *Boğdan*'ın ortaklaşa adı. [*İng.* The two countries, wallachia and Moldavia].

memleketli, i. ve s. § ❶ Aynı memleketten olan. [*İng.* Fellow countryman; *Fr.* Concitoyen]. ☆ *Eşanl.* **hemşehri**; § ❷ Bir memlekette yaşayan kimseler. [*İng.* Inhabitant of a town; *Fr.* Habitant d'une province, d'un pays]. ☆ *Eşanl.* **halk.**

memlûh /memlûh/, s. *Osm.* < *Ar. milh. esk.* Tuzlanmış şeyler. [*İng.* Salted meats, pickled].

memlûk,-kü /memlük/, i. *Osm.* < *Ar. mülk. esk.* § ❶ Köle esir, kul. [*İng.* Slave; *Fr.* Esclave]; § ❷ *tar.* Kölemen; § ❸ *huk.* Maiik olunan ve özellikle tasarruf olunan şey. [*İng.* Possessed, owned as absolute property; *Fr.* Possédé].

memlûkane, z. *esk.* Köleye yakışır tarzda. [*İng.* Pertaining to a slave, as a slave].

memlûkiyet,-ti, i. *esk.* Kulluk, kölelik. [*İng.* Slavery].

Memluklar, ç. öz. i. *tar.* Mısır, Suriye, Hicaz ve Güney Anadolu'ya hâkim olan devlet. 1250'den 1517'ye kadar 267 yıllık bir süreyle önce Bahriye, sonra da Burciye Memlûklarına dayanarak güçlü bir teşkilât kurdular. Her ferdin yeteneği elverişli ise en yüksek mevkilere kadar yüksele bildiği bu Türk devleti teşkilâtında en kabiliyetli gençlerin seçilmesi, yönetimin temel ilkesiydi.

☆ *Eşanl.* **kölemenler.**

memlul /memlûl/, s. *Osm.* < *Ar. melâl. esk.* Bıkılmış, usanç vermiş. [*İng.* Baker under, hot ashes *(bread)*, tired of, weary of, disgusted with].

memnu,-nu /memnû/ s. *Osm.* < *Ar. men.* Yasak, yasak edilmiş, menedilmiş. [*İng.* Forbidden, prohibited prevented, restricted; *Fr.* Défendu, interdit, prohibé].

~ **hakların iadesi**, *huk.* İşlediği suç nedeniyle, kamu hizmetlerinden ve buna benzer diğer haklardan müebbeden alıkonmuş olan kimsenin belirli süreler içinde iyi hal göstermesi durumunda haklarının iadesine karar verilmesi. [*İng.* Restitution of forfeited rights; *Fr.* Réhabilitation judiciaire, réhabilitation légale].

~ **meyve**, § ❶ Ademle Havva'nın cennette iken koparmaktan menedildikleri ağacın meyvası. [*İng.* Prohibited fruit; *Fr.* Le fruit défendu]; § ❷ *mec.* Kullanılmasına izin verilmeyen şey.

~ **mıntıkalar**, *huk.* Askerî güvenlik amacıyla, askerî önem taşıyan askerî tesislerin bulunduğu ve herkesin girişine kapalı, üzerinde sahibinin tasarruf yetkilerinin sınırlandırıldığı arazi bölümleri. [*İng.* Restricted areas; *Fr.* Zone interdite].

memnua, s. *esk.* **Memnu**'nun dişili.

memnuat /memnüät/, ç. i. *Osm.* < *Ar. esk.* Yasak şeyler, [*Ing.* Prohibited things; *Fr.* Choses défendues, interdites, prohibées]. ◉ ~ ı **şeriye,** *esk.* huk. İşlenmesi dince yasaklanmış olan şeyler. ☆ *Karş.* **cevazı şeriye.**

memnuiyet,-ti, i. *Osm.* < *Ar.* Memnu olma hali. [*Ing.* ve *Fr.* Prohibition]. ☆ *Eşanl.* **yasaklılık.**

memnun /memnün/, s. *Osm.* < *Ar.* Herhangi bir olaydan ve durumdan ötürü sevinç duyarak onu hoş karşılayan, kıvançlı, kıvanmış: *Sizi gördüğüme çok memnun oldum. Ben yerimden memnunum.* [*Ing.* Pleased, glad, delighted, satisfied, happy; *Fr.* Satisfait].

~ **etmek,** Sevindirmek hoşnut etmek. [*Ing.* To make happy or contented, to satisfy or oblige, to please; *Fr.* Satisfaire, contenter, plaire à *(qn.)*].

~ **olmak** *(Birinden veya bir şeyden)* Bir kimsenin davranışlarını beğenmek. Hoşnut olmak, sevinç duymak. [*Ing.* To be glad or pleased, to be satisfied or contented].

memnunen, z. *esk.* Memnunlukla. [*Ing.* Gladly, with pleasure; *Fr.* Avec joie, avec plaisir, avec contentement, avec satisfaction].

memnuniyet,-ti /memnüniyet/, i. *Osm.* < *Ar.* Kıvanma, kıvanç, memnun olma durumu. [*Ing.* Pleasure, gladness, delight, gratitude; *Fr.* Contentement, satisfaction].

memnuniyetle, z. Sevinçle, hoşnutlukla. [*Ing.* With pleasure, gladly].

memnuniyetsizlik,-ği, i. Hoşnut olmama, memnunluk duymama hali. [*Ing.* Discontentedness, dissatisfaction, uneasiness, objection, complaint].

memnunluk,-ğu /memnünluk/ i. § ❶ Kıvanma, kıvanç. [*Ing.* Pleasure, gladness, contentment; *Fr.* Joie, plaisir]; § ❷ Razı olma, hoşnutluk.

memorandum /memoran:dum/, i. *Lat.* § ❶ Andıç. [*Ing.* Memory; *Fr.* Memoire]; § ❷ *huk.* Muhtıra. [*ing.* Memorandum; *Fr.* Mémorandum].

memsuh /memsüh/, s. *Osm.* < *Ar. mesh. esk.* El ile sıvazlanmış. [*Ing.* Wiped with the hand, especially in an ablution].

memsuh² /memsüh/, s. *Ar. mesh. esk.* Yüzü daha çirkin şekle sokulmuş. [*Ing.* Changed, metamorphosed into the shape of a beast].

memsun /memsün/, s. *Ar. mesane. tıp. esk.* Mesane hastalığına tutulmuş *(kimse)*. [*Ing.* Having bladder pain, diseased in the bladder].

memsus /memsüs/, s. *Ar. mess. esk.* Elle dokunulmuş. [*Ing.* Touched, felt, tangible, diabolically possessed].

memşa /memşā/, i. *Osm.* < *Ar. meşy. esk.* Apteshane, helâ. [*ing.* Privy; *Fr.* Lieux].

memşûk /memşük/, s. *Osm.* < *Ar. meşk. esk.* § ❶ Meşkedilmiş; § ❷ Yazılmış.

memtul /memtül'/, s. *Osm.* < *Ar. metl. esk.* Çekiçle dövülmüş *(kılıç, hançer v.b.)*. [*Ing.* Hammered into shape *(sword blade etc.)*].

memtur /memtür/, s. *Osm.* < *Ar. matar. esk. (Toprak hk.)* Üzerine yağmur yağmış. [*Ing.* Rained upon, witted with rain].

memul,-lü /memül/, s. *Osm.* < *Ar. emel. esk.* § ❶ Düşünülen, umulur, umulan, beklenir, beklenen: *Birinci olması memuldür.* [*Ing.* Hoped, expected, desired, thing hoped for, hope; *Fr.* Espéré, attendu]; § ❷ Muhtemel: *Bugün gelmeleri memüldür;* § ❸ i. Ümit: *Memulüm gibi çıkmadı.*

~ **etmek,** Ummak.

memule, s. ve i. *esk.* **Memul'**ün dişili.

memun, s. ve i. *esk.* Emin, tehlikesiz. [*Ing.* Safe, secured].

memur /memür/, i. ç: **memurin.** *Ar. emr.* § ❶ *huk.* Devlet kamuhizmetlerinin gerektirdiği asıl ve sürekli işlere devamlı vazife görmek üzere tayin edilen genel ve katma bütçelerden veya bunlara benzer döner sermayeli kuruluşlardan yahut kefalet sandıklarından aylık alan kişi. [*ing.* Official, employee; *Fr.* Employé, fonctionnaire]; § ❷ s. Emir almış, görevli, yükümlü. ◉ ~ veya görevinden dolayı suç işleyen memurların muhakeme edilebilmeleri için gereken özel bir takım kovuşturma usulleri; ◉ ~ **un kişisel kusuru,** *huk.* Memurun memuriyet görevini yaparken kasten veya o görevin gerekleriyle alâkası olmayan fiiller işlemek suretiyle yaptığı kusur. [*ing.* Civil liability for misfeasance for a public officer; *Fr.* Faute personnelle d'un agent]; ◉ **banka** ~ **u,** *ikt.* ◘ **Banka.** ◉ **diplomasi** ~ **ları,** *huk.* ◘ **Diplomasi.** ◉ **evlendirme** ~ **u,** ◘ **Evlendirme.** ◉ **evrak** ~ **u,** ◘ **Evrak.** ◉ **gümrük** ~ **u,** *huk.* ◘ **Gümrük.** ◉ **haciz** ~ **u,** *huk.* ◘ **Hacız;** ◉ **icra** ~ **u,** *huk.* ◘ **icra;** ◉ **istif** ~ **u,** *ikt.* ◘ **istif;** ◉ **işaret** ~ **u,** *den.* ◘ **işaret;** ◉ **kereste** ~ **u,** *den.* ◘ **Kereste.**

~ **etmek,** Bir şey için görevlendirmek. [*Ing.* To appoint, to comission, to authorize; *Fr.* Charger *(quelqu'un de faire quelconque)* donner *(à quelqu'un)* une mission, confier une tâche *(à quelqu'un)*].

memurculuk,-ğu, i. *sosy.* Toplum işlerinin tamamen memur sınıfının elinde bulunması hali. [*Ing.* Functionarism; *Fr.* Fonctionnarisme].

DUDEN'den

ŞEKİL: 381.– **MEMELİLER** [*MEMELİ HAYVANLAR*] III. [*1 — 11. Yırtıcı hayvanlar (Etçiller)*: **1.** Çizgili sırtlan. [*2 — 8 Kediler*]. **2.** Aslan. **3.** Yele. **4.** Pençe. **5.** Kaplan. **6** Pars. **7.** Av parsı *(Çita, gepard)*. **8.** Vaşak *(Karakulak)*. [*9 — 11 Ayılar*]: **9.** Rakun. **10.** Boz ayı. **11.** Beyaz ayı *(Kutup ayısı)*. [*12 — 16 Maymunlar*]: **12.** Hint maymunu *(Hindistan makakı)*. **13.** Babuin *(Köpek ağızlı büyük maymun)*. [*14 — 16 İnsan benzeri maymunlar (İnsansılar)*]: **14.** Şempanze. **15.** Orangutan. **16.** Goril.

MEMELİLER SINIFI

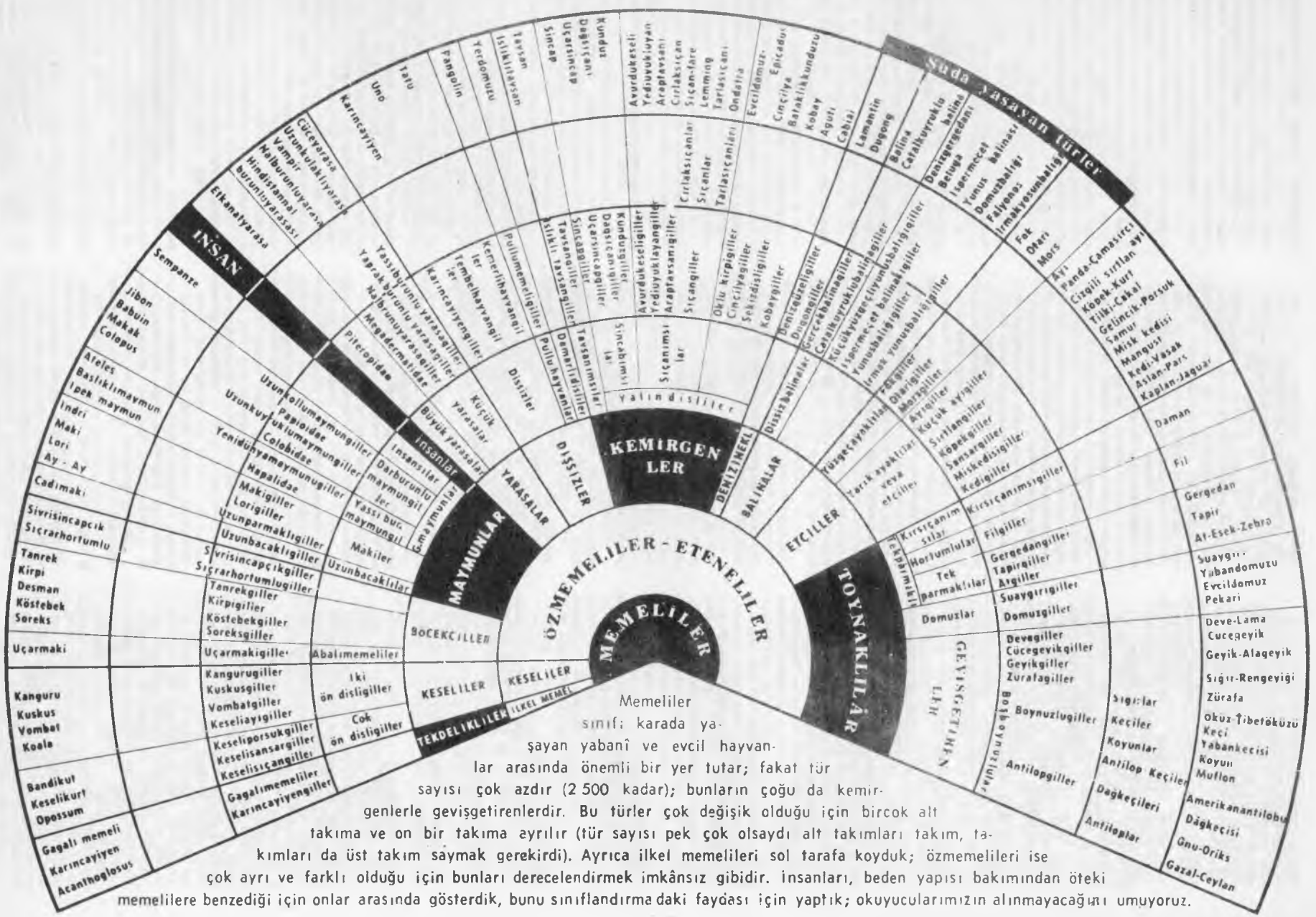

Memeliler sınıfı karada yaşayan yabanî ve evcil hayvanlar arasında önemli bir yer tutar; fakat tür sayısı çok azdır (2 500 kadar); bunların çoğu da kemirgenlerle gevişgetirenlerdir. Bu türler çok değişik olduğu için bircok alt takıma ve on bir takıma ayrılır (tür sayısı pek çok olsaydı alt takımları takım, takımları da üst takım saymak gerekirdi). Ayrıca ilkel memelileri sol tarafa koyduk; özmemelileri ise çok ayrı ve farklı olduğu için bunları derecelendirmek imkânsız gibidir. İnsanları, beden yapısı bakımından öteki memelilere benzediği için onlar arasında gösterdik, bunu sınıflandırmadaki faydası için yaptık; okuyucularımızın alınmayacağını umuyoruz.

memure, s. ve i. Memur'un dişili. [*Fr.* Femme fonctionnaire, employée].

memuren, z. *esk.* Memur olarak. [*Ing.* Officially, commissioned, authorized; *Fr.* Comme fonctionnaire en mission].

memurin, ç. i. *Osm.* < *Ar. esk.* Memur'un çoğulu.

~ **muhakematı hakkında kanunu muvakkata,** *huk.* ◘ Memur.

~ **muhakematı usulü,** *huk.* Memurların memurluk görevlerinden doğan veya bu görevlerin yerine getirilmesi sırasında meydana gelen suçlarından dolayı adliye mahkemelerinde yargılanmaları için izlenecek usul.

memuriyet,-ti /memüriyet/, i. *Osm.* < *Ar. memüriyyet.* § ❶ Memurluk, görevlilik. [*Ing.* Quality and duties of an official, official duty, appointment; *Fr.* Mission]; § ❷ Görev, vazife. [*Ing.* Office, charge, post, duty, function; *Fr.* Fonction poste, office]; ◉ ~ **ten çıkarılma,** *huk.* Memuriyetten ihraç; ◉ ~ **ten ihraç,** *huk.* Memuriyetten çıkarılma [*Fr.* Mise en congé, licenciement, révocation]; ◉ ~ **ten mahrumiyet,** *huk.* Resmî sıfatını kötüye kullanmak suretiyle işlenen suçlardan dolayı verilecek ceza ile beraber, kanuna göre, verilmesi gereken ek ceza; ◉ ~ **in gaspı,** *huk.* ◘ Gasp.

memurluk,-ğu, i. Memur olma hali, görevlilik. [*Ing.* Quality and duties of an official, official post; *Fr.* Fonction].

memzuc /memzüc/, s. ve i. *Osm.* < *Ar. mezc. esk.* § ❶ Karışmış, karıştırılmış *(şey).* [*Ing.* Incorporated, blended, mixed, *Fr.* Mêlé, -ée, mélangé]; § ❷ i. *hat.* Bir yazı biçimi.

memzuce, s. *esk.* Memzuc'un dişili.

men[1], i. *Osm.* < *Ar. men'.* Bir şeyin yapılmasını veya olmasını engelleme, durdurma, yasak etme. [*Ing.* Preventing, hindering, prohibiting, prohibition, hindrance, inhibition; *Fr.* Interdiction, défense, prohibition].

~ **davası,** *huk.* ◘ Müdahale'nin men'i davası.

men[2], z. *Osm.* < *Ar. men. esk.* «*O kimse ki, kim, kim ki*» anlamıyle terkiplerinde kullanılır. [*Ing.* Whosoever].

men[3], i. *Osm.* < *Ar. menn. esk.* § ❶ Kudret helvası; § ❷ Yapılan iyiliği başa kakma, minnet altında bırakma; § ❸ Eskiden kullanılan bir ağırlık ölçüsü.

☆ *Eşanl.* **batman.**

menabi /menâbi/, ç. i. *Osm.* < *Ar. menba. esk.* § ❶ Membalar, pınarlar; § ❷ *mec.* Kaynaklar, menşeler.

menabir /menâbir/, ç. i. *Osm.* < *Ar. minber. esk.* **Minber'in** çoğulu.

menabit /menâbit/, ç. i. *Osm.* < *Ar. menbet. esk.* Çayırlar, otlaklar.

menacik /menâcik/, ç. i. *Osm.* < *Ar. menc cenik. esk.* Mancınıklar.

menacim /menâcim/, ç. i. *Osm.* < *Ar. mencem. esk.* Terazinin kolları.

menadil /menâdil/, ç. i. *Csm.* < *Ar. mindil. esk.* Mendiller, el havluları.

menaha, i. *Osm.* < *Ar. nevha,* ölünün erdemlerini sayarak ağlama'dan *menâha. esk.* Ölünün arkasından ağlanan yer, matem yeri. */Ing.* Place of lamentation *(for the dead),* house of mourning].

menahil /menâhil/, ç. i. *Ar. menhel. esk.* § ❶ Hayvanlara su içirilen yerler; § ❷ Konaklamaya elverişli sulak yerler.

menahir[1] /menâhir/, ç. i. *Osm.* < *Ar. menhir, anat. esk.* Burun delikleri.

menahir[2] /menâhir/, ç. i. *Osm.* < *Ar. nahr* boğazlama > *menhar. esk.* Hayvan kesilen yerler, salhaneler.

menair /menâir/, ç. i. *Osm.* < *Ar. nür* > *minâre. esk.* Minareler.

menakanit,-ti, i. *Fr. menaccanite. min.* Titanlı demir; Menaccan kumları içinde taneler veya yumrular halinde bulunur. *(Ilmenit çeşididir).* [*Ing.* Menaccanite].

menakıb /menâkıb/, ç. i. *Osm.* < *Ar. nakb, yayma* > *menkabe esk.* Menkıbeler, destanlar.

menakıbname, i. *Osm.* < *Ar. menakıb* + *Fars. -name*'den *menâkıb-nâme.* Menkıbeleri konu edinen eserlerin ortak adı.

menakır /menâkir/ ç. i. *Osm.* < *Ar. nakr.* taş üzerine yazı kazıma'dan *minkar. esk.* § ❶ Taş yontulan, taşların üzerine yazı kazılan âletler. § ❷ Yırtıcı kuşların gagaları.

menakib /menâkib/, i. *Osm.* < *Ar. anat.* ◘ **Menkib'in** çoğulu.

menakir /menâkir/, ç. i. *Osm.* < *Ar. nekr* > *münker. esk.* Kötü ve günah şeyler.

menal /menâl'/, i. *Osm.* < *Ar. esk.* § ❶ Ele geçirilen sahip olunan şey, mal, mülk. [*Ing.* Possession, wealth, property, goods, chattels; *Fr.* Ce qu'on obtient, chose obtenue]; § ❷ Erme, nail olma.

menam /menâm/, i. *Osm.* < *Ar. nevm. esk.* § ❶ Uyku; § ❷ Uyunacak yer, yatak odası. [*Ing.* Bed, bedroom]; § ❸ Düş, rüya. [*Ing.* Sleep, dream; *Fr.* Sommeil, songe].

menamе, i. *esk.* Döşek, üzerine yatacak şey. [*Ing.* Bed, bedroim].

menami, s. *esk.* § ❶ Rüya ile ilgili olan. [*Ing.* Pertaining to dreams, oneiric]. § ❷ Rüya tabir eden

Menapii, Menapuslar, ç. öz. i. *etn. veesk. coğr. Gallia Belgica*'da halk; Flandre, Wales ülkesi, Campine. Aşağı Bueldre ve Meuse ile Sezar'ın M.Ö. 53'te küçülttüğü Menapii toprakları, Roma belgicası'nın on sekiz sitesinden biri haline geldi. Başlıca merkezi *Castellum Menapiorum (Kassel) idi.*

menar/menâr/ i. *Osm.* < *Ar. nür. esk.* § ❶ Minare; § ❷ Yol göstermek için konulan ışık, § ❸ Deniz feneri kulesi.

menare /menâre/, i. *Ar. nür. esk.* § ❶ Minare. [*Ing.* Minaret]; § ❷ Işık kulesi. [*Ing.* Candlestick, lighthouse].

menas /menâs/, i, *Osm.* < *Ar. esk.* Sığınak, barınak. [*Ing.* Refuge, asylum].

menasıb /menâsıb/, ç. i. *Osm.* < *Ar. nasb.* > *mansıb. esk.* Asamalar, rütbeler, dereceler basamaklar. [*Fr.* Postes, dignités].

menasık /menâsık/, ç. i. *Osm.* < *Ar. mesk,* kulluk > *mensek. esk.* § ❶ İbadet, tapınma yerleri; § ❷ Hacıların Mekke'de hac olmaları için yapmaları gereken ibadetler ve ibadet metotlarını gösteren kitap.

menasim /menâsîm/, ç. i. *Osm.* < *Ar. mensim. esk.* § ❶ İzler, alâmetler; § ❷ Yollar.

menasir[1] /menâsir/, ç. i. *Osm.* < *Ar. minser.* § ❶ Taşçı kalemleri; § ❷ Yırtıcı kuşların gagaları.

menasir[2] /menâsîr/, ç. i. *Osm.* < *Ar. minşâr. esk.* Testereler, bıçkılar.

menaşir /menâsir/, ç. i. *Osm.* < *Ar. menşür. esk.* § ❶ Padişah tarafından verilen vezirlik veya mareşallik beratları; § ❷ *mat. esk.* Prizmalar.

menat /menât/ i. *Osm.* < *Ar.* İnsan asılacak yer.

menatık /menâtık/, ç. i. *Osm.* < *Ar. nitâk* > *mıntıka. esk.* Mıntıka'nın çoğulu.

menazım /menâzım/, ç. i. *Osm.* < *Ar. nizâm'dan manzam. esk.* Sıralar, saflar, diziler. [*Ing.* Rows, orders].

menazır /menâzır/, ç. i. *Osm.* < *Ar.* **manzara'nın** çoğulu. Cisimlerin gözden uzaklıklarına göre görünen şekiller ve renklerini resmetmek bilgi. *(Menazır usulü ile yapılan resimler, eşyanın gözden uzaklıklarına göre görünüş nispetlerini tespit eden ve o resme bakılınca hangi şeyin göze uzak veya daha yakın olduğunu gösterebilen resimlerdir).* [*Ing.* ve *Fr.* Perspective]; ◉ ~ **ca manzara,** Tabiat görünüşlerinde uzaklara doğru bir menazır oluşturan ve uzaklara doğru giden manzaralar. [*Fr.* Echappé]; ◉ ~ **ına koymak,** Bir tablonun menazır kurallarına göre resmini çizip eşyanın yerleri ve şekillerini tabiatta görüldüğü gibi kendi yerlerine koymak. [*Fr.* Mettre en perspective]; ◉ ~ **ını çizmek,** Bir cismin veya manzaranın kurallarına göre şeklinin alacağı durumu belirten çizgileri çizmek. [*Fr.* Dessiner le perspective]; ◉ **ameli** ~, Bir şeyi göründüğü gibi resmetmek için öğrenilmesi ve tatbiki kolay olan usul ve kuramlara dayanan menazır. [*Fr.* Perspective pratique]; ◉ **basit** ~, Eşyayı göründüğü gibi bir düzlem yüzey veya bir kâğıt üzerine resmetmek suretiyle yapılan menazır. [*Fr.* Perspective ordinaire]; ◉ **gölgeler** ~ı, Eşyanın menazırlarını hatlarla çizdikten sonra gölgelerin işgal edeceği yerlerin sınırını ve gölgeli kısımlarını menazırî şekillerini menazır kurallarına göre tâyin ve tespit ederek çizmek suretiyle yapılan menazır [*Osm.* Zıllî manazır; *Fr.* Perspective des ombres]; ◉ **itibarî** ~, Menazır kurallarına geometrik olarak uyulmaksızın yapılan menazır. [*Fr.* Perspective des sentiment]; ◉ **kıyasî** ~, Râsıdın gözüne nispeten bulunduğu yere göre eşyanın çeşitli görünüşlerinin mukayeselerine yarayan kuramsal menazır; ◉ **kuş bakışı** ~, Eşyanın yukarıdan ve bir kule veya bir uçak gibi yüksek bir yerden görüldüğü surette yapılan resimlerine denir. [*Fr.* Perspective à voi d'oiseau]; ◉ **tepeden** ~, Eşyanın yukarıdan görüldüğünü farzederek ve fakat şekilleri teşkil eden hatlar itibarî bir kaideye uymak suretiyle resmedilerek elde edilen menazır olup, kuş bakışı menazırdan farklıdır. Bu usul daha çok binaların inşası için üç boyutluluğunu göstermek konusunda kullanılır. [*Fr.* Perspective cavalière].

menazırî /menâzırî/, s. *esk.* Perspektife göre yapılmış *(resim).* [*Ing.* In perspective, perspectively].

menazi /menâzi/, ç. i. *Osm.* < *Ar. niza', çekişme* > *minza'. esk.* Kavga meydanları, dövüşülecek yerler.

menazil /menâzil/, ç. i. *Osm.* < *Ar. nüzl'inme* > *menzil esk.* § ❶ Duraklar, konak yerleri, menziller; § ❷ *astr.* Ayın konak yerleri.

☆ *Eşanl.* **menazilül kamer.**

menba, i. ◘ **Memba.**

menbet, menbit, i. *Ar. nebât. esk.* Otlak, çayır. [*Ing.* Place where plants grow].

menbus /menbüs/, s. *Osm.* < *Ar. esk.* Açılmış, soyulmuş. [*Ing.* Uncovered, opened, rifled *(grave)*].

menbuz /menbüz/, z. *Osm.* < *Ar. esk.* Piç, anası babası belli olmayan. [*Ing.* Foundling, bastard, abandoned by the wayside].

menca /mencâ/, i. *Osm.* < *Ar. necât. esk.* § ❶ Kurtulma; § ❷ Güvenle sığınılacak yer, kurtuluş yeri. [*Ing.* Elevated spot to which one can escape for safety from a flood].

mencat /mencât/ i. *Osm.* < *Ar. necât. esk.* Kurtulma, esenliğe kavuşma. [*Ing.* Source of safety, means of escape].

mencelâb /mencelâb/, i. *Osm.* < *Fars. esk.* § ❶ Çirkef çukuru; § ❷ Kirli ve pis kokulu su. [*Ing.* Polluted water *(into which a dog or carrion has been thrown)*].

mencem, i. *Osm.* < *Ar.* Terazi kolu. [*Ing.* Handle of a balance].

mencenik, I. ◘ **Mancınık.**

mencud /mencüd/, s. *Osm.* < *Ar. mecd,* üzüntü. *esk.* Gamlı, tasalı. [*Ing.* Afflicted, distressed].

mencuk /mencük/, i. *Osm.* < *Ar. esk.* § ❶ Bayrak direği, minare tepesi gibi yerlere takılan küçük hilâl, alem; § ❷ Şemsiye; § ❸ Sancak, bayrak.

mend, e. *Osm.* < *Fars. esk.* Sonuna eklendiği kelimelere *-li, -lı* anlamını kazandırır. [*Ing.* Possessing endued with, as in derdmend, hiredmend].

mendebur/mendebür/, s. ve i. *Osm.* < *Fars.* «*Sünepe, pis, iğrenç, aksi*» anlamlarıyle sövgü sözü olarak kullanılır. [*Ing.* Good for nothing, lazy, miserable, wretch, disgusting; *Fr.* Répugnant, repoussant,-ante].

mendeburluk,-ğu, i. Mendebur olma hali, sünepelik.

MENDEL, Gregor Johann, öz. i. *(1822-1884).* Avusturyalı botanik bilgini.

~ **kanunları,** *biy.* Organizmanın bir çok özelliklerinin soya çekmesini tâyin eden biyolojik ilkeler; kalıtımda hâkim ve gerileyici özelliklerin vukua gelmesini tayin eden ilkeler; Çaprazlama olaylarında bir takım kuralların hâkim olduğunu ve bun-

ların ilk bulucusuna izafeten Mendel kanunları adı ile tanıyoruz. Bu kanunlar: **I. mendel kanunu** = Farklı iki homozigotun birleştirilmesinden meydana gelen melezlerin genotipleri birbirine eşittir. Buna kısaca **izotopi kanunu** denir. Bu kanun F_1 dölündeki durumu ifade eder. **II. Mendel kanunu** = Melezler kendileştirilecek veya aynı genotipi taşıyanlarla birleştirilecek olursa, meydana gelecek dölde heterozigoti derecesine göre *(monohibrit, dihibrit, trihidrit v.b.)* büyük ana ve büyük babadan gelen karakterler bakımından belli oranda ayrılma olur. Bu kurala **Ayrılma kanunu** denir. **II. Mendel kanunu** F_2 dölündeki durumu ifade eder; **III. Mendel kanunu** = Dihibrit veya polihibritlerde farklı karakterlerin *(genlerin)* döle geçmesi, birbiriyle ilgili olmadan yani bağımsız olarak cereyan eder. Bu kanuna **Bağımsızlık kanunu** denir. [*Ing.* Mendel laws: *Fr.* Lois de Mendel].

mendel, i. *Osm.* < *Fars. esk.* § ❶ Büyücülerin, büyü yaparken çevrelerine çizdikleri daire; § ❷ *bot. esk.* Odağacı.

mendelcilik,-ği, i. *biy.* Mendel kanunlarına dayanan ve kalıtımın genel mekanizmasını açıklayan kuram. [*Ing.* Mendelism; *Fr.* Mendélisme].

mendelevyum, i. *Fr. mendélévium. (Mendeleyev'in adından). kim.* Atom numarası 101 olan kimyasal elemente verilen ad *(sembolü: Mv)*; kütle numarası 256 olan izotopu 1957'de sunî olarak elde edildi. [*Ing.* Mendelevium].

mendeme, i. *Osm.* < *Ar. nedâmet. esk.* § ❶ Pişman olma; § ❷ Pişman olunan şey. [*Ing.* Source of regret, cause of repentance, act of repentance].

menderes /men:deres/, i. *Yun. Maindros,* Büyük Menderes. *hidr* + *jeom.* Bir ırmağın çizdiği düzenli dolambaç *(dışbükey kıyının aşınması ve içbükey kıyıda meydana gelen yığışım, menderesin başlıca özelliğidir).* [*Osm.* I'vicac; *Ing.* Winding path or course of a river, meander; *Fr.* Méandre, Mendereh]; ◉ **kopmuş** ~, *coğr.* ◘ **Kopmak**; ◉ **serbest** ~, Kıyıları dik olmayan ve alüvyonlu bir ovada aşağı kesime doğru hızla yatak değiştiren menderes.

~ **kuramı**, *coğr.* Menderes kıvrıntılarının doğuşunu, gelişmesini açıklayan kuram.

mendil, i, ç: **menadil**. *Osm.* < *Ar.* Burun ve ter silmeye, kimi vakit de el yüz kurulamaya veya bohça gibi içinde ufak tefek koymaya yarar, cepte taşınır dört köşe bez, yağlık [*Ing.* Handkerchief; *Fr.* Mouchoir]; ◉ ~ **i kurumaz**, *dey.* Çok ağlayan veya namazında, aptesinde olan kimseler için kullanılır; ◉ **hediye** ~ ı, ◘ **Hediye**; ◉ **kolonyalı** ~, ◘ **Kolonyalı**.

~ **kadar**, *dey.* Çok küçük, az bir parça.

~ **sallamak**, *dey.* Bir kimseyi uzaktan mendil sallayarak selâmlamak, veya uğurlamak. [*Ing.* To wave one's handkerchief; *Fr.* Agiter son mouchoir].

Mendi'ler, ç. öz. i. *etn.* Sierra Leone'nin avcı ve balıkçı halkı *(500.000 kişiden fazla);* bu halkı yöneten dinî derneklerin başlıcası olan Poro, geleneklerin bekçisi ve gençlerin eğitimiyle görevlidir. Uzun örgü mantoların tamamladığı maskelerinde *(özellikle kadın maskeleri)* üzerinde koni başlıklar bulunan üçgen biçimli küçük yüzler temsil edilir. Mendi'lerin boynu halkalarla süslü zarif kadın heykelcikleri vardır; bunlar dinî törenlerde de kullanılır. [*Ing.* ve *Fr.* Mendis].

mendirek,-ği, i. *Yun. mandraki,* küçük körfez. *bayınd.* Bir limanda veya akarsu yatağında su yapılarını korumak veya bir su akımını istenilen yöne çevirmek için kullanılan su engeli. *(Mendirekler ahşap, maden veya betonarme kazık dizilerinden meydana gelir. Kâğir mendirekler de inşa edilir).* [*Ing.* Artificial harbor, breakwater; *Fr.* Brise-lames]; ◉ **iç** ~, *bayınd.* Bir limanın iç tarafında bulunan ve ufak tonajlı gemilerin yanaşmasını sağlayan küçük mendirek.

~ **başı**, *bayınd.* Bir ucu karada son bulan mendireğin deniz yönündeki ucu.

mendozit,-ti, i. *Fr. mendozite. (Arjantinde yer adı Mendoza'dan). min.* Formülü Na Al $(SO_4)_2$, $12H_2O$ olan hidratlı doğal alüminyum ve sodyum sülfat, beyaz elyaflı kütleler halinde bulunur. [*Ing.* Mendozite].

☆ *Eşanl.* **sodyum hidroksid şapı**.

mendub /mendüb/ s. *Osm.* < *Ar. nedb. esk.* § ❶ Dince yapılması gerekli ve uygun olan. [*Ing.* Laudable, good and pious *(act)*]; § ❷ i. İyilik ve meziyetleri sayılarak ağlanan ölü. [*Ing.* Lamented, mourned for *(after death)*].

mendube, s. *esk.* Mendub'un dışılı.

menduf /mendüf/, ç. i. *Osm.* < *Ar. esk. (Pamuk hk.)* Didilmiş, atılmış. [*Ing.* Carded or teased *(cotton)*].

menea, ç. i. *Osm.* < *Ar. mâni. huk. esk.* Bir kimseyi, bir topluluğu temsil edeni koruyan, ona yapılacak tecavüzleri önleyen kuvvet veya kimseler.

menecer, menajer, i. *Ing. to manage,* yönetmek > *manager.* Bir sanatçının, bir sporcunun veya bir kuruluşun mesleki işlerini yöneten kimse. [*Fr.* Manager].

men.edilmek, nsz. f. *Osm.* < *Ar.* Yasak edilmek, önüne geçilmek, engellenmek.

meneginit,-ti, i. *Fr. ménéghinite. min.* Doğal kurşun antimonyosülfür; Toscana'da bulunur. [*Ing.* Meneghinite].

menekşe /menek:şe/, i. *Osm.* < *Fars. benefşe. bot.* § ❶ İkiçenekliler *(Dicotyledoneae)* sınıfının, Menekşegiller *(Violaceae)* familyasından, çiçekleri tek renkli, bir veya çokyıllık otsu bitki cinsi. Yaprakları yürek biçiminde ve hemen hemen sapsızdır. Stipulaları yaprakların şeklinde, hattâ daha büyük olarak gelişmiştir. Çiçekleri zigomorf, alt petal mahmuzlu filamentler kısa, anterlerin tepesi apendiksli ve ikisinin tabanı mahmuz biçiminde nektaryumludur. Genellikle az veya çok koyu mor renkte olur, beyazları da vardır. Stilus genellikle dirsekli, stigma büyüktür. Menekşe en makbul bahçe bitkilerinden biridir. Bahçelerde çoğu zaman **Kokulu menekşe** *(V. odorata)* yetiştirilir; bunun pek çok çeşidi vardır; kokulu menekçenin çiçekleri basit veya katmerli ve değişik renkli olabilir. En çok aranan çeşitleri, uzun, kalın ve nispeten sert saplı olanlarıdır. **Hercai menekşe** *(V. tricolor)* da bahçelerde yetiştirilen, iyi bilinen bir türdür. Menekşeler fidelere ayrılarak kolayca çoğaltılır; ilkbaharda çiçek açar. Türkiye dağlarında 20 kadar menekşe türü bulunmaktadır. ◉ **menekşe çiçeği**, Terletici, öksürük kesici, balgam söktürücü, göğsü yumuşatıcı nitelikler taşır; yaprakları kan arındırıcı sidik söktürücü, kökleri iç sürdürücü ve kusturucudur. [*Lat. Viola; Ing.* Violet; *Fr.* Violette, pensée]; ☆ *Eşanl.* **benefsec**; § ❷ Aynı bitkinin çiçeği. [*Ing.* Violet; *Fr.* Violette]; § ❸ *kozmetik.* Çok eskiden beri bilinen veya menekşe çiçeğinin tatlı kokusunu andıran lavanta esansı. *(Menekşe esansı doğal olarak menekşeden çıkarıldığı gibi kimyasal sentez yoluyle de elde edilir.* [*Ing.* Violet; *Fr.* Violette]; ◉ **afrika** ~ **si**, *bot.* İkiçenekliler *(Dicotyledoneae)* sınıfının, *Gesneriaceae* familyasından anayurdu Doğu Afrika olan, rozet yapraklı, koyu mor renkli küçük çiçekli, 10-15 sm. yüksekliğinde, çokyıllık otsu bir süs bitkisi. Saksılarda yetiştirilir. [*Lat. Saintpaulia ionantha; Ing.* African violet; *Fr.* Saintpaulia]; ◉ **cezayir** ~ **si**, *bot.* İkiçenekliler *(Dicotyledoneae)* sınıfının, Zakkumgiller *(Apocynaceae)* familyasından, gövdesi yatık olarak uzayan, çalı halinde bulunan bir bitki cinsi. Yaprakları ovat lanseolat ve karşılıklıdır. Çiçekleri açık mavi renkli, korolla tübü hunimsi, lopları yayık ve boğazı 5 köşelidir. Anterlerin tepesi ve stigma tüylüdür. Meyva 2 foliküllü, tohumlar silindirik ve çıplaktır. Alkaloitçe zengin türler kapsar Türkiye'de yabanî olarak 4 türü yetişir. Bunlardan **küçük Cezayir menekşesi** *(Vinca minor)* İstanbul ve Bursa'da yetişen, 10-40 sm. yüksekliğinde, yaprak dökmeyen, sürünücü rizomlu, mavi mor renkli çiçekler açan ve süt taşıyan bir bitkidir. Yaprakları kısa saplı, stipulasız ve karşılıklıdır. Çiçekleri uzunca saplar ucunda teker teker bulunur, Meyvası uzunca oval biçimli, üzeri kabarcıklı bir çift foliküldür. Yaprakları genç dallar *(Herba Vincae minoris)* ve yaprakları *(Folia Vincae minoris)* tanen, organik asidler, karbonhidratlar fitosteroi, vincisin adlı bir glikozit ve alkaloitler *(vinkamin, izovinkamin, vinkamirin, perivincin v.b.)* vardır. Kabız özelliğinden dolayı, dahilen kan kusmaları, ishal ve dizanteride haricen yara tedavisinde kullanılmaktadır. Vinkamin alkaloidi tansiyon düşürücüdür ve başlıca beyin damarları hastalıklarında kullanılır. Avrupa'da vinkamin elde etmek için bu türün kültürü yapılır. **Büyük Cezayir menekşesi** *(Vinca majör)* adlı türü Türkiye'de yerli olarak yetişir; fakat daha çok bahçelerde süs bitkisi olarak yetiştirilir. Yaprakları kalb şeklinde kenarları kirpik gibi tüylüdür. **Otsu Cezayir menekşesi** *(Vinca herbacea)* Türkiye'de doğal olarak yatişen, 20-40 sm. yüksekliğinde bir türdür. **Lübnan Cezayir menekşesi** *(Vinca libanotica)* Mersin *(Toros dağları),* Adana ve Maraş'ta yetişen, 20-40 sm. yüksekliğinde bir diğer türdür. **Rozet** *(Vinca rosea* = *catharanthus roseus)* anayurdu Madagaskar olan tropikal ve subtropikal bölgelerde sık rastlanan bir türdür. Kanser tedavisinde kullanılan alkaloitler taşır ve bu alkaloitleri elde etmek için kültürü yapılır. Türkiye'de süs bitkisi olarak görülür. [*Lat. Vinca; Ing.* Periwinkle; *Fr.* Pervenche]; ◉ **hercai** ~, *bot.* Menekşegiller *(Violaceae)* familyasından, İstanbul, Trakya, Doğu Karadeniz bölümü ve Bozdağ'da yetişen, Mayıs, Eylül ayları arasında, açık sarı ve soluk mavi renkli çiçekler açan, 10 - 40 sm. yüksekliğinde, pek çok çeşidi olan, otsu polimorf bir menekşe türü. Gövde yeşil renkli dipten itibaren dallı olup dalları hemen hemen 3 köşeli ve içleri boştur. Yaprakları almaşık dizilişli, saplı ve stipulalıdır, Lamina tüysüz, oval veya uzunca oval şekilli, kenarları krenattır. Çiçekleri zigomorf, uzun saplı, korollasının petalleri yayıktır. Meyva 3 yarıkla açılan çok tohumlu bir kapsüldür. Çiçekli dalları *(Herba Violae tricoloris)* uçucu yağ, tanen, salisilik asid, violakersitrin adlı bir glikozit, violin adlı bir alkaloid ve renkli maddeler taşır. İdrar söktürücü ve bazı deri hastalıklarında kan temizleyici olarak kullanılır. Süs bitkisi olarak yetiştirilen büyük çiçekli formları vardır. [*Lat.* Viola tricolor; *Ing.* Wild pansy, heart's ease, johnny jump-up, love-in-idleness; *Fr.* Pensée, pensée sauvage, violette tricolore]. ◘ *ŞEKİL: 132.*— **ÇİÇEKLER III**; ◉ **frenk** ~ **si**, *bot.* ◘ **Frenkmenekşesi**; ◉ **kokulu** ~, *bot.* Menekşegiller *(Violaceae)* familyasından, İstanbul, Gelibolu, Giresun ve Zonguldak'ta yetişen, Mart, mayıs ayları arasında koyu mor renkli ve güzel kokulu çiçekler açan, 10-20 sm. yüksekliğinde çok yıllık, oldukça polimorf, otsu bir menekşe türü. Gövde alçak ve şişkindir. Yan taraflarından sürünücü gövdeler çıkar. Saplı ve stipulalı yaprakları rozet halindedir veya sürünücü gövdeler üzerinde almaşık olarak dizilmiştir. Lamina az çok tüylü; kalb şeklinde ve kenarları dişlidir. Çiçekler uzun saplı olup teker teker bulunur. Korolla mor renklidir ve üst 3 petali birbirine yaklaşmıştır. Meyva, hemen hemen küre biçiminde, tüylü, 3 gözlü ve çok tohumlu lokulisit bir kapsüldür. Çiçekleri *(Flores violae)* uçucu yağ, mum, boya maddeleri, ketonlar *(ionon)* metilsalisilat ve şekerler taşır. Köklerde uçucu yağ ve bir alkaloid *(violin)* vardır. Çiçeklerin ter verici ve balgam söktürücü özelliği vardır. Yapraklar yumuşatıcı ve idrar söktürücü, kökler ise

ishal verici ve kusturucudur. Çiçeklerden hazırlanan şurup çocuklarda öksürüğe karşı verilir. [*Lat. Viola odorata; ing.* Sweet violet garden violet; *Fr.* Violette odorante].

~ **gözlü**, *dey.* Koyu lâcivert renkte gözleri olan kimseler için kullanılır.

~ **gülü**, *bot.* ◘ **Menekşegülü**.

~ **kökü**, *ecz.* Süsen adlı bitkinin dış kısımları soyulup kurutulan rizomlarına verilen ad. Menekşe kokusunu taşıyan ionon maddesi rizom kuruduktan sonra oluşur. Bu drog balgam söktürücü olarak *Species pectorales* bileşimine girer. [*Lat. Rhizoma iridis; Fr.* Orris root].

menekşegiller*, ç. i. *bot.* İkiçenekliler *(Dicotyledoneae)* sınıfının, *Parietales* takımından, bir veya çok yıllık, otsu veya ağaçsı bitkileri kapsayan, yaklaşık olarak 16 cins ve 850 türü bulunan, bir familya. Yapraklar basit almaşık ve stipulalıdır. Çiçekleri erdişi ve zigomorftur. Kaliks 5 sepalli, korolla 5 petalli, alt petal mahmuzludur. Yumurtalık 3 karpelli, çok ovüllüdür. Meyva lokulisit kapsüldür. Başlıca cinsleri: **Menekşe** *(viola), hymenanthera.* Türkiye'de 1 cinsi *(menekşe)* ve 20 den fazla türü yetişir. [*Osm.* Benefsenciye; *Lat.* ve *ing. Violaceae; Fr.* Violacées].

menekşe.gülü, b. i. *bot.* Gülgiller *(Rosaceae)* familyasından, küçük çiçekli, tırmanıcı gül. [*Lat. Rosa chinensis; ing.* Bengal rose, China rose; *Fr.* Rose buissonnante].

menend, i. *Osm.* < *Fars. mānend. esk.* § ❶ Benzer, eş. [*ing.* Resembling, similar]; § ❷ e. Gibi.

menengiç-ci, i. *bot.* § ❶ İkiçenekliler *(Dicotyledoneae)* sınıfının, Antepfıstığıgiller *(Anacardiaceae)* familyasından, kışın yaprak döken, çoğunlukla çalı halinde bulunan, bazen de 8-10 m. boylanabilen, kalın gövdeli, geniş yuvarlak tepeli bir ağaç. Taze sürgünler tüysüz, parlak zeytuni yeşil renkli ve aromatik kokuludur. Tüysü, imparipennat yaprakları almaşık olarak dizilmiştir. Yaprakçıklar çok kısa saplı geniş mızrak biçiminde ve kenarları düz olup körpe iken tüylü ve kısa sürgünlerde dikine duran bileşik salkım durumundadır. Meyva, evvelâ kırmızı, sonra kahve rengini alan küçük bir drupadır. İdrar ve balgam söktürücüdür. Genel coğrafi dağılışı batıda Kanarya adalarından başlayarak doğu Akdeniz, Anadolu'ya kadar ulaşır. Türkiye'de özellikle Batı ve Güney Anadolu'da maki formasyonu içerisinde çalı halinde sık rastlanır. Aromatik kokulu, yuvarlak küçük, yağlı meyveleri kavrularak yenir. Ağaç halinde olanların gövdelerinden güzel kokulu terebentin *(chies)* elde edilir. Kabuğunda % 25 tanen vardır. Yaprakları üzerinde *Pemphigus corniculatus*'un sebep olduğu yaprak mazıları ipek boyamalarda şaraba renk vermede kullanılır. Bu türün fidanları üzerine Antep fıstığı aşılanabilmektedir. [*Lat. Pistacia terebinthus; Ing.* Terebinth, terebinth tree; *Fr.* Térébinthe].

menengoansefalit,-ti, i. *Fr. méningoencéphalite. patol.* Beyin ve beyin zarı iltihabı. [*Ing.* Menengoencephalitis].

menengokok, i. *Fr. méningocoque. patol.* Beyin-omurilik zarlarında hastalığa sebep olan mikrop *(menenjit mikrobu). Menengokok*, yassı yüzleri birbirine dönük iki kahve tanesini andıran bir diplokok'tur; anilin boyalarla boyanır, fakat gram almaz. 37° C sıcaklıkta sulu jeloz üzerinde üretilir; «*hava ile yaşarı*» olmasına rağmen üretilmesi nazik bir iştir. 80° C'ta kurutulursa hemen ölür. Mikrop 1886'da A. Weichselbaum tarafından menenjite yakalanmış kimselerin beyin omurilik sıvısında bulundu; başka hastalıklarda da başlı başına veya başka mikroplarla karışık olarak görülür ve ağır hastalıklara yol açabilir. [*Ing.* Meningococcus].

menengokoksemi, i. *Fr. meningococcemie. patol.* Kanda menengokokların bulunmasından ileri gelen septisemi. *(Mutlaka ansefal ve iilk menenjiti şeklinde ortaya çıkmaz; kırmızı döküntü gibi genel belirtilerle de kendini gösterir).* [*ing.* Meningococcemia].

menengomiyelit,-ti, i. *Fr. meningo-myelite.* Omurilik ve beyinzarı iltihabı. [*ing.* Meningomyelitis].

menengoradikülit,-ti, i. *Fr. meningo-radiculite. patol.* Menenjitle ilgili olarak omurilik sinir köklerinin iltihaplanması. *(Bu durumda, menenjit belirtilerine radikülit belirtileri de eklenir).* [*ing.* Meningoradiculitis].

menengosel, i. *Fr. meningocele. patol.* Spina bifida gibi bir çeper çatlağındaki beyin - omurilik zarları fıtığından meydana gelen ur; menengoselin içinde beyin-omurilik sıvısı bulunur. [*ing.* Meningocele].

menenjit,-ti, i. *Fr. meningite* < *Yun. patol.* Beyin omurilik zarlarının iltihabı. *(Zorlu baş ağrısı, kusma, ense katılaşması, sayıklama gibi belirtileri olan tehlikeli bir hastalıktır).* [*ing.* Meningitis]; ◉ **lenfositli ~**, ◘ **Lenfositli**.

~ **çizgisi**, *patol.* ◘ **Çizgi**.

menenjizm, i. *Fr. méningisme. patol.* Grip, tifo v.b. gibi çeşitli bulaşıcı hastalıklarda görülen menenjit belirtilerini andıran rahatsızlıkların tümü. [*ing.* Meningism].

menestranlık,-ğı, i. *müz.* XIV ve XV yüzyıllarda Avrupa'da «*musiki meslektenliği*» mefhumunun anlam dışıydı, çalgıcılık demektir.

menestrel, i. *müz.* Ortaçağ Avrupasında her çeşit musikiye menestrel deniliyordu. Menestreller esnaf loncaları halinde zümrelenmişlerdi.

men.etmek (-i), b. i. Yasak etmek, yasaklamak, önüne geçmek, engel olmak [*ing.* To prevent, to forbid, to hinder; *Fr.* Défendre, interdire, prohiber, empêcher].

menevî /menevî/, s. *Osm.* < *Ar. meni. fizyol. esk.* Sperma ile ilgili olan. [*ing.* Seminal, spermal; *Fr.* Spermatique]

meneviş, i. § ❶ *bot.* Terementi ağacının tohumu. [*Lat. Pistacia terebinthus; ing.* Fruit of the terebinth tree]; § ❷ Renk dalgalanmaları, dalgır. [*Osm.* Hare]; § ❸ *met.* Tavlama ve menevişleme işlemlerinden sonra çeliklerin yüzeyinde görülen ve menevişleme sıcaklığına bağlı olan renk dalgalanmaları. [*ing.* Bluing of steel, mottled or moiré appearance *(metal)*].

☆ *Eşanl.* **meneviş renkleri**.

menevişleme, i. *met.* Daha önce tavlama işleminden geçirilmiş bir madeni parçayı, tavlamadan ileri gelen yalancı denge durumundan kurtarmak için, dönüşüm sıcaklığının altındaki bir sıcaklık derecesinde ısıtma ve sonradan soğutmaya dayanan termik işlem. [*ing.* Tempering].

menevişlemek, nsz. f. *(Gezi gibi dalgırlı kumaş ve başka şeyler)* Kımıldadıkça menevişleri dalgalanır gibi görünmek, harelenmek: *Bu kumaş güzel menevişleniyor.* [*ing.* To acquire a wavy appearance or a blue finish on the surface *(silk, metal); Fr.* Avoir des reflets].

menevişli, s. Menevişleri olan, hareli: *Menevişli kılıç.* [*ing.* Watered *(silk)*, blued, browned, moired *(metal); Fr.* A reflets].

meneviye, s. *fizyol. esk.* **Menevî'nin disili**

menfa /menfâ/, i. *Osm.* < *Ar. nefy.* Sürgün yeri bir kimsenin sürüldüğü yer. [*ing.* Place of exile; *Fr.* Lieu d'exil, exil]

menfaat,-ti, i. ç: **menafi**. *Osm.* < *Ar. nef.* § ❶ Asi, fayda, yarar, çıkar: *Bunda benim bir menfaatim yok.* [*ing.* Profit; *Fr.* Profit, avantage]; § ❷ *huk.* (a) Zarar ve ziyan ödenmesi isteklerinde tazmine konu olan değer. [*Ing.* Interest, benefit; *Fr.* Intérêt]; (b) İptal davasında dava ehliyetini etkileyen ve davacı ile iptali istenen işlem arasında bulunması gereken, meşru, gerçek ve ciddi ilişki; ◉ **âmme ~ i**, *huk.* ◘ **Kamu yararı, kamu çıkarı**.

~ **değeri**, ◘ **Sigorta**.

~ **değerinden aşağı sigorta**, *ikt.* Bir şeyi gerçekteki değerinden daha aşağı bir değer üzerinden sigorta ettirmek.

~ **değerinden yüksek sigorta**, *ikt.* ◘ **Aşkın sigorta**.

~ **kuramı**, ◘ **Hak**.

~ **uyuşmazlığı**, ◘ **Grev**.

menfaatçi, s. ve i. Yalnızca kendi çıkarını gözeten *(kimse)*.

menfaatli, s. Yararlı, faydası olan. [*ing.* Useful, beneficial; *Fr.* Avantageux,-euse, profitable].

menfaatperest,-ti, s. *Osm.* < *Ar. menfaat* + *Fars. perest. esk.* Kendi çıkarını gözeten, menfaatini düşünen. [*ing.* Self-seeking; *Fr.* Egoiste, intéressé].

☆ *Eşanl.* **asıcıl, çıkarcı**.

menfes, i. *Osm.* < *Ar. nefes. esk.* Nefes deliği, nefes alacak yer. [*Ing.* Breathing hole, vent].

menfez, i. *Osm.* < *Ar. nüfüz. esk.* § ❶ Girecek veya geçecek yer, delik, ağız, açma: *Hava menfezi.* [*Ing.* Passage, hole, outlet, vent; *Fr.* Ouverture par où une chose pénètre]; § ❷ *bayınd.* Suları bir taraftan diğer tarafa akıtabilmek için küçük bir göl bendinin veya üzerinden yol geçen toprak dolmanın altında açılan küçük kanal. ◉ **kemerli ~**, *bayınd.* Küçük açıklıkta *(1-8 m)* tek kemerden meydana gelen yapı. *(Genellikle yılın belirli zamanında susuz bulunan akarsu yataklarında veya dereler üzerinde kâgir olarak inşa edilir).*

menfi /menfî/, s. *Osm.* < *Ar. neyf.* § ❶ *esk.* Sürgün, başka tarafa sürülmüş. [*ing.* Exiled; *Fr.* Exilé]; § ❷ *gram.* Olumsuz. [*ing.* Negative; *Fr.* Négatif]; § ❷ *mat.* Negatif eksi. [*ing.* Negative; *Fr.* Négatif]; § ❶ *fels.* ◘ **Olumsuz**; § ❺ Olumsuz yanları olan, kötü: *Her yerde, eksik olmayan menfi ruhlu kimseler, derhal aleyhimde propagandaya ve faaliyete geçmişler.* § ❻ Her şeyi kötü yönden ele alan.

~ **cümle**, *gram.* Olumsuz cümle.

~ **edim**, *huk.* ◘ **Olumsuz edim**.

~ **fiil**, *gram.* Olumsuz fiil.

~ **irtifak**, *huk.* ◘ **irtifak**.

~ **muayene**, *tıp.* Aranılan hastalık unsurunun yokluğunu gösteren klinik veya laboratuvar muayenesi. *(Çoğu hallerde patolojik bir durumun mevcut olmadığı sonucuna varmak için tek başına yeterli değildir).*

~ **müdahale davası**, *huk.* ◘ **Müdahale'nin meni davası**.

~ **şart**, *huk.* ◘ **Şart**.

~ **tespit davası**, *huk.* ◘ Tespit davası.

~ **zarar**, *huk.* ◘ **Zarar**.

menfiyen, z. *esk.* Sürgün olarak. [*ing.* As an exile; *Fr.* Etant exilé, à titre d'exilé].

menfuh /menfûh/, § ❶ s. *Osm.* < *Ar. nefh*, üfürme *esk.* § ❶ Şişman; § ❷ Şişirilmiş, üfürülerek şişirilmiş. [*ing.* Blown, blown into, inflated, swollen, fat].

menfur /menfûr/, s. *Osm.* < *Ar. nefret. esk.* Nefret edilen, iğrenç, tiksindirici, tiksinç. [*ing.* Abhorred, loathed, shunned; *Fr.* Détesté, détestable, abhorré].

menfuş /menfûş/, s. *Osm.* < *Ar. esk.* Didilmiş *(pamuk veya yün)*. [*ing.* Teased, plucked *(cotton or wool)*].

mengeç, i. *h.d.* Yün eğirmek için kullanılan büyük yün mekiği. [*ing.* Large shuttle *(for wool); Fr.* Navette].

mengel, i. *h.d.* Süs olarak ayak bileğine takılan bilezik. [*Osm.* Halhal; *ing.* Bangle; *Fr.* Périscélide].

mengene /mengene/, i. *Yun.* § ❶ Yağını veya suyunu çıkarmak için ürünleri sıkmaya yarayan cihaz: *Zeytin mengenesi. Üzüm mengenesi.* [*Ing.* Press vise, screw-jack, clamp; *Fr.* Etau, pressoir, machine à presser, presse]; § ❷ Her çeşit sıkıştırıcı cihaz, sıkmaç; § ❷ *den.* (a) Eğelenecek veya üzerinde işlenecek herhangi bir cismi sıkıştırıp istenildiği gibi tutmak için gereği kadar açılıp kapatabilecek düzende yapılmış bir çeşit kıskaç (b) Takaların baş taraflarında karaya çekilmelerinde kullanılan uzunluğuna üç dilli makaralar; ◉ **arka ~**, *ağ. iş.* ◘ **Arka**; ◉ **bileme ~ si**, *ağ. iş.* ◘ **Bileme**; ◉ **bitiştirme ~ si**, ◘ **Bitiştirme**; ◉

boru ~ si, *dōş.* ◘ **Boru**[1]; ◉ **demirci ~ si,** Eğelenen şeyin kıstırıldığı kıskaç. [*Fr.* Etau de serrurier]; ◉ **kumaş ~ si,** Yeni dokunmuş veya yıkanmış kumaşları ütülemek için içinden geçirdikleri silindirli cihaz. [*ing.* Calender, roller, mangle; *Fr.* Calandre]; ◉ **marangoz ~ si,** Tutkallanmış veya işlenecek olan tahtaların tutturulduğu kıskaç. [*Fr.* Etau de menuisier]. ◉ **tezgâh ~ si,** Tezgâhlarda bir tahtayı tesbit etmek için kullanılan ucu kıvrık demir olup diğer ucu tezgâhtaki deliğe sokulur; ◉ **tutkal ~ si,** Marangozların iki tahtayı tutkalla birbirine yapıştırdıkları vakit tutkal kuruyuncaya kadar oynamaması için her iki parçayı sabit bir durumda tutmak ve sıkıştırmak üzere kullandıkları âlet olup ikisi üstte ve biri yanda olmak üzere birbirine tespit edilmiş üç ağaç parçasından ibarettir.

Mengene dağı, Van'ın doğusunda bir dağ. En yüksek yeri 3.550 m.'dır.

mengil, i. *zool.* Yeşil bağ Ağustos böceğinin lârvalarına, Güney Doğu Anadolu'da verilen ad.

mengûşi /mengüşi/, i. *Osm.* < *Fars. esk.* Küpe. [*ing.* Earring].

Mengücekler, öz. i. *tar.* Erzincan, Kemah, Divriği ve Şebinkarahisar şehirlerini içine alan bölgeyi fethederek, XIII yüzyılın ilk yarısına kadar elinde tutan Türk sülâlesi.

menhar /menhär/ i. *Osm.*<*Ar. nahr,* boğazlama. *esk.* Kasaplık hayvanların kesildiği yer, salhane. [*ing.* Place where animals are slaughtered for sacrifice].

menhar[2], **menhir,** i. *Osm.* < *Ar. anat. esk.* Burun deliği. [*ing.* Nostril].

menhec, i. *Osm.* < *Ar. esk.* Açık ve geniş yol. [*ing.* Wide road, highway].

menhel, i. *Osm.* < *Ar. esk.* § ❶ Hayvanlara su verilen, hayvan sulanan yer. [*ing.* Watering place of drinking]; § ❷ Konak yeri, konaklamaya elverişli sulak yer. [*ing.* Halting place].

menhi, i. *Osm.* < *Ar. nehy. esk.* Yapılması din bakımından yasak ve sakıncalı olan eylem veya iş. [*ing.* Forbidden, prohibited].

menhidroz, i. *Fr. menhidrose. tıp.* Adet *(ay başı)* sırasında normalden fazla terleme. [*ing.* Menhidrosis].

menhir[1], i. ◘ **Menhar.**

menhir[2], i. *Bretonca men, taş + hir, uzun.* Dik bir taştan meydana gelmiş megalitik anıt.

menhiyat, ç. i. *esk.* Dince yasak olan eylem veya işler. [*ing.* Forbidden things].

menhiye, i. *esk.* **Menhi**'nin dişili.

menhol, i. *den.* Muayene, temizlik veya onarım amacıyla, gemilerin tanklarına güvertelerine, kazanlarına v. b. yerlerine açılan, bir insanın geçebileceği çapta, yuvarlak veya oval delik.

~ ağzı, *den.* Güverteye açılan menhollerin kenarına geçirilen bilezik.

~ kapağı, *den.* Menhollerin üzerine su, yağ veya buhar geçirmez biçimde yerleştirilen kapak.

~ merdiveni, *den.* Menhollerden aşağıya inmek için yapılan merdiven. *(Bunlardan sadece ambara inmek için yapılanlarına ambar merdiveni denir).*

menhub /menhüb/, s. *Ar. mehb. esk.* Yağmaya uğramış, talan edilmiş. [*ing.* Plundered, snatched away by force].

menhubat, ç. i. *esk.* Yağma edilmiş şeyler. [*ing.* Booty, spoil]. ;

menhube, s. *esk.* **Menhub**'un dişili.

menhus /menhüs/, s. *Osm.* < *Ar. nahs.* Uğursuz, meşum. [*ing.* Inauspicious, cursed; *Fr.* Funeste],

menhuş /menhüş/, s. *Ar. nehş. esk.* Yılan, akrep v.b. tarafından sokulmuş. [*ing.* Bitten by a snake]

menhut /menhüt/, s. *Osm.* < *Ar. naht. esk.* Yontulmus, traş edilmiş. [*ing.* Cut out, hewn *(wood or stone)*].

menhute, s. *esk.* **Menhut**'un dişili.

meni[1] /menī/, i. *Osm.* < *Ar. fizyol.* Sperma, bel suyu atmık. [*ing.* Sperm, semen; *Fr.* Sperme].

meni[2], s. *Osm.* < *Ar. menā. esk.* Sarp, yalçın, ele geçirilmesi, zaptedilmesi zor. [*ing.* Unapproachable, unassailable, inaccessible, impregnable].

menî /menī/, i. *Osm.* < *Fars. men. esk.* Benlik. [*ing.* Egoism, selfishness].

Ménière hastalığı, *patol.* ◘ **Hastalık.**

meniha, i. *Ar. esk.* § ❶ Hediye; § ❷ Bahşiş.

menilit,-ti, i. *Fr ménilite. min.* Yumru halinde bulunan magnezyumlu opal çeşidi. [*ing.* Menilite].

menin[1], i. *Osm.* < *Ar. esk.* Toz. [*ing.* Dust].

menin[2], i. *Isp. menino.* § ❶ Ispanya'da, kral ailesinin çocuklarıyle arkadaşlık eden genç soylular; § ❷ Fransa'da, *Manche* asılzadelerinin öbür adı.

menina, i, *Isp.* Kraliçenin veya kral çocuklarının şahsına bağlı olarak hizmet gören soylu kadın.

meningoensefalit, i. *Fr. méningoencephalite. patol.* Beyin ve zarlarının iltihabı. [*ing.* Meningoencephalitis].

meningoensefalomiyelit,-ti, i. *Fr. méningoencephalomyelite. patol.* Meninks, beyin ve omurilik iltihabı. [*ing.* Meningoencephalomyelitis].

meningoensefalopati, i. *Fr. méningoencephalopathie. patol.* Beyin zarları ile beyinin iltihapsız hastalığı. [*ing.* Meningoencephalopathy].

meningoensefalosel, i. *Fr. méningoencephalocèle. patol.* Meninks ve sinir dokusu fıtığı. [*ing.* Meningoencephalocele].

meningokok, i. *Fr. méningocoque. patol.* Menenjit mikrobu. [*ing.* Meningococcus].

meningokoksemi, i. *Fr. méningococcémie. pato.* Kanda meningokokların bulunması. [*ing.* Meningococcemia].

meningomaiasi, i. *Fr. meningomalacie. patol.* Zar yumuşaması. [*ing.* Meningomalacia].

meningomiyelit,-ti, i. *Fr. méningomyelite. patol.* Omurilik ve zarlarının iltihabı. [*ing.* Meningomyelitis].

meningomiyelosel, i. *Fr. méningomyelocèle. patol.* Meninkslerin ve omuriliğin yaptığı fıtık. [*ing.* Meningomyelocele].

meningopati, i. *Fr. méningopathie. patol.* Meninks hastalığı. [*ing.* Meningopathy].

meningoserebrit,-ti, i. *Fr. méningocérébrite. patol.* Beyin ve omurilik zarı iltihabı. [*ing.* Meningocerebritis].

meningosit,-ti, i. *Fr. méningocyte. patol.* Meninks histiyositi. [*ing.* Meningocyte].

meningoz, i. *Fr. méningose. tıp.* Zar vasıtasıyle kemiklerin birbirine temas etmesi. [*ing.* Meningosis].

meninks, i. *Lat. meninx. anat.* Beyin-omurilik zarı. [*Osm.* Sehaya-yı dimağî-i şevkî; *Lat.* ve *ing.* Meninx; *Fr.* Méninge].

menisektomi, i. *Fr. ménisectomie. cerr.* Diz eklemi yarımay şeklindeki kıkırdağın ameliyatla çıkarılması. [*ing.* Menisectomy].

menisit,-ti, i. *Fr. méniscite. patol.* Diz eklemi meniskinin iltihabı. [*ing.* Meniscitis].

menisk, i. *Fr. ménisque* < *Yun. meniskos,*

MENGENELER

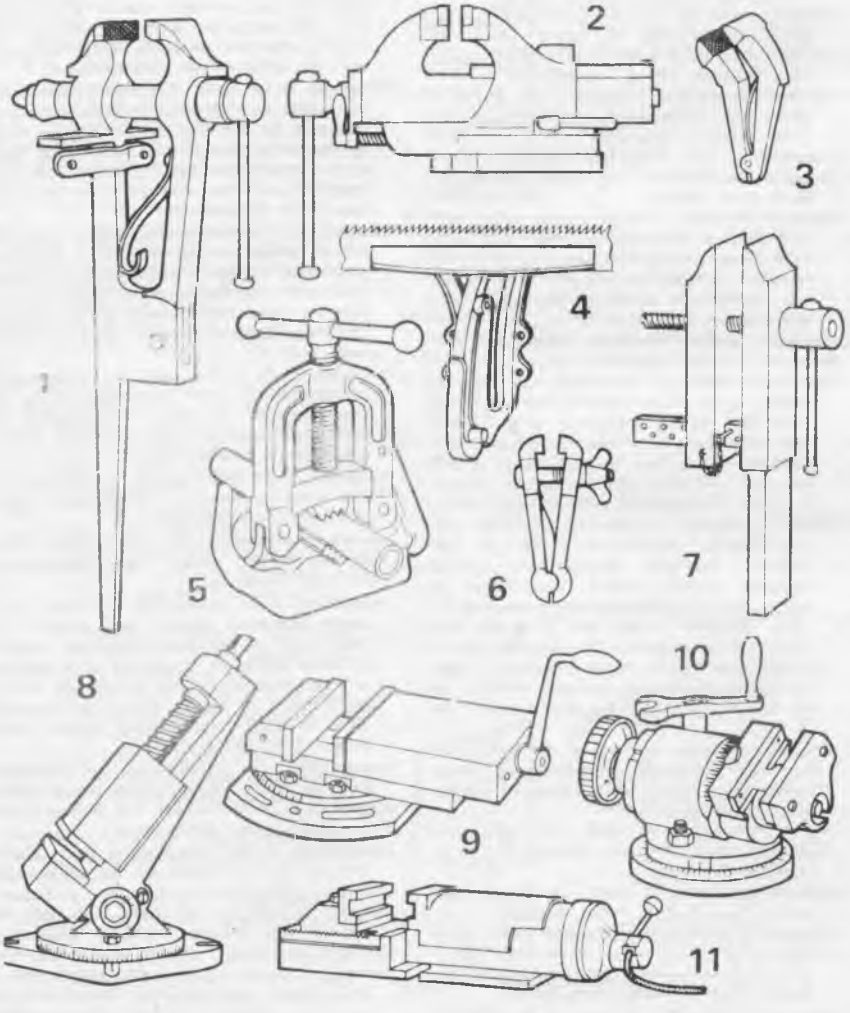

1. Ayaklı mengene. 2. Tezgâh mengenesi. 3. Pah mengenesi. 4. Testere bilemek için mengene. 5. Borular için mengene. 6. El mengenesi. 7. Marangoz mengenesi. 8. Üniversal mengene. 9. Paralel mengene. 10. Salınımlı mengene. 11. Pnömatik mengene.

küçük ay. § ❶ Bir yüzü içhükey, öbür yüzü dışbükey olan mercek; § ❷ *anat.* Eklemlerde bulunan ve birbirine tam uymayan eklem yüzeylerinin tam uyumunu, sağlayan telsel kıkırdaktan lam. *(Menisk'lerin en çok gelişmiş olduğu yer, dizdir. Menisk'in yerinden oynaması veya yırtılması eklemde ağır bozukluklara yol açar. Bu bozuklukların en önemlisi eklemin oynamaz hale gelmesidir. Menisk'lerin ameliyatla çıkarılması, ancak önemsiz bozukluklara yol açar).* [*Osm.* Kurs-u beyn-el-mafsalî; *Lat.* ve *Ing. Meniscus; Fr.* Ménisque]. ☆ *Eşanl.* **oynak ayçası.** § ❶ *fiz.* Bir tüp içindeki bir sıvı sütununun üst kısmında, kılcal kuvvetlerin etkisiyle meydana gelen içbükey veya dışbükey yüzey. [*ing.* Meniscus; *Fr.* Ménisque].

meniskosit,-ti, i. *Fr. Méniscocyte. anat.* Orak şeklinde alyuvar. [*Ing.* Meniscocyte].

meniş, i. *Osm.* < *Fars. esk.* Yaradılış, karakter, huy. [*ing.* Natured, charactered].

menkıbe, i. ç: **menakıb.** *Osm.* <*Ar. menkabe.* Çoğu, tanınmış veya tarihe geçmiş kimselere değgin hikâyet. [*ing.* Legend, narrative, exploit, heroic deed; *Fr.* Action héroïque, légende].

menkıbevî, s. *esk.* Efsanevî. [*Ing.* Legendary; *Fr.* Fabuleux,-euse, merveilleux,-euse, prodigieux,-euse].

menkib, i. ç: **menakib.** *Osm.* < *Ar. anat. esk.* Kol kemiğinin omuz ile birleştiği yer. [*ing.* Shoulder, shoulder joint].

menku, s. *Osm.* < *Ar. nak. esk.* § ❶ Suda kaynatılmış; § ❷ Bitkilerin haşlanmasından elde edilen su.

menkuat,-tı, ç. i. *esk.* Haşlanmış bitki suları.

menkub[1] /menkûb/, s. *Ar. nakb. esk.* Delinmiş, delik açılmış. [*Ing.* Hollowed, dug, undermined].

menkûb /menkûb/, s. *Osm.* < *Ar. nekbet. esk.* § ❶ Bahtsız, mutsuz, talihsiz; § ❷ Gözden veya bulunduğu mevkiden düşmüş olan, düşük. [*ing.* Fallen from prominence, out of favor, miserable, disgraced; *Fr.* Qui n'est plus en faveur, déchu, en disgrâce].

menkûbiyet,-ti, i. *Osm.* < *Ar. menkûbiyyet. esk.* Itibardan ve gözden düşkünlük: *Zavallı şimdi menkûbiyet hayatı geçiriyor.* [*ing.* Disgrace, being out of favor; *Fr.* État d'un malheureux ou d'un homme déchu, disgrâce].

menkûha /menkûha/, i. *Osm.* < *Ar. nikâh. esk.* Nikâhlı, nikâhlanmış kadın. [*Ing.* Wife; *Fr.* Femme ou fille dont le contrat de mariage a été conclu, mariée, épouse].

menkul,-lü /menkûl/, s. *Osm.* < *Ar. nakl. esk.* § ❶ Taşınmış, taşınır. [*ing.* Transported, conveyed, movable; *Fr.* Transporté, transféré]; § ❷ Aktarılmış; § ❸ Ağızdan ağıza geçerek gelmiş, söylenegelmiş; § ❹ i, Menkul nitelikli şey.

~ **davası,** *huk.* ◘ Zilyetlik.

~ **eşya,** *huk.* ◘ Eşya.

~ **inşaat,** *huk.* Sürekli kalmak amacı olmadan bir arsa üzerine yapılmış kulübe, baraka gibi hafif inşaat.

~ **ipoteği,** *huk.* ◘ Rehin.

~ **kıymet,** *huk.* Taşınır değerler. Bu terim daha çok devlet tahvilleri, hazine bonoları, şirket hisse senetleri ve kamu kuruluşları tarafından çıkartılmış bulunan tahvilleri anlatmak için kullanılır. [*Ing.* Stocks and shares; securities; *Fr.* Biens meubles].

~ **kıymet borsaları,** *huk.* Devlet, il ve belediyeler tarafından çıkarılan istikraz hisse senetleri ve tahviller ile hazine bonolarının, türk anonim ortaklıkları tarafından çıkarılan hisse senetleri ve tahviller gibi, borsaya kabulüne Maliye bakanlığınca izin verilen yabancı hisse senetleri ve tahvillerin alınıp satıldığı yer. *(Bu borsalar, maliye bakanının teklifi üzerine Bakanlar kurulunun kararıyle, gerekli olan yerlerde açılır. /Menkul Kıymetler ve Kambiyo Borsaları kn. md. 1 ve 2/).*

~ **kıymetler ve kambiyo borsaları,** *ikt.* ve *huk.* ◘ Borsa.

~ **kıymetlere yapılan yatırım,** *ikt.* Borsadan menkul kıymeti satın alma.

~ **kıymetler,** ~ **sermaye vergisi,** *ikt.* Hisse senetlerinin nominal veya piyasa kıymetleri üzerinden alınan vergi.

~ **mallar,** *huk.* Değer ve niteliğine zarar gelmeksizin bir yerden diğer yere taşınabilir mallar. [*Ing.* Movable goods; *Fr.* Biens meubles, objets mobiliers, effets mobiliers].

~ **mülkiyeti,** *huk.* Taşınır mülkiyeti. Taşınır mallar ve taşınmaz mülkiyetine girmeyen, temlik edilebilen doğal kuvvetler üzerindeki mülkiyet hakkı. [*ing.* Movable property, personal property; *Fr.* Propriété mobilière].

~ **rehni,** *huk.* Bir borcun ödeneceği konusunda menkul bir malın teminat olarak verilmesi. [*ing.* Pledge, chattel mortgage; *Fr.* Gage, gage mobilière].

~ **sermaye,** *ikt.* Paradan gayri menkul kıymetlerin, eshamı, tahvilâtın temsil ettiği sermaye. [*Ing.* Property capital].

~ **sermaye iradı,** *ikt.* G. V. K. na göre sahibinin ticarî ziraî ve mesleki faaliyeti dışındaki, nakdî sermaye veya para ile temsil edilen değerlerden ibaret sermaye dolayısıyle elde edilen iratlar.

menkûlat, ç. i. *esk.* § ❶ Nakledilen şeyler. [*Ing.* Movables; *Fr.* Biens meubles]; § ❷ Tefsir ve hadisle ilgili bilgiler. [*ing.* Legendss traditions; *Fr.* Traditions].

menkule, s. *esk.* **Menkul'un** dişili.

menkulleştirme, i. *bank.* ve *bors.* Bir kambiyo mektubu *(meselâ bir poliçe)* ile tespit edilmek yoluyle vadeli bir borcun tedavülünü kolaylaştırmak amacını güden malî işlem: *Menkul kıymetler, ticaret ve sanayi işlerinin menkulleştirilmesini sağlar.*

menkûp /menkûp/, s. *Osm.* < *Ar.* Düşük, gözden ve itibardan düşmüş.

menkur[1] /menkûr/, s. *Ar. nakr. esk.* Oyulmuş. [*Ing.* Pierced, bored, incised].

menkûr[2] /menkûr/, s. *Osm.* < *Ar. nekr.* > *inkâr. esk.* Inkâr edilmiş, inkâr olunmuş. [*Ing.* Denied, ignored].

menkure, s. *esk.* **Menkur'un** dişili.

menkuş /menküs/, s. *Ar. naks. esk.* Eksik, eksik olan, noksan.

menkûs /menkûs/ s. *Osm.* < *Ar. nüks. esk.* § ❶ Tersine dönmüş, baş aşağı çevrilmiş. [*Ing.* Head downwards, topsyturvy]; § ❷ *tıp. esk.* Hastalığı nüksetmiş; § ❸ i. *atç. esk.* Öndeki sol ayağında, beyaz bir leke bulunan at cinsi.

menkusa, s. *esk.* **Menkus'un** dişili.

menkûse, s. *esk.* **Menkûs'un** dişili.

menkuş /menküs/, s. *Ar. nakş. esk.* § ❶ Islenmiş, hafızada, bellekte yer etmiş. [*ing.* Impressed on the memory]; § ❷ Boyanmış, resim yapılmış. [*ing.* Drawn as a picture; *Fr.* Peint, orné de peintures]; § ❸ i. san. esk. Alçıdan yapılmış nakışlı pencere. [*ing.* Ornamented, colored painted].

menkut /menkût/, s. *Osm.* < *Ar. nokta. esk.* § ❶ Noktalı, noktalanmış; § ❷ *bot. esk.* Benekli, üzerinde noktaları olan. [*Ing.* Spotted, dotted *(letter)*, date verse in which only the dotted letters are reckoned]; ⊙ **tarihi** ~, *ed. esk.* § ❶ Bir beytin veya mısraın arap alfabesine göre yalnız noktalı harflerinin ebcet hesabına uygun sakilde toplanmasıyle bulunan tarih; § ❷ *ed. esk.* Bu esasa göre yazılmış mısra veya beyit.

menkuz /menküz/, s. *Osm.* < *Ar. nakz*, bozma. *esk.* Bozulmuş, geçerlikten ve yürürlükten kaldırılmış. [*ing.* Taken to pieces, demolished, annulled].

menna /mennâ/, s. *Ar. men. esk.* Engel olan, önleyen. [*ing.* One who strongly prohibits, hinderer, refuser].

mennac /mennâc/, s. *Osm.* < *Ar. esk.* Çok hediye veya bahşiş veren, cömert.

mennan /mennân/, s. *Ar. menn*, ihsan. «*Çok ihsan eden, ihsan edici*» anlamında Tanrı'nın bir sıfatı. [*Ing.* Very kind and munificient, God as the All-Bounteous].

mennane /mennâne/, i. *Osm.* < *Ar. minnet'*-> *mennân. esk.* Yalnız zenginliği için evlenilen kadın. [*Ing.* Married for her wealth and taunting her husband with his obligation to her *(woman)*].

meno-, *It.* < *Yun. müz.* Az, bir nebze. Pek o kadar değil. Başka bazı sıfatların başında görülerek sıfatın istediği icra özelliklerinin eksikçe olarak yerine getirilmesini bildirir.

~ **allegro,** *müz.* Pek o kadar tetik değil.

~ **animato,** *müz.* Pek o kadar canlı değil.

~ **forte,** *müz.* Pek kuvvetli değil.

~ **lento,** *müz.* O kadar ağır değil.

~ **mosso,** *müz.* Fazla canlı değil.

~ **piano,** *müz.* O kadar tatlı değil.

~ **presto,** *müz.* Pek hızlı değil.

~ **sonoro,** *müz.* Fazla gür sesli olmayacak.

~ **tosto,** *müz.* O akdar acele değil.

~ **vivo,** *müz.* O kadar canlı değil.

menno'culuk,-ğu, i. *Menno Simonsz* tarafından XVI. yüzyılda Hollanda'da kurulan anabatist mezhebinin doktrini. [*Ing.* Mennonitism; *Fr.* Mennonisme].

mennonit, s. § ❶ Menno'cular ve onların doktrini ile ilgili olan. [*ing.* Mennist, mennonist, mennonite; *Fr.* Mennonite]; § ❷ *Menno Simonsz* reformuna bağlanan anabatist. [*ing.* Mennist, mennonist, mennonite; *Fr.* Mennonite].

men.olunmak, nsz. b. f. Yasaklanmak, önüne geçilmek, engellenmek: *O binaya giriş çıkış menolundu.* [*Ing.* To be prevented or forbidden; *Fr.* Être défendu, interdit, prohibié, empêché].

menometroraj, i. *Fr. menometrorrhagie. tıp.* Adetler sırasında ve arasında görülen aşırı rahim kanaması. [*ing.* Menometrorrhagia].

Menomine'ler, ç. öz. i. *etn.* Crix ve Fox'larla akraba olan Kuzey Amerika Algonkîn yerlileri. Bugün yaklaşık olarak 2 000 kişi olan Menomine'ler, superior gölü ile Michigan arasında yaşarlar. [*ing.* Menominees; *Fr.* Ménomànes, Menominees].

menopon, i. *Lat. zool.* Tüybitleri *(Mallophage)* takımının, *Manaponidae* familyasından, çok ufak bir kuş biti cinsi. Gövdesi uzun, başının arka kısmı geniştir. Örnek türü, evcil tavuklarda çok bulunan açık sarı renkli *M. pallidum*'dur. [*Lat.* ve *Ing. Menopon; Fr.* Ménopon].

menopoz, i. *Fr. ménopause. fizyol.* Kadında aybaşı halinin ve yumurtlamanın tamamen durması. Kadında yumurtalıkların iç salgı faaliyetinin yaşlanma dolayısıyle durakladığı ve buna bağlı olarak aybaşı halinin kesilmeye başladığı devre. [*ing.* Menopause].

menoraji, i. *Fr. ménorragie. tıp.* Aybaşıların sayıca artması. *(Bu durum gerçekten patolojik ise bir dölyatağı hastalığının ve özellikle dölyatağı fibromiyomunun belirtisidir).* [*Ing.* Menorrhagia].

menoralji, i. *Fr. ménorralgie. tıp.* Menstruasyon sırasında duyulan sancı, aybaşı sancısı. [*Ing.* Menorrhalgia].

menore, i. *Fr. ménorrhée. tıp.* Aybaşı *(âdet)* kanının normal gelişi. [*Ing.* Menorrhoea; *Fr.* Flux menstruel].

menosit,-ti, i. *Fr. ménocyte. sit.* Genç histiyosite benzeyen hücre. *(Sunî olarak sağlanan âdet ve dölyatağı kanaması sırasında veya dölyatağı iç zarında doku kangreni bulunması hallerinde görülen bu hücreleri Yaneva ile Metter dölyolu ve dölyatağı içzarı fratileri içinde bulup ortaya çıkardılar).* [*Ing.* Menocyte].

menostaksi, i. *Fr. ménostaxie. tıp.* Adet *(aybaşı)* süresinin uzaması. [*Ing.* Menostaxis].

menostaz, i .*Fr. Ménostase. tıp.* Aybaşı *(âdet)* tutukluğu. [*Ing.* Menostasis].

menotoksin, i. *Fr. ménotoxine. tıp. (kadın doğum)* Aybaşı sırasında kanda bulunan toksin. [*ing.* Menotoxin].

mensec, i. *Osm.* < *Ar. nesc. esk.* Dokuma yapılan yer, dokuma fabrikası. [*Ing.* Weaver's workshop].

mensek, i. *Osm.* < *Ar. nesk*, kulluk *esk.* § ❶ Tapınma yeri, tapınak. [*ing.* Place of sacrifice, especially in the valley of Mina near Mecca]; § ❷ Arafat'ta kurban kesilen yer.

mensi, s. *Osm.* < *Ar. nisyân*, unutma. *esk.* § ❶ Unutulmuş, unutulan. [*ing.* Forgot-

ten, neglected; *Fr.* Oublié]; § ❸ *mec.* Terk edilmiş, bırakılmış.

mensim, i. *Osm.* < *Ar. esk.* § ❶ Belirti, iz; § ❷ Yol; § ❸ Deve tırnağı. [*ing.* Foot of camel, mark, sign, trace, way, road, path].

mensiyat, ç. i. *esk.* Unutulmuş, unutulan şeyler.

mensiyen, z. *esk.* Unutularak.

mensiyet, i. *esk.* Unutulmuş olma hali.

mensub, ... ◘ **Mensup.**

mensubat, ç. i. *esk.* Bir yerle ilişiği olanlar. bir dairede çalışan kimseler. [*ing.* Things related or attributed to a person, things, or place; *Fr.* Choses ou personnes, appartenant à ou qui relèvent de].

mensube, s. *esk.* **Mensup**'un dişili.

mensubln, ç. i. § ❶ Meslek adamları; § ❷ Bir şeyle veya kimseyle ilgili olanlar. [*ing.* Those connected with a person or place].

mənsubiyet,-ti /mensübiyet/ i. *Osm.* < *Ar. mensubiyyet. est.* Mensup olma hali, ilişkinlik, yakınlık, çatkınlık. [*ing.* Relationship, connection, membership (of a society, etc.); *Fr.* Dépendance, relation].

mensuc /mensüc/, s. *Osm.* < *Ar. nesc. esk.* Dokunmuş, örülmüş. [*ing.* Woven, textile, interwoven].

mensucat,-tı /mensucāt/, ç. i. *Osm.* < *Ar. esk.* Dokumalar dokunmuş seyler. [*ing.* ve *Fr.* Textiles].

☆ *Eşanl.* **dokuma, tekstil.**

mensuh /mensüh/, s. *Osm.* < *Ar. nesh. esk.* Hükümsüz bırakılmış, geçerliği ortadan kaldırılmış.

mensuhat, ç. i. *esk.* Çeşitli sebeplerle hükûmete intikal eden tımarlar.

mensuk /mensük/, s. *Osm.* < *Ar. nesk* ve *nesak. esk.* Düzgün olarak dizilmiş, dizili olan, sıralanmış, düzenlenmiş. [*ing.* Ranged in a line, row or series, arranged].

mensup,-bu /mensüp/ s. *Osm.* < *Ar nisbet* > *mensūb.* § ❶ Bir kimse veya şeyle bağıntısı olan, ilişkin,-den olan: *Bu derneğe mensup olanlar (-Bu dernekten olanlar).* [*ing.* Related to, connected with, belonging to; *Fr.* Appartenant, relatif, qui relève de]; § ❷ *(Birine)* Çatkın; § ❸ İlgili, ait; § ❹ i. Bir yerin veya kurumun üyesi.

~ **olmak,** § ❶ -den olmak. [*ing.* To be related to, to be connected with, to belong to; *Fr.* Appartenir à]; § ❷ -in adamı olmak: *Onun sana mensup olduğunu bilmiyordum. (Onun senin adamın olduğunu bilmiyordum).* [*ing.* To belong to; *Fr.* Appartenir].

mensur[1] /mensür/, s. *Osm.* < *Ar. neşr. esk.* § ❶ Nesir şeklinde yazılmış olan, vezin ve kafiyesi olmayan. [*ing.* In prose, not metrical; *Fr.* En prose *(écrite)*]; § ❷ *esk.* Saçılmış dağılmış. [*ing.* Scattered, strewed; *Fr.* En prose (écrite)].

~ **şiir,** *ed.* Türk edebiyatında XIX yüzyıl sonunda yayınlanmış şiir türü.

mensur[2], i. *Alm.* Alman öğrencilerinin yaptığı kılıç düellosu. *(Bir ara kaldırılan bu düelloya 1353.te yeniden izin verildi.* [*Fr.* Mensur].

mensure /mensüre/, i. *Osm.* < *Ar. mensūr. ed. esk.* Mensur şiir türündeki yazılara verilen ad. ◘ **Mensur şiir.**

menşe,-i, i. *Osm.* < *Ar. neşet.* § ❶ Başlangıç, kök, kaynak, bir şeyin yetişip meydana çıktığı yer. ☆ *Eşanl.* **köken.** [*ing.* Place of origin; source; beginning; root; *Fr.* Origine]; § ❷ *esk.* Bitirilen okul, yetişilen yer. [*ing.* Qualification, degree *(education)*],

~ **istasyonu,** *hava.* Bir mesajı ilk yollayan istasyon. [*ing.* Originating station; *Fr.* Station d'origine].

~ **işaretleri,** *tic.* Başka ülkeden getirilen malın üzerindeki işaretler. [*ing.* Indication of origin].

~ **şahadetnamesi,** *ikt.* Bir malın hangi ülkeden getirildiğini bildiren köken belgesi. [*ing.* Certificate of origin; *Fr.* Certificat d'origine].

menşele, i. *Osm.* < *Ar. esk.* Küçük parmağın yükü takılan yeri. [*ing.* Ring joint of the little finger].

menşevik, i. ve s. *Rus. tar.* Rus Sosyal Demokrat partisinde azınlıkta kalanlara verilen ad. *(Çoğunlukta olanlara bolşevik denir).* ◘ **Bolşeviklik.** [*ing.* Menshevik; *Fr.* Menchevik].

menşur /mensür/, s. *Osm.* < *Ar. neşr. esk.* § ❶ Neşredilmiş, yayılmış, dağılmış. [*ing.* Diffused, scattered, published]; § ❷ i. *mat. esk.* Prizma. [*ing.* Prism; *Fr.* Prisme]; § ❸ *teşk. tar.* Fatımî, Eyyubî ve Memlûk sultanlığı devirlerinde Mısır ve Suriye'de sonra da Osmanlı Devleti idaresinde kimlik belgesi veya irade ya da şeref ve ikta *(tımar)* fermanı anlamlarında kullanılmış olan terim; ◉ **resim** ~ **u,** Billûrdan *üçgen* şeklinde bir *prizma* olup her tarafa çevrilecek surette mafsallı bir madenî ayak üstünde raptedilmiş olup resmî yapılmak istenen bir cisme karşı konularak altındaki kâğıda o cismin düşen hayali üzerinden kurşun kalem yürütülerek resmi yapılabilir. [*ing.* Camera lucida; *Fr.* Chambre claire].

menşuri /menşürî/ s. Menşer şeklinde olan. [*ing.* Prismatic; *Fr.* Prismatique].

~ **silme,** Köşeleri yuvarlak olmayıp sivri olan silmeler olup Orta Çağda Avrupa dinî mimarisinin mümeyyiz vasıflarından biridir. [*ing.* Prismatic moulding; *Fr.* Moulure prismatique].

menta, i. *Lat.* Nane likörü. [*ing.* Mint; *Fr.* Menthe].

mentadien, i. *Fr. menthadien. kim.* Tek çevrimli terpen sınıfı hidrokarbonların genel adı; limonen bu gruptandır. [*ing.* Menthadiene].

mentan, i. *Fr. menthane. kim.* Heksahidrosimeni meydana getiren doymuş hidrokarbon; 170° C'ta kaynar; zincirine çoğu zaman tek çevrimli terpenlerde rastlanır. [*ing.* Menthane].

mentanol, i. *Fr. menthanol. kim.* Mentan'dan türeyen alkollerin genel adı. [*ing.* Menthanol].

mentanon, i. *Fr. menthanone. kim.* Mentandan türeyen ketonların genel adı. [*ing.* Menthanone].

menten, i. *Fr. menthène. kim.* Formülü $C_{10}H_{18}$ olan terpen sınıfı hidrokarbonlara *(tetrahidrosimenler)* verilen genel ad; mentanollerin *(mentol, pülegol v.b.)* su kaybetmesiyle elde edilir. [*ing.* Menthene].

mentenol, i. *Fr. menthénol. kim.* Menten'den türeyen alkollerin genel adı. [*ing.* Menthenol].

mentenon, i. *Fr. menthénone. kim.* Mentenden türeyen ketonların genel adı. [*ing.* Menthenone].

menteşe, i. *Osm.* < *Fars. bend* + *kesiden,* çekmek > *bend-keşe.* § ❶ Bir mille birbirine tutturulmuş, biri sabit, öbürü hareketli iki dikdörtgen lamadan meydana gelen madenî parça. [*ing.* Hinge; *Fr.* Charnière]. ◘ *ŞEKİL: 134.*— **ÇİLİNGİR ALETLERİ.** § ❷ *zool.* İki çenetli yumuşakçalarda kavkının, iki çeneti hareket ettirmeye yarayan kısmı. *(İki çeneti birbirine geçiren dişlilerden kuruludur).* ◉ **artkafa-omurga** ~ **si,** *anat.* Artkafa ile atlas, atlasla eksen kemik arasındaki eklemlerin tümü. [*ing.* Charnière cranio - vertébrale, charnière occipito-rachidienne]; ◉ **bel-sağrısı** ~ **si,** *anat.* Beşinci bel omuru ile sağrı arasındaki eklem. *(Omurganın en kolay zarar gören noktası burasıdır; artroz, disk fıtığı v.b. burada görülür).* [*Fr.* Charnière lambo-sacrée]; ◉ **boy** ~ **si,** *ağ. iş.* ◘ **Boy**[2]; ◉ **çarpma** ~, *ağ. iş.* ◘ **Çarpma;** ◉ **fındık** ~, ◘ **Fındık;** ◉ **kilit** ~ **si,** *tekn.* ◘ **Kilit;** ◉ **kollu** ~, Kolları uzun olan ve enli kapı kanatlarının ağırlığıyle menteşenin çarpılıp kapının oturmaması için kullanılan uzun demirli menteşeler. [*ing.* Strap-hinge; *Fr.* Penture]; ☆ *Eşanl.* **rezene; peştivan.** ◉ **lambalı** ~, *ağ. iş.* ◘ **Lambalı;** ◉ **uzun** ~, Ağır ve büyük kapı kanatlarına konan uzun ve kuvvetli menteşe. [*ing.* Strophinge; *Fr.* Penture].

~ **gözü,** *tekn.* ◘ **Göz.**

~ **kalemi,** *ağ. iş.* Lambalı pencere menteşelerinin yuvasını açmada kullanılan, menteşe yaprağı kalınlığında, talaş yuvalı, geniş ağızlı demir el aracı.

~ **mili (pimi),** *tekn.* Bir menteşenin kovanına giren silindirik kısım. [*ing.* Hinge shaft; *Fr.* Lacet du charnière].

~ **mil yuvası,** *tekn.* Menteşenin uç tarafına açılan ve içinden bir milin veya bir araba kapısı dikmesinin geçmesini sağlayan delik.

mentil, i. *Fr. menthyle. kim.* Formülü $C_{10}H_{19}$ olan kök; mentol'den bir hidroksidin giderilmesiyle türer. *(Mentil klorür $C_{10}H_{19}Cl$ 204 ° C'ta kaynar).* [*ing.* Menthyl].

mentol, i. *Fr. menthol, kim.* Formülü $C_{10}H_{20}O$ olan terpen sınıfından tek çevrimli alkol; mantandan türer. [*ing.* Menthol].

menton, i. *Fr. menthone. kim.* Formülü $C_{10}H_{18}O$ olan terpenik keton; 208° C'ta kaynayan lavojir şekli nane esanslarında mentol ile birlikte bulunur. [*ing.* Menthone].

menun, i. *Osm.* < *Ar. esk.* § ❶ Vakit, zaman. [*ing.* Time, the world]; § ❷ Dünya; § ❸ Ölüm. [*ing.* Death]; § ❹ Ecel, akibet, kader. [*ing.* Fate; *Fr.* Destinée, destin].

menus /menüs/, s. *Osm.* < *Ar. üns. esk.* § ❶ Alışılmış olan; § ❷ Alışmış, ya-

MENTEŞELER

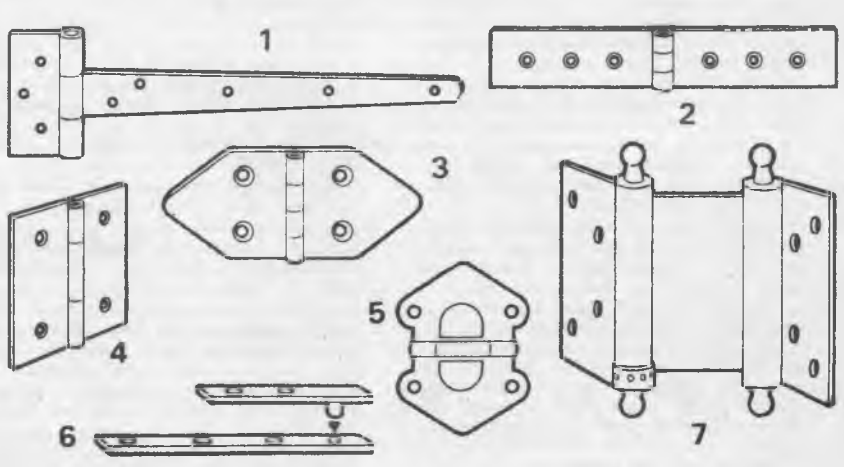

1. T biçimi menteşe, **2.** Kasalar için kırık çubuk biçiminde menteşe. **3.** Küçük mobilyalar için menteşe. **4.** Dolaplar, sandıklar için basit menteşe. **5.** Valizler için çukurlaştırılmış menteşe. **6.** Büfeler, dolaplar için milli menteşe. **7.** Çarpma kapılar için yaylı menteşe.

bancılık çekmeyen. [*Ing.* To which one is accustomed, familiarized].

menusiyet,-ti, i. esk. Alışma, alışık olma. [*Ing.* Familiarity, habit; *Fr.* Habitude, usage, familiarité].

menut, s. *Osm.* < *Ar. esk.* § ❶ Asılmış, asılı. [*Ing.* Depending on, bound to; *Fr.* Qui dépend de]; § ❷ Varlığı başka bir şeyin varlığını gerektiren, bağlı.

menü, i. ◘ **Mönü.**

menüet,-ti, i. *Fr. menuet, müz.* (a) Potiou'dan çıkma eski Fransız dansıdır. Minik adımlarından dolayı bu adı almıştır. Havası üç zamanlı ve hızı ortadır; (b) Sanat ve senfoni şekillerinin bir bölümü de «menüet» adını taşır. Menüet her biri sekizer ölçülük tekrarlı iki kısımdan ibarettir sonraları çoğu zaman bir «*tri*» kısmı da oldu. [*Ing.* Minuet].

menvi, i. *Osm.* < *Ar. niyyet. esk.* Amaçlanan şey, maksat, gaye. [*Ing.* intended, intention, purpose].

menzele, i. *Osm.* < *Ar. nüzül. esk.* § ❶ Derece, sıra. [*Ing.* Station, rank, dignity, post of honor]; § ❷ Durak yeri. [*Ing.* Stopping place].

menzil, i. *Osm.* < *Ar. nüzül.* § ❶ Konak, yolculukta inilen yer. [*Ing.* Halting place, station; *Fr.* Station]; ❷ Erim: *Top menzili.* [*Ing.* Goal, place of destination]; § ❸ *ask.* Ordunun cephe gerisi işleri: *Menzil müfettişi;* § ❹ Posta tatarı beygirlerinin bulunduğu yer; § ❺ İki konak arası. [*Ing.* Distance; *Fr.* Étape]; § ❻ Eskiden kara yolu ile yürüyen bir birliğin bir gün de alacağı uzaklık. [*Ing.* Stage, day's journey]; § ❼ Mesken, konak, ev; § ❽ *astr.* Büyükayı yıldız kümesinin en ucundaki sönük yıldız; § ❾ *esk.* Banâtı na'ş, Berâtün na'ş; § ❿ *tasav.* Tarikata giren kimsenin hakikata ulaşmak için geçmesi gereken manevî duraklar; ⓫ **~ ine varmak,** *dey.* Amacına ulaşmak. [*Ing.* To reach one's destination]; ⓬ **azamî ~ (sınır ~ i),** *sil.* Bir silâhın bir mermiyi gönderebileceği en büyük uzaklık. [*Fr.* Portée maximal]; ⓭ **etkili ~,** *sil.* Atışın oldukça hassas kaldığı ve merminin istenen etkiyi yapacak hızla seyredebileceği uzaklık; ⓮ **hakikî ~,** *ask.* Bombalamada, bir bombanın salma ânından yere çarpma anına kadar geçen süre içinde aldığı yatay mesafe. [*Ing.* Actual range]; ⓯ **~ ön bölgesi,** *ask.* Bir menzil sahasının önde bulunan tâli kısmı. [*Ing.* Advance section]; ⓰ **pratik ~,** *sil.* Bir atışın çok hassas olduğu ve normal kullanılış ölçüsü içinde istenen etkiyi en iyi yaptığı menzil. *(Lebel silâhı için azamî menzil 4.200 m., etkili menzil 800 m., pratik menzil 400 m. idi; 75'lik top için bu menziller sıra ile 11, 6 ve 5 km. dir, bu menziller silâhlarda kullanılan mühimmata göre değişir).*

~ atı, *esk.* Devlet habercilerinin *(ulaklarını)* hızla yol alabilmelerini sağlamak üzere yorgun atların değiştirilmesi için menzillerde daima hazır bulundurulan atlar. *(Haberci, bunlarla iki menzil arasını aşar, orada atını değiştirerek yenisine binerdi Bıraktığı at eski menzile geri gönderilirdi. Menzil atları mîri olduğu gibi gereğinde kira ile de tutulurdu).* [*Ing.* Post horse; *Fr.* Relais].

~ atmak, *okç. esk.* Osmanlılarda, okçulukta rekor kırmak için yarışmak. *(Rekor yarışmaları, üyeleri ihtiyar okçular arasında seçilen kurul önünde yapılırdı).*

~ bozmak, *okç. esk.* Rekor kırmak. *(Meydan şeyhi'nin başkanlığındaki ihtiyar okçuların önünde yapılan yarışmada en uzağa düşen okun yerine taş dikilirdi. Yarışmacılar arasında ondan daha uzağa atanlar olursa taşın yeri değiştirilir ve buna menzil bozmak denirdi).* [*Ing.* To break a record].

~ bölgesi, *ask.* ◘ **Bölge.**

~ cetveli, *ask.* Osmanlı ordusunda, toplara atış menzillerine göre verilmesi gereken yüksekliği gösteren cetvel.

~ dikmek, *okç. esk.* Okçuluk yarışmasında en iyi derecenin yerini belirtmek için taş dikmek. *Menzil dikmenin /rekorun/ süresi altı aydı. Bu süre dolunca rekorun yenilenmesi gerekirdi. Menzil diken, yani rekor kıran okçu, başta meydan şeyhi olmak üzere bütün meydan ihtiyarlarına ve yarışmaya katılan okçulara ziyafet çekerdi).* [*Ing.* To erect a stone at the place where the record-breaking arrow falls].

✣ *Eşanl.* **taş dikmek.**

~ emini, *ask.* Osmanlı idaresinde seferе çıkan orduya konak yerlerinde yiyecek sağlamakla görevli memur. *(Asker için gerekli yiyecek, sürsat usulüyle menzil çevresindeki köylülerden satın alınırdı. Menzil emini, yiyecek sağlamak için ocak yayabaşlarını fermanla kadılara göndererek, menzillerinde zahire bulundurmalarını bildirirdi. Yiyecek bedelleri, hazineden bu amaç için ayrılan parayla ödenirdi).*

~ halifeliği, *teşk. tar.* Maliyenin mevkufat kalemine bağlı dört halifelikten biri. *(Görevi, hayvanlarla yapılan posta ve menzil işlerine bakmak ve bunların gider hesaplarını tutmaktı).*

~ saha kumandanlığı, *ask.* İkmal harekâtından ve harekât alanındaki kara, deniz, hava kuvvetlerinin ve müttefik kuvvetlerin ikmalinden, sivil teşkilâtın her cins ihtiyaç maddesinin sağlanmasından sorumlu kumandanlık. *(Menzil sahası bölge kumandanlıkları bu kumandanlığın emrindedir).*

~ sahası, *ask.* Harekât alanının, muharebe alanı gerisinde ve buna bitişik bölümü.

~ sahası bölge kumandanlığı, *ask.* Menzil sahası bölgelerinden birinin başında bulunan kumandanın makamı.

~ taşı, *okç. esk.* Okçuluk yarışmalarında en uzağa atılan okun yerini belirtmek için dikilen taş. *(Bu taşın üzerine rekoru kıranın adı ve rekor tarihi yazılırdı).* [*Ing.* Stone erected at the place where the arrow of the best competitor falls and on which the mane of the winner and the date of the occasion was inscribed].

~ teşkilâtı, *teşk. tar.* Osmanlı devletinde konak yeri düzenleme kuruluları.

~ yürüyüşü, *ask.* Hızlı ve sürekli yürüyüş, cebrî yürüyüş.

menzilci, i. § ❶ Eskiden menzil beygirleriyle giden tatar, postacı. [*Ing.* Post rider, courier; *Fr.* Courrier, postier]; § ❷ *teşk. tar.* Osmanlı devletinde daha çok sefer sırasında ordunun gerekli ihtiyaçlarını karşılamakla görevli kuruluların *(menzil)* işlemesinden, düzgün çalışmasından sorumlu kimse.

menzile, menzilet, i. *Osm.* < *Ar. nüzül. esk.* § ❶ Aşama, derece, mevki, durum. [*Ing.* High station, rank; *Fr.* Degré, grade, place]; § ❷ Konak yeri.

menzil.hane, b. i. *Osm.* < *Ar. menzil* + *Fars.hâne. mim. esk.* 25-30 km. aralarla yapılan, at değiştirmeye ve dinlenmeye yarayan bina. [*Ing.* Posting house for horses; *Fr.* Relais postal, auberge de poste].

menzilli, s. § ❶ Atış mesafesi /.../ olan: *Uzun menzilli silâhlar.* [*Ing.* Having a range of, long ranged]; § ❷ Konak yeri bulunan. [*Ing.* Having stages].

menzul.-lü, s. *Osm.* < *Ar. nüzûl.* İnmeli, kötürüm. [*Ing.* Paralyzed, suffering from apoplexy; *Fr.* Frappé d'apoplexie].

Meo'lar, ç. öz. i. *etn.* Çinhindi ve Güney Çin halkı. Sayıları 100.000 kadardır. XIX yüzyıl başlarında, çok kere silâh zoruyle güneye doğru göçtüler. Büyük bir kısmı Kızıl nehir ile Kara ırmak arasında ve Laos'da Tran Ninh sınırlarında yerleşti, bir kısmı ise Vietnam'da Ay-Lao boğazına kadar olan bölgede yaşar. Kazıksız kulübelerde otururlar. 800 m.'den yüksek dağlar üzerindeki ormanlarda, tarlalarda pirinç, mısır, tatlı patates, kenevir, haşhaş yetiştirirler, büyük baş hayvan ve domuz beslerler. Dut ağacından kâğıt yaparlar. Kadınlar dokumacılıkla uğraşırlar. Kabileler, kadınların giyeceklerinin rengine göre ayırd edilir *(beyaz, kırmızı, siyah, v.b. Meo lar);* kadınların tören giyecekleri, işlemelerindeki zenginlikle dikkati çeker. Meo'ların, sosyal ve dinî kurumları ve kültürlerinin maddî unsurları onların Çin'in güneyindeki eski halklarla bağlantılarını ortaya koyar. [*Ing.* Meos; *Fr.* Méos].

meontoloji, i. *Fr. méontologie* < *Yun. me,* değil + *on, ontos,* varolan + *logos,* bilim. Varolmayış hakkındaki kuram. [*Ing.* Meontology].

mebhas, i. *Osm.* < *mebhâs. esk.* § ❶ *(Kitapta)* Bölüm. [*Ing.* Chapter, treatise; *Fr.* Chapitre]; § ❷ Silim. [*Ing.* ve *Fr.* Science]; § ❸ Bir şeyin araştırıldığı, arandığı yer.

mebsuten, mebsuten, z. *Osm.* < *Ar. mebsût* > *mebsûten. esk.* Mebsut olarak, yayılmış, açılmış olarak.

~ mütenâsib, *mat. esk.* Biri ötekinin sayısına göre büyüyen veya küçülen iki ade din aralarındaki oran.

mer, i. *Osm.* < *Ar. merr. esk.* Erkek adam. [*Ing.* Man].

mera /merâ/, i. *Osm.* < *Ar. ray.* § ❶ Otlak. [*Ing.* Pasture, pasture; *Fr.* Pâturage, pacage]; § ❷ *huk.* Arazinin hayvan otlatılmaya ayrılmış alanı.

~ amenajmanı, *trm.* Besleme değeri yüksek lezzetli yem bitkilerini uzun süre merada muhafaza etmek ve zararlı ot ve çalıları uzaklaştırırken Baklagillerin ve arzu edilen ot türlerinin büyümesini teşvik etmek maksadıyle yapılan bütün işler.

~ bitki örtüsü, *trm.* Yembitkisi olup olmadığı gözönünde bulundurulmaksızın, bir merada hayvanların erişebileceği yükseklikteki bütün ot ve çalılar.

~ gülü, *bot.* ◘ **Yakıotu.**

~ ıslâhı, *trm.* Hayvan otlaması için mera ve istasyonu örtüsünün ıslah maksadıyle yapılan gübreleme, otlama kontrolu, zararlı ot mücadelesi, kireçleme, tohumlama tesviye eğrileri üzerinde karıklar açma gibi işler. [*Ing.* Range improvement].

~ sahası, *trm.* En yoğun bir vejetasyonun meydana gelmesine vesile olan; iklim, toprak ve topoğrafya bakımından oldukça yeknesak durumda bulunan bir mera sahası. [*Ing.* Pasture ground].

~ toprağı, *trm.* Serin-ılık ve yarı nemli iklimlerde, çayır ve saz vejetasyonu altında oluşan, hümüsçe zengin koyu kahverengi veya siyah, 30 - 60 sm. aşağıda grimsi ve pas lekeli bir tabakaya intikal eden bir profile sahip toprak.

⓭ **biçilen çayır ~ sı,** *trm.* Biçilip esas ot ürünü alındıktan sonra, yeniden büyüyen yemin otlatma ile değerlendirildiği çayırlar. [*Ing.* After math]; ⓮ **çiftlik ~ sı,** *huk.* ◘ **Çiftlik;** ⓯ **daimî ~,** *trm.* ◘ **Daimî.**

merabih /merâbih/, ç. i. *Osm.* < *Ar. ribh. esk.* Ticaretten elde edilen kazançlar.

meraci, ç i. *Osm.* < *Ar. merci. esk.* Başvurulacak yerler, merciler. [*Ing.* ve *Fr.* Instance].

merah[1] /merâh/, i, *Osm.* < *Ar. esk.* Çok sevinme, aşırı neşe hali.

merah[2] /merâh/, i. *Osm.* < *Ar. râhat. esk.* § ❶ Rahat edilecek yer, ferahlanacak yer, [*Ing.* Place of repose]; § ❷ Yer, mekân; § ❸ Yuva. [*Ing.* Home].

merahan, ç. i. *esk.* Aşırı neşe halleri, çok sevinçli olma halleri. [*Ing.* Joyousness, gladness, exuberant joy, turbulent mirth].

merahil /merâhil/, ç. i. *Osm.* < *Ar. merhale. esk.* Konaklar, duraklar, menziller, mesafeler,

merahim[1] /merâhim/, ç. i. *Osm.* < *Ar. merhem. esk.* Merhemler.

merahim[2] /merâhim/, ç. i. *Osm.* < *Ar. merhem. esk.* Merhametler, acımalar.

merai /merâi/, ç. i. *Osm.* < *Ar. mer'â. esk.* Meralar, çayırlar, otlaklar.

merak,-kı /merâk/, i. § ❶ Bir şeyi anlamak veya öğrenmek için duyulan arzu: *Bu ma-*

kinenin nasıl işlediğini merak ettim. [*ing.* Curiosity; *Fr.* Curiosité]; § ❷ Bir şeyi edinmek, yapmak, bir şeyle uğraşmak arzusu: *Bahçeye, çiçeğe merakı olmak.* [*Ing.* Twist; *Fr.* Goût]; § ❸ Bir şeyin iyisini arama ve kullanma huyu: *Onun yemeğe o kadar merakı yok.* [*ing.* Whim; *Fr.* Manie]; § ❶ Kaygı, tasa: *Meraktan çatlıyorum, bu çocuk nerede kaldı!* [*Ing.* Anxiety; *Fr.* Inquiétude]; § ❺ Karasevda. [*ing.* ve *Fr.* Passion]; § ❻ Geçmiş bir şeyi hatırlamaktan veya herhangi bir şeyden doğan sinirli ve sıkıntılı hal. [*Ing.* Spleen; *Fr.* Hypochondrie, spleen]; ◉ **~ a düşmek**, *dey.* Kaygılanmak; ◉ **~ ı kalkmak**, *dey.* § ❶ Bir şeyi öğrenme hevesine kapılmak; § ❷ Geçmiş bir şeyi hatırlayarak kederlenmek; ◉ **~ ına dokunmak (merakını mucip olmak)**, *dey.* Ilgisini çekmek; ◉ **~ ta bırakmak**, *dey.* Endişe içinde bırakmak. [*ing.* To cause anxiety *(to someone)*]; ◉ **~ ta kalmak**, *dey.* Endişe içinde kalmak; ◉ **~ tan çatlamak**, *dey.* Çok fazla öğrenme isteği veya endişe duymak, [*ing.* To become extremely curious].

~ etmel *dey.* Şüphe etmel Kaygılanma: *Merak etme, ben işimi bilirim.* [*ing.* Dont worry].

~ etmek, § ❶ *(Bir şeyi)* anlamak veya öğrenmek istemek. [*ing.* To become curious or interested *(about)*; *Fr.* S'intéresser à qn, à qch]; § ❷ Kaygılanmak, tasallanmak, [*ing.* To be anxious about a person; *Fr.* Être inquiet, craindre pour, se tourmenter, avoir peur, s'ennuyer, être Affligé].

~ getirmek, *dey.* Karasevdaya tutulmak. [*Ing.* To have melancholia, to become a hypochondriac; *Fr.* Se livrer à la mélancolie].

~ olmak, *dey.* Anlamak veya öğrenmek istemek: *Bu iş bana merak oldu.*

~ sarmak, *dey.* Bir şeyi edinmek, yapmak veya onunla uğraşmak isteğine kapılmak. [*Ing.* To have a great passion for, to devote oneself to a hobby; *Fr.* Avoir du penchant pour quelque chose].

merak[1] /merāk/, s. *Osm.* < *Ar. mirkāt.* Atın sağrısı; § ❷ *astr. esk.* Büyük Ayı'nın ß yıldızına veya ß *Ursae majoris'e* verilen ad. Kadîri, 2.4 Tayf örneği *AO.*

merakeş, ◘ **Marakeş.**

merakıd /merākıd/, ç. i. *Osm.* < *Ar. merkad.* esk. § ❶ Mezarlar, kabirler; § ❷ Yatılıp uyunacak, dinlenilecek yerler.

meraki[1] /merāki/ s. *Osm.* < *Ar. mirkāt.* esk. § ❶ Merdivenler; § ❷ Merdiven basamakları; § ❸ Dereceler.

meraki[2] /merāki/, s. *Osm.* < *Ar. merāk. esk.* § ❶ Kuruntu, vesvese içinde bulunan *(kimse)*; § ❷ Meraklar. [*Ing.* Whimsical, afflicted with unfounded fears, hypochondriac].

merakip,-bi /merākip/, ç. i. *Osm.* < *Ar. merkeb* > *merākib.* **Merkeb'in** çoğulu; ◉ **merakibi bahriye**, *den.* Mavna, duba, sandal v.b. araçlarla büyük, küçük her sınıf taşıt gemileri. [*ing.* Sea transportation means; *Fr.* Navires].

merakiz /merākiz/, ç. i. *Osm.* < *Ar. esk.* **Merkez'in** çoğulu.

meraklanmak (-e), f. § ❶ Kaygılanmak, endişe duymak. [*Ing.* To be anxious; *Fr.* Se faire des soucis, s'inquiéter]; § ❷ Üzülmek, üzüntü duymak.

meraklı, s. § ❶ Her şeyi anlamak, bilmek isteyen: *Meraklı çocuk, bütün gün bana bir şeyler sorar.* [*ing.* Curious, inquisitive; *Fr.* Curieux,-euse]; § ❷ Merak sarmış; bir şeye düşkün olan, sürekli onunla uğraşan: *Ava meraklı. Edebiyata meraklı.* [*ing.* Interested in, fond of; *Fr.* Amateur]; § ❸ Titiz zevki olan: *Yemeğe meraklı. Temizlik meraklısı.* [*ing.* Meticulous, particular, extremely careful; *Fr.* Acariâtre]; § ❹ Kaygılı: *O meraklı bir kadındır, patırtı çekemez.* [*Ing.* Anxious, worried; *Fr.* Soucieux,-euse, affligé,-ée]; § ❺ i. Meraklı olan kimse: *Kitap meraklısı.*

~ yayınları, *matb.* Meraklıları kitap amatörleri için yapılan iyi kâğıt üzerine, iyi bir şekilde basılan ve güzel ciltleri olan kitaplar ve yayınlar. [*Ing.* Edition d'amateur].

meraklılık,-ğı, i. Meraklı olma hali. [*Ing.* Curiosity; anxiety; *Fr.* Curiosité; anxiété, inquietude].

meraksız, s. § ❶ Aldırışsız, kayıtsız, endişeye kapılmayan, [*Ing.* Indifferent; *Fr.* Indifférant,-ante]; § ❷ Anlamak, öğrenmek gereğini duymayan. [*Ing.* Apathic; *Fr.* Apathique].

meraksızlık,-ğı, i. Meraksız olma hali. [*Ing.* Indifference, lack of interest; *Fr.* Insouciance, indifférance].

meral,-li, i. ◘ **Maral.**

meralık, s. Otlakları çok: *Meralık dağlar.* [*ing.* Well pastured].

meralji, i. *Fr. méralgie* < *Yun. meros*, uyluk + *algos*, ağrı. *nörol.* Uyluk ağrısı. ◉ **parestezik ~**, *nörol.* Uylukun dış yüzünde, uyluk-deri sinirinin dallandığı bölgede pareztezilerle beliren hastalık. *(Sinir ağrısı, sinirin veya köklerinin geçtiği yollardaki doku bozukluklarından, meselâ omur veya omurlararası bozukluklardan ileri gelebilir. Çoğu zaman hiç bir sarih sebep ortaya çıkarılamaz.)* [*Ing.* Meralgia paresthetica; *Fr.* Méralgie paresthésique].

meram /merām/, i. *Osm.* < *Ar.* § ❶ Erek. [*Osm.* Maksat; *Ing.* ve *Fr.* Intention]; § ❷ İçten geçirilen, niyet, istek. [*ing.* Intention, purpose, aim, desire; *Fr.* Intention, dessein].

~ (meramını) anlatmak, *dey.* Isteğini, derdini anlatmak. [*Ing.* To explain oneself, to explain what is meant].

~ etmek, Üstüne düşmek, istemek. [*ing.* To intend, wish, design to do; *Fr.* Projeter, décider].

meramet, meremet, i. *Osm.* < *Ar. meremmet. h.d.* Eğreti onarım. [*ing.* Repairing, temporary, repairs; *Fr.* Raccommodage, réparation sommaire]

~ etmek, Onarmak, tamir etmek. [*ing.* To repair temporarily, to patch up; *Fr.* Racommoder, réparer sommairement].

merametçi, i. *h.d.* § ❶ Ayakkabı tamircisi; § ❷ Lehimci.

merametlemek, meremetlemek, f. *h.d.* Onarmak. Eğreti olarak tamir etmek. [*ing.* To mend in a rough manner; *Fr.* Raccomoder, réparer sommairement].

merânet /merānet/, i. *Osm.* < *Ar. fiz. esk.* Bir madenin dövüldüğü zaman yayılması özelliği. [*Ing.* Ductility; *Fr.* Mallébilité].

meranşim, i. *Fr. mérenchyme* < *Yun. meros*, kısım + *enkhyma*, ara doku. Birbirine sımsıkı bağlı olmayan hücrelerden oluşan gevşek doku.

merare /merāre/, i. *Osm.* < *Ar. anat. esk.* Öd kesesi. [*ing.* Gall bladder].

meraret /merāret/, i. *Ar. esk.* Acılık. [*ing* Being bitter, bitterness; *Fr.* Amertume].

merareti, s. *esk.* Acı. [*ing.* Bitter, painful].

Merari'ler, ç, öz. i. *İbranî tar.* Merarî tarafından, Yakub'un oğlu Levi'nin soyundan gelenler. Levililerin bir koludur. Krallar çağında tapınağın şartıcıları ve çalgıcıları Merari'lerden yetişirdi. [*ing.* Merarites; *Fr.* Mérarites].

merasid, merasid /merāsid/, ç. i. *Ar. mırşad. esk.* Rasat yerleri.

merasi[1] /merāsi/, ç. i. *Osm.* < *Ar. mersiye. esk.* **Mersiye'nin** çoğulu.

merasi[2] /merāsi/, ç i. *Osm.* < *Ar. mersā. esk.* Limanlar, gemi barınakları.

merasim /merāsim/, ç. i. *Osm.* < *Ar. resm.* § ❶ ◘ Tören; § ❷ Yol, yordam: *Her* işin bir merasimi vardır. [*Osm.* Nizam; *ing.* Procedure; *Fr.* Procédure]; § ❸ Protokol; ◉ **kabul ~ i**, *masonluk.* ◘ **Kabul.**

~ borusu, *ask.* Merasim kıtası, tabur veya alayın, emir subayı tarafından bir merasim için tertipleneceğini haber veren boru işareti. [*ing.* Adjutant's call].

~ duruşu, *ask.* Dost ve yabancı devlet büyüklerinin karşılanma ve uğurlanmasında ve ulusal bayramlarda birliklerin belli düzende ve durduğu yerde önünden geçenleri selâmlaması. [*ing.* Review order].

~ geçişi, *ask.* Ulusal bayramlarda ve başka törenlerde belirli usul ve kurallara göre birliklerin, merasimi kabul edecek kimseyi durarak veya önünden geçerek selâmlaması. [*ing.* Ceremonial parade review; *Fr.* Défilé].

~ kılıcı, *ask.* Tören kılıcı.

~ mobilyası, Törenlerin yapıldığı oda ve salonları süsleyen gösterişli mobilyalar.

~ odası (salonu), Şeref konukları için ayrılan oda veya salon.

~ yatağı, Kralın ciddî bir toplantı sırasında oturduğu, cibinlikle, örtülü ve yastıklarla süslü koltuk.

merasim /merāsim/, ç. i. *Ar. mersūm* + *mersūme. esk.* Fermanlar, buyruklar.

merasimli, s. Resmiyetin gerektirdiği kuralların uygulanmasını gerekli kılan: *Merasimli işlerden hiç hoşlanmaz.*

~ akitler, *huk.* ◘ **Şekil.**

merasimsiz, s. § ❶ Merasimi olmayan; § ❷ z. Merasim olmadan: *Merasimsiz defnedilmek.*

meratip,-bi /merātip/, ç. i. *Osm.* < *Ar. esk.* **Mertebe'nin** çoğulu.

merâya /meraya/, ç. i. *Osm.* < *Ar. mir'at. esk.* Aynalar.

merazibe /merāzibe/ ç i. *Osm.* < *Fars. merzbān* > *merzubān. esk.* § ❶ Hudut muhafızları; § ❷ Sınır beyleri.

merbat /merbāt/, i. *Osm.* < *Ar. rabt. esk.* § ❶ Koyun, keçi bağlayacak yer. [*ing.* Place where cattle are tied, stable, slave]; ❷ Tekke; § ❸ Manastır.

merbub /merbūb/, i. *Osm.* < *Ar. rabb. esk.* Terbiye olunmuş, yetiştirilmiş köle. [*ing.* One who has a lord or master, slave]

merbut /merbūt/, s. *Osm.* < *Ar. rabt. esk.* § ❶ Bağlanmış. [*ing.* Bound, tied, attached, appended, connected; *Fr.* Lié, attaché, joint]; § ❷ Ulaşmış, bitişmiş; § ❸ Bağlı at; § ❹ Bir kimseye uymuş, bağlı.

~ olmak, Bağlı raptedilmiş bulunmak. [*ing.* To be attached, appended, to be tied, connected, to depend, to be dependent on; *Fr.* Dépendre].

merbutan, merbuten, z. *esk.* Merbut, bağlanmış olarak. [*ing.* Attached as an appendage; *Fr.* Ci-joint, conjointement].

merbutat /merbutāt/, ç. i. *Osm.* < *Ar. merbūt. esk.* Bağlanmış olan şeyler. [*ing.* Attached documents, attachments].

merbuten, z. *Osm.* < *Ar.* Bağlı olarak.

merbutiyet,-ti /merbūtiyet/, i. *Osm.* < *Ar. merbutiyyet. esk.* § ❶ Bağlılık, ilgi. [*Ing.* Devotion, attachment, connection, dependence; *Fr.* Dépendance, communication, connexité]; § ❷ Birlik, ortaklık; § ❸ İtimat, güvenme.

merci[1], i. *Osm.*< *Ar. esk.* Çayır, çayırlık yer. [*ing.* Meadow, grass plot].

merc[2], i. *Osm.* < *Fars. merc. /Yalnız hercümerç şeklinde geçer/,* ◘ **Hercümerç.**

merca, merja, i. *Osm.* < *Ar. marca.* Kuzey Afrika'da bataklık. [*Fr.* Merdja, merja].

mercan[1], i. *zool.* Izmaritgiller *(Sparidae)* familyasından, sıcak ve ılıman denizlerde yaşayan kemikli balık cinsi. Yandan basık, uzun gövdeli ve iri başı bir balıktır. Sırt yüzgeçlerinde genel olarak on iki kılçık bulunur. Vücudu iri pullarla kaplıdır. Karadeniz'de bulunmaz, Marmara'da çoktur. Kayalık ve taşlık kısımlarda yaşar. Tutulduğu zaman koyu pembedir. Sudan çıktıktan sonra bekledikçe rengi açılır, Başı kırmızı, yer yer yaldızlıdır. Akdeniz'de 6 türü vardır. Bunlardan ikisi Atlas Okyanusuna geçerek Manş denizine kadar çıkar. Başlıca türleri **Adi mercan** *(P. erythrinus)*, **çizgili mercan** *(P. mormyrus)* ve **mandagöz mercan** *(P. centrodontus).* [*Lat. Pagellus; Ing.* Sea bream; *Fr.* Pagel].

mercan[2], i. *Osm.* < *Ar.* § ❶ *zool.* ve *jeol.* Çok hücreli hayvanlardan Sölentereler *(Coelenterata)* alt bölümünün, knidliler

(Cnidaria) filumunun Mercanlar *(Anthozoa)* sınıfından denizlerde, kayalık yerlerde yaşayan bir polip. İskeleti kalkerden çalı görünüşünde ve kırmızıdır. İskeletin üzeri sarkozom denilen yumuşak bir dokuyla kaplıdır. Bu dokunun üzerinde sekiz kollu bir sürü polip yer alır. Polipler kasılıp büzülerek sarkozoma gömülebilir. Sarkozom'un içi kalkerden kırmızı iğneciklerle doludur. İğneciklerin arasında, bütün polipleri birbirine birleştiren büyük bir kanal şebekesi bulunur. Poliplerden solucanımsı, kirkipli ve yüzücü küçük kurtçuklar çıkar. Her kurtçuk kolonînin başlangıç polibini *(oozit)* meydana getirir; Koloninin bütün öteki bireyleri *(blastozoit)* tomurcuklanma yoluyle bu polipten türer. İskelet yüzeyde biriken kalker tabakasıyle büyür; tomurcuklanma özellikle dalların ucunda oluşur. 200 m. derin kayalar üzerinde görülür. Tropik ve ılık denizlerde yaşar. Akdeniz'de vardır. [*Lat. Corallium rubrum = Corallium nobile; Ing.* Precious coral, red coral; *Fr.* Corail]. ☆ *Eşanl.* **kırmızı mercan**; § ❷ Aynı hayvanın çalı görünüşündeki iskeleti. [*Ing.* Coral; *Fr.* Corail]; § ❸ Bu hayvanın iskeletinden elde edilen ve boncuk gibi kullanılan renkli madde. [*Ing.* Coral; *Fr.* Corail]; § ❹ *ed. esk.* Dudak; § ❺ s. Mercandan yapılmış: *Mercan küpe.* [*Ing.* Corallic; *Fr.* Corail]; ◉ **kırma** ~, *zool.* ◘ **Kırmamercan.**

~ **adası,** *coğr.* ◘ **Mercanada.**

~ **ağacı,** *bot.* ◘ **Mercanağacı.**

~ **balığı,** *zool.* ◘ **Mercanbalığı.**

~ **çiçeği,** *zool.* ◘ **Mercançiçeği.**

~ **döküntüsü,** *den.* ◘ **Döküntü.**

~ **kayaları (bankları),** *den.* Mercan yığınlarından ibaret sığlık silsileler. [*Ing.* Coral reef, atoll; *Fr.* Terrains madréporiques].

☆ *Eşanl.* **atol.**

~ **kayığı,** *den.* Yakın doğuda mercan avlamak için kullanılan küçük ve sereni bulunmayan, bir direğe dört köşe bir yelken ve flok açan bir tür balıkçı kayığı. [*Ing.* Coral-fishing boat; *Fr.* Corallière].

~ **köşk,** *bot.* ◘ **Mercan köşk.**

~ **resifi,** *jeol.* Tropikal denizlerin kıyılarında koloni yapan mercanlar, kavkılı hayvanlar ve kireç salıcı denizel bitkilerin, döküntü tortullarıye birlikte, oluşturdukları sağlam dalgaya dayanan yapılar. [*Ing.* Coral reef; *Fr.* Récif corallien].

~ **yapıları,** ◘ **Mercan resifi.**

~ **terliği (mercan terlik),** *kıyf.* Ayak topuğunu kavrayacak kısmı olmayan ve genellikle kırmızı deriden yapılmış terlik. [*Ing.* Red leather slippers; *Fr.* Babouche].

~ **yılanı,** *zool.* ◘ **Yılan.**

mercan.ada, b. i. *jeol.* ◘ **Atol.**

mercan.ağacı, b. i. *bot.* İkiçenekliler *(Dicotyledoneae)* sınıfının, Baklagiller *(Leguminosae)* familyasının *Papilionoideae (Papilionaceae)* altfamilyasından, sıcak bölgelerde yetişen, çok sayıda güzel kırmızı çiçekler açan, 4-5 m. boyunda bir ağaççık. Hindistan ve Birmanya'da kuru ormanlarda rastlanan mantarlı mercanağacının odunu eskiden Doğu'da laka kutusu, kılıç, kın v.b. yapımında kullanılırdı. Mercanağacının, üzerinde siyah bir benek bulunan parlak, kırmızı tohumlarından bilezik, gerdanlık tespih v.b. yapılır. Bahçelerde yetiştirilen, **istakozçiçeği** *(E. crista-galli)* adlı türüne İstanbul'da süs bitkisi olarak rastlanır. Tohumları zehirlidir. [*Lat. Erythrina: Ing.* Coral tree; *Fr.* Érythrine, érythrine corail, **arbre immortel**].

mercan.balığı, b. i. *zool.* **Kemikli balıklar** *(Teleostei)* takımının, İzmaritgiller *(Sparidae)* familyasından bir balık türü. Uzunluğu 80 sm., rengi koyu pembedir. Atlantik Okyanusu, Akdeniz ve Karadeniz'de bulunur. [*Lat. Pagrus pagrus; Fr.* Tai; *Fr.* Pagre commun].

mercan.biçim, b. s. Mercan biçiminde olan, [*nlg* Corallic, coralline, coraliform, coralloid; *Fr.* Corallien,-ienne, coralliforme, coralloïde, corallaire].

mercanımsı, s. ◘ **Mercanbiçim.**

mercan.çiçeği, b. i. *zool.* Körpe polip öbeklerinde, dalların ucunda bulunan değirmi ve yayvan kısım. [*Ing.* Coral creeper, coral pea].

mercaniye, i. *Osm.* < *Ar. zool.* ◘ **Mercanlar.**

mercan.köşk, mercengûş, merzengüş, b. i. *Osm.* < *Fars. merzengûş* > *mercengûş. bot.* İkiçenekliler *(Dicotyledoneae)* sınıfının Ballıbabagiller *(Labiatae)* familyasından, kuru yerlerde yetişen, güzel kokulu çiçekler açan ıtırlı bitki cinsi. Brakteler sık, kiremitvari dizilişli; kaliks önden yarık, iki dudaklı veya 5 dişlidir. Korolla iki dudaklı, stamen 4 tane, filamentler birbirinden uzaklaşmıştır. Uçucu yağı timol taşır. Türkiye'de Mercanköşk türlerinin çoğu «*kekik*» adı altında tanınmakta ve kekik *(Thymus)* yerine kullanılmaktadır. **İstanbul kekiği** *(O. heracleoticum = O. hirtum)* adlı türü, Trakya, Batı ve Güney Anadolu'da yetişen, Temmuz, Ağustos ayları arasında çiçek açan, 50 sm. kadar boylanan, sert tüylü çok yıllık bir bitkidir. Yaprakları oval, tam kenarlı veya pek hafif seyrek dişlidir. Çiçek durumu sık çiçekli, oval veya oblong şekilli spikalardan yapılmıştır. Korolla beyaz renklidir. Anadolu'da bulunan mercanköşk türlerinden en çok uçucu yağ taşıyanıdır. Çiçekli dalları İstanbul'da «*kekik*» adı ile satılır. **İzmir kekiği** *(O. smyrnaeum = O. onites)* adlı türü Ege ve Akdeniz bölgelerinde yaygın olan, Nisan-Temmuz ayları arasında çiçek açan, 40-50 sm. yüksekliğinde, çok yıllık bir bitkidir. Yaprakları oval, kenarları az çok dişli ve sivri uçludur. Çiçek durumu oval, sık, bileşik bir koremb biçimindedir. Korolla beyazdır. Çiçekli ve yapraklı dallarında uçucu yağ bulunur. Çiçekli dalları İzmir'de «*peynir kekiği*» adı altında satılır. **Güveyiotu, keklik otu, merzengüş** *veya* **mercanköşk** *(O. vulgare)* adı altında tanınan türü İstanbul, Kuzey Anadolu, Trabzon, Rize ve Adana'da yetişen Haziran - Ekim ayları arasında çiçek açan, 25-80 sm. boyunda, çok yıllık otsu bir bitkidir. Kurak tepelerde ve dağ sırtlarında bulunur. Yaprakları saplı, karşılıklı ve stipulasız; lamina oval kenarları tam, her tarafı ve özellikle alt kısmı tüylü ve boz renklidir. Çiçekleri çok kısa saplı olup, 4 köşemsi uzunca durumlar yapar. Her çiçeğin geniş oval şekilli, yeşil veya kırmızı-morumsu renkli bir braktesi vardır. Meyva, küçük ve esmer renkli bir nukstur. Çiçekli dalları *(Herba origani)* bir uçucu yağ taşır. Bu yağ içinde fenol bünyeli bileşikler ve özellikle karvakrol vardır. Midevî, yatıştırıcı ve spazm giderici etkisinden dolayı hazımsızlık ve iştahsızlıkta kullanılır. Öksürüğe karşı da iyi bir devadır. Kurutulmuş halde yaralar için kullanılan ilâçların bileşimine girer. İtriyat ve likör sanayiindeki yeri önemlidir. [*Lat. Origanum; Ing. Origanum, marjoram; Fr.* Origan, origanum, marjolaine].

mercanlar°, ç.i. *zool.* Çokhücreli hayvanlardan Sölentereler *(Coelenterata)* alt bölümünün, Knidliler *(Cnidaria)* filumuna giren bir sınıfı. Sadece polip dölleri vardır. Vücutları hem iki-yanlı, hem ışınbal bakışımlıdır. Dokunaçlar bir kaç sıra üzerine dizilidir. Çoğu iskeletlidir. Eşeylik gözeleri iç deriden meydana gelir. Denizlerde tek veya koloni halinde, daima kendilerini bir yere bağlayarak yaşarlar. Mercan *(Corallium rubrum),* Deniz gülü *(Actinia),* Deniz şakayıkı *(Anemonia),* iyi bilinirler. [*Osm.* Dîdân-ı dâhiliye; *Lat.* ve *ing. Anthozoa; Fr.* Anthozoaires, coralliaires]. ◘ *TABLO: 18.*— **HAYVANLAR ÂLEMİ.**

mercanlı, s. İçinde mercan bulunan. [*Ing.* Coralline; *Fr.* Corallien,-ienne].

~ **kat,** *jeol.* Üst Jura'nın asbölümlerinden biri olan Luzitaniye'nin eski adı. [*Ing.* Coralline stage; *Fr.* Étage corallien].

~ **kireçtaşı,** *jeol.* Fosil mercan kalıntılarından meydana gelen kireçtaşı. [*Ing.* Coralline limestone; *Fr.* Calcaire corallien].

mercanlı.hidralar, ç. b. i. *zool.* Mercan resifleri arasında yaşayan tıkız kalkerli hidralar altsınıfı. Polipleri çok küçük boşluklarda bulunur. Kalker içindeki bazı çukurlarda oluşan küçük medüzlerle çoğalır.

mercan.otu, b. i. *bot.* İkiçenekliler *(Dicotyledoneae)* sınıfının, Karanfilgiller *(Caryophyllaceae)* familyasından, yaygın saplı, beyaz çiçekli, otsu bodur bitki. Çok iyi çim verir, bahçeleri süslemekte ve mozaik ekimde kullanılır. [*Lat. Sagyna procumbens; Ing.* Pearlweed, pearlwort; *Fr.* Sagine, sagine couchée].

mercan.yılanı, b. i. *zool.* ◘ **Yılan.**

mercek°,-ği, i. < *mercimek.* § ❶ *opt.* Camdan veya ışık kırıcı herhangi bir maddeden yapılmış ve genellikle küresel yüzeylerle sınırlanmış disk. *(Mercekler, optik görüntüler elde etmek için kullanılır).* [*Osm.* Adese; *ing.* Lens; *Fr.* Lentille]; § ❷ *bot.* Bitki anatomisinde kovucuk; § ❸ *anat.* Göz kırıcı ortamlarından biri. [*Osm.* Adese; *Lat.* ve *Ing. Lens; Fr.* Lentille]; § ❹ *jeol.* Aşınma veya yersel çökelme nedeniyle alanı sınırlı oluşuk. [*Fr.* Lentille]. ◘ *ŞEKİL: 206.*— **FOTOĞRAFÇILIK;** ◘ *ŞEKİL: 487.*— **SİNEMA II;** ◉ **akromat** ~, *fiz.* Kromatik sapıncı minimuma düşürecek şekilde imal edilmiş mercek. [*Ing.* Achromatic lens]; ◉ **akustik** ~, *fiz.* Optik bir merceğin ışık dalgalarını kırdığı tarzda ses dalgalarını kıran manialar sistemi. [*Ing.* Accoustic lens; *Fr.* Lentille accoustique]; ◉ **analitik** ~, Takeometrik bir teleskopun okületi ile obje camı arasına uygun surette yerlestirildiğine takometreye mahsus ilâve sabitini optik olarak sıfıra icra eden özel bir mercek. [*Ing.* Analytical lens; *Fr.* Lentille analytique]; ◉ **anten merceği,** *rad.* Yayınlanan veya alınan radyo dalgaları hüzmesini yoğunlaştırmak için bir mikro dalga anteni önünde kullanılan özel şekil verilmiş metal kanatçıklar veya dilektrik malzemelerden ibaret bir tertip. [*Ing.* Antenna lens]; ◉ **ayakucu gözlem merceği,** *astr.* ◘ **Ayakucu;** ◉ **billûrsu merceği,** ◘ **Göz merceği;** ◉ **büyük açıklıklı** ~, *sin.* ◘ **Büyük;** ◉ **cisim merceği,** *fiz.* ◘ **Nesne merceği;** ◉ **değişir odaklı** ~, sin. ◘ **Değişir;** ◉ **değişmez odaklı** ~, *Sin.* ◘ **Değişmez;** ◉ **değiştirilebilir** ~, *sin.* Bazı alıcılarda bulunan ve istenildiği vakit çıkarılıp takılabilen mercek. [*Ing.* Interchangeable lens; *Fr.* Objectif interchangeable]; ◉ **ek** ~, *sin.* ◘ **Ek;** ◉ **elektronik** ~, *elektr.* Optik merceklerin ışık ışınlarını saptırması gibi, elektron *(veya elektrik yüklü başka tanecikler)* demetlerini saptıran eksenel simetri sistemi; bir elektronik mercek, kondansatörlerden *(elektrostatik mercek),* bobin veya elektromıknatıslardan *(elektromagnetik mercek)* meydana gelebilir. *(Elektron akısını yakınlaştıran elektronik mercekler birçok cihazda, özellikle elektronik mikroskoplarda kullanılır).* [*Ing.* Electronic lens; *Fr.* Lentille électronique]; ◉ **Fresnel merceği,** *opt.* Merkezî bir mercek ile onu çevreleyen kırıcı veya yansıtıcı halkalardan meydana gelen ve paralel ışınlı geniş bir demet elde etmek için deniz fenerlerinde kullanılan optik sistem. [*Ing.* Fresnel's lens; *Fr.* Lentille à échelons, lentille de Fresnel]; ◉ **göz merceği,** *anat.* ◘ **Gözmerceği;** ◉ **ıraksak** ~, *opt.* ◘ **Iraksak;** ◉ **renksemez** ~, *fiz.* ◘ **Akromat mercek;** ◉ **saydam tabaka merceği,** Bazı kırılma kusurlarını gidermek için gözün saydam tabakası üzerine doğrudan doğruya uygulanan plastik maddeden yapılmış, bir yüzü içbükey öbür yüzü dışbükey küçük mercek. *(Saydam tabaka mercekleri kontak camlarından daha hafif ve daha estetiktir ama, bazen eksenleri etrafında döndükleri için astigmatlık teda-*

visine elverişli değildir). [*ing.* Corneal lens; *Fr.* Lentille cornéenne]; ◉ **takma ~**, *opt.* Odak uzaklığını değiştirmek için bir objektifin önüne yerleştirilen mercek. *(Belirli bir mesafeden daha yakın nesnelerin fotoğrafını çekmeye elverişli olmayan makinelerinde, odak uzaklığı aşağı yukarı nesnenin makineye olan uzaklığına eşit yakınsak mercekler, bazen de uzaktaki nesnelerin büyük bir görüntüsünü elde etmeye yarayan ıraksak mercekler kullanılır).*

~ bozuklukları, *tekn.* Bir ışık ışını, kırıldığı vakit renkleri genel olarak birbirinden ayrılır. Bunun için basit bir merceğin meydana getirdiği görüntünün etrafını, çok zaman, renkli bir çizgiler çemberi çevirir. Bu bozukluğa renk sapması adı verilir.

~ kapağı, *sin.* Alıcı merceğini dış etkilerden korumak üzere mercek ucuna takılan başlık. [*Ing.* Lens cap; *Fr.* Bouchon *(d'objectif)*].

~ tekeri, *sin.* Birden artık merceği olan alıcılarda bu mercekleri taşıyan ve çevrildiği vakit istenilen merceği alıcı penceresinin önüne getiren tekerlek biçimindeki bölüm. [*Ing.* Lens turret; *Fr.* Tourelle d'objectif].

~ yuvası, *sin.* Mercekleri değiştirilebilir alıcıda bu mercekleri alıcı penceresinin önüne tutturmak için yapılan yatak. [*Ing.* Mount *(of the lens)*; *Fr.* Monture *(ses objectif)*].

mercek.biçim, b. i. *anat.* Mercek biçiminde olan *(kemik, kıkırdak, çıkıntı v.b. hk.).* [*Osm.* Adesiyüşşekil; adesî; *Lat. Lentiformis; ing.* Lentiform; lenticular; *Fr.* Lentiforme, lenticulaire].

merceksi, s. ◘ **Mercekbiçim.**

mercengûş, i, *Osm.* < *Fars.* ◘ **Mercanköşk.**

merci,-ii /merci/ i. *Osm.* < *Ar. rücū.* § ❶ Baş vurulacak yer, baş vurağı, müracaat yeri. [*Ing.* Competent Authority; department or office concerned; *Fr.* Lieu où l'on s'adresse; autorité compétente]; § ❷ *esk.* Dönülecek, geri gelinecek yer.

~ ihtilâfı, *huk.* Merci uyuşmazlığı, bir dâvanın tetkik merciini gösterme bakımından, iki kaza mercii arasındaki uyuşmazlık.

~ tayini, *huk.* Merci belirtme, merci bildirme, kaza mercileri arasındaki, selbi, icabı, görev ve yetki ihtilâflarının hal ve tetkik merciini tâyin usulü.

mercimek,-ği, i. *Osm.* < *Fars. merdümek. bot.* İkiçenekliler *(Dicotyledoneae)* sınıfının Baklagiller *(Leguminosae)* familyasından, beyaz çiçekli bir yıllık bir tarım bitkisi ve bunun besin olarak kullanılan yuvarlak, yassı tohumu. Akdeniz çevresinde ilkçağın başlangıcından beri yetiştirilir. Alçak boyda sarılgan bir bitki olup yapraklarında sülükler bulunur. Geniş ve kısa badıcında sarı renkte çok besleyici iki tane bulunur. Tohumu mart-nisan aylarında ekilir *(güzün ekildiği yerler de vardır);* hasadı ekilme tarihine göre hazirandan ağustosa kadar yapılır. [*Lat. Lens* esculenta = Ervumlens; *Ing.* Lentil; *Fr.* Lentille comestible]; ◉ **mercimeği fırına vermek**, *tkz.* ve *şak. (Kadın ile erkek hk.)* Gizlice anlaşıp sevişmek. [*Ing.* To have a secret love affair]; ◉ **bursa mercimeği**, *bot.* Taneleri, büyük, rengi sarımtrak veya yeşil, 17 günde yetişen bir mercimek çeşidi, [*Lat. Lens esculanta numularia*]; ◉ **kanada mercimeği**, *bot.* ◘ **Akburçak;** ◉ **su mercimeği**, *bot.* ◘ **Su mercimeği.**

~ başlı vida, *ağ. iş.* Kanallı başı, sokulduğu yüzeyde yarım mercimek biçiminde çıkıntı yapan vida türü. [*Ing.* Button headed screw].

~ böceği, *zool.* ◘ **Mercimekböceği.**

~ kadar (gibi), *dey.* Çok küçük ve yuvarlak.

~ kemiği, *anat.* Orta kulakta, örsle üzengi arasında bulunan küçük mercimek biçimli kemik. [*Osm.* Azm-ı adesî; *Ing.* Lenticular bone; *Fr.* Os lenticulaire].

~ taşı, *jeol.* Nümülitli kalker. [*Ing.* ve *Fr.* Pisolite].

mercimek.böceği, b. i. *paraz.* Mercimek taneleri içinde yetişen, 3 mm. boyunda, kınkanatlı böcek. [*Lat. Bruchus lentis; ing.* Lentil weevil; *Fr.* Bruche des lentilles].

mercivan.otu, b. i. *bot.* ◘ **Tavşanmemesi.**

mercu /mercū/, s. *Osm.* < *Ar. recā. esk.* § ❶ Yalvararak istenilen, rica olunan; § ❷ Umulan.

mercuh /mercūh/ s. *Osm.* < *Ar. rüçhān. esk.* § ❶ Bir başka şeye göre üstün tutulan, tercih edilen şey; § ❷ *huk. esk.* Hasmından evvel iddiasını ispata yetkisi olmayan.

mercum /mercūm/, s. *Osm.* < *Ar. recm. esk.* § ❶ Taşlanmış; § ❷ Recm cezasına çarptırılmış.

merd, s. ◘ **Mert.**

merdan /merdān/, ç. i. *Osm.* < *Fars. merd. esk.* Mert kimseler, yiğitler.

merdane[1] /merdāne/, s. *Osm.* < *Fars. esk.* § ❶ Mertçe, yiğitçe, erkekçe, erkeğe özgü veya yakışır; § ❷ z. Cesaretle.

merdane[2] /merdāne/, i. *Osm.* < *Ar. verdāne.* § ❶ Türlü işlerde kullanılan, türlü biçimde silindir: *Lastik merdane.* [*ing.* Roller; *Fr.* Rouleau]; ☆ *Eşanl.* **yuvak, yuvgu**; § ❷ *büro.* Hesap ve yazı makinelerinde hem kâğıdı sürüklemeye yarayan, hem de harf vuruşuna desteklik yapan sert kauçuktan yapılmış silindir. [*Ing.* Roller; *Fr.* Rouleau]; ☆ *Eşanl.* **silindir;** § ❸ *camc.* Kalıplama yoluyle pencere camı yapımında, camı yaymaya ve inceltmeye yarayan dökme demirden silindir. [*Ing.* Roller; *Fr.* Rouleau]; § ❹ *ciltç.* Kitap sırtını yuvarlaklaştırmak ve kapaklarla sırt arasında boşluk bırakmak için kullanılan makine. [*Ing.* Roller; *Fr.* Rouleau]; § ❺ *mutf.* Hamur açmaya yarayan iki kollu tahta silindir. [*Ing.* Rolling-pin; *Fr.* Rouleau de patissier]; § ❻ *trm.* Kesekleri kırmaya, toprağı sıkıştırmaya yarayan tarım âleti. [*Ing.* Roller; *Fr.* Rouleau]; ◉ **~ den geçirme**, *seram.* Seramik hamurunu karıştırmak maksadıyle, bu hamuru, birbirine gittikçe yaklaşan bir hadde silindiri dizisinden geçirme işlemi; ◉ **boya ~ si**, *matb.* ◘ Boya; ◉ **mürekkep ~ si**, *matb.* Formayı mürekkeplemeye yarayan silindir. [*Ing. (ink)* roller; *Fr.* Rouleau *(à encrer)*].

~ yıkama makinesi, *matb.* Çeşitli tipte imal edilmiş olup, tipo, ofset taş makineleri merdanelerinin boylarını el değmeden otomatik olarak temizlemeye yarayan âletlerdir.

merdanelemek(-i), f. Bir şeyin üstünden merdane geçirmek. [*Ing.* To roll; *Fr.* Rouler]; ◉ **toprağı ~**, *trm.* Sürülmüş toprağı, bir merdane vasıtasıyle düzleştirmek. [*Ing.* To roll; *Fr.* Rouler].

merdiven, i. *Osm.* < *Fars. nerdübān* > *nerdiven*, § ❶ Yukarıya, yükseğe çıkmak veya bir yerden inmek için yapılan basamaklar dizisi. [*Ing.* Stairs, steps; *Fr.* Escalier]. ◘ *ŞEKİL: 383 ve 384.*— **MERDİVENLER I ve II;** ◘ *ŞEKİL: 176.*— **DÖŞEME, TAVAN ve MERDİVEN YAPIMI;** § ❷ Birbirine, aralıklı ve enine konulmuş parçalarla bağlı iki sırık. [*Ing.* Ladder; *Fr.* échelle]; § ❸ s. Basamak basamak olan; ◉ **altı boş ~**, ◘ **Gemi merdiveni;** ◉ **asma ~**, *mim.* Basamaklarının bir ucu duvara oturan, öbür ucu serbest olan merdiven. [*Ing.* Hanging stairs; *Fr.* Escalier suspendu]; ◉ **balık ~ i**, *trm.* ◘ **Balık;** ◉ **baş ~**, Birkaç merdiveni olan büyücek binalar veya resmi dairelerde genellikle kullanılan en büyük merdiven. [*Ing.* Principal stairs; *Fr.* Escalier principal]; ◉ **bina ~ i**, Binalarda yerli ve sabit olarak taştan, tahtadan veya demirden yapılan merdiven. [*Ing.* Stairs;

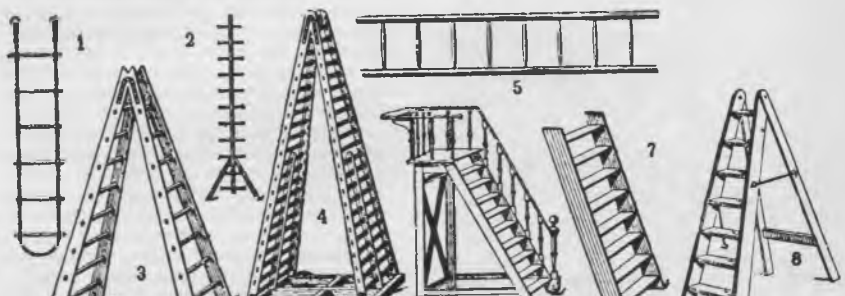

ŞEKİL: 383.— **MERDİVENLER I.:** 1. İp merdiven. 2. Meyva toplama merdiveni. 3. Çifte el merdiveni. 4. Ağaç budama merdiveni. 5. Düz el merdiveni veya dayama merdiveni. 6. Kütüphane merdiveni. 7. Değirmenci veya gemi merdiveni. 8. Ayaklı merdiven.

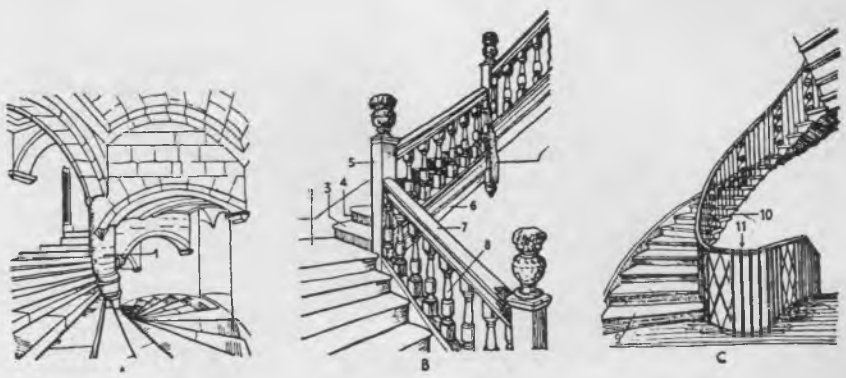

ŞEKİL: 384.— **MERDİVENLER II.:** A. *Helezonî merdivenler.* B. Yarım sahanlıklı merdivenler. C. Burma merdiven. 1. Seren *(Baba).* 2. Yarım sahanlık. 3. Basamak. 4. Ayna. 5. Seren *(baba)* direği. 6. Kiriş kaplaması. 7. Parmaklık. 8. Parmaklık babası. 9. Winder. 10. Açık kiriş. 11. Merdiven boşluğu.

Fr. Escalier]; ◉ **binek ~ i,** Zeminden biraz yukarıda olan kapıların önüne yapılan merdiven; ◉ **(helisel veya spiral ~,** *mim.* Basamakları merkezî bir sütun veya çekirdek etrafında dönerek yükselen merdiven. [*ing.* Spiral staircase; winding stairs, corkscrew stairs; *Fr.* Escalier à quartier tournant, escalier hélicoïdal, escalier en vis, escalier en colimaçon]; **çifte ~,** *inş.* İki taraflı olup ortasında bir sahanlık bulunan bina merdivenleri olup genellikle resmî daireler ve tiyatrolar gibi inip çıkanları çok olan binalarda ve saraylarda, konaklarda bir taraftan inmek, diğer taraftan çıkmak için yapılır. [*ing.* Double ladder; *Fr.* Escalier double]; ◉ **çift kanatlı ~,** *inş.* Merdiven basamaklarının dış uçlarına binen ve aşağıdan yukarı kova gibi bir boşluk hâsıl eden kısım. [*Fr.* Escalier à deux volée] ◉ **dairevî ~,** Planı bir daire şeklinde olan bina merdiveni. [*ing.* Circular stairs; *Fr.* Escalier circulaire]; ◉ **dayama (el) ~ i,** Yüksek bir yere çıkmak için kullanılan ve istenildiği yere taşınarak bir duvara veya bir ağaca dayanmak suretiyle üstüne çıkılan merdiven. [*ing.* Ladder; *Fr.* Echelle]; ◉ **döner ~,** Liman kirişleri kemer şeklinde ve basamakları üçgen biçiminde olan merdiven. [*Fr.* Escalier circulaire]; ◉ **dönemeçli (kıvrımlı) ~,** Birkaç basamakta yönünü değiştiren merdiven. [*Fr.* Escalier rompu]; ◉ **eğik ~,** *cimn.* ◘ **Eğik;** ◉ **gemi ~ i,** Basamaklarının altı, dayama merdivenlerinde olduğu gibi boş olan ve dayama merdivenlerine benzeyen sabit merdiven. [*ing.* Gangplank; *Fr.* Échelle de meunier]; ◉ **gizli ~,** *mim.* Eski şato ve saraylarda, bir hücum ve suikast vukuunda görülmeden kaçmak için binanın saklı bir tarafındaki kapıya veya mahzenlere giden gizli merdivenlere denir. *(Avrupa'da Orta Çağ'da bunlara çok rastlanır).* [*ing.* Hidden *(concealed, secret)* staircase; *Fr.* Escalier dérobé]; ◉ **gümüş ~,** *tasav.* ◘ **Gümüş;** ◉ **halat ~,** *den.* ◘ **Halat;** ◉ **helezon ~,** *mim.* Minare merdiveni gibi döne döne çıkan ve basamakları yelpaze kanadı gibi olup uçları aşağıdan yukarı bir helezonî hat oluşturan döner merdiven. [*ing.* Spiral stairs; *Fr.* Escalier en hélice, escalier en spirale]; ◉ **hizmet ~ i,** Büyük binaların ve apartmanların içinde hizmetçilerin inip çıkması ve yukarıya eşya ve öteberi çıkarılması için ekseriya mutfak ve hizmet kısımlarında ayrıca yapılan arka merdivenler. [*ing.* Backstairs; *Fr.* Escalier de service]; ◉ **ip ~,** *sp.* İpten yapılmış merdiven olup yukarı ucundan bir yere asılarak kullanılır; basamakları kalın halattan yapılan ve asılarak kullanılan merdiven. [*ing.* Rope-ladder; *Fr.* Échelle de corde]; ◉ **köşeli ~,** Dört köşeli bir yuva içine yapılmış olan ve köşeler oluşturan merdiven. [*Fr.* Escalier à quartier]; ◉ **minare ~ i,** Bir kattan öbür kata çıkmak için birçok devirler yaparak dönen merdiven. [*Fr.* Escalier en colimaçon]; ◉ **nal ~,** Planı at şeklinde olan merdiven. [*Fr.* Escalier en fer à cheval]; ◉ **portatif ~,** ◘ **Taşınır merdiven;** ◉ **sahanlıklı ~,** Üst tarafında bir düzlüğü olan veya birkaç ayak çıkıldıktan sonra diğer merdiven kısmına çıkmadan düz birer yüzeyi olan merdivenler. [*ing.* Platform stairs; *Fr.* Escalier à palier]; ◉ **sahanlıklı kıvrık (dönemeçli) ~,** Her birkaç kademeden sonra bir sahanlığı olan ve oradan yönünü değiştiren bina merdiveni. [*Fr.* Escalier rompu]; ◉ **sırık ~,** Uzunca bir ağaç sırık üstüne ayak basacak surette aralıklı kertikler açmak suretiyle yapılmış basamakları olan merdiven. *(Norveç'te ayaklar üstüne yerden yüksekçe yapılan dağ kulübelerine çıkmak için böyle merdivenler kullanılır);* ◉ **şeref ~ i,** Resmî dairelere ve saraylarla tiyatrolar, müzeler ve sergiler gibi binalarda teşrifata ve resmî kabullere mahsus olan ve süslü ve güzel merdiven. [*ing.* Grand staircase; *Fr.* Escalier d'honneur]; ◉ **taşınır (portatif) ~,** *tekn.* İnip çıkmaya yarayan ve eşit aralıklarla yerleştirilmiş yatay parçalarla *(basamaklar)* birbirine tutturulan iki dikmeden meydana gelen, istenilen yere taşınabilen hafif merdiven. [*ing.* Transportable ladder]; ◉ **tehlike ~ i,** ◘ **Yangın merdiveni;** ◉ **tek kanatlı ~,** Yön değiştirmeksizin bir kısımdan ibaret ve sahınlıksız merdiven. [*Fr.* Escalier à une volée]; ◉ **yangın ~ i,** İtfaiyecilerin yangında ve kurtarma işlerinde kullandıkları merdiven. [*ing.* Scaling ladder, fire ladder; *Fr.* Escalier de secours]; ◉ **yelpaze ~,** Planı yelpaze şeklinde olan ve bir taraftan başlayıp yukarıya çıkan merdiven. [*Fr.* Escalier en éventail]; ◉ **yürüyen ~,** İnsanları bir kattan öbür kata taşıyan ve basamakları sonsuz bir zincir üzerine oturtulmuş eğik düzlem. [*ing.* Moving staircase, travelling staircase; *Fr.* Escalier roulant, escalier mobile].

~ altı, Bina merdivenlerinin altında meydana gelen eğik tavanlı boşluklar olup ekseriya bu kısımların etrafı kapatılarak öte beri koymak için dolap gibi kullanılır. [*Fr.* Soupente d'escalier].

~ ayağı, *inş.* Merdivenlerin basamak denilen ve ayak basılan düz kısmı ile raht düşey kısmından ibaret prizma şeklinde parça. [*Fr.* Degré, marche].

~ babası, *mim.* Merdivenlerde, korkuluğun bitiminde bulunan ve çıkışın başlangıcını gösteren basamakların ön kenarlarını birleştiren eğim çizgisi ile tavan yüzeyi arasındaki düşey mesafe. *(Meskenlerde bu yüksekliğin mutlaka 2 m'den fazla olması gerekir).* [*ing.* Newel; *Fr.* Noyau].

~ başı (~ sahanlığı), Binalarda merdivenlerin her kata dahsus olan kısımlarının yukarısında ve diğer katın merdiveni başlayan yerdeki düzlük olup buradan apartımanlara girilir. *(Bir merdivenin orta kısmında dinlenmek için yapılan düzlüklere* **orta sahanlık** *denir).* [*ing.* Landing, stairhead; *Fr.* Palier].

~ başlangıcı, *inş.* Merdivenlerde ilk kademe veya basamağın başladığı yer. [*Fr.* Départ d'escalier].

~ boşluğu (aydınlığı), Bir yapıda merdiven için bırakılan boşluk. [*Fr.* Jour d'escalier].

~ böğrü, *mim.* Merdivenin iki yanında bulunan ve basamakları tutan kertikli kalın tahta. [*Fr.* Coquille d'escalier].

~ çatması, Merdiven kirişleri, kiriş pabuçları ve korkuluklarından meydana gelen iskelet,

~ dayamak, *(yaş hk.)* Yaklaşmak: *Elliye merdiven dayamış. Seksene merdiven dayadı.*

~ devrimi veya deviri, Döner merdivenlerde, merdiven ayaklarının dar taraflarındaki kenarların meydana getirdiği ve merdivenin basamağına kadar devam eden helisel şekil. [*ing.* Revolution; *Fr.* Révolution].

~ duvarı, Üst kısmı eğimli olarak inşa edilen ve merdiven basamaklarını taşıyan duvar. [*ing.* Staircase wall; *Fr.* Mur d'escalier],

~ eğrisi, Bir döner merdivenin basamaklarının üstlerini birbirine kavuşturan eğri olup küpeşte bu şekilde olur. [*ing.* Staircase curb; *Fr.* Courbure d'escalier].

~ evi (yeri), İçine merdiven inşa olunan duvarlarla çevrili kısım. [*ing.* Well (-hole); *Fr.* Cage d'escalier].

~ genişliği, Merdiven basamaklarının uzunluğuna olan enlemi. [*ing.* Staircase breadth; *Fr.* Largeur d'escalier].

~ halısı, ◘ **Halı.**

~ helezonu, *mim.* ◘ **Helezon.**

~ kaburgası, ◘ **Kaburga.**

~ kapağı, ◘ **Kapak.**

~ kirişi, Merdivenin boşluk tarafındaki sınırını çizen ve basamaklar ile rıhtları taşıyan kiriş. [*ing.* Ladder girder, Norch board; *Fr.* Limon].

☆ *Eşanl.* **limon kirişi, omurga kirişi.**

~ kolu, Merdivenin, iki sahanlık arasında yükselen kısmı. [*ing.* Flight of stairs; *Fr.* Volée d'escalier].

~ korkuluğu, Merdivenden çıkanların veya inenlerin düşmesini önlemek ve küpeşteye tutunmalarını sağlamak için merdiven boyunca yerleştirilen ahşap, demir veya taştan yapılmış parmaklık. [*ing.* Baluster; *Fr.* Balustre].

~ kovası, Dönerek çıkılan merdivenlerde yukarıdan aşağıya bakıldığı vakit ortada görülen boşluk.

~ kovası duvarı, Merdiven kovasını oluşturan duvar yüzeyi. [*ing.* String-wall; *Fr.* Echiffre].

~ küpeştesi, Merdiven korkulukları üzerine konulan ve inip çıkarken tutmaya yarayan kalınca ve yassıca yuvarlak tahta veya demir. [*ing.* Stair rail; *Fr.* Maincourante].

~ mili, Döner merdivenlerde aşağıdan yukarıya kadar devam eden ve basamakların dar taraftaki uçları dayanan taş sütun veya ağaç sırık ve direk. [*ing.* Newel post; *Fr.* Pilastre].

~ parmaklığı, Merdivenlerin kenarlarına korkuluk olarak yapılan ağaç veya demir parmaklık.

~ rampası, Bir merdivende üzerine basamakların yerleştirildiği eğimli döşeme. [*ing.* Brick-work base].

~ sahanlığı, ◘ **Sahanlık.**

~ yuvası, Binalarda merdivenleri kuşatan kısım, yani etrafını çeviren duvarların meydana getirdiği boşluk. [*ing.* Well-(-hole) of stairs; *Fr.* Cage d'escalier].

☆ *Eşanl.* **merdiven evi.**

merdivenli, s. Merdiveni olan.

merdivensi, s. *zool.* Sarımları merdiven basamağı gibi düz ve anormal olan kavkılara verilen sıfat. [*ing.* Scalariform; *Fr.* Scalariforme].

~ borular, *bot.* Geçitleri uzun ve üst üste sıralar oluşturan, yandan bakılınca merdiveni andıran borulara verilen ad. [*Osm.* Eviye-i süllemiye; *ing.* Scalariform yessels; *Fr.* VaVisseaux scalariformes].

~ çizgiler, *dokb.* Kalb kası ipliklerini gümüş nitrata boyadıktan sonra meydana çıkan siyah çizgiler. *(Uç uca birleşmiş olan kalb hücrelerinin sınırlarını belli eder).* [*ing.* Scalariform lines; *Fr.* Traits scalariformes].

merdudiyet,-ti, i. *esk.* Reddolunmuşluk, geri çevrilmişlik. [*ing.* Rejectedness].

merdut, s. *Osm.* < *Ar. redd* > *merdûd. esk.* § ❶ Kovulmuş, dışarı atılmış, reddolunmuş. [*ing.* Rejected, repulsed, rebulted; *Fr.* Repoussé, rejeté, non accepté]; § ❷ Kabul edilmeyen hoş görülmeyen, geri çevrilmiş; § ❸ *(Delil, söz, v.b. hk.)* Çürütülmüş.

merdüm, i. *Osm.* < *Fars. esk.* İnsan, şahıs. [*ing.* Man, human being, person; *Fr.* Homme, humain].

merdümgiriz, s. *Osm.* < *Fars.* İnsanlara karışmaktan hoşlanmayan, insandan kaçan *(kimse).* [*ing.* Misanthrope, misanthropic, unsociable].

merebe, i. *Osm.* < *Ar. esk.* İş, meslek, meşguliyet. [*ing.* Business, matter of business].

merec, i. *Osm.* < *Ar. esk.* Karışma, karışıklık.

merede, ç. i. *Osm.* < *Ar. merid. esk.* İnatçı kimseler.

merek, i. Köy evlerinin yanında ot, saman ve yaprak gibi şeyleri ve hayvan yiyeceklerini muhafazaya yarayan kârgir veya kerpiçten depo binası. [*ing.* Barn; *Fr.* Grange],

meremet,-ti, i. ◘ **Meramet.**

meremetçi, i. *esk.* Tamirci; ◉ **~ ler ocağı,** *teşk. tar.* Osmanlı Devleti zamanında her türlü onarım işleriyle görevli bulunan meremetlerin bağlı bulunduğu ocak.

meremetlemek(-i), f. ◘ **Meramet lemek.**

meret,-ti, i. ve s. *Osm.* < *Ar. mârid.* Kaba, can sıkan, sıkıntı veren şeyler hakkında sövgü olarak kullanılır: *Bu ne meret şey-*

miş, her gün bir tarafı bozuluyor. Bırak şu mereti, ben böyle adamlardan hoşlanmam. [*Ing.* Damned person, cursed thing; *Fr.* Énorme grand et laid].

mergube, s. *esk.* § ❶ **Mergub**'un dişili; § ❷ i. Kadın adı.

mergubiyet, i. *esk.* Beğenilme, istenir ve aranılır olma. [*ing.* Desirability].

mergul /mergül/, s. *Osm.* < *Fars. esk.* § ❶ Bükülmüş *(saç)*; § ❷ i. Kuş sesi; § ❸ Ahenkli ses.

mergula, i. *Lat. zool.* Dalıcımartıgiller *(Alcidae)* familyasından, sırtı siyah, karnı beyaz tüylü küçük deniz kuşu; kutup bölgesindeki yalıyarlarda büyük sürüler halinde yaşar. **Cüce mergula** *(Plautus alle)* kışın bazen batı Avrupa kıyılarına kadar iner. [*Lat. Plautus; ing.* Dovekie; *Fr.* Mergule].

mergup /mergüp/, s. *Osm.* < *Ar. rağbet* > *mergüb*. Sevilen, sevilip aranan, rağbet gören, geçer, beğenilen. [*Ing.* Desirable, desired, longed for, sought after; *Fr.* Désiré, agréable].

merhaba /merhabā/, ünl. *Osm.* < *Ar.* «*Günaydın*» veya «*hoş geldiniz*» gibi bir selamlaşma sözü: -*Merhaba, arkadaşl*- *Merhaba, kardeşim. (Bu esenleme sözü töreye göre, ilk olarak küçükten büyüğe karşı, bir de teklifsiz olmayan kimseler arasında kullanılmaz).* [*Ing.* Hello, Good day; *Fr.* Salut *(à toi)*]; ◉ **~ sı olmak** *(biriyle), dey.* Esenlesecek kadar tanışıklığı olmak, yakınlığı olmak. [*Ing.* To have a slight aquaintance *(with somebody)*]. ◉ **~ yi kesmek** *(biriyle), dey.* Onunla olan ilgisini kesmek. [*Ing.* To terminate one's friendly relations *(with someone)*].

~ siperi, *mim. esk.* Kalelerde kapısının karşısındaki duvara açılmış mazgal deliği. *(Kapıdan girmeyi başaran düşman kuvvetlerine karşı bu mazgal deliğinden ok atılarak savaşılırdı).* [*Ing.* Loophole in the wall just facing the inner facade of a fortress gate *(for the defense of the stronghold when the enemy succeeds in forcing the gate)*; *Fr.* Meurtrière pour défendre une porte].

merhabalaşmak (-le), nsz. f. Birini merhaba sözüyle selâmlamak, selâmlaşmak. [*Ing.* To greet one another; *Fr.* Se saluer mutuellement en prononçant le mot **merhaba**].

merhale, i. *Osm.* < *Ar. rıhlet.* § ❶ Aşama, evre. [*Ing.* Stage phase; *Fr.* Étape]; § ❷ Erme; § ❷ Konak, menzil; § ❸ *esk.* Iki konak arası; § ❺ Bir günlük yol. [*Ing.* A day's journey].

merhamet,-tl, i. ç: **merahim**. *Osm.* < *Ar. rahm. fels. psik.* ve *sosy.* Başkasının kötü durumu için acı duyma [*Ing.* Pity; *Fr.* Pitié]. ☆ *Eşanl.* **acım.** ◉ **~ e gelmek**, *dey.* Acıma duygusuna kapılmak. [*Ing.* To become merciful].

~ etmek, *dey. (Birine)* acımak. [*Ing.* To pity, to feel compassion for; *Fr.* Avoir pitié, faire grâce].

merhametен, z. *esk.* Merhamet, göstererek, acıyarak. [*Ing.* For mercy's sake, kindly].

merhametli, s. Acımalı, yüreği yufka, yufka yürekli. [*Ing.* Merciful; *Fr.* Compatissant,--ante].

merhametsiz, s. Acımaz, katı yürekli acımasız. [*Ing.* Merciless, pitiless; *Fr.* Sans pitié].

merhametsizlik,-ğl, i. Acımasızlık, katı yüreklilik. [*Ing.* Mercilessness, cruelty; *Fr.* Dureté, insensibilité].

merhem, i. ç: **merahim**. *Osm.* < *Ar. ecz.* § ❶ Deriye içirilerek veya sürülerek kullanılan tereyağ kıvamında yağlı ilâç. [*Ing.* Ointment, salve; *Fr.* Onguent, pommade]; § ❷ *mec.* Çare. [*Ing.* Remedy, cure; *Fr.* Remède]; ◉ **havacıva ~ i**, ◘ **Havacıva**. ◉ **gri ~**, *ecz.* ◘ **Gri**; ◉ **kavak ~ i**, *ecz.* ◘ **Kavak**; ◉ **kireç ~ i**, *ecz.* ◘ **Kireç**.

~ havanı, Merhem hazırlamakta kullanılan geniş ve yayık havan. [*Ing.* Ointment mortar].

~ olmak, Bir derde çare olmak. [*Ing.* To be a cure for an ailment].

merhub /merhüb/, s. *Osm.* < *Ar. reheb,* korku. *esk.* § ❶ Korkunç *(şey)*. [*Ing.* Feared, dreaded, dreadful]; § ❷ i. Aslan.

merhum /merhüm/, s. *Osm.* < *Ar. rahmet.* Ölmüş bir müslümandan bahsederken «*Tanrı'nın rahmetine kavuşmuş*» anlamında kullanılır. [*Ing.* One whom God has taten into his mercy, deceased; *Fr.* Qui a obtenu la clémence de Dieu, décédé, feu, défunt].

~ olmak, Ölmek. [*Ing.* To die; *Fr.* Mourir].

merhume, s. ve i. *esk.* **Merhum** 'un dişili.

merhun, s. *Osm.* < *Ar. rehn. huk. esk.* Rehine konmuş. [*Ing.* Pledged, pawned, contingent; *Fr.* Engagé, déposé comme gage].

merhuz /merhüz/, s. *Osm.* < *Ar. esk.* Yıkanmış. [*Ing.* Washed *(cloth)*]; § ❷ Terlemiş. [*Ing.* Thrown into a sweat by an attack of fever].

meri[1], s. *Osm.* < *Ar. rü'yet. esk.* Gözle görülen. [*ing.* Visible, seen; *Fr.* Visible, évident].

meri[2] /merī/, i. *Osm.* < *Ar. anat. esk.* Yemek borusu. [*ing.* Gullet, esophagus; *Fr.* Oesophage].

mer'i, mer'iye[3], s. *Osm.* < *Ar. rişyet. esk.* § ❶ Yürürlükte olan, hükmü geçen. [*Ing.* Current, effective, in force; *Fr.* En vigueur, valable, exécutoire]; § ❷ Sayılan, hürmet olunan. [*Ing.* Respected].

meridyen, i. *Fr. méridien* < *Lat. meridies,* güney, öğle > *meridianus.* § ❶ *astr.* Belirli bir gözlem yerinde, o yerin düseyi *(çekül doğrultusu)* ile Yer'in dönme ekseninı içine alan düzlem; Güneş bu düzlemi biri öğlen, biri gece yarısı olmak üzere günde iki kere keser: *Belirli bir noktadaki meridyen bu noktadan geçen ve gerçek öğle Güneş'ini içine alan düşey düzlemdir.* [*Osm* Nısfınnehar; *ing.* Meridian]. ☆ *Eşanl.* **meridyen düzlemi.** ☆ *Eşanl.* **öğlen**; § ❷ *(Geniş anlamda)* Gözün ekseninden geçen her düzlem. [*Fr.* Méridien, tout plan passant par l'axe de l'œil]; § ❸ Belirli bir yerdeki meridyen düzlemi ile yatay düzlem in arakesiti. ☆ *Eşanl.* **meridyen dairesi, meridyen çemberi**; § ❹ *ark.* Öğleyi gösteren güneş saati. [*Fr.* Méridien, cadran solaire indiquant l'heure de midi]; § ❺ *jeod.* Yer'in bir noktasında, Yer elipsoidinin dönme ekseni ile söz konusu noktadan geçen düzlem. § ❻ *mat.* Bir dönel yüzey ile bu yüzeyin ekseninden geçen bir düzlemin kesiti. *(Bir dönel yüzey, ekseni ve meridyenlerinden biriyle tanımlanır).* [*Ing.* Meridian plane; *Fr.* Méridien, plan méridien]. ☆ *Eşanl.* **meridyen düzlemi.** § ❼ *ott.* Göz ekseninin herhangi bir noktasından geçen ve gözü bir daire seklinde kesen düzlem. [*Ing.* Meridian]; § ❽ tıp. Akupunkturda, deri yüzeyinde belirli bir organın yerini gösteren «*çin noktaları*» nı birbirine bağlayan hayali çizgi. *(Bu «meridyenler» boyunca «enerji» dolaşır. Enerjinin izlediği yöne göre meridyenler merkezcil veya merkezkaçtır).* [*Ing.* Meridian]; ◉ **başlangıç ~ i**, *coğr.* ◘ **Başlangıç**; ◉ **ısıtıcı üç ~**, *tıp.* ◘ **ısıtıcı**; ◉ **magnetik ~**, *magn.* Yer yüzünün belirli bir noktasında, bu noktadan ve yerkürenin magnetik kutuplarından geçen büyük daire. *(Deneysel olarak bu meridyen, yeryüzünün bir noktasında, serbestçe dönebilecek şekilde asılmış mıknatıslı bir iğne veya çubuğun magnetik eksenini içine alan düşey düzlemle belirlenir).* [*Ing.* Magnetic meridian; *Fr.* Méridien magnétique]; ◉ **ortalama zaman meridyeni**, *astr.* Gnomonik'te, yılın çeşitli günlerinde ortalama güneş zamanı veya yerel zaman öğleyi gösterirken, yere dik çakılmış bir değneğin gölgesinin düştüğü yerleri belirten ve sekli asağı yukarı bir sekize benzeyen çizgi. *(Güneş hareketinin mevsimlik düzensizliklerini, hiç olmazsa yaklaşık olarak hesaba katabilmek için güneş saati üzerinde bu eğrinin çizilmesi zorunludur).* [*Ing.* Average time meridian; *Fr.* Méridienne du temps moyen].

~ âleti, *astr.* Dürbünü yatay bir eksen etrafında dönebilen ve gözlem yerinin merid. yenini gösteren sabit gözlem âleti. [*Ing.* Transit instrument, transit (-circle); *Fr.* Instrument méridien, cercle méridien, lunette méridienne].

~ dairesi, *coğr.* ve *astr.* Iki kutuptan geçerek yer yuvarlağını ikiye ayıran çember. [*Osm.* Nısfınnehar dairesi; *Ing.* Transit circle; *Fr.* Cercle méridien].

~ durbünü, *opt.* ◘ Dürbün.

~ düzlem[4], *coğr.* ve *astr.* Iki kutbu birleştiren doğru ile üzerinde bulunulan noktadan geçen çekül doğrultusunun belirttiği düzlem. [*Osm.* Nısfınnehar müstevisi; *Ing.* Meridional plane; *Fr.* Plan méridien].

~ gözlemi, *astr.* Bir gökcismi bulunulan yerin meridyeninden geçerken, bu gökcisminin geçiş saatini veya yüksekliğini tayin etmek için bir meridyen âletiyle yapılan gözlem. *(Eğer meridyen âletinin ayarı doğruysa ve açılımı ile yükselimi bilinen bir gökcisminin gözlemi söz konusu ise yerel yıldız saati ve gözlem yerinin enlemi kolayca bulunabilir).* [*Ing.* Meridian observations; *Fr.* Observations méridiennes].

~ servisi, *astr.* Sabit bir rasathanede yıldız koordinatlarını ve saatleri tayin etmek le görevli servis. [*Ing.* Meridian service; *Fr.* Service méridien].

~ yüksekliği, *astr.* Meridyenden gecisi sırasında, bir gökcisminin ufuk üstündeki yüksekliği. *(Gözlenen gökcisminin yükselimi biliniyorsa, meridyen yüksekliğinden kolayca o yerin enlemi bulunabilir).* [*Ing.* Meridian; altitude; *Fr.* Hauteur méridienne].

meriedri, i. *Fr. mériédrie. billûrbil.* Ağlarından daha aşağıda oldukları zaman billûrda görülen bakısımlılık. *(HOLOEDRI ile karşıtlaşır; hemiedri ve tetartoedri'yi kapsar).*

merih, öz. i. *Osm.* < *Ar. mirrih,* veya *mars. astr.* Güneş sisteminden gezegen, «*dış gezegenler*»in *(Güneş'e uzaklığı, Yer'in Güneş'e olan uzaklığından daha fazla)* ilkidir. [*Osm.* Sakıt; *Ing.* The planet Mars; *Fr.* Mars] ◘ *ŞEKİL: 236.*— **GÜNEŞ SİSTEMİ ve GEZEGENLER**.

merihli, s. ve i. § ❶ Merih'te yaşadığı farz edilen insansı yaratık. [*Ing.* Martian; *Fr.* Martien]; § ❷ *mec.* Pek tuhaf ve yadırgatıcı *(kimse)*.

merikarp,-pı, i. *Fr.méricarpe. bot.* Karpellerin birlesme yerinden veya bölümlerinden yarılarak meydana gelen bir tohumlu kısmı meyvalara verilen ad. [*Ing.* Mericarp].

Merina'lar, c. öz. i. *etn.* Madagaskar halkı. Sayıları bir milyonu geçer. Tananariye cevresindeki merkezî yaylalarda otururlar. Adları «*yüksekterde oturanları*» anlamına gelir. Belirli bir tipleri yoktur; kara, sarı ve esmer tenli olanlarına rastlanır. [*Ing.* Merinas; *Fr.* Mérinas]].

merinos, i. *Ar. Banu Marin'*den */Fas'ta XIII. yüzyıldan XV yüzyıla kadar saltanat sürmüs Marinid'ler sülâlesi./ Isp. merino* > *Fr. mérinos.* § ❶ Çok ince, beyaz ve bol yünlü koyun ırkı. [*Ing.* Merino *(sheep)*; *Fr.* Mérinos]; § ❷ Aynı koyundan elde edilen yün. [*ing.* Merino; *Fr.* Mérinos]; § ❸ Bu yünden yapılan kumas. [*Ing.* Merino; *Fr.* Mérinos].

merisizm, i. *Fr. mèrycisme.* Insanın gevis getirmesi. *(Tamamen anormaldir; bununla beraber, yutulduktan bir süre sonra çiğnenmek üzere yiyeceklerin yeniden ağıza geldiğini ve böyle birkac olay gördüğünü yazanlar vardır. Bu hal bazı kimselerde isteğe bağlı olabilir. Nitekim daha önce ictiği suvu sahnede ağızdan fıskıran göstericiler görülmüstür).* [*Ing.* Merycism].

merismopedi, **merist**. I. *Fr. mérismopédie veya mériste. bakt.* Bakteri cinsinden mikrop topluluğu. *(Bunlarda hücreler, etrafında jelatin kılıf bulunmayan dört bakterilik gruplar halinde bulunur).*

meristel, I. *Fr. méristèle. bot.* Yaprağın iç kısmında bulunan iletken damar. *(Kökten gelerek sapta devam eden iletken doku sisteminin yalnız bir kısmı meristel'de yer alır).* [*Ing.* Meristele].

meristem, I. *Fr. méristème* < *Yun. bot.* ◘ **Sürgendoku.** ◉ **primer ~**, *bot.* Embriyo safhasından itibaren bölünme yeteneğini kaybetmeyen ve öyle kalan doku. Bitkide

bulunduğu yere göre apikal, interkalar ve lateral olmak üzere üç tipe ayrılır. [*Ing.* Primary meristem; *Fr.* Méristème primaire]; ☆ *Eşanl.* **öncül bölünür doku**; ◉ **interkalar** ~, *bot.* Ekin yatmalarında ekinin dikleşmesini sağlayan faaliyette bulunan bazı bitkilerin yaprak ve internodlarının taban kısmında bulunan bölünür doku. [*Ing.* Intercalary meristem; *Fr.* Méristème intercalaire]; ◉ **lateral** ~, *bot.* Çevreye paralel *(pariklinal) bölümler* ile organların çapının artmasını sağlayan bölünür doku. *(Demet kambiyumu ve mantar kambiyumu bu tip meristemerdendir).* [*Ing.* Laterai meristem; *Fr.* Méristème latéral]; ◉ **sekonder** ~, *bot.* Uzun zaman istirahat halinde bulunan, hücrelerin sonradan bölünme yeteneği kazanması ile meydana gelen bir doku. *(mantar kambiyumu /fellogen/ bunun en iyi örneğidir).* [*Ing.* Secondary meristem; *Fr.* Méristème secondaire]; ☆ *Eşanl.* **soncul bölünür doku.**

~ **dokusu**, *bot.* ◘ **Bölünürdoku.**

meristik, s. *Fr. méristique. biy.* **Meristik çeşitlenme**, Normal bir karakterin ortalamanın her iki tarafına doğru gösterdiği nicesel sürekli çeşitlenmelerin tümü. [*Ing.* Variation méristique].

meriyat, ç. i. *esk.* Gözle görülebilen şeyler. [*Ing.* Visible objects; *Fr.* Les choses visibles, le monde visible].

merlye, s. *esk.* **Merl'nin** dişili.

merlyet,-ti, i. *esk.* Gözle görülür olma. [*Ing.* Being valid or in validity, effect, effectiveness; *Fr.* Vigueur, validité].

meriyet,-ti, i. *Osm.* < *Ar. merlyyet. esk.* Yürürlükte olma hali, geçerlilik. [*Ing.* Being valid or in validity; *Fr.* Vigueur, admissibilité].

merkantilist,-ti, i. *Fr. mercantiliste.* Parayı ve değerli madenleri biricik zenginlik olarak kabul eden kimse. [*Ing.* Mercantilist].

merkantilizm, i. *Fr. mercantilisme. ikt.* Amerika'da altın ve gümüş madenlerinin bulunmasından sonra XVI. ve XVII yüzyılda ortaya atılan ve bir devletin zenginliğinin değerli madenlere sahip olmaktan ileri geldiğini savunarak, bu madenlerin hangi araçlarla elde edileceğini belirten iktisat doktrini. [*Ing.* Mercantilism; commercialism].

merkaptal, I. *Fr. mercaptal kim.* Genel formülü R -CH(S-R')$_2$ olan sülfürlü bileşik; asetallere benzer ve bir merkaptanın iki m asetallere benzer ve bir merkaptanın iki molekülü ile bir aldehitin bir molekülünün yoğunlaşmasından elde edilir. [*Ing.* Mercaptal].

☆ *Eşanl.* **tiyoasetal.**

merkaptan, i. *Fr. mercaptan kim.* (a) Genel formülü R-S-H olan kükürtlü organik bileşiklerin genel adı; R bir hidrokarbon köküdür. [*Ing.* Mercaptan; *Fr.* Mercaptan, thioalcool, thiol]; ☆ *Eşanl.* **tiyoalkol, tiyol**; (b) Etil merkaptan'ın C_2H_5SH özel adı. ☆ *Eşanl.* **etilmerkaptan.** [*Ing.* Mercaptan; *Fr.* Mercaptan, éthylmercaptan].

merkaptid, i. *Fr. mercaptide. kim.* Bir merkaptan'ın madenî türevi. [*Ing.* Mercaptide].

merkaptomerin, I. *Fr. mercaptomérine.* **Sodyum merkaptomerin** *ecz.* Karboksi-metil-merkapto - merküri - metoksi-propil - kamforik asidin sodyum tuzunun ticarî adı. *(Kalb ve karın ödemlerinde kullanılan cıvalı bir idrar söktürücüdür).* [*Ing.* Mercaptomerin; *Fr.* Mercaptomérine sodique].

merkat,-dı, i. *Osm.* < *Ar. rukūd.* < *merkad. esk.* Sin, mezar, kabir. [*Ing.* Grave, tomb, mausoleum, sepulcher; *Fr.* Tombe, tombeau, sépulcre].

merkator, i. *sosy.* Eski sitelerde dışardan gelen ve *civitas*'da oturan yabancı tüccar zümre. *(Eski Galata'da cenevizliler gibi).* [*Ing.* ve *Fr.* Mercator].

~ **izdüşümü**, *coğr.* Değiştirilmiş bir yuvak *(silindir)* izdüşümü. [*Osm.* Merkator irtisâmı; *Ing.* Mercator's projection; *Fr.* Projection de Mercator].

merkep,-bi, i. ç: **meraklp.** *Osm.* < *Ar. rükūb* > *merkeb.* § ❶ Eşek. [*Ing.* Donkey; *Fr.* Âne]; § ❷ *esk.* Binilecek şey. [*Ing.* Mount *(horse, etc.)*; *Fr.* Monture, vaisseau]; § ❸ Gemi. [*Ing.* Ship; *Fr.* Navire].

merkepçi, i. Eşekler olup isteyene kira ile veren kimse. [*ing.* Donkeyman; *Fr.* Anier].

merkez, i. *Osm.* < *Ar. rekz.* § ❶ Bir dairenin veya bir küre yüzeyinin bütün noktalarından eşit uzaklıkta bulunan iç nokta: *Dairenin merkezi. Küre merkezi.* [*Ing.* Center, centre; *Fr.* Centre]; ☆ *Eşanl.* özek; § ❷ *(geniş anlamda)* Bir şeyin en işlek veya orta yeri: *Şehrin merkezi. Depremin merkezi.* [*Ing.* Center; *Fr.* Centre]; § ❸ Bir kuruluşun genel yönetim yeri: *Hükümet merkezi. Kurum merkezi. Merkez kurulu.* [*Ing.* Seat, headquarters; *Fr.* Centre administratif]; § ❹ En yüksek aşamalı polis karakolu: *Taksim karakolu, Beyoğlu merkezine bağlıdır).* [*Ing.* Central police station; *Fr.* District]; § ❺ *mec.* Şekil, yol, durum: *Benim düşünüşüm bu merkezdedir.* § ❻ *anat.* Beyinde akmadde ve diyafragma'nın kiriş kısmına verilen ad. [*Lat. Centrum*]; § ❼ Bir kapalı eğrinin *(veya bazı çokgenlerde köşegenlerin)* kesişme noktası: *Bir elipsin, bir karenin, bir eşkenar dörtgenin merkezi.* [*Ing.* Center; *Fr.* Centre]; § ❽ Çeşitli faaliyetlerin toplandığı hareketli ortam: *Ticaret, siyaset merkezi.* [*Ing.* Center; *Fr.* Centre]; § ❾ İnsanların geldiği yer: *İskân merkezi.* [*Ing.* Conter; *Fr.* Centre]; § ❿ Bir ülkenin veya bölgenin yönetildiği yer: *Ankara Türkiye'nin merkezidir;* § ⓫ Aynı düzendeki özel kuvvetlerin hareket veya buluşma noktası: *Dönme merkezi. Çekim merkezi. Ağırlık merkezi. Işık merkezi.* [*Ing.* Center; *Fr.* Centre]; § ⓬ *mat.* Bir şeklin bütün noktalarının, kendisine göre ikişer ikişer simetrik olduğu nokta. [*Ing.* Center; *Fr.* Centre]; § ⓭ *huk.* Devlet tüzel kişiliğine alt kuruluşların sevk ve idare bakımından toplandığı yer; § ⓮ *telekom.* Telgraf işletmelerinde, kendisine bağlı olan ara postanelerin haberleşmesini toplayan, diğer merkezlerle bağlantıyı sağlayan direkt hatlar yardımıyle bu haberleri kısa sürede ileten büro. [*Fr.* Centre de dépôt]; ◉ ~ **den ısıtma döşemi**, *döş.* Binanın bir merkezden ısıtılmasını sağlayan döşem. [*Osm.* Merkezî teshin; *Ing.* Central heating; *Fr.* Chauffage central]; ◉ ~ **e toplamak**, Çizgi ve motifleri merkezî bir kısımda toplamak, bir şeklin merkezini bulmak. Bir sanat etkisini merkezî kısımda toplamak. [*Osm. Temerküz ettirmek; Ing.* To centre; *Fr.* Centrer]; ◉ ~ **e yığışma eğilimi**, § ⓯ Ortalama, medyan geometrik ortalama gibi, bir frekans dağılımını temsil eden puvan; § ⓰ Bir dağıtımdaki gözemlerin veya olayların, ya mutlak ya da olagelis oranına göre, bir noktada toplanması eğilimi; ◉ ~ **e toplanma**, *sosy.* (a)*(Toplum ekolojisinde)* İnsanların veya kültür unsurlarının, ulaştırma ve taşıt yollarının birleştiği bazı noktalar etrafında bütünleşmesi; (b) *(Siyasî sosyolojide)* Yönetim mekanizmasının bir merkeze bağlı olması, bölgelerin hiçbir özerkliği olmaması. [*Osm.* Temerküz; *ing.* Centralization; *Fr.* Centralisation]; ◉ ~ **e yoğunlaşma**, *astr.* Yoğunluğun merkeze doğru gittikçe artması. [*Osm.* Merkezî tekâsüf; *Ing.* Central condensation; *Fr.* Condensation centrale]; ◉ ~ **i âlem**, *astr. esk.* Güneş; ◉ ~ **i kaydırmak**, *opt.* Mercek eksenleri çakışan bir optik sistemde, merceklerden birini veya birkaçını eksenine dik doğrultuda kaldırarak eksenlerin çakışık durumunu bozmak. [*Ing.* To put out of center, to decentre; *Fr.* Décentrer]; ◉ **ağırlık** ~ **i**, *fiz., mat.* ve *otom.* ◘ **Ağırlık**; ◉ **ağırlık** ~ **i**, *mek.* Ağırlıklı bir cisimde, bu cismi meydana getiren bütün parçaların ağırlıkları bileşkesinin uygulama noktası ◘ **Barisantr.** */Denklemleri bilinen bir ağırlıklı çizgi veya bir ağırlıklı yüzey homogense, bu çizgi veya yüzeyin ağırlık merkezinin yeri hesapla bulunabilir. Bir katı cisim homogense ve bir simetri merkezi varsa, bu nokta cismin ağırlık merkezidir; eğer katı cismin, simetri merkezi yerine bir simetri ekseni veya düzlemi varsa, ağırlık merkezi bu eksen veya bu düzlem üzerinde bulunur).* [*Osm.* Merkez-i sıklet; *Ing.* Centre of gravity; *Fr.* Centre de gravité]; ◉ **aktif** ~, *fiz.* ve *elektr.* Bir yüzey üzerinde işgal ettikleri yerden dolayı elektrostatik alanlarının çok küçük bir kısmını komşu atımlarla paylaşan ve bu sebepten kataliz veya adzorpsiyon için fazla miktarda artık *(rezidüel)* alana sahip olan atomlar. *(Bir kristalin köşe veya ayrıtları üzerinde bulunan atomlar gibi).* [*Ing.* Active center; *Fr.* Centre actif]; ◉ **ani dönme** ~ **i**, mek. ◘ **Dönme**; ◉ **ara** ~, *hidrostatik.* Yüzen katı cisimlerin kuramında büyük rol oynayan ideal nokta; ◉ **aracı** ~, *post.* ◘ **Aracı**; ◉ **aynî** ~ **yi**, *mat.* ◘ **Aynî**; ◉ **basınç** ~ **i**, *mek.* ◘ **Basınç** ◉ **bilyalı kumanda** ~ **i**, *demir.* Bir ayırma demetine elektrikle kumanda eden makas kumanda merkezi; bu merkezde vagonlar sembolik olarak bilyalarla gösterilir ve bu bilyalar, rölelerin kontrolu altında, makasların kumandası için gerekli kontakları kurar. ◉ **Bir doğru halindeki A_1 A_2... Am gibi m noktanın, bu doğru üzerindeki sabit bir O noktasına göre ortalama armoniklerinin** ~ **i**, *mat.*

$$\frac{A_1 I}{A_1 O} + \frac{A_2 I}{A_2 O} + \ldots + \frac{A_m I}{A_m O} = 0$$

bağıntısını gerçekleyen *I* noktası; bu bağıntıdaki oranlardan her biri oranda yer alan *m* noktadan herhangi birinin *OI* doğru parçasının dışında veya *O* ile *I* arasında bulunmasına göre + veya − işareti alır. [*Fr.* Centre des moyennes harmoniques de m points A_1, A_2..., Am en ligne droite par rapport à un point fixe O sur cette droite]; ◉ **bir düzgün çokgenin** ~ **i**, mat. Bu çokgenin içine çizilen çemberin merkezi: *Bir altıgenin merkezi.* [*Ing.* Center of a regular polygone; *Fr.* Centre d'un polygone régulier]; ◉ **bir düzlem eğrinin bir noktadaki sapma** ~ **i**, *mat.* Bu noktadaki oskülator koniğin merkezi. [*Ing.* Center of aberration of a plane curve on a point; *Fr.* Centre d'aberration d'une courbe plane en un point]; ◉ **bir grupun** ~ **i**, *mat.* Bir grupun, bütün öbür elemanlarıyle değişli olan elemanlarının cümlesi. *(Bir grupun merkez kavramı, yalnız abelci olmayan bir grup için geçerlidir. Bir grupun merkezi seçkin bir alt grup meydana getirir.* [*Ing.* Center of a group; *Fr.* Centre d'un groupe]; ◉ **bir involüsyonun** ~ **i**, *mat.* ◘ **İnvolüsyon**; ◉ **bir merceğin optik** ~ **i**, *opt.* ◘ **Optik merkezi**; ◉ **bölük** ~ **i**, *istat.* ◘ **Bölük**; ◉ **çekim** ~ **i**, *sosy.* ◘ **Çekim**; ◉ **çıkış** ~ **i**, *post.* ◘ **Çıkış**; ◉ **çok** ~ **li**, ◘ **Çok**; ◉ **deprem** ~ **i**, ◘ **Deprem**; ◉ **dış** ~, *jeol.* ◘ **Dışmerkez**; ◉ **dikeltici** ~, *anat.* ◘ **Dikeltici**; ◉ **dinsel** ~, *sosy.* ◘ **Dinî**; ◉ **diyafram** ~ **ı**, *anat.* ve *fizyol.* Diyaframın ortasında çaprazlama bağdokusu tellerinden meydana gelen ve gerçekte bir aponevroz olan kısım. [*Ing.* Phrenic center; *Fr.* Centre phrénique]; ◉ **dokümantasyon** ~ **i**, *eğt.* ◘ **Dokümantasyon**; ◉ **donatım** ~ **ı**, *astr.* Bir füze veya uyduda, aracın iyi çalışması ve görevini en iyi şekilde gerçekleştirebilmesi için gerekli elektronik veya her türlü donatım aracının bulunduğu özel bölme; ◉ **dönme** ~ **i**, *mek.* ◘ **Dönme**; ◉ **duyu** ~ **leri**, *fizyol.* ◘ **Duyu**; ◉ **eğrilik** ~ **i**, *mat.* ◘ **Eğrilik, oskülatör**; ◉ **etki** ~ **i**, *meteor.* Atmosfer dolanımını belirli bir bölgeye doğru yönelten, oldukça kalıcı ve uzun süreli antisiklon veya düşük basınç. *(Avrupa'nın en büyük etki merkezleri Asor antisiklonu ile Izlanda düşük basıncı'dır).* [*Ing.* Action center; *Fr.* Centre d'action]; ◉ **evren** ~ **i**, *astr.* ◘ **Evren**; ◉ **eylemsizlik** ~ **i**, *mek.* Mutlak eksenlere oranla

hep aynı doğrultuyu korumaya yarayan tertibat; eylemsizlik ilkesine dayanan bu tertibat gemilerde, uçaklarda, torpillerde, füzeler v.b. kullanılır. *(Bu sistem, prensip olarak, cayroskopik bir platform ile çizgisel ivmeölçerlerden meydana gelir; bu ivmeölçerlerin verdiği değerler, otomatik kontrol çevrimlerinde kullanılmak üzere her an okunur ve değerlendirilir. Eğer kontrol edilecek seyir süresi sınırlı ise /torpil, füze/ sapma, bir ayarlamayı gerektirmeyecek kadar azdır; buna karşılık uzun süreli /gemi, uçak/ kontrollarda merkez noktanın sapmalarını ayarlamak gerekir).* [*Fr.* Centrale à inertie]; ◉ **gezici** ~, *post.* ◘ **Gezici**; ◉ **gök** ~ **i**, *astr.* ◘ **Gök**²; ◉ **güneş** ~ **ii**, *astr.* ◘ **Güneş**; ◉ **haber** ~ **i**, *ask.* ◘ **Haber**; ◉ **hava tahmin** ~ **i**, *hava.* ◘ **Hava**; ◉ **hayat** ~ **i**, *sosy.* **Hayat**²; ◉ **homoloji** ~ **i**, *mat.* ◘ **Homolojik**; ◉ **homoteti** ~ **i**, *mat.* ◘ **Homoteti**; ◉ **iç** ~, *jeof.* Depremin yer içindeki merkezi; ◉ **iklimleme** ~ **i**, *döş.* ◘ **iklimleme**; ◉ **ilgi** ~ **i**, *psik.* Dikkat ve ilginin sürekli olarak yöneldiği nokta, hâkim tema; ◉ **itme** ~ **i**, *hava.* ◘ **itme**; ◉ **kalb** ~ **i**, *anat.* ◘ **Kalb**; ◉ **kaldırma** ~ **i**, *hava.* ◘ **Kaldırma**; ◉ **kesme** ~ **i**, *demir.* Cer akımının dağıtımını sağlayan bir tesiste, iki trafo merkezi arasında kurulan ve gerek merkezleri birbirinden ayırmaya, gerek komşu rayları paralel bağlamaya yarayan küçük merkez; ◉ **kuvvet** ~ **i**, *demir.* Makasların ve işaretlerin kumandası için gerekli kuvvetin makasçı tarafından değil de, levyeler veya düğmelerle yönetilen bir akışkan *(su veya basınçlı yağ, sıkıştırılmış hava, elektrik)* tarafından sağlandığı makas kumanda merkezi; ◉ **makas kumanda** ~ **i**, *demir.* Bir garın içindeki veya çevresindeki makas ve işaretlere kumanda eden cihazları, ayrıca bu cihazları kullanacak personeli barındıran kulübe. *(Kumanda kulesi de denir);* ◉ **n. basamaktan tekrarlanma** ~ **i**, *mat.* Bazı düzlemsel şekiller için çevresinde *n kere* döndükten sonra şeklin ilk konumuyle çakıştığı nokta. [*Fr.* Centre de répétition d'ordre n]; ◉ **organ** ~ **leri**, *biy.* Yumurtada, ileride ne olacağı kesinlikle belli olan alanların tümü. *(Organ merkezleri kavramını amerikalı Wilson, yumuşakçalardan dentalus'un yumurtasında gelişmeyi inceledikten sonra öne sürdü);* ◉ **ortalama uzaklıklar** ~ **i**, *mat.* Bir noktalar sisteminde, herhangi bir düzlemden uzaklığı, bu sistemdeki farklı noktaların bu düzlemden uzaklıklarının aritmetik ortalaması olan tek nokta. [*Ing.* Average distance center; *Fr.* Centre des moyennes distances]; ◉ **paralel kuvvetler** ~ **i**, *mek.* Bir katı cismin üzerine etki eden bir çok paralel kuvvetin bileşkesinin uygulama noktası: *Birçok paralel kuvvetin merkezi, bu kuvvetlerin doğrultusuna değil, yalnız şiddetlerine ve uygulama noktalarına bağlıdır.* [*Ing.* Center of parallel forces; *Fr.* Centre de forces parallèles]; ◉ **salınım** ~ **i**, *mek.* Yatay bir eksen çevresinde hareket eden katı bir cisimde, ağırlık merkezinden eksene indirilen dikmenin üzerinde bulunan ve serbestmişçesine salınan nokta. [*Ing.* Oscillation center; *Fr.* Centre d'oscillation]; ◉ **semafor** ~ **i**, *demir.* Tren konaklama bölgelerinde, komşu iki kesimin ayrıldığı nokta ve bu noktadaki semaforları yönetecek memurun barındığı kulübe. [*Ing.* Semaphore center]; ◉ **sinir** ~ **i**, *anat.* ve *fizyol.* Bir organın bütünlüğünü ve tüm organizma ile ilişkilerini sağlayan yapısal veya görevsel parçaların yöneldikleri ve ayrıldıkları yer. Tümbeyinde, omurilikte ve sempatik sinir düğümlerinde, bozmaddeden oluşan ve sinir akımlarını ayıklama ve iletme görevi yapan kısım: *Solunumla ilgili sinir merkezi soğanilikte bulunur.* [*Ing.* Nervous center; *Fr.* Centre nerveux]; ◉ **tekerlek** ~ **i**, *demir.* Bir vagon veya lokomotif tekerleğinin, yekpare veya demir çubuklu bir diskten meydana gelen ve orta kısımda göbeği meydana getirecek şekilde çıkıntı yapan parçası. [*Ing.* Wheel center; *Fr.* Centre de roue]; ◉ **ticaret** ~ **i**, *şehirc.* Büyük bir yerin şehirleştirilmesinde yakınında geniş otomobil park yerlerini, mağazaları, lokantaları içinde toplayan ve genellikle büyük bir ticaret *(süper pazar)* yeri olan bölge. *(A.B.D. de ticaret merkezi /shopping center/ alıcıların şehir merkezine rağbet etmemeleri sonucu doğdu).* [*Ing.* Commercial center; *Fr.* Centre commercial]; ◉ **trafo** ~ **i**, *demir.* Bir *regülatör*'ün denetimi altında, çok sayıda transformatörün uzaktan kumanda ve kontrolünü sağlayan merkez. [*Ing.* Sustation]; ◉ **türeme** ~ **leri**, *biy.* Darwin ile onun izinden gidenlerce *«hayvan ve bitki türlerinin doğal ayıklanma sonucunda ilk olarak türedikleri yer;* anlamına kullanılan terim. *(Bu görüşe göre, her türün monofiletik bir menşei vardır. Ama birçok tabiat bilgini ve bu arada L. Agassiz, türlerin birbirine çok yakın çeşitler halinde ve belirli bazı bölgelerde ortaya çıktıklarını, bu bölgelerin o grupun özel türeme merkezleri olduğunu kabul eder. Paleontoloji ve paleografi daha çok bu ikinci görüşü doğrular; çünkü bazı kıtaların dışında rastlanmaz. İnsana gelince bir kısım bilginlere göre, siyah, beyaz, sarı v.b. denilen büyük ırklar ayrı yerlerde, birbirinden ayrı olarak ortaya çıkmıştır).* [*Ing.* Creation centers; *Fr.* Centres de création].

~ **açısı**, *mat.* ◘ **Açı**.

~ **bankası**, *huk.* Anonim bir ortaklık halinde banknot çıkarmak yetkisine sahip olarak kurulmuş bulunan banka. [*Ing.* Central bank; *Fr.* Banque Centrale].

~ **dairesi (şubesi)**, *ask.* Ordu sahra posta birliklerinin, sahra posta merkez postahanelerinin, ordu hizmet birliklerinin, ordu bandolarının, çeşitli yayın merkezleri ile yayın depolarının ve basımevlerinin faaliyetlerini yürüten daire veya şube.

~ **dairesi teşkilâtı**, *ask.* Merkez Dairesi sınıfı; Personel Dairesi teşkilâtı, Personel sınıfı, Merkez veya Personel Dairesi Başkanının emri altında bulunan, Kara ordusunun idarî bir şubesi. [*Ing.* Adjutant general's corps].

~ **denetlemesi**, *sin.* Bir ülkede meydana getirilen filimlerin tek bir kurulca denetlenmesi durumu. [*Ing.* Central censorship; *Fr.* Censure centrale].

~ **garı**, ◘ **Gar**.

~ **kısmı âmiri**, *ask.* Bir birlikte muharebe emirleri hariç, emirlerin dağıtımından ve diğer idarî görevlerden sorumlu subay. *(Merkez kısmı teşkilâtı bulunmayan birliklerde bu görevi emir subayı yapar).* [*Ing.* Adjutant].

~ **kuralı**, *mat.* Bir çember ile bir parabolün kesişme noktalarından yararlanarak üçüncü ve dördüncü dereceden denklemlerin köklerini bulma yöntemi. [*Ing.* Central rule; *Fr.* Règle centrale].

~ **kütüphanesi**, Bir kısım şube kütüphanesinin bağlı bulunduğu esas kütüphane.

~ **merkeze işletme**, *telekom.* ◘ **İşletme**.

~ **sinir sistemi**, *anat.* ◘ **Merkezî sinir sistemi**.

~ **şubesi müdürü**, *ask.* Genel karargâhı bulunan her birlikte *(tümen ve daha yukarı birlik ve eşit teşkiller)* merkez şubesi veya kısmı âmiri. [*Ing.* Adjutant general].

merkezci°, s. Merkezcilikten yana olan *(kimse)* veya merkezciliğe uygun *(iş, yönetim).* [*Ing.* Centralist; *Fr.* Centraliste].

merkezcil°, s. Merkeze doğru giden: *Merkezcil kuvvet.* [*Ing.* Centripetal; Fr. Centripète].

☆ *Karş.* **merkezkaç**.

~ **kuvvet**, *fiz.* Merkeze doğru yönelmiş kuvvet, [*Ing.* Centripetal force; *Fr.* Force centripète].

merkezcilik,-ği, i. Her işi merkezden yönetmeyi gerekli bulan yönetim usulü, bütün işlerin bir merkezden yönetilmesi. [*Ing.* Centralization; *Fr.* Centralisation].

merkezî /merkezī/, s. *Osm.* < *Ar.* § ❶ Merkezde olan, merkezcil: *Merkezî idare.* [*Ing.* Central; *Fr.* Centrale,-ale]; § ❷ Merkezde bulunan, merkezi meydana getiren: *Merkezî nokta.* [*Ing.* Central; *Fr.* Central,-ale]; § ❸ Merkezdeki bölgede bulunan: *Merkezî mahalle.* [*Ing.* Central; *Fr.* Central,-ale].

~ **ateş**, *jeof.* Eski jeologların yer merkezinde bulunduğunu sandıkları ergimiş mineraller. [*Ing.* Central fire; *Fr.* Feu central].

~ **batarya sistemi**, *telekom.* ◘ **Batarya**.

~ **cisim**, *biy.* ◘ **Cisim**.

~ **eğilim**, *istat.* § ❶ Bir dağılımdaki gözlemlerin mutlak değer veya frekans bakımından bir noktada toplanma eğilimi, merkezî temayül; § ❷ Mod, medyan veya aritmetik ortalamanın ifade ettiği eğilim. [*Ing.* Central tendency; *Fr.* Tendance centrale].

~ **hâfıza**, *bilgi işlem.* ◘ **Hâfıza**.

~ **ısıtım**, *döş.* ◘ **Isıtım**.

~ **ısıtma**, *term.* ◘ **Isıtma**.

~ **köşk**, *den.* ◘ **Köşk**.

~ **kuvvet**, *mek.* Etki doğrultusu daima sabit bir noktadan geçen kuvvet. [*Ing.* Central power; *Fr.* Force centrale].

~ **küre**, *astr.* Gökkürenin ve Yer'in ortak merkezi.

~ **olmayan yönetim**, Eğitim programlarını mahallî eğitim ihtiyaçlarına uydurmada mahallî otoritelere, okul yöneticilerine ve öğretmenlere serbestlik tanıyan ve bu konuda imkânlar sağlayan yönetim şekli.

~ **sağırlık**, *tıp.* İşitme mekanizmasının normal olmakla birlikte herhangi bir sebeple işitme yeteneğini kaybetmesi şeklinde beliren bir tip sağırlık. Bu sebepler yara, beynin normal olarak görevini yapamaması veya psikolojik olabilir.

~ **sıklet**, ◘ **Ağırlık merkezi**.

~ **silindir**, *bot.* ◘ **Silindir**.

~ **sinir sistemi**, Beyin ve murdar ilikten oluşan, gelen ve giden, sinir akımlarının yönünü ayarlamaya yarayan mekanizma. *(Bütün omurgalıların merkezî sinir sistemi hemen hemen birbirine benzer, yalnız insanda bu sistem oldukça gelişmiş durumdadır).* [*Ing.* Central nervous system].

~ **taşıyıcılı kablo**, *elek. ve telekom.* ◘ **Kablo**.

~ **teftiş kurulu**, *huk.* ◘ **Teftiş kurulu**.

~ **yönetim**, § ❶ Yönetme denetleme ve işletme bakımından yetkinin bir yerde toplandığı yönetim tarzı; § ❷ Eğitim çalışmalarının yönetiminde genel politika, denetleme ve işletme bakımından en büyük sorumluluğun devlet veya hükûmetlere düştüğü yönetim sistemi.

Merkezî Afrika Cumhuriyeti, öz. i. *coğr.* Afrika'da devlet; güneyde Kongo-Brazzaville ve Kongo-Kinşasa cumhuriyetleri, doğuda Sudan, kuzeyde Çat, batıda Kamerun arasında; 617.000 km²; Başkenti *Bangi*'dir. [*Ing.* Central African republic; *Fr.* République centrafricaine].

merkezileşmek, f. Merkezî bir hale gelmek, bir yerde toplanmak. [*Ing.* To centralize; *Fr.* Centraliser].

merkezileştirilmiş, s. Ortak bir merkezde toplanmış olan. [*Ing.* Centralized; *Fr.* Centralisé,-ée].

~ **ekonomi**, *ikt.* Düzenlediği planla, iktisadî öznelerin tümünü, kişileri ve grupları hâkimiyet altına alan biricik karar merkezi devlet olan ekonomi çeşidi. [*Ing.* Centralized economy; *Fr.* Économie centralisée].

merkezileştirme, i. Eğitimin yönetim, teftiş ve program yapma veya geliştirmeyle ilgili faaliyetlerini bir veya bir kaç merkeze bağlama veya bir, birkaç merkezin denetimi altına alma işi. [*Ing.* Centralization; *Fr.* Centralisation].

merkeziyet,-ti, i. *Osm.* < *Ar. merkeziyyet, esk.* § ❶ ◘ **Merkezcilik**; § ❷ Noktanın merkezde bulunması, merkez olması.

[*İng.* Centrality, centralization; *Fr.* Centralité].

~ **sistemi**, *ikt.* Genel hizmetlerin bir elden ve bir merkezden yönetildiği yer.

merkeziyetçi, i. ve s. Merkeziyetçilik taraftarı. [*İng.* Centralizer; *Fr.* Centralisateur].

merkeziyetçilik,-ği, i. Merkeziyete yol açan sistem. [*İng.* Centralism; *Fr.* Centralisme]; ◉ **demokratik** ~, *siy.* Bir siyaset veya sendika hareketinin teşkilâtlanma tarzı. *(Bu teşkilâtlanma tarzında, temel organizmalardaki görüşmelerden sonra alınan kongre kararları, yeniden tartışılamaz. Bundan ötürü farklı eğilimlerin ortaya çıkması imkânsızdır).* [*İng.* Democratic centralism; *Fr.* Centralisme démocratique].

merkez.kaç*, b. s. *fiz.* Merkezden uzaklaşan. [*Osm.* Anilmerkezi; *İng.* Centrifugal; *Fr.* Centrifuge].

☆ *Eşanl.* **santrifüj**.

☆ *Karş.* **Merkezcil**.

~ **döküm**, *mat.* ◘ **Döküm**.

~ **kavrama**, *tekn.* ◘ **Kavrama**.

~ **kuvvet**, *bot.* § ❶ ◘ **Kuvvet**; § ❷ *fiz.* Bir merkez çevresinde yol alan bir cismi o merkezden uzaklaştıran güç: *Hızla çevirdiğimiz bir sapanda elimizi çeken güç merkezkaç bir kuvvettir.* [*Osm.* Kuvvei an il-merkeziye; *İng.* Centrifugal force; *Fr.* Force centrifuge].

~ **tulumba**, Suyu merkezkaç kuvvetten yararlanarak yükselten tulumba. [*İng.* Centrifugal pump; *Fr.* Pompe centrifuge].

~ **üfleç**, *döş.* Havayı merkezkaç kuvvetle emerek yollayan cihaz. [*Osm.* Merkezkaç vantilâtör; *İng.* Centrifugal fan].

merkezleme, i. § ❶ *hava.* Bütün uçuş şartları altında uçağın manevrasını mümkün kılacak şekilde bir ağırlık merkezi sağlamak için alınan tedbirler. [*İng.* Centering; *Fr.* Centrage]; § ❷ *mek.* (a) Mekanik yapım atelyelerinde uygulanan ve bir parçanın merkezini belirtmek amacını güden işlem. [*İng.* Centring centering; *Fr.* Centrage]; (b) Bütün parçaların eksenlerini aynı doğruya göre yerleştirme işlemi. [*İng.* Centring, centering; *Fr.* Centrage]; ◉ **optik** ~, *opt.* Bir merceğin yüzlerinin eğrilik merkezlerini bir tornanın dönme ekseni üzerine getirmeyi amaç edinen çeşitli işlemlerin bütünü. [*İng.* Optical centering; *Fr.* Centrage optique].

~ **gönyesi**, ◘ **Gönye**.

~ **kulağı**, *mek.* Mekanik bir parçada, taşlama veya tornalama merkezini taşımaya yarayan veya merkezlemede kullanılan yuvarlak küçük sıkıntı.

~ **tezgâhı**, *mek.* Tornalanacak veya taşlanacak bir dönel parçanın merkezlerini islemek için kullanılan takım tezgâhı. *(Duruma göre, yatay ve düşey bir matkap gibi çalışır; merkezleme deliğini tam ölçüsünde işlemeyi sağlar).* [İng. Centering machine; *Fr.* Machine à centrer].

merkezlemek, f. *mek.* § ❶ Merkeze getirmek. [*İng.* To center; to centre; *Fr.* Centrer]; § ❷ Bir parçanın merkezini veya eksenini tespit etmek. [*İng.* To center; *Fr.* Centrer].

merkezlendirmek, f. Bir merkezde toplamak, [*İng.* To centralize; *Fr.* Centraliser].

merkezlenme, i. *eğt.* § ❶ Dikkatin belli bir konu üzerine yönetilerek orada toplanması hâli. [*Osm.* Temerküz; *İng.* Centralization; *Fr.* Centralisation]; § ❷ Ders konularından gruplar oluşturularak bunların bir merkezî nokta etrafında toplanması; § ❸ Ayrı ayrı dersler arasındaki ilişkilerin birbirine bağlanması; ◉ **taşın** ~ **si**, *kuymc.* Genellikle kuyumculukta kullanılan bir taşın özellikle bir elmasın taşlanması için yapılan işlemlerden ilki.

merkezlenmek, nsz. f. § ❶ Merkez tutmak, bir merkezde toplanmak. [*Osm.* Temerküz etmek; *İng.* To center; *Fr.* être centralisé]; § ❷ Bir merkezî idareye bağlanmak. [*İng.* To be centralized; *Fr.* être centralisé].

merkezlenmiş, s. Bir merkezde toplanmış. [*İng.* Centered, centralized; *Fr.* Centré, centralisé].

~ **mercek**, *opt.* Optik eksene *(kırılma yüzeylerinin merkezlerini birleştiren doğru)* göre dönel olan bir çevre yüzeyiyle *(koni veya silindir biçimi)* sınırlanmış mercek. [*İng.* Centered lens; *Fr.* Lentille centrée].

~ **sistem**, *opt.* Merkezleri, «*sistemin asal ekseni*» denen bir doğru üzerinde sıralanmış küresel diyoptrlardan *(veya aynalardan)* kurulu sistem. [*İng.* Centered system; *Fr.* Système centré].

merkezleşme, i. *sosy.* Gerek tabiat gerek insanın yarattığı temelli ihtiyaçların doyurulmasına elverişli şartlar içindeki bölgelerde insanların ve teknik ürünlerin toplanması. [*Osm.* Temerküz; *İng.* ve *Fr.* Concentration]; ◉ **endüstri** ~ **si**, *sosy.* ◘ **Endüstri**.

merkezleyici, i. *döş.* Boruyu lokmaların merkezinde tutan parça. [*İng.* Workholder],

merkezsizleşme, i. (a) *sosy.* Bölgelerin yönetim ve üretim bakımından özerkliği olan toplum şekillerine verilen ad; (b) *siy.* Savunma birliği dışında bölgelerin kendi özel şartlarına göre gelişmeleri ilkesini kabul eden görüş. [*İng.* Decentralization; *Fr.* Décentralisation].

merkum /merküm/, s. *Osm.* < *Ar. rakam. h. d.* § ❶ Adı geçen, az önce anılan *(kimse).* [*İng.* The said *(person),* the above-mentioned *(used comtemptuously, marked, written, recorded);* *Fr.* Tracé, écrit, mentionné, sus dit]; § ❷ Yazılmış.

merkup,-bu, i. *Osm.* < *Ar. rükûb* > *merkûb. esk.* Mest ve cedik üzerine giyilen sarı mesinden yapılmış kundura.

merküderamid, i. *Fr. mercudéramide. ecz.* Oksil karboksi-fenoksi-asetik asid hidroksi merküri propanolamidi'nin yaygın adı. *(Kas içine şırınga edilebilen kuvvetli bir sidik söktürücüdür).* [*İng.* Mercuderamide].

Merkür, öz. i. *astr.* Güneş sisteminin Güneş'e en yakın olan gezegeni; «*iç gezegenler*» *(Güneş uzaklıkları, Yer'in Güneş'e olan uzaklığından daha az olanlar)* denilen grup-
v
tandır. O sembolüyle gösterilir. [*Osm.* Uta-
+
rit; *İng.* Mercury *(planet);* *Fr.* Mercure]. ◘ *ŞEKİL: 223.*— **GÜNEŞE GÖRE GEZEGENLER**.

merkürat,-tı, i. *Fr. mercurate. kim.* Karmaşık civa tuzlarına verilen genel ad; *Potasyum tetrasiyano merkürat - II $K_2Hg(CN)_4$; potasyum tetrakloro merkürat -II, K_2HgCl_4.* [*İng.* Mercurate].

merküresein, i. *Fr. mercurescéine. ecz.* **sodyum** ~, *ecz.* Hidroksi merküri dibromoflüresein'in sodyum tuzu; içinde yüzde 27 oranında civa bulunan kırmızı renkli bir maddedir; yakıcı ve zehirli olmayan bir antiseptiktir. *(Sodyum merküresein yüzde 2'lik sulu çözelti halinde deri sterilizasyonu için kullanılır).* [*İng.* Sodium mercurescelne; *Fr.* Mercurescéine sodique].

merkürobütol, i. *Fr. mercurobutol. ecz.* Dıştan kullanılan, civalı, renksiz bir antiseptik olan, kloro-merküri-psödobütil-fenol'un kısa adı. *(Merkürobütol'un iyi tarafı, deri hastalıklarını tedavi için kullanıldığı zaman derinin üzerinde görünmemesidir. Buna karşılık cerrahide dezenfekte edilen bölgelerin kolayca görülmesine imkân veren kıpkırmızı renkteki merküresein tercih edilir).* [*İng.* Mercurobuthol].

merkürofillin, i. *Fr. mercurophylline. ecz.* Trimetil-siklopentan dikarboksilik asidin metoksi-hidroksi-merkürlpropilamitli sodyum tuzu ile teofil'in yaygın adı. *(Az zehirli ve civalı bir sidik söktürücüdür. Ağız, makat ve deri-altı yoluyle verilir).* [*İng.* Mercurophylline].

merkürotiyolat,-tı, i. *Fr. mercurothiolate. ecz.* **sodyum** ~, *ecz.* Sodyum etil civa tiyosalisilat'ın yaygın adı; merküresein gibi antiseptiktir, fakat renksiz olduğundan ona tercih edilir. [*İng.* Sodium mercurothiolate; *Fr.* Mercurothiolate sodique].

merlanos, i. ◘ **Mezgit**.

merlengeç,-ci, i. *bot.* ◘ **Sakızağacı**.

merlos, i. ◘ **Berlam**.

mermer, i. *Yun. marmaron.* § ❶ Bileşiminde yüzde 75'ten fazla kalsiyum karbonat bulunan, genellikle renkli, perdahlanmaya elverişli, billûrlaşmış *(kireçtaşının başkalaşımı ile oluşmuş)* sert kaya. *(Çok çeşitli renklerde olabilir).* [*İng.* Marble; *Fr.* Marbre]; § ❷ Bir eşyanın mermerden yapılmış kısmı: *Şöminenin mermeri. Masanın mermeri.* [*İng.* Made of marble; *Fr.* En marbre]; ◉ **çiçekli** ~, *mim.* ◘ **Çiçekli**; ◉ **damarlı** ~, *süsl. san.* Mermerin lekelerini ve damarlarını taklit ederek boya ile yapılmış süsleme. [*İng.* Fleming; *Fr.* Flandrin]; ◉ **dolomi** ~ **i**, *jeol.* ◘ **Dolomi**; ◉ **su** ~ **i**, *jeol.* Mermer taklidi kaymak taşı. Yumuşak ve yarı saydam bir çeşit mermer cinsinden taş olup, bazen damarları olur ve pek güzel perdah alır. Orta çağlarda ve özellikle İngiltere'de mezar taşları için çok kullanılırdı. [*İng.* Alabaster; *Fr.* Albâtre]. ☆ *Eşanl.* **albatr**; ◉ **yalancı** ~, *süsl. san.* Genellikle sönmüş kireç, ince inşaat alçısı veya kalıp alçısı, mermer tozu ve tebeşirden yapılan mermere benzer madde. [*İng.* Marbling, scagliola; *Fr.* Similli marbre].

~ **döşeme**, ◘ **Döşeme**.

~ **gibi**, *dey.* § ❶ Beyaz, parlak, sert ve pürüzsüz. [*İng.* Quite white]; § ❷ *mec.* Duygusuz soğuk. [*İng.* Like marble, hard, unfeeling; *Fr.* Froid comme un marbre, de marbre, insensible, impassible].

~ **hastalığı**, *patol.* Kemik dokusunda sertleşme ve kemiklerin bu yüzden röntgenle incelenmesinde mermer tarzında sertleşme çizgileri göstermesi ile belirlen hastalık.

~ **kaymağı**, *inş.* Mermer tozu. [*İng.* Prepared chalk].

~ **kireci**, *inş.* Mermerden elde edilen kireç. [*İng.* Lime from burned marble; *Fr.* Chaux de marbre].

~ **ocağı**, *inş.* Mermer çıkarılan taş ocağı: *İtalya'nın mermer ocakları.* [*İng.* Marble quarry; *Fr.* Marbrière].

~ **semender**, *zool.* ◘ **Semender**.

~ **sıva**, *inş.* Binaların dış yüzüne uygulanan sıva.

~ **taklidi**, ◘ **Yalancı mermer**.

~ **tülbendi**, *ciltç.* Cilt yapımında, kabın iç kısmına kaplanan bir cins kumaş. [*İng.* Book muslin].

mermerci, i. Mermer işleyen ve özellikle *(mermerden olsun olmasın)* mezar taşları yapan kimse. [*İng.* Marbler; *Fr.* Marbrier].

mermercilik,-ği, i. § ❶ Perdahlı yüzeyler meydana getirmek için sert taşları işleme sanayii: *Elde edilen ürünün kullanıldığı alana göre, bina mermerciliği, mezar mermerciliği, döşeme mermerciliği diye ayrılır.* [*İng.* Marble-work; *Fr.* Marbrerie]. § ❷ Mermerl işleme sanatı. [*İng.* Marbleworking; *Fr.* Marbrerie].

mermerleşme, i. § ❶ *jeol.* Genellikle başkalaşma etkisiyle, kireçtaşlarının yeniden billûrlaşma sonucu mermere dönüşmesi. [*İng.* Marbleization; *Fr.* Marmorisation]; § ❷ Bir toprakta, demirin çeşitli halleri sonucu oluşan, bazıları beyaz veya gri, geri kalanları sarı ve kırmızı mermer damarları. *(Mermerleşme humus etkisiyle toprak yüzeyinden itibaren başlar. Organik asidler, genellikle, gerçekte daha uzakta çökelen seskloksitleri eski kökler boyunca, profilin az havalandırılmış kuşaklarında yayar. Su fazlalığı, bir hidromorf olayı olan mermerleşmeyi kolaylaştırır).* [*İng.* Marbleization; *Fr.* Marmorisation].

mermerlik,-ği, i. Mermerle döşeli yer. [*İng.* Marble paving; *Fr.* Cour pavée de marbre].

mermerşahî /mermerşâhî/, i. Tülbent ile patiska arası kalınlıkta beyaz bir cins pamuklu kumaş. [*İng.* Book muslin; *Fr.* Premlère qualité de toile dite «mermer»].

mermi, i. ç: **mermiyat**. *Osm.* < *Ar. remy. sil.* Her çeşit ateşli silâhla atılan delici, patlayıcı madde: *Piyade mermisi. Topçu*

MERMİLER

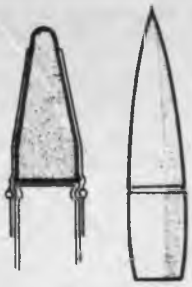

CHASSEPOT LEBEL

ADİ

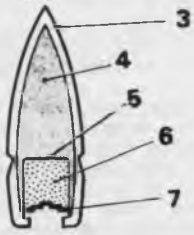

İZ MERMİSİ

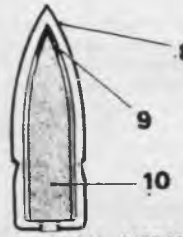

ZIRH MERMİSİ

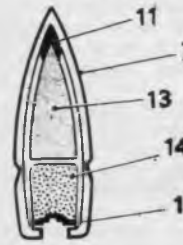

İZ BIRAKAN ZIRH MERMİSİ

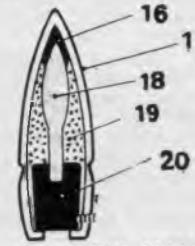

YANGIN MERMİSİ

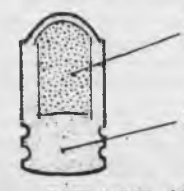

PATLAYICI (AV)

misl. [*Ing.* Projectile, bullet; *Fr.* Projectile]; ◉ **aydınlatma ~ si,** Bir arazi parçasını aydınlatmak için atılan büyük fişek mermisi; ◉ **cankurtaran ~ si,** *den.* ◘ **Cankurtaran;** ◉ **dumdum ~ si,** ◘ **Dumdum;** ◉ **fişek ~ si,** Portatif ateşli silâhlarda ve el tabancalarında kullanılan mermi; ◉ **güdümlü ~,** *ask.* ◘ **Güdümlü;** ◉ **ihtiraklı ~,** *ask.* ◘ **İhtiraklı;** ◉ **sabotlu ~,** İkinci Dünya Savaşından beri tanksavar namlucuk mermisine verilen ad; ◉ **top ~ si,** Sahra veya havan topu ile atılan, sivri uçlu silindir biçiminde mermi. [*Ing.* Shell, howitzer; *Fr.* Boulet de canon; *Fr.* Obus]. ☆ *Eşanl.* **obüs.**

~ ağzı tıkacı, Boş bir merminin tapa boşluğunu kapatmak ve içine tapayı yerleştirmek üzere XVIII. yüzyıla kadar kullanılan, içi oyuk ağaç takoz.

~ çukuru, *ask.* Bir lâğımda barut patlatılması veya patlayıcı bir merminin yere çarpmasıyle arazide meydana gelen huni biçiminde oyuk.

~ külâhı, *ask.* Toplarda, yivli tüfeklerde veya uçak bombalarında, torpillerde v.b. de kullanılan sivri uçlu silindir mermilerin ön kısmı: *Uzun mermi külâhı. Kesik mermi külâhı.*

~ siperi, *ask.* Atış meydanlarında veya atış talim yerlerinde, normal atış doğrultusundan ayrılacak mermileri durdurmaya yarayan düzen.

~ teskeresi, *ask.* Silâhın dolduruluşu sırasında mermiyi tutmaya yarayan demir parça.

~ yatağı, (a) *ask.* Ateş edilmeden önce, kartuşu veya hartuçu içine alacak şekilde bir ateşli silâh namlusunun gerisine yerleştirilen hazne; (b) *ask. den.* Top haznesinde merminin oturduğu yer.

~ yolu, *balist.* Bir merminin ağırlık merkezinin havada yol alırken çizdiği eğri: *Mermi yollarının incelenmesi, dış balistiğin konusuna girer.* [*Ing.* Trajectory; *Fr.* Trajectoire].

☆ *Eşanl.* **İzdüşüm açısı.**

~ yolu eğikliği, balist. *Mermi* yolunun bir noktasındaki teğetin yatay düzlemle yaptığı açı. [*Fr.* Inclinaison de la trajectoire en un point].

~ yolu oku (sehimi), *balist.* Toptan geçen yatay düzlem ile mermi yolunun en yüksek noktası arasındaki mesafe. [*Fr.* Flèche de la trajectoire].

~ yolu sapması, *balist.* Bir merminin gerçek mermi yolu ile nazarî mermi yolu arasındaki sapma. *(Arızî sebeplerden ileri gelir. Kullanılan barut hakkı miktarından ileri gelen ilk hız değişikliği, rüzgârın yönü ve kuvveti, muylu ekseninin yatay düzleme göre eğikliği, v.b. Mermi yolu sapması, mermi sapmasına eklenir).*

~ yolu yükleyiş kısmı, *ask.* Mermi yolunun namlu ile tepenoktası arasındaki kısmı. Bu kısımda mermi yükselir ve ve yükselişi devamlı olarak artar. [*Ing.* Ascending branch].

~ yolunun değişmezliği hipotezi, *balist.* Aynı atış düzlemindeki iki noktadan geçen ve bir ateşli silâhtan eşit uzaklıkta bulunan, biri silâhın yatay düzleminde, öteki üstünde olan mermi yollarının, birinci noktaya tekabül eden nişangâh açısının 10° ye eşit veya daha az, ikinci noktaya tekabül eden toprak açısının da 2° ye eşit veya daha az olması şartıyle, silâhın çevresindeki bir dönüşte birbirlerini sereceklerini kabul eden hipotez. *(Bu açılardan birincisi 10°den, ikincisi de 2° den fazla olduğu zaman, yükseliş açısını tayin etmek üzere, «toprak açısı ek düzeltmesi» denilen niceliği toprak açısına eklemek gerekir).* [*Fr.* Hypothèse de la rigidité de la trajectoire].

mermisi, i. *zool. Mermithidae* familyasından, çeşitli böceklerde asalak yaşayan iplik şeklinde solucan. [*Lat., Ing.* ve *Fr.* Mermis].

mermiyat, ç. i. *esk.* § ◉ Mermiler; § ◉ Atılmış, fırlatılmış şeyler.

Mermnades'ler, ç. öz. i. Mermnas'ın oğlu Gyges tarafından kurulan Lydia hanedanı. [*Ing.* ve *Fr.* Mermnades].

mermuz /mermüz/, s. *Osm. < Ar. remz. esk.* Açıktan açığa anlatılmayıp ima yoluyle belirtilmiş. [*Ing.* Expressed by signs, Indicated symbolically].

mermuzat, ç. i. *esk.* İşaretle anlatılan şeyler. [*Ing.* Things indicated, indicated symbolically].

mero-, *Yun. meros,* parça'dan gelen ve bir çok kelimenin bileşimine giren önek. [*Ing.* Mero; *Fr.* Méro].

meroblastik, s. *Fr. méroblastique. biy.* Vitellüs bakımından zengin yumurtaların kısmı bölütlenmesi için kullanılır. [*Ing.* Meroblastic].

merodon, i. *zool. Syrphidae* familyasından, sinek türü; kurtçuğu nergis, sümbül ve lâlenin soğanına dadanır ve bu bitkileri öldürür. [*Lat. Merodon equestris; Fr.* Mérodon].

merogoni, i. *Fr. mérogonie. biy.* Henüz bölünmemiş yumurtanın deneysel olarak ikiye bölünmesi. [*Ing.* Merogony].

meroitik, i. *Fr. méroïtique. dilb.* Mısır'da bulunan metinlerle günümüze kadar gelen eski dil; ortak kuşi dilinden geldiği sanılır. [*Ing.* Meroitic].

merokoksalji, i. *Fr. mérocoxalgie. tıp.* Kalça ağrısı. [*Ing.* Merocoxalgia].

merokrin, i. *Fr. mérocrine < Yun. meros,* parça + *krinein,* ayırmak. Kısmî salgılama. [*Ing.* Merocrine].

~ salgı bezleri, Hücrelerinde meydana gelen salgıyı, hücre sitoplazması bozulmaksızın boşaltabilen salgı bezleri. *(Salgı bezlerinin çoğunda salgılama şekli budur).* [*Ing.* Merocrine secretory glands; *Fr.* Glandes mérocrines].

meroksen, i. *Fr. méroxène. min.* Mikalar grupundan ve kara mika türünden mineral. *(Vezüv dolaylarında bulunan yeşil, mikadır).* [*Ing.* Meroxene].

Merope, öz. i. *astr.* Oiker grupunun belli başlı yıldızlarından biri. [*Ing.* Merope; *Fr.* Mérope].

meropi, i. *Fr. Méropie. tıp.* Kısmî körlük, yarım körlük. [*Ing.* Meropia].

merospermi, i. *Fr. mérospermie. biy.* Bazı ipsi solucanlara özgü üreme tarzı. *(Merospermi'de döllenmeden sonra eşey hücrelerinin çekirdekleri birleşmez, meydana gelen zigotun tamamı veya hiç değilse çekirdeği, dişi hücreden oluşur).* [*Ing.* Merospermia].

merostomlular, ç. i. *zool.* Eklembacaklılar *(Arthropoda)* filumunun veya dalının Keliserliler *(Chelicerata)* altfilumuna giren, suda yaşayan solungaçlı ve zehir çengelli eklembacaklıları kapsayan bir sınıf. Bunlarda vücut iki kısımdır: *prosoma* denilen ön kısımda zehir çengelleri ve hareket ayakları, *opistosoma* denilen arka kısımda ise beş veya altı çift yassı solungaç ayağı bulunur. Altıncı ekstremite çiftinin dibinde bir çeşit alt dudak *(merostom)* bulunur. [*Lat. ve Ing. Merostomata; Fr.* Mérostomes].

merotomi, i. *Fr. mérotomie. biy.* Hücre çekirdeğinin sitoplazma üstündeki fizyolojik etkisini incelemek için hücrenin ameliyatla parçalara ayrılması. [*Ing.* Merotomy].

merovenj, s. *(isim tamlamalarında)* Merovenjle ilgili olan. [*Ing.* Merovingian; *Fr.* Mérovingien,-ienne].

~ yazısı, *paleografi.* Eski işlek yazıdan türemiş küçük harfli bir yazı. *(Merovenj'ler devrinde Galya'da resmî belge suretlerinin çıkarılmasında kullanıldı).* [*Ing.* Merovingian writing; *Fr.* Ecriture mérovingienne].

merozmi, i. *tıp.* Bazı kokuları alamama. *(Koku alma duyusunun bozukluğundan ileri gelir).* [*Ing.* Merosmia].

merozoit,-ti, i. *Fr. mérozoïte. biy.* Sporlu hayvanların üreme çevriminde şizontun bölünmesi veya parçalanması sonunda ortaya çıkan tek çekirdekli eleman. [*Ing.* Merozoite].

☆ *Eşanl.* **şizozit.**

merrat, ç. i. *esk.* Defalar, kereler. [*Ing.* Many times, repeatedly].

merre, i. *Osm.* < *Ar. esk.* Kere, defa. [*Ing.* One time, once].

merreten, z. *esk.* Bir kere. [*Ing.* At one time, once].

mersa /mersâ/, I. *Osm.* < *Ar. esk.* Gemi nin demir attığı yer, liman. [*Ing.* Anchorage, harbor, port; *Fr.* Débarcadère].

~ **kalçetesi**, *den.* ◘ **Kalçete**.

mersad, i. *Osm.* < *Ar. raṣad. esk.* Gözetleme yeri. ◘ **MİRSAD**.

mersalil, i. *Fr. mersalyl ecz.* 0,01 ilâ 0,20 gr, lık dozda sidik söktürücü olarak kullanılan asetat-merkürik salisilalil-sodyum amidoasetat'ın yaygın adı. İçerisinde yüksek oranda *(yüzde 35)* civa bulunduğundan frengiye karşı da tavsiye edilir. [*Ing.* Mersalyl].

merserize, i. *Fr. merceriser* > *mercerisé (İngiliz kimyacısı John Mercer'in adından).* § ❶ Kimyasal yollarla parlaklık verilmiş pamuk ipliği: *İki çile merserize aldı.* [*Ing.* Mercerized cotton yarn]; § ❷ s. Bu iplikle dokunmuş olan: *Merserize buluz.* [*Ing.* Mercerized].

~ **iplik**, *bot.* ◘ **iplik**.

merserizeleme, i. *dok.* Önceden gerilen pamuk ipliklerini veya kumaşları, liflerin şişmesini ve kuruduktan sonra ipek parlaklığı kazanmasını sağlayan bir sodyum hidroksit çözeltisine daldırma. [*Ing.* Mercerization; *Fr.* Mercerisage].

mersi, ünl. *Fr. merci.* Sağ ol! Teşekkür ederim. [*Ing.* Thanks, thank you].

mersin, i. *Yun. Myrsine* > *Ar.* § ❶ *bot.* İkiçenekliler *(Dicotyledoneae)* sınıfının, Mersingiller *(Myrtaceae)* familyasından, daimî yeşil çalı veya 2-5 m. boyunda ağaççık halinde bulunan bir bitki cinsi. Genellikle karşılıklı dizilmiş olan yaprakları deri gibi sert, üzerleri saydam noktalıdır. Güzel kokulu, beyaz renkli çiçekleri yaprakların koltuklarında teker teker bulunur veya şemsiyemsi salkım durumundadır. Çiçek tablası kadeh veya testi biçimini almış ve yumurtalığı tamamen sarmıştır. Meyva, yumurta biçiminde yalancı bir bakkadır. Kızıl renkli kabuğu pul pul kalkar ve güzel kokar. Çok sıkı ve ince dokulu olan odunu ince marangozlukta kullanılır. Çoğu Güney Amerika'da olmak üzere yaklaşık olarak 100 kadar türü vardır. Bunlardan yalnız **yabanî mersin** *(M. communis)* adlı türü Akdeniz çevresinde yayılmıştır. [*Osm.* Âs, âsmâr; *Lat. Myrtus; Ing.* Myrtle; *Fr.* Myrte, myrtus]; § ❷ Aynı ağacın meyvası. [*Osm.* Habb-ül-âs]: ◉ **yaban** ~ I, *bot.* ◘ **Yabanmersini**; ◉ **yabanî** ~, *bot.* Akdeniz bölgesinde yetişen, çoğunlukla kısa boylu, bazen de 4-5 m.'ye kadar boylanabilen, herdem yeşil bir mersin türü. Derimsi, tam kenarlı, uzunca ovat şekilli ve şeffaf noktacıklı yaprakları çoğunlukla karşılıklı, ender olarak da üçlü çevrel dizilmiştir.; Aromatik bir kokuya sahiptir. Güzel kokulu beyaz renkli, uzun saplı çiçekleri yaprakların koltuğunda teker teker, ender olarak da ikişi bir arada bulunur. Meyva, mavimsi-siyah renkte, az etli, oval şekilli ve tepesinde kaliks bakiyesini taşıyan, kokulu, küçük bir yalancı bakkadır. Tatlı ve baharatlıdır, yenir. Yaprakları *(Folium Myrti)* ve çiçekli dalları acı madde, reçine ve tanenden başka içinde sineol, terpen mirtol, nerol, d-kanfen, pinen ve jeranyol bulunan bir uçucu yağ taşır. Meyvalarda uçucu yağ ve tanenden başka bir miktar şeker ve asidler *(sitrik, malik)* bulunmaktadır. Mirtol antiseptik ve koku giderici özelliğinden dolayı solunum ve idrar yolları hastalıklarında kapsül içinde verilir veya yağlı solüsyonu kas içine zerkedilir. Yaprak ve meyvalardan hazırlanan aromatik sular ve dekoksiyonlar kabız, midevî ve antiseptik olarak kullanılır. Uçucu yağı parfümeride önemli bir ilkel maddedir. İstanbul, Karadeniz, Ege ve Akdeniz bölgelerinde maki içinde sık rastlanan bir türdür. Birçok kültür formları da vardır. [*Lat. M. communis*]. ☆ *Eşanl.* **murt, sıçan kulağı otu.**

mersin.balığı, b. i. *zool.* Mersin-balıkları *(Chondrostei)* takımının, Mersin-balığıgiller *(Acipenseridae)* familyasından bir balık türü. Gövdesi iri ve mekik biçimindedir. Başı ileri doğru sipsivri uzar. Ağzı başın altında bulunur. Vücudu kemik pütürlerle kaplıdır. Sudaki her çeşit canlılarla beslenir. Tuzlu ve tatlı sularda, denizlerde, göllerde, barınır. Yumurta mevsiminde ırmaklara girer. Kuzey yarımkürede yirmi kadar türü bilinir. Esas **mersinbalığı** *(Acipenser sturio) 3-6 m.* uzunluğundadır. Avlandığı için gittikçe sayısı azalmaktadır.Yumurtalarından havyar yapılır. Kuzey denizlerinde yaşar. **Beyaz Mersin balığı** *(A. trasmontanus)* Pasifik kıyılarında yaşar. Mersinbalığı türlerinden **çiğa balığı** *(A. ruthenus)* ile **Beluga** *(A. ichtyocolla)* Hazar denizi, Volga, Karadeniz, Azak denizi ve Tuna'da bulunur. Bunların yumurtasından havyar sidik torbasından tutkal yapılır. Eti oldukça iyidir. Tütsülenerek ve tuza bastırılarak yenir; bu yüzden önemli derecede av konusudur. [*Lat. Acipenser; Ing.* Sturgeon; *Fr.* Esturgeon]. ◘ *LEVHA: 15.*— **BALIKLAR**.

mersin.balığıgiller, ç. b. i. *zool.* Omurgalı hayvanlardan Balıklar *(Piscus)* sınıfının, Mersin-balıkları *(Chondrostei)* takımına giren bir familyası. Vücutları büyük, uzun ve yuvarlaktır. Kalın bir deri ile örtülüdürler. Üzerinde sert düğmeler vardır. Bıyıklıdırlar. Yumurtalarından havyar yapılır. Kuzey yarım küresindeki ılık iklimli bölgelerin tatlı ve tuzlu sularında yaşarlar. Mersin balığı *(Acipenser sturio)*, Çığa balığı *(Acipenser ruthenus)*, Mersin morinası *(Huso huso)* iyi bilinen türleridir. [*Lat.* ve *Ing. Acipenseridae; Fr.* Acipenséridés].

mersin.balıkları, ç. b. i. *zool.* Omurgalı hayvanlardan Balıklar *(Pisces)* sınıfının Tükel-ağızlılar *(Teleostomi)* alt sınıfına giren bir takımı. İskeletleri kıkırdaklı, vücutları ya çıplak veya kemik plâklarla örtülüdür. Başları hortum gibi uzamıştır. Kuyruk yüzgeçleri heteroserktir. Bazısı taşıldır ve tükenmiştir. Devondanberi yaşarlar. **Mersin-balığıgiller** *(Acipenseridae)*, **Çokdişli-Mersin-balığıgiller** *(Polyodontidae)* familyaları vardır. [*Lat.* ve *Ing. Chondrostei; Fr.* Chondrostéens].

mersingiller, ç. i. *bot.* İkiçenekliler *(Dicotyledoneae)* sınıfının, Mersinler *(Myrtiflorae)* takımından, şizolizgen salgı cepleri taşıyan, kışın yaprak dökmeyen herdem yeşil çalı veya boylu ağaçları kapsayan bir familya. Keskin kokulu, basit yaprakları çoğunlukla karşılıklı, bazen de almaşık olarak dizilmiştir. Üzerlerinde yuvarlakça saydam noktalar vardır. Hiçbir zaman kulakçıkları bulunmaz. Çiçekleri erdişi, aktinomorf olup teker teker şemsiye veya salkım durumunda kurullar oluştururlar. Etamin bol sayıdadır. Ovaryum alt durumlu, tek gözlü olup çukurlaşan çiçek tablasına tamamen kaynaşmıştır. Meyva bakka veya kapsül, bazen drupa veya nuksa benzeyen kapalı meyvadır. 80 kadar cinsi ve 3000 kadar türü bulunur. Türkiye'de bir cins ve bir türü yerlidir. Başlıca cinsleri: *Mersin, sıtmaağacı, Melaleuca, leptospermum.* v.b. [*Osm.* Asiye; *Lat.* ve *Ing. Myrtaceae; Fr.* Myrtacées].

mersin.morinası, b. i. *zool.* Mersinbalığıgiller *(Acipenseridae)* familyasından, Doğu Avrupa sularında *(Karadeniz, Hazar denizi ve bunlara dökülen nehirler)* yaşayan mersinbalıklarının en büyüğü. *(Dişilerin boyu 3-4 m.'yi, ağırlığı 1.500 kg.'ı bulur. Böyle bir dişi balıktan 100 kg. havyar yapmaya yetecek kadar yumurta elde edilebilir).* [*Lat. Huso huso* = **Acipenser huso**; *Ing.* Hausen, beluga; *Fr.* Huso].

mersiye, i. ç: **merasi**. *Osm.* < *Ar. ed.* Ölen bir kimsenin iyi taraflarını ve ölümünden duyulan üzüntüyü anlatmak için düzenlenen şiir yazılan yazı, söylenen nutuk, sagu. [*Ing.* Elegy, dirge; *Fr.* Oraison funèbre, mécrologie].

☆ *Eşanl.* **ağıt.**

mersiyehan, mersiyekâr, b. s. *esk.* Ağıtçı ağıt okuyan. [*Ing.* Reciter of elegies, dirge singer].

mersiye-hanî, b. i. *esk.* Ağıtçılık, ağıt okuyuculuk. [*Ing.* Dirge singing].

mersud /mersüd/, s. *Osm.* < *Ar. raṣad*, gözetleme. *esk.* Rasat olunmuş, ölçülüp biçilmiş, hesaplanmış. [*Ing.* Observed, watched *(star, etc.)*, lain in wait for].

mersum, s. *Osm.* < *Ar. resm* > *mersûm. esk.* § ❶ Yazılmış çizilmiş. [*Ing.* Drawn, designed; *Fr.* Dessiné]; § ❷ Daha önce sözü geçmiş, anılmış. [*Ing.* Mentioned, above mentioned, aforesaid *(was used in referring to Christians in the Ottoman Empire); Fr.* Mentionné, susdit]; § ❸ Tanzimattan önce Müslüman olmayan kimseler için çok defa «*merkum*» anlamında kullanılırdı; § ❹ Gelenek.

mersumhâr, i. *teşk. tar.* Vergi alan kimse. [*Ing.* Stipendiary, person on salary].

mersus /mersüs/, s. *Osm.* < *Ar. resâs*, kurşun rengi, *esk.* § ❶ Kurşun madeniyle sağlamlaştırılmış olan; § ❷ Sağlam. [*Ing.* Strong, solid, cemented].

merşed, i. *Osm.* < *Ar. rüşd* > *irşâd, esk.* Amaca götüren doğru yol. [*Ing.* The right way, a firm resolution].

mert,-di, s, *Osm.* < *Fars. merd. esk.* § ❶ Yiğit, er, kahraman, erkek. [*Ing.* Brave, manly; *Fr.* Brave]; § ❷ Sözünün eri; güvenilir; § ❸ Adam. [*Ing.* Man; *Fr.* Homme]; § ❹ Çevik.

mertçe, z. § ❶ Yiğitçe, cesur bir şekilde. [*Ing.* In a manly manner]; § ❷ Doğrulukla, dürüst bir şekilde. [*Ing.* Straightforwardly].

mertebe, i. ç: **meratip**. *Osm.* < *Ar. rütbe. esk.* § ❶ Aşama, yalım; derece. [*Ing.* Degree, grade, position; *Fr.* Degré, grade]; § ❷ *mat.* Basamak. [*Ing.* Order; *Fr.* Ordre]; § ❸ *fels.* Sıra; § ❹ Rütbe, paye. [*Ing.* Rank; *Fr.* Rang]; § ❺ *müz.* Türk musikisi eserlerinde, ölçünün, değişik nota birimlerine göre, vuruş süresinin ölçülmesi; § ❻ *kim.* Denge halindeki bir sistemi meydana getiren bağımsız bileşenlerin sayısı; ◉ ~ **ler silsilesi**, *ikt.* Memurların ast ve üst olmalarından doğan hukukî ve idarî durum. [*Ing.* Hierarchy, hierarchical order; *Fr.* Voie hiérarchique]; ◉ **mümkün** ~, *dey.* Mümkün olduğu kadar, elden geldiğince. [*Ing.* As far as possible].

mertebanî /mertebânî/, s. *(Merteban, şehir adından)*, Merteban'da yapılan açık yeşil renkli, sırtlı çanak çömlek için kullanılır: *Mertebanî tabak.* [*Ing.* A kind of bluish green pottery originally made at Martaban; bluish green].

mertebelendirme, i. *sosy.* Toplumda tabakaların veya genel olarak zümrelerin bir mertebelik düzenine göre sıraya dizilmesine verilen ad. [*Ing.* Hierarchization; *Fr.* Hiérarchisation].

mertebelenme, i. *sosy.* Toplumda tabakaların veya genel olarak zümrelerin bir mertebelik düzenine girmesi. [*Ing.* Hierarchization; *Fr.* Hiérarchisation].

mertebelilik,-ği, i. *sosy.* Katlaşma kelimesinden daha dar anlamda toplumun bir üst dereceye doğru yükselmek üzere aşağıdan yukarıya doğru çıkılabilen toplum mertebelerine göre düzenlenmesi hali. [*Ing.* Hierarchy; *Fr.* Hiérarchie].

mertek,-ği, i. *Erm. martag.* § ❶ Dikeli ağaç, damlarda kiriş yerine kullanılan ince çam ve kavak ağacı; § ❷ Dört köşeli kalın kereste. [*Ing.* Squared balk of timber; *Fr.* Poutre, poutre tétrangulaire]; § ❸ *sil.* Üstüne ok yayları konan mahfaza; ◉ **bağlama merteği**, *inş.* ◘ **Bağlama**; ◉ **çatı merteği**, *inş.* ◘ **Çatı**; ◉ **çelik** ~, *doğr.* ◘ **Çelik**; ◉ **elifi görse** ~ **sanır**, *dey.* ◘ **Elif**; ◉ **kendi gözündeki merteği görmez de elin gözündeki çöpü görür**, *dey.* Kendi kusurlarını dikkate almayıp

başkasında en ufak bir kusuru bile hoş görmeyen kimseler için kullanılır.
~ yuvası, Mertek ayaklarını oturtmak için çatı platformunda açılan kertik.
mertlik,-ği, i. Yiğitlik, erkeklik. [*Ing.* Bravery, manliness; *Fr.* Bravoure, vaillance].
mertub /mertüb/ s. *Osm.* < *Ar. ratb*, taze, yaş. *esk.* Nemli, ıslak, yaş. [*ing.* Moist, juicy].
mer'ub, s. *Osm.* < *Ar. ru'b*, korku, *esk.* Korkmuş, ürkmüş. [*Ing.* Frightened].
merube, s. *esk.* Mer'ub'un dişili.
mer'uben, z. *esk.* Korkarak, ürkerek. [*ing.* In fear].
mervaha, i. *Osm.* < *Ar. esk.* Açıklık yer, ova. [*Ing.* Windly place, desert].
mervârid /mervârid/, i. *Osm.* < *Fars. esk.* Inci [*ing.* Pearl]
mervî /mervî/, s. *Osm.* < *Ar. rivâyet. esk.* Ağızlarda dolaşan, söylenegelen. [*Ing.* Related narrated, told, tradition; *Fr.* Raconté, narré, rapporté].
Meryem (ana), öz. i. § ❶ Peygamber Isa'nın annesi. İbranî asıllı olan Meryem'in Davut soyundan geldiği bilinmektedir. [*Ing.* The virgin Mary; *Fr.* La Vierge Marie]; § ❷ Kadın adı. [*Ing.* Mary, Miriam; *Fr.* Marie].
~ **asması**, *bot.* ◘ **Akasma.**
~ **dikeni**, *bot.* Ikiçenekliler *(Dicotyledoneae)* sınıfının, Bileşikgiller *(Compositae)* familyasından kırmızı çiçekli, dikenli bir süs bitkisi. [*Lat. Silybum marianum; Fr.* Silybe, silybium].
~ **eldiveni**, *bot.* Çançiçeğinin bir türü.
meryem.ana.asması, b. i. *bot.* ◘ **Akasma.**
meryem.ana.eldiveni, b. i. *bot.* Çançiçeğinin bir çeşidi.
meryemâne, z. *Ar. meryem* + *Fars. -âne*'den *meryem-âne. esk.* Meryem gibi, Meryemcesine.
meryem.eli, b. i. *bot.* Ikiçenekliler *(Dicotyledoneae)* sınıfının, Turpgiller *(Cruciferae)* familyasından, Suriye ve Filistin'de yetişen otsu bitki. Tohumları olgunlaşır olgunlaşmaz kurur, top şeklinde büzülür. Ancak rütubetli bir yere nakledilirse yeniden canlanıyormuş gibi genişleyerek çiçekleri açılır. [*Lat. Anastatica hierochuntica; Ing.* Rose of jericho, resurrection plants; *Fr.* Rose de jéricho, plante de la Résurrection].
meryemiye, i. *Osm.* < *Ar. meryemiyye. bot. esk.* Adaçayı.
meryemiye, l *Osm.* < *Ar. bot.* ◘ Adaçayı.
meryem.otu, b. i. *bot.* Ikiçenekliler *(Dicotyledoneae)* sınıfının, Gülgiller *(Rosaceae)* familyasından Istanbul, Karadeniz bölgesi, Doğu Anadolu bölgesi ve Güney Anadolu bölgesinde yetişen bir bitki türü. Yaprakları ve kökü kuvvet verici ve büzücüdür. [*Lat. Geum urbanum; Ing.* Herb bennet, common avens; *Fr.* Benoîte].
meryem.pelesengi, b. i. *bot.* (a) Ikiçenekliler*(Dicotyledonese)* sınıfının, *Guttiferae* familyasından, Antil adalarında yetişen ağaç. [*Lat. Calophyllum calaba; Ing.* Santa Maria tree, calaba; *Fr.* Calophyllum]; (b) Aynı ağacın kabuğundan elde edilen reçine,
merza /merzâ/, ç. i. *Osm.* < *Ar.* **Mariz'in** çoğulu.
merzaga, i. *Osm.* < *Ar. esk. Bataklık.* [*Ing.* Marshy place, bog].
merzagan, i. *Osm.* < *Ar. merzagegân. esk.* § ❶ Cehennem; § ❷ Mezar.
merzagî, s. *Osm.* < *Ar. merzaga. esk.* Bataklıkla ilgili. [*Ing.* Marshy].
merzat, i. *Osm.* < *Ar. rızâ. esk.* Razı olma, hoşnut olma. [*Ing.* Being pleased, satisfied, satisfaction, pleasure].
merzban, merzeban, i. *Osm.* < *Fars. esk.* Sınır muhafızı, uç beyi. [*Ing.* Warden of a frontier; *Fr.* Gouverneur ou commandant des provinces qui étaient sur les frontièrs].
merzbum /merzbüm/, b. i. *Osm.* < *Fars. esk.* § ❶ Sınırı belli ülke; § ❷ Vatan.
merzengûş, i. *Osm.* < *Fars. bot.* ◘ **Mercanköşk.**
merzlota, i. *Rus.* Buzul çevresi bölgelerinde buzları hiç çözülmeyen topraküstü ve toprakaltı tabakası. *(Merzlotanın kalınlığı 200 m.'yi bulabilir; düzeye yakın olduğu zaman ağaçların yetişmesini önler).* [*ing.* ve *Fr.* Merzlota].
merzuk /merzük/ s. *Osm.* < *Ar. rızk. esk.* Yiyeceği, rızkı verilmiş. [*Ing.* Fed, rationed, possessed of all necessaries and comforts, fortunate, lucky].
merzuka, s. *esk.* § ❶ Merzuk'un dişili; § ❷ i, Kadın adı.
merzul /merzül/, s. *Osm.* < *Ar. rezâlet. esk.* Rezil edilmiş. [*Ing.* Treated with, contempt, disgraced].
merzüban, i. *Osm.* < *Fars.* merzbân > *Ar. merzûban*, sınır beyi. *esk. (Araplara göre)* Iran valisi.
merzübum, i. *Osm.* < *Fars. merzübüm. esk.* iklim. [*Ing.* Country, place of residence].
mes[1], i. *Osm.* < *Ar. mesâ. esk.* § ❶ Değme, dokunma. [*Ing.* Touching, contact, touch; *Fr.* Action de toucher, toucher, contact]; § ❷ Meydana gelme.
mes[2], i. *Fr. messe. müz.* Şarkılı kilise duası için bestelenmiş parça. [*Ing.* Mass].
mesa[1], i. *Osm.* < *Ar. mesâ. esk.* Akşam: [*Ing.* Evening; *Fr.* Soir].
mesa[2], i. *Isp.* Engebe terselmesiyle lav akıntısı kalıntılarının meydana getirdiği yayla.
mesa[3], i. *Isp. radyotekn.* Yüksek frekansta çalışacak transistörlere uygulanan yapım usulü.
~ **transistörü**, *radyotekn.* Bu metoda göre yapılan ve yüksek frekanslı akımlar için yükselteç olarak kullanılan transistör. *(MESA metodunda taban ve verici, kolektör olarak kullanılan germanyum veya silisyumda bir plaketin aynı yüzünde bulunur. Meselâ, yüksek sıcaklıkta üzerine gaz halde arsenik çökeltilen bir P germanyum plaketi kullanılır. Arsenik atomları germanyumda yayılır ve bu etkileşme, tabanı meydana getiren 1 ile 2 u kalınlıkta bir germanyum N tabakası oluşturur. Tabanda, kaşlarla sınırlandırılmış bir bölge, germanyumla birleşerek bir P bölgesi meydana getiren bir alüminyum tabakasıyle kaplanır. Sonra. altın telden bağlantılar verici ve tabanın tabakaları üzerine elektrikle kaynatılır.* [*Ing.* MESA transistor; *Fr.* Transistor MESA].
mesabe /mesâbe/, i. *Osm.* < *Ar.* derece, rütbe. *(Yalnız mesabesinde şekliyle)* Yerinde, karşılığında, hükmünde. [*Ing.* Point degree, quality, nature; *Fr.* Degré, état, position].
mesab /mesâb/, l. *Osm.* < *Ar. sevb. esk.* § ❶ Geri dönülecek yer; § ❷ Insanların toplandığı yer. [*Ing.* A place of assembly].
mesacid /mesâcid/ ç. i. *Osm.* < *Ar. mescid. esk.* Mescitler.
mesadet /mesâdet/ i. *Osm.* < *Ar. sa'âdet, esk.* § ❶ Mutluluk, kutluluk. [*Ing.* Happiness, fortüne; *Fr.* Bonheur, félicité]; § ❷ Kadın adı.
mesaf /mesâf/, i. *Osm.* < *Ar. saff. esk.* Sıra halinde dizilme yeri. [*Ing.* Place where ranks are drawn up, battlefield].
mesafat, ç. i. *Osm.* < *Ar.* **Mesafe'nin** çoğulu.
mesafe /mesâfe/, i. ç: **mesafât**. *Osm.* < *Ar.* § ❶ Iki nokta arasındaki aralık. [*ing.* Distance, space; *Fr.* Distance]; ☆ *Eşanl.* **uzaklık**; § ❷ *mec.* Resmiyet, soğukluk; § ❸ *esk.* Bir yürüyüş kolunun sıraları veya kolu meydana getiren erler arasında bırakılmış olan aralık. [*Ing.* ve *Fr.* Distance]; § ❹ *elek.* Havada iki ilerken arasında kalan en kısa uzaklık. [*Ing.* Distance in air; *Fr.* Distance dans l'air]; § ❺ *geod.* Bir çeşit arazi ölçme ve hesap etme yöntemi; ◉ **çekilme ~ si**, *res.* ◘ **Çekilme**; ◉ **destek ~ si**, *esk.* ◘ **Destek**; ◉ **dingil ~ si**, *demir.* ve *otom.* ◘ **Dingil**; ◉ **durma ~ si**, *otom.* ◘ **Durma**; ◉ **eksenler arası ~**, ◘ **Eksen**; ◉ **elektrik arası ~ si**, *otom.* ◘ **Elektrik**; **fren ~ si**, *otom.* ◘ **Fren**; ◉ **hızlanıp durma ~ si**, *hava.* ◘ **Hızlanmak**; ◉ **iniş ~ si**, *hava.* ◘ **iniş**; ◉ **kalkış ~ si**, *hava.* ◘ **Kalkış** ; ◉ **uygun ~**, *esk.* Atış gözetlemesine dayanan ve orta vuruş noktası hedefe oturacak şekilde hesaplanıp bağlanmış mesafe. [*ing.* Adjusted range]; ◉ **uzun mesafe uçağı**, *hava.* Çok uzun mesafelere uçuş yapan nakliye uçağı.
~ **bırakmak**, *dey.* Aşırı samimiyeti önlemek için aradaki resmiyeti korumak. [*Ing.* Tenir quelqu'un à distance].
~ **ıskalası**, *tekn.* ◘ Iskala.
~ **kazanmak**, *sp.* Eskrimde bir epe hareketiyle ve ileriye doğru bir hareketle kendine avantaj sağlamak.
~ **navlunu**, *huk.* ◘ Navlun.
~ **ölçme tesisatı**, *hava.* Bir yer cevap vericisi ile hava gemisindeki sual soruçundan ibaret ve hava gemisinin cevap vericiden mesafesini tâyine yarayan bir tesisat. [*Ing.* Distance measuring equipment; *Fr.* Dispositif de mesure de distance].
mesağ /mesâğ/ i. *Osm.* < *Ar. sevg. esk.* izin. [*Ing.* Lawfulness, permissibility; *Fr.* Sanction, permission]
mesaha /mesâha/, i. § ❶ Yer ölçmesi; § ❷ Yüz ölçümü. [*ing.* Measuring, measurement of land]; § ❸ Yüzölçümü. [*Ing.* A surveying, measure *(of road, field, etc.)*; *Fr.* Superficie].
~ **etmek**, *esk.* Ölçmek. Bir yeri veya binayı şerit veya metre ile ölçmek. [*Ing.* To measure *(land, etc.)*; *Fr.* Mesurer].
~ **ipi**, *inş.* ◘ Ip.
~ **şahadetnamesi**, *huk.* Geminin resmî ölçülerini gösteren belge. *(Gemi, ülke dışında yapılmış ve Türkiye'de daha ölçülmediği için mesaha şahadetnamesi alınmamışsa kaptan, Türkiye dışında yapılmış geminin ölçüsünü gösteren başka bir resmî belgeyi gemide bulundurmak zorundadır).* [*Ing.* A ship's certificate of tonnage].
~ **şeridi**, ◘ **ölçü şeridi.**
~ **zincirl**, Araziyi ölçmek için kullanılan uzun ve ölçekli zincir olup birbirine halkalarla geçmiş çelik çubuklardan ibarettir. [*Ing.* Measuring chain; *Fr.* Chaîne].
mesahif /mesâhif/, ç. i. *Osm.* < *Ar. mushaf. esk.* Kitaplar sayfa haline getirilmiş şeyler.
mesai /mesâi/, ç. i. *Osm.* < *Ar. say.* Çalışmalar, emekler. [*Ing.* Labor, work, toil, service; *Fr.* Efforts]; ◉ ~ **ye kalmak (mesai yapmak)**, *dey.* Bir işyerinde kanunî günlük iş süresi dışında ek bir ücretle fazla çalışmak; ◉ **fazla ~**, *iş. huk.* ◘ **Fazla çalışma.**
~ **saatleri**, Çalışma saatleri, iş zamanı. [*Ing.* Working hours, office hours; *Fr.* Heure de travail].
mesaib /mesâib/, ç. i. *Osm.* < *Ar.* **Musibet'in** çoğulu.
mesail /mesâil/, ç. i. *Osm.* < *Ar. esk.* ◘ **Mesele'nin** çoğulu.
mesaj, i. *Fr. message.* § ❶ Bir devlet büyüğünün veya bir sorumlunun duyurulmak üzere belirli bir topluluğa yazdığı mektup veya çektiği tegraf. [*Ing.* Message, notice; *Fr.* Message]; ☆ *Eşanl.* **iletî**; § ❷ *(Geniş anlamda)* Yazı veya sözle verilen, gönderilen bilgi, haber: *Mesaj bırakmak;* ◉ **A sınıfı ~ lar**, *hava.* Milletlerarası hava servislerinin muntazam ve emin olarak işletilebilmesi için devlet ve işleticiler için elzem mesajlar. [*Ing.* «Class A» messages; *Fr.* Messages classe A]; ◉ **B sınıfı ~ lar**, *hava.* Uluslararası hava servisleri için işleticilere gerekli olan mesajlar. [*Ing.* «Class B» messages; *Fr.* Messages classe B]; ◉ **çok adresli ~**, *hava.* ◘ Çok; ◉ **emniyet ~ ı**, *hava.* ◘ Emniyet; ◉ **geliş ~ ı**, *hava.* ◘ Geliş; ◉ **hareket ~ ı**, *hava.* ◘ Hareket; ◉ **hava nakliyat şirketleri umumî ~ ı**, *hava.* ◘ Hava; ◉ **havacılık idarî ~ ı**, *hava.* ◘ Havacılık; ◉ **ihtar ~ ı**, *hava.* ◘ ihtar; ◉ **iptal ~ ı**, *hava.* ◘ Iptal.
~ **başlığı**, *hava.* Bir mesajın en başında yollanan ve verme tanıtma işaretini, varsa

yol hattını ve lâzımsa neşriyat talimatını kapsayan mesaj kısmı. [*İng.* Message heading; *Fr.* En-tête d'un message].

~ **sonu**, *hava.* Gerektiğinde mesajların en sonunda yollanan ve üsteleme ve düzeltmeleri kapsayan mesaj kısmı. [*İng.* Message ending; *Fr.* Indications finales d'un message].

~ **tanıtma grupu**, *hava.* Bir mesajı diğer mesajlardan ayırmaya yarayan ve mesajın baş tarafında bulunan işaret grupu. [*İng.* Message identification group; *Fr.* Groupe d'identification d'un message].

~ **yolu işareti**, *hava.* Bir mesajın takip edeceği yolu gösteren işaret grupu. [*İng.* Message indicator; *Fr.* Indication pour l'acheminement d'un message].

mesajeri, i. *Fr. messageries. demir.* § ❸ Yolcuların ve eşyanın taşınması işleriyle uğraşan servis. [*İng.* Carrying trade; *Fr.* Messagerie]; § ❷ Bu servisin bulunduğu bina. [*İng.* Shipping office; *Fr.* Messagerie]; § ❸ Şimendifer veya vapurla yapılan çabuk ulaşım. [*İng.* Shipping; *Fr.* Messagerie]; § ❹ Şimendiferle gönderilmiş eşya. [*İng.* Parcels; *Fr.* Messagerie].

mesakin[1] /mesâkin/ ç. i. *Osm.* < *Ar.* **Meskən**'in çoğulu.

mesakin[2] /mesâkin/, ç. i. *Osm.* < *Ar.* **Miskîn**'in çoğulu.

mesalik /mesâlik/, ç. i. *Osm.* < *Ar.* **Meslek**'in çoğulu.

mesam /mesâm/, i. *Osm.* < *Ar. mesemm. esk.* Cilttеki küçük delikler.

mesamat,-tı /mesâmat/, ç. i. *Osm.* < *Ar. fizyol. esk.* Gözenekler. [*Fr.* Pores].

mesame /mesâme/, i. *Osm.* < *Ar. mesâmm.* Gözenek. [*İng.* Pore,-hole].

mesamir /mesâmir/, ç. i. *Osm.* < *Ar.* **Mismar**'ın çoğulu.

mesane /mesâne/, i. *Osm.* < *Ar. anat.* Sidik torbası, kavuk. [*İng.* Bladder; *Fr.* Vessie].

mesarika /mesari:ka/, i. *anat.* ◘ **ince bağırsak askısı.**

mesas /mesâs/, i. *Ar. esk.* Esas, asıl.

mesatır /mesâtır/, i. *Osm.* < *Ar. satır* > *mistâr esk.* § ❶ Cetveller; § ❷ Mıstarlar, duvarcı veya sıvacı tahtaları.

mesavi /mesâvi/, ç. i. *Osm.* < *Ar. sû. esk.* Kötülükler, fenalıklar. [*İng.* Evil acts or states; *Fr.* Mauvaises actions].

mesavi[2] /mesâvi/, ç. i. *Osm.* < *Ar. mesvâ. esk.* Evler, meskenler.

mesbaa, i. *Osm.* < *Ar. esk.* Aslan v.b. yırtıcı hayvanı çok olan bölge. [*İng.* Region abounding with lions and other ferocious beasts].

mesbuk[1] /mesbûk/ s. *Osm.* < *Ar. sebk. esk.* § ❶ Başkalarının ilerlemesine ayak uyduramayıp geride kalmış olan; § ❷ Geçmiş zamanda olmuş; § ❸ Önceden geçmiş olan, önde bulunan.

~ **hizmetine binaen**, Geçmiş hizmetlerine dayanarak. [*İng.* For services rendered by him].

mesbûk /mesbûk/, s. *Ar. sebk. esk.* Kalıba dökülmüş, kalıplaşmış.

mesbûke /mesbûke/, s. *esk.* **Mesbûk**'un dişili.

mescit,-di, i. *Osm.* < *Ar. sücûde* > *mescid. din.* İçinde Cuma ve bayram namazı kılınmayan küçük mahalle, köy veya kasaba camii. [*İng.* Small mosque; *Fr.* Petit mosquée].

mescud /mescûd/, s. *Osm.* < *Ar. secûd. esk.* § ❶ Kendisine secde edilmiş olan. [*İng.* Worshipped, adored]; § ❷ Tanrı'nın sıfatlarından.

mescum /mescûm/, s. *Osm.* < *Ar. secm. esk.* Dökülmüş, akmış. [*İng.* Flowing, shed *(tears)*].

mescun /mescûn/, s. *Osm.* < *Ar. sicn. esk.* Hapsedilmiş olan, mahpus, hükümlü. [*İng.* Imprisoned, prisoner].

mescur /mescûr/, s. *Osm.* < *Ar. esk.* § ❶ Taşkın *(su)*; § ❷ i. Kızgın fırın, alevli ateş.

mesdud /mesdûd/, s. *Osm.* < *Ar. sedd. esk.* Kapalı, önüne set yapılmış, tıkanmış. [*İng.* Shut, closed, obstructed, barred, plugged up; *Fr.* Bouché, obstrué, fermé].

mesel, i. *Osm.* < *Ar. esk.* § ❶ Ibret veya örnek alınacak söz veya hikâye. [*İng.* Parable, saying; *Fr.* Exemple, sentence]; § ❷ İçinde bir gerçek gizli olan kinayeli söz: *Ünlü bir mesel vardır;* § ❸ Örnek, benzer, misal; § ❹ *(Geniş anlamda)* Atasözü. [*İng.* Proverb; *Fr.* Proverbe]; § ❺ Eğitici kısa hikâye, masal.

meselâ /meselâ/, z. *Osm.* < *Ar. misâl.* Söz gelişi: *Bir hayvan, meselâ bir kedi.* [*İng.* For example, for instance; *Fr.* Par exemple].

☆ *Eşanl.* **örneğin.**

mesele, i. *Osm.* < *Ar. suâl.* § ❶ Bilimsel yöntemlerle çözümlenmesi gereken şey: [*İng.* Problem; *Fr.* Problème]. ☆ *Eşanl.* **problem**; § ❷ Birçok çözümü olabilen güç iş: *Oraya gitmek şimdi bir meseledir.* [*İng.* Question, matter, problem; *Fr.* Question, problème]. ☆ *Eşanl.* **sorun**; § ❸ Açıklanamayan, kavranamayan, çözümlenemeyen şey: *O adamın nasıl para bulduğunu anlamak mesele doğrusu.* [*İng.* Problem; *Fr.* Problème]; § ❹ *esk.* Savaş, harb; § ❺ *huk. esk.* Hukuk açısından çözümlenmesi gereken maddî gerçek veya farazî olay. *(Kadı, müftü veya müçtehidin önüne getirilen her olay gerçek olsun olmasın meseledir);* § ❻ Faraizde öngörülen durumlardan her biri; ⊙ **hukukî** ~, *huk.* ◘ **Hukukî.**

~ **çıkarmak**, *dey.* İçinden güç çıkılır bir durum yaratmak, bir olaya, bir anlaşmazlığa yol açmak. [*İng.* To raise a question, to make a fuss *(about something)*; *Fr.* Faire des difficultés, des embarras].

~ **kutusu**, Kuşlardan başlayarak insanlara kadar yükselen çeşitli organizmalarda öğrenme oluşumlarını incelemek için kullanılan kutu, mesele kafesi. *(Mesele kutusundaki bir kedinin veya köpeğin, dışarıya çıkabilmek veya da içeriye girebilmek için bir sürgü, mandal veya teli oynatması gerekir).*

~ **yapmak** *(bir şeyi)*, *dey.* Önemsiz bir şeyi önemli bir sorun imiş gibi diline dolamak. [*İng.* To make a to do].

~ **yok**, *dey.* Her hangi bir güçlük bulunmadığını anlatmak için kullanılır. [*İng.* There's no problem; *Fr.* Il n'y a pas de problème].

meselen, z. *Osm.* < *Ar. misâl. esk.* Misal olarak örnek olarak, meselâ, sözgelişi, şunun gibi.

meselit,-tl, i. *Fr. messelite (A. Mesel'in adından). min.* Hidratlı doğal kalsiyum ve demir ortofosfat. [*İng.* Messelite].

mesem, i. *Osm.* < *Ar. mesemm. esk.* Cilttekî ufak delik mesamet. [*İng.* Small hole, pore].

mesembrina, i. *zool.* Ikikanatlılar *(Diptera)* takımının, *Muscidae* familyasından sinek cinsi. *Etçil olan kurtçuğu çürümekte olan organik maddelerde yaşar.* [*Lat.* ve *ing. Mesembrina; Fr.* Mésembrine].

mesemme, ç. i. *esk.* Derideki ufak delikler.

mesen, i. *Fr. mécène (Imperator Augustus'un gözde adamı Maecenas'ın adından).* Edebiyatçıları, bilginleri ve sanatçıları koruyan, onlara büyük para yardımında bulunan kimse. [*İng.* Maecenas].

mesenjit,-tl, i. *Fr. messingite. min.* Doğal çinko ve bakır hidrokarbonat. [*İng.* Messingite].

mesenkefal(on), i. *anat.* ◘ **Ortabeyin.**

mesenter(yum), i. *Lat. mesenterium. anat.* ◘ **ince bağırsak askısı.**

meserrat, ç. i. *esk.* **Meserret**'in çoğulu.

meserret,-tl, i. ç: **meserrat**. *Osm.* < *Ar. sürûr. esk.* Sevinç. [*İng.* Being joyful, joy, rejoicing; *Fr.* Joie, réjouissance].

mesfu /mesfû/, s. *Osm.* < *Ar. esk.* Nazar değmiş. [*İng.* Smitten with the evil eye].

mesfuh /mesfûh/ s. *Osm.* < *Ar. sefh. esk.* § ❶ Akıtılmış, dökülmüş. [*İng.* Poured out, shed]; § ❷ i. *coğr. esk.* Dağ eteği.

mesfûk /mesfûk/, s. *Osm.* < *Ar. sefk. esk.* Dökülmüş, akıtılmış. [*İng.* Shed, spilled *(blood)*].

mesfur /mesfûr/, *esk. (Beğenilmeyen, hor görülen kimseler hk.)* Adı geçmiş, yazılmış. [*İng.* Written, above-mentioned *(not used about respected persons)*].

mesh[1], i. *Osm.* < *Ar.* § ❶ Aptes alırken ıslak eli başa ve meshe sürme. [*İng.* Wiping a thing with the palm of the hand, an anointing, a stroking, rubbing]; § ❷ *esk.* Elle sıvazlama. Yağ, koku v.b. sürme.

mesh[2], i. *Osm.* < *Ar.* § ❶ Biçimini değiştirerek çirkin hale getirme; § ❷ *ed.* Başka birinin şiirindeki sözleri değiştirerek o tarzda şiir yazma. ◘ **intihal.**

mesh[3] /mes/ i. *Ing. mad. oc.* Ince bir elek telinde her inç başına elek deliği sayısı: *200 mesh'lik bir eleğin her inç başına 200 deliği vardır, yani delik açıklığı 0,074 mm'dir.* [*İng.* ve *Fr.* Mesh].

meshetmek, nsz. b. f, § ❶ Aptes alırken başa ve mest'e ıslak eli sürmek. [*İng.* To wipe with the palm of the hand especially in ablution, to anoint]; § ❷ *esk.* El ile sıvazlamak; § ❸ Yağlamak, yağ sürmek.

meshuf /meshûf/, s. *Osm.* < *Ar. sihâf. esk.* § ❶ Suya kanmayan, doymayan; § ❷ Susamış. [*İng.* Afflicted with unquenchable thirst greatly desirous].

meshuk, s. *Osm.* < *Ar. sahk. esk.* Dövülmüş, toz haline getirilmiş. [*İng.* Pounded, pulverized, bruised].

meshun /meshûn/, s. *Osm.* < *Ar. sahn. esk.* Isıtılmış, ısınmış.

meshur /meshûr/ s. *Osm.* < *Ar. sihr. esk.* Büyülenmiş. [*İng.* Enchanted, bewitched, charmed].

meshut /meshût/, s. *Osm.* < *Ar. esk.* Beğenilmemiş. [*İng.* Disapproved, hated, unsightly, hateful].

Mesih, öz. i. Isa peygamber. [*İng.* The Messiah, the Anointed, Jesus Christ; *Fr.* Messie, Christ].

mesih, s. *Osm.* < *Ar. mesh. esk.* § ❶ Şekil değiştirmiş, genellikle hayvan şekline girmiş. [*İng.* Metamorphoséd, changed into a beast, deformed, hideous, monster]; § ❷ Garip, acaip.

mesiha, i. *Osm.* < *Ar. mesh* > *mesih.* Isa peygamberin adlarından biri.

mesih'çi, i. *din.* Mesihçilikten yana olan. [*İng.* Messianist; *Fr.* Messianiste].

mesih'çilik,-ği, i. *din.* § ❶ Mesihe inanma; bir mesihi bekleme. [*İng.* Messianism; *Fr.* Messianisme]; § ❷ Mesihin kelâmının gelişmesini sağlayan doktrin. [*İng.* Messianism; *Fr.* Messianisme]; § ❸ *etn.* Teokratik nitelikte dînî akım *(zenci Afrika, Güney Amerika ve Okyanusya'da görülmüştür. /Irkçı ve sosyal bir rekabetin sonucu olarak ortaya çıkabilir. Meselâ bir sosyal grup, yabancılarca sömürüldüğüne ve atalarından kalan toprakların ellerinden alındığına inanırsa, bu akım için elverişli bir ortam doğar. Mesihçilik, sosyal protesto ve başkaldırmalara yol açar ve düzeni yeniden kuracak bir tanrının geleceğine inanmaya dayanır/).* [*İng.* Messianism; *Fr.* Messianisme].

mesihî /mesihî/, s. *Osm.* < *Ar. esk.* § ❶ Isa Peygamberle ilgili; § ❷ Hıristiyan. [*İng.* Christian; *Fr.* Chrétien].

mesihîyûn, ç. i. *Osm.* < *Ar. mesih* > *mesihiyyûn. esk.* Hıristiyanlar. [*İng.* Christians; *Fr.* Les chrétiens].

mesil[1], i. *Osm.* < *Ar. seyelân. esk.* Su yolu, suyun aktığı yer. [*İng.* River bed, stream of water].

mesil[2], s. *Osm.* < *Ar. esk.* Benzer, gibi, [*İng.* Like, similar].

mesina, i. *It.* Balık oltasının at kılından yapılan telleri.

mesir, i. *Osm.* < *Ar. seyr. esk.* Gezinti yeri. [*İng.* An act of going; *Fr.* Lieu où se trouve une chose].

~ **bayramı**, *folk.* Manisa'da her yıl 15 nisanda yapılan şenlik.

~ **macunu**, *ecz.* ve *ted.* ◘ **Macun.**

mesire /mesîre/ i. *Osm.* < *Ar. seyr. esk.* Gezinti yeri, gezilecek, hava alınacak ve eğlenilecek yer, gezi. [*İng.* Promenade, excursion spot; *Fr.* Lieu de plaisance, promenade].

mesirelik,-ği, i. Mesireye elverişli yer, mesire yeri. [*İng.* Excursion spot].
~ **oksid**, *kim.* Formülü $(CH_3)_2$ C = CH -CO-CH_3 olan etilen sınıfından keton; iki mol asetonun, su giderici bir madde eşliğinde yoğunlaşmasından elde edilir. *(Nane kokusundaki bu madde 130° C'ta kaynar).* [*Fr.* Oxyde de mésityle].

mesitilen, i. *Fr. mésitylène. kim.* Formülü C_6H_2 $(CH_3)_3$ (1-3-5), olan benzen sınıfından hidrokarbon; bazı petrollerde ve taşkömür katranında bulunur. *Mesitilen*, asetonun sülfürik asid etkisiyle su kaybetmesinden elde edilir. 164° C'ta kaynayan bir sıvıdır. Nitrik asidle yükseltgenerek üvitik ve trimesik asidler elde edilebilir. [*İng.* Mesitylene].

meskalin, i. *Fr. mescaline. toksik.* Peyotl'dan elde edilen ve gayet net görme sanrıları meydana getiren şiddetli alkaloid. *(Meskalin'in meydana getirdiği sanrılar, birkaç saat sürer, fakat tehlikeli ruhî bozukluklara yol açmaz).* [*İng.* Mescaline].

mesken, i. ç: **mesakin**. *Osm.* < *Ar. sükün.* § ❶ Oturulan yer, ev. [*İng.* Habitation, dwelling house; home; *Fr.* Habitation, demeure]. ☆ *Eşanl.* **konut**; § ❷ *bot.* Bazı çiçeklerde tohumların saklı bulundukları oyuklar; ◉ ~ **i şerî**, *huk. esk.* Dince oturulmasında sakınca görülmeyen yer. *(Meselâ: mutfağı, tuvaleti ve öteki odalarıyle ilişkisi kesilebilecek bağımsız bir yatak odası bulunmayan bir yerin şeran mesken olarak kullanılması caiz değildir.*
~ **masuniyeti**, *huk.* ◘ **Konut dokunulmazlığı**.
~ **tutmak** *(bir yeri)*, Bir yere yerleşmek.
~ **zammı**, *mal.* Daimî olarak bir yerde oturan memurlara derecelerine göre verilen geçici tazminat, konut için verilen para. [*İng.* Allowance for lodging; *Fr.* Allocation *(de)* logement).

meskenet,-ti, i. *Osm.* < *Ar. esk.* § ❶ Miskinlik; § ❷ Fakirlik, yoksulluk; § ❸ Beceriksizlik.

meskub, s. *Osm.* < *Ar. sakb. esk.* Delinmiş delik. [*İng.* Bored, pierced].

meskûb, s. *Osm.* < *Ar. sükûb. esk.* Kalıba dökülmüş. [*İng.* Poured out, shed, molded].

meskûk /meskûk/, s. *Osm.* < *Ar. esk.* Darbolunmuş, para haline getirilmiş.[*İng.* Coined *(money)*].

meskûkat,-tı /meskûkat/, ç. i. *Osm.* < *Ar.* **Sikke**'nin çoğulu.

meskûn /meskün/, s. *Osm.* < *Ar. sükün. esk.* İçinde veya üstünde insan oturan, şenelmiş *(yer)*. [*İng.* Inhabited, habitable; *Fr.* Habité].
~ **yer muharebesi**, *ask.* Şehir, kasaba ve köy gibi oturulan yerleri ele geçirmek ve bırakmamak için yapılan savaşlar.

meslek,-ği, i. ç: **mesalik**. *Osm.* < *Ar. sülûk.* § ❶ Bir kimsenin hayatını kazanmak, geçimini sağlamak için seçip kendini verdiği iş alanı, uğraş. [*İng.* Career, profession; *Fr.* Carrière, profession, métier]; § ❷ Çığır, yol, okul: *Doğruluk erbabının mesleği.* [*İng.* Mode; *Fr.* Chemin]; § ❸ Öğreti. [*İng.* Doctrine; *Fr.* Système]. ☆ *Eşanl.* **doktrin**; § ❹ Genellikle uzun ve yüksek dereceli bir öğrenimi gerektiren, kendine özgü kanunî ve ahlâkî kuralları bulunan ve bir kimsenin geçimini sağlayan uğraşı; § ❺ *esk.* Tarz, davranış; § ❻ Tutulan yol, sistem. [*İng.* System, way, path; *Fr.* Système]; ◉ ~ **ten çıkarma**, *huk.* Memurların ve öteki kamu görevlilerinin idarî bir işlemle, bulundukları hukukî statünün dışına çıkarılmaları. *(Meslekten çıkarma işlemleri, eskiden uygulanan azilden farklıdır. Keyfî bir işlem olmadığından, meslekten çıkarılan kimseler, yargı yoluna başvurabilir; yürütmenin durdurulması kararı alabilirlerse dava sonuçlanmadan dahi görevlerine başlayabilirler);* ◉ ~ **ten konsoloslar**, *ikt.* Tâyin edildiği devletin tâbiyetinde bulunan, memur olmak için gerekli şartları haiz ve memur statüsünde bulunan kimselere denir; ◉ ~ **ten oyuncu**, *tiy.* Oyunculuk eğitiminden geçmiş, oyunculuğu meslek edinmiş, para karşılığında oynayan kadın ve erkek oyuncu, acemi olmayan oyuncu. [*İng.* Professional actor *(actress)*; *Fr.* Acteur professionel *(actrice)*]; ◉ **serbest** ~, Sermayeden fazla özel çalışmaya, bilimsel ve meslekî bilgiye, uzmanlaşmaya dayanan ve ticarî nitelikte olmayan işleri nbir işverene bağlı olmadan yürütülmesi. [*Fr.* Profession libérale]; ◉ **serbest** ~ **kazançlar**, Her türlü serbest meslek faaliyetinden doğan kazançlar.
~ **bilgisi**, *eğt.* § ❶ Her meslek için öğrenilmesi ve daima hatırlanması gereken bilgiler; § ❷ Meslek okullarının programlarında yer alan ve amacı öğrencilerine ilerde edinecekleri belli bir meslek hakkında anlayış ve bilgi kazandırmak olan ders veya derslerin adı.
~ **birliği**, *ikt.* Devlet personeli sendikaları kanununa göre kurulacak sendika
~ **eğitimi**, *sosy.* Bir kimsenin belli bir mesleğe girişini ve o mesleğin başarılı bir üyesi olmasını sağlamayı amaç edinen eğitim. [*İng.* Professional education; *Fr.* Éducation professionnelle].
~ **hastalığı**, *huk.* Bir iş yerinde çalışan işçinin çalıştığı işin niteliğine göre tekrarlanan sebep ve şartlar yüzünden normal olarak uğradığı geçici veya sürekli hastalık. [*İng.* Occupational disease; *Fr.* Maladie professionnelle].
~ **kolu**, *ikt.* Bir iş kolunun ekonomik faaliyet kollarına bölünmüşlerinden her biri.
~ **komiteleri**, *huk.* Ticaret ve sanayi odalarının tüzüklerinde belirtilen esaslara göre tespit edilmiş meslek gruplarınca seçilen küçük kurul.
~ **kursu**, *sosy.* Henüz bir mesleğe girmemiş veya girip de mesleklerindeki bilgilerini çoğaltmak isteyen gençleri hem iyi birer yurttaş hem de meslek adamı olarak yetiştirme amacını güden uzun veya kısa süreli kurs.
~ **niteleştirmesi**, *sosy.* Teknik bilgiler, meslekî yetenekler, fikrî yetenekler toplamına verilen ad olup, başlıca inceleme konuları: **1.** İş gruplarının çözümlenmesi ve değerlendirilmesi; **2.** Kişisel yeteneklerin değerlendirilmesi; (a) Çıraklık; (b) Artan meslekî girişim. (c) Bireysel çaba ile temelleşmiş kişisel iş; (d) Meslekteki yeniden eğitim ve yeniden intibak.
~ **okulları**, *eğt.* Öğrencilerini belli bir meslek için yetiştiren okullar. [*İng.* Professional schools; *Fr.* École professionelle].
~ **sırrı**, *ikt.* Bir işçinin iş yerinde öğrendiği işi ile ilgili ve açıklanması suç olan bilgiler. [*İng.* Professional secret].
~ **ve iş eğitimi**, ◘ **Eğitim**.
~ **ve sanatın icrasının tatili**, *huk.* Kişilerin, meslek ve sanatlarına ilişkin faaliyetlerinin, meslekî disiplin, idarî zabıta veya yargı mercii işem ve hükümleriyle geçici olarak durdurulması. [*İng.* Temporary disqualification to exercise a profession or trade].
~ **yöntemi**, *sosy.* Bir öğrencinin bir meslek dalı seçmesine yardım eden işlem ve araştırma bütünü.[*İng.* Professional orientation; *Fr.* Orientation professionnelle].

mesleki /mesleki/, s. *Osm.* < *Ar.* Mesleğe değgin, meslekle ilgili olan, tutulan işle ilgili. [*İng.* Professional; *Fr.* Professionel,-elle].
~ **basın**, *matb.* Oldukça önemli bir yer ve önemli bir yekûn tutan, günlük gazetelerle resimli dergiler arasında bir çeşit olan bilimsel, teknik, iktisadî pedagojik, kültürel sorunlar ve mesleklerle ilgili yayınlar yapan dergiler grubu.
~ **danışma**, Gençlere ve ilgililere meslek seçiminde yardım eden büro veya bu büronun yaptığı iş.
~ **eğitim**, *ikt.* Mesleğin gerektirdiği becerikliliği kazanabilmek için bir program içinde yapılan çalışma.
~ **gazete**, ◘ **Gazete**.
~ **ilgiler**, § ❶ Çeşitli mesleklerden başarılı kimseler üzerinde yapılan deneylerle tespit edilmiş olup meslekların özelliğine göre değişen ölçülebilen hoşlanma ve hoşlanmayış kalıpları; § ❷ Meslek seçiminde öğrencinin ifade ettiği ilgiler.
~ **öğretim**, *ikt.* Millî Eğitim Bakanlığına bağlı, birçok orta öğretim seviyesinde okullar.
~ **rehberlik**, *sosy.* Bireyin meslek seçimi, mesleğe hazırlanması belli bir mesleğe girdikten sonra o meslekte ilerlemesi ile ilgili problemlerini ele alan rehberlik alanı.
~ **sır**, *ikt.* ◘ **Meslek sırrı**.
~ **suç**, *huk.* Memurların mesleklerinden dolayı ve mesleklerinin ifası sırasında işledikleri suçlara verilen ad.
~ **terbiye**, *ikt.* Bir mesleğin gerektirdiği tutum ve davranışlara uymak, örf, âdet ve ananelerini yerine getirmektir.
~ **ve teknik öğretim kurumları**, *eğt.* İlkokuldan sonra başlayan 1. devre orta öğretim kademesindeki öğretim kurumları.
~ **yönetim**, *huk.* Belli bir meslek alanında çalışanların bu alanı düzenleyen kurallar uyarınca, kendi seçtikleri kişiler tarafından yönetilmesi usulü.

meslekleşme*, i. *sosy.* Bireyin bir meslek içerisinde oraya tam uymasını, iş hayatının önceden görülmesi suretiyle gösteren yeni bir terim. [*İng.* Careerization; *Fr.* Carriérisation].

meslekli, s. Meslek sahibi. [*İng.* Having a profession; *Fr.* Qui a une profession].

mesleksiz, s. § ❶ Renksiz, daldan dala konan, dönek. [*İng.* Unprincipled; *Fr.* Inconstant,-ante]; § ❷ Mesleği olmayan, [*İng.* Without a career; *Fr.* Sans profession].

mesleksizlik,-ği, İ. Mesleği olmama hali. [*İng.* Being without profession; *Fr.* État d'une personne sans professions].

meslektaş, meslekdaş, s. ve i. *Osm.* < *Ar.* Aynı meslekten olan *(kimse)*. [*İng.* Colleague; *Fr.* Collègue].

meslûb /meslûb/, s. *Osm.* < *Ar. selb. esk.* Alınmış, giderilmiş. [*İng.* Seized as spoil, snatched away stripped, spoiled, robbed *(of one's senses)*].

meslûh /meslûh/, s. *Osm.* < *Ar. selh. esk.* Derisi yüzülmüş. [*İng.* Skinned, flayed *(sheep)*].

meslûl /meslûl/, *Osm.* < *Ar. sell. esk.* § ❶ Kınından sıyrılmış *(kılıç, hançer v.b.)*; § ❷ Din uğruna feda olmuş; § ❸ Verememe tutulmuş.

meslût /meslût/, s. *Osm.* < *Ar. esk.* § ❶ Mağlûp, yenilmiş; § ❷ Zayıf.

mesmercilik,-ği, i. *tıp.* Mesmer'in Memoiren *(Hâtıralar)* adlı eserinde açıkladığı sistem. *(Bu sisteme göre, bütün yaratıklar «magnetik akımı» ın etkisi altındadır. İnsan bu akımı biriktirebilir, paslarla ve dokunma ile başkalarına geçirebilir. Fazla duyarlı kimselere bu yöntemin uygulanması çeşitli bozukluklara yol açtığından, Mesmer Fransa'dan kovulmuştur.* [*İng.* Mesmerism; *Fr.* Mesmérisme].

mesmu /mesmü/, s. *Osm.* < *Ar. sem. esk.* § ❶ Işitilmiş, duyulmuş. [*İng.* Heard, listened to, audible]; § ❷ Dinlenmeye değer, gözönünde bulundurulur. [*İng.* Valid, admissible, acceptable].

mesmuat /mesmüât/, ç. i. *Osm.* < *Ar. mesmû. esk.* Duyulan, işitilen haberler. [*İng.* Things heard].

mesmum /mesmüm/, s. *Osm.* < *Ar. semm.* esk. Zehirlenmiş, zehirli. [*İng.* Poisoned, poisonous].

mesmumen, z. *esk.* Zehirlenerek. [*İng.* By poison, poisoned].

mesmur /mesmür/, s. *Osm.* < *Ar. mismâr. esk.* § ❶ Çivi ile tutturulmuş; § ❷ Ufak tefek olmasına rağmen vücudu kuvvetli adam.

mesna, z. *Osm.* < *Ar. mesna. esk.* İkişer, ikişer.

mesnada, i. *Isp.* Eski Ispanya'nın hıristiyan krallıklarında, bir *mesnadero*'nun

kumandasında kralın veya bir prensin yanında giden silâhlı birlik. [*ing.* ve *Fr.* Mesnada].

mesnadero, i. *Isp. tar.* Kralın silâhlı maiyetinden olan İspanyol soylusu.

mesnaî, s. *esk.* İkişerli, ikili *(bitki)*.

mesnet,-di, i. *Osm.* < *Ar. sened* > *mesned.* § ❶ Dayanak, destek. [*ing.* Support, basis; *Fr.* Support]; § ❷ Orun, büyük mansıp, rütbe, derece, makam: *Mesned-i sadaret.* [*ing.* Office of dignity; rank; Post; *Fr.* Poste]; § ❸ *fiz.* Destek; ◉ **arka ~**, ön **~**, *otom.* Arka ve ön makaslara yanlış olarak verilen ad; ◉ **makas ~ i**, *otom.* Şasinin üzerine makas raptedilen parçası.

mesnevî /mesnevî/, i. *Osm.* < *Ar. ed.* § ❶ Her beytinin mısraları kendi aralarında kafiyeli olan nazım türü; § ❷ Bu nazım şekliyle ortaya konan eserlerin genel adı.

mesnevî-han, b. i. *Osm.* < *Ar. mesnevî* + *Fars. hv ān*'dan *mesnevi-hvān. esk.* § ❶ Mesnevî okuyan kimse; § ❷ Mesnevî okutmaya hak kazanmış kimse.

mesneviyat, ç. i. *Osm.* < *Ar. mesnevî* > *mesneviyyāt. ed. esk.* Mesnevi tarzında yazılmış eserler.

mesnu, s. *Osm.* < *Ar.* § ❶ İşitilmiş, duyulmuş, kulağa çalınmış; § ❷ Dinlenilmeye değer.

mesnun /mesnün/, s. *Osm.* < *Ar. sünnet. esk.* § ❶ Gelenek haline gelmiş; § ❷ Hz. Muhammed'in yaptığı şeyler örnek alınarak yapılan.

mesofil, i. *Fr. mésophylle.* Yaprağın asimilasyon yapan yeşil dokusuna verilen ad. [*ing.* Mesophyll(um)].

mesoje, i. *Fr. mésogée. jeol.* Dovillé'nin, Orta Asya'dan geçerek Pireneler'den Indonezya'ya kadar uzanan büyük denizsel çökelme alanına verdiği ad.

meson, i. *Fr. méson. nükl.* ◘ Mezon.

mesonotum, i. *Fr. mésonotum. zool.* Böceklerde orta göğsün, yani ikinci göğüs halkasının üst yüzü. *(Mesonotum'un ortasında ve arka tarafında /meselâ kınkanatlılarda dip tarafta/ elitraları birbirinden ayıran kalkancık bulunur).*

mesoplodon, i. *Lat. zool.* Balinalar *(Cetacea)* takımının, *Ziphiidae*, familyasından, alt çenesinde sadece iki diş bulunan memeli hayvan; bütün denizlerde yaygın otuz kadar türü vardır. *Mesoplodon bidens* adlı türü Kuzey Atlantik'te yaşar. [*Lat.* ve *ing. Mesoplodon; Fr.* Mésoplodon].

mesosa, i. *Lat. zool.* Kınkanatlılar *(Coleoptera)* takımının, *Cerambycidae* familyasından, uzun duyargalı küçük tıknaz böcek; rengi sarı ve beyaz benekli gri veya siyahımsıdır. [*Lat. Mesosa* = *Haplocnemia*].

mesosiderit,-ti, i. *astr.* Taş-demirli göktaşlarının bir türü. [*ing.* Mesosiderite; *Fr.* Mésosidérite].

mesosoma, i. *Lat. zool.* Akrepte karın kısmının ön tarafına verilen ad. [*ing.* Mesosoma; *Fr.* Mésosoma].

mesosternum, i. *Lat. zool.* İkinci çift ayakları taşıyan orta göğsün karın yüzü. [*ing.* Mesosternum; *Fr.* Mésosternum].

mesostoma, i. *Lat. zool. Mesostomidae* familyasından, tatlı suda yaşayan yassı solucan. *(Bazı türleri iki çeşit yumurta yumurtlar; yaz yumurtalarının kabuğu ince, kış yumurtalarınınki kalındır).* [*Lat.* ve *Ing. Mesostoma; Fr.* Mésostome].

mesozoa, i. *Yun. mesos,* orta + *zoon,* hayvan, *zool.* Hayvanların çokhücreliler *(Metazoa)* alt âleminin bir bölümü. Asalak yaşayan, küçük kurt biçiminde, ağız ve bağırsakları bulunmayan ilkel yapılı hayvanları içine alır. Ufak bir gruptur. Hayvan evriminde öz çokhücrelilere geçiş tiplerini verdikleri için önemlidirler. [*Lat., Ing.* ve *Fr. Mesozoa*].

Mespi'ler, ç. öz. i. Akamanışlar devrinde İran'daki başlıca soylu kabilelerden biri.

mesra, i. *Osm.* < *Ar. mesrā.* Gece yola çıkma, gece yolculuğu.

mesrah, i. *Osm.* < *Ar. mesrah. esk.* Çayırlık, otlak.

mesrebe, i. *Osm.* < *Ar. mesrebe. esk.* § ❶ Ufak; § ❷ Vücutta göğüsten karına kadar uzanan kıllı yer.

mesrece, i. *Osm.* < *Ar. esk.* Kandil konulan mahfaza.

mesrud /mesrūd/, s. *Osm.* < *Ar. serd. esk.* Söylenmiş, bildirilmiş. [*Ing.* Mentioned, set forth, indicated].

mesrudat, ç. i. *Osm.* < *Ar. esk.* Söylenen şeyler. [*Ing.* Matters mentioned].

mesruk /mesrūk/, s. *Osm.* < *Ar. sirkat. esk.* Çalınmış. [*Ing.* Stolen; *Fr.* Volé, dérobé].

mesrur /mesrūr/, s. *Osm.* < *Ar. sürūr. esk.* Sevinmiş, sevinçli, memnun. [*Ing.* Glad, joyful, happy; *Fr.* Réjoi, joyeux,-euse].

mesrure, s. *esk.* § ❶ **Mesrur**'un dişili; § ❷ i. Kadın adı.

mesruriyet,-ti, i. *esk.* Sevinme, sevinç. [*Ing.* Gladness, joy; *Fr.* Joie].

messah[1] /messāh/, s. *Ar. mesāhet.* Ölçen, ölçüp biçen. [*Ing.* Land measurer, surveyor].

messah[2] /messāh/, s. *Osm.* < *Ar. mesh. esk.* Ovuşturan, masaj yapan kimse.

Messapia'lılar, ç. öz. i. *etn. Lat. messapli. Yun. messapioi.* Messapia'da yerleşmiş halk. Kıyı sömürgeleri dolayısıyle yunan etkisinde kaldılar. V. ve IV. yüzyıllarda Torento'ya karşı savaştılar; Samnit savaşlarında Romalılarla birleştiler, sonra saf değiştirdiler ve sonunda Roma'ya boyun eğdiler. [*ing.* Messapians; *Fr.* Messapiens].

Messapius'ça, öz. i. *dilb.* Lapijlerin dili; Hint-Avrupa dillerinin Illyria öbeğine giren bu dil üstüne ancak Calabria ve Apulia'da ele geçirilen, M. Ö. IV. yüzyıldan kalma yunan alfabesiyle yazılmış yazıtlar *(200* rumluluk. [*ing.* Responsibility; liability; *kadar)* sayesinde az çok bilgi edinildi. [*ing.* Messapian; *Fr.* Messapien].

messetmek, nsz. b.f. *Ar. mess* + türk, *etmek. esk. (lüzum, ihtiyaç v.b. kelimelerle)* Duyulmak: *İhtiyaç messetmek. Lüzum messetmek.* [*Ing.* To occur, arise *(need)*].

messidor, i. *Lat. messis,* hasat + *Yun. deron,* hediye. Fransız cumhuriyet takviminde onuncu ay. 19 veya 20 hazirandan 19 veya 20 temmuza kadar sürer.

~ üslûbu, *süsl. san.* Fransız devriminde ortaya çıkan ve Louis XVI ile direktuvar üslûbu arasında bir geçiş meydana getiren üslûp *(kır ve kahramanlık motifleri).* [*Ing.* Messidor style; *Fr.* Style Messidor].

mest[1]**,-ti**, s. *Osm.* < *Fars. esk.* «*Sarhoş*» demek olup «*kendinden geçercesine haz duymak, esrimek*» anlamında kullanılan mest olmak deyiminde geçer. [*Ing.* Drunk, intoxicated; *Fr.* Ivre, enthousiaste, grisé].

~ etmek, Kendinden geçirmek. [*Ing.* To indicate, to enchant; *Fr.* Griser, envirer].

~ olmak, Sarhoş olmak, kendinden geçmek. [*Ing.* To be enchanted, to be ravished, to be drunk with pleasure; *Fr.* Se griser, s'envirer].

mest[2]**,-ti**, i. *Osm.* < *Ar. mesh.* Üzerine papuç geçirilen, kısa konçlu, hafif ve yumuşak ayakkabı. [*Ing.* Light thin-soled boot *(worn indoors or inside overshoes); Fr.* Sorte de bottines on maroquin sans talons qu'on porte avec des galoches].

mestan, ç. i. *esk.* Sarhoşlar, [*Ing.* Drunkards].

mestane, z. *esk.* Sarhoş gibi kendinden geçmişcesine.

mestçi, i. Mest yapan veya satan kimse.

mestriktiyen, s. ve i. *Fr. maëstrichtien. jeol.* Senoniyen büyük katının üst bölümüne denir.

mestur /mestūr/, s. *Osm.* < *Ar.* Örtülü, kapalı, gizli. [*Ing.* Concealed, hid, secret; *Fr.* Couvert, voilé].

mesture, i. *Osm.* < *Ar.* Gizli tutulan şeylerde harcanmak üzere hükûmetin emrine verilen para, örtülü ödenek. [*Ing.* Modest and virtuous, veiled to all strange men, covered hidden, secret].

~ etmek, Sorumlu saymak. [*Ing.* To hold responsible, to blame; *Fr.* Rendre qn responsable de qch.]

~ olmak, Sorumlu olmak. [*nlg.* To be responsible or answerable, to be guilty; *Fr.* Être responsable].

~ tutmak, Sorumlu görmek. [*Ing.* To hold responsable; *Fr.* Rendre qn responsable].

mesubat /mesūbāt/, ç. i. *Osm.* < *Ar. mesūbe. esk.* § ❶ Yapılan iyiliğe karşılık Tanrı'nın verdiği mükâfatlar; § ❷ Edilen ibadetlerin kıyamette görüleceğine inanılan karşılıkları.

mesube /mesūbe/, i. *Osm.* < *Ar. sevāb. esk.* § ❶ Yapılan iyiliğe karşı Tanrı'nın verdiği mükâfat. [*ing.* Heavenly reward, recompense]. § ❷ Edilen ibarelerin kıyamet günü göreceği mükâfat.

mesudane, z. *esk.* Mutlucasına, mutlu olanlara yakışır şekilde. [*Ing.* Happily, in a happy way].

mesude /mesūde/, s. *esk.* § ❶ **Mesud**'un dişili; § ❷ Kadın adı.

mesudiyet,-ti, i. *esk.* Mutluluk. [*Ing.* Happiness; *Fr.* Félicité, bonheur].

mesuf /mesūf/, s. *Osm.* < *Ar. esef. esk.* Üzülmüş, eseflendirilmiş, [*Ing.* Vexed, grieved].

mes'ul,-lü /mes'ūl/, s. *Osm.* < *Ar. suāl.* Sorumluluk yüklenmiş olan. [*Ing.* Responsible, answerable, amenable, liable; *Fr.* Responsable].

mesulat, ç. i. *esk.* İstenilen, sorulan şeyler. [*Ing.* Matters asked about, things asked for, petitions prayers].

mes'uliyet,-tl /mes'ūliyet/, i. *Osm.* < *Ar. mesūliyyet.* Bir kimsenin yüklendiği sorumluluk. [*Ing.* Responsibility, liability; *Fr.* Responsabilité]; ◉ **ayni ~**, *huk.* ◘ Aynî; ◉ **hâkimin ~ i**, *huk.* ◘ Hâkim; ◉ **idare ~ i**, *huk.* ◘ idare.

~ sigortası, ◘ Sigorta.

mesuliyetli, i. § ❶ Sorumlu. [*Ing.* Responsible]; § ❷ Sorumluluğu gerektiren. [*ing.* involving responsibilities].

mesuliyetsiz, s. § ❶ Sorumluluk yüklenmeyen, mesuliyeti üstüne almayan. [*Ing.* Irresponsible]; § ❷ Mesuliyet gerektirmeyen: *Mesuliyetsiz bir iş.*

mesuliyetsizlik,-ği, i. Mesuliyetsiz olma hali. [*ing.* Irresponsible; *Fr.* Irresponsabilité, légèreté].

mesum, s. *Osm.* < *Ar. ism. esk.* Suçlu, günahı olan. [*Ing.* Held guilty of sin, suspected *(person)*].

me'sur /mesūr/, s. *Osm.* < *Ar. esr. esk.* Yolu kesilmiş, esir edilmiş. [*Ing.* Handed down by tradition, traditional, legendary].

mesure /mesüre/ s. *Osm.* < *Ar. eser* > *me'sūr. esk.* Rivayet yoluyle öğrenilmiş olan.

mesut /mesūt/, s. *Osm.* < *Ar. sad* > *saādet* > *mesūd.* § ❶ Mutlu, saadet içinde bulunan, ongun. Bahtiyar. [*Ing.* Happy; *Fr.* Heureux,-euse]; § ❷ i. Erkek adı.

mesva /mesvā/, i. *Osm.* < *Ar. esk.* Ev, mesken. [*Ing.* Dwelling, residence, home].

mesvermek, geçz. b. f. *Osm.* < *Ar. mesh* + *vermek.* Aptes alırken ıslatılmış eli başa ve meste sürmek. *(Hastalık sebebiyle su ile ayaklarını yıkayamayan kimseler mesverirler).* [*Ing.* To wipe the head and feet with feet wet hands in ablution; *Fr.* Passer le main mouillée, pendant les ablutions prescrites aux musulmans sur la tête et les pieds].

mesviniyen, i. ve s. *Fr. mesvinien,-enne. (Hainaut Mesvin'in adından). antr. A. Rutot*'nun ilk defa insan eliyle yontulduğunu öne sürdüğü bazı eolit taş tiplerine verdiği ad. *(İnsanların üçüncü zamanda ortaya çıktığını kabul eden bu kuramın doğruluğu artık kabul edilmemekte, eolitlerin doğal olayların etkisiyle çatlamış kayalar olduğu bilinmektedir).* [*Ing.* Mesvinian].

meşagil /meşāgil/, ç, i. *Osm.* < *Ar. meşgale. esk.* Uğraşılan şeyler, işler.

meşahid /meşāhid/, ç. i. *Osm.* < *Ar. meşhed. esk.* Şehitlikler.

meşahir[1] /meşāhir/, ç. i. *Osm.* < *Ar. meşher. esk.* Sergiler.

meşahir /meşāhir/, ç. i. *Osm.* < *Ar. meşhūr. esk.* Ünlü kimseler.

meşail /meşâil/, ç. i. *Osm.* < *Ar. meş'ale.* Meşale'nin çoğulu.

meşaim /meşâim/, ç. i. *Osm.* < *Ar. meş'um. esk.* Uğursuz olan şeyler.

meşain /mesâin/, ç. i. *Osm.* < *Ar. şeyn. esk.* Ayıplar, kabahatler.

meşair /meşâir/, ç. i. *Osm.* < *Ar. meş'ar. esk.* § ❶ Mekke'de hacı olunmadan önce durulan yerler; § ❷ *biy. esk.* Beş duyu.

meşaiye, i. *Osm.* < *Ar. fels.* ◘ Gezimcilik.

meşaiyun, meşşaiyun, ç. i. *Osm.* < *Ar. meşy,* yürüme > *meşâi* > *meşâiyyûn,* yürüyenler. *fels. esk. Aristoteles* felsefesini benimsemiş olanlar.

meşak, ç. i. *Osm.* < *Ar. meşakkat* > *meşâkk. esk.* Sıkıntılar, zahmetler, mihnetler. [*Fr.* Peines].

meşakkat,-ti, i. *Osm.* < *Ar.* Güçlük, sıkıntı, zorluk, zahmet. [*ing.* Hardship, trouble, suffering; *Fr.* Paine, fatigue]; ◉ ~ **e katlanmak,** *dey.* Zorluklara, sıkıntılara katlanmak.

~ **çekmek,** *dey.* Sıkıntı içinde olmak, zahmet çekmek. [*ing.* To suffer hardship, trouble, to go through great suffering; *Fr.* Supporter les douleurs, souffrir].

meşakkatli, s. Zahmetli, sıkıntılı *(iş).* [*Ing.* Difficult, troublesome, exhausting, wearisome].

meş'ale/meşâle/, i.ç: **meşâil.** *Osm.*< *Ar. şule.* § ❶ Ucunda, alev çıkararak yanar bir madde bulunan değnek. [*Ing.* Torch; *Fr.* Torche]; § ❷ Aydınlatma aracı. [*Ing.* Lantern; *Fr.* Lanterne]; § ❸ *petr.* Gaz halindeki alt ürünlerin atmosferde yandığı yer. *(Rafineri meşaleleri artık veya zararlı gazları, petrol sahalarındakiler ise kuyuların üst kısımlarındaki gazları yok eder).* [*Fr.* Torche]; § ❹ *pirotekn.* Bengal ateşininkine benzer piroteknik bir karışımla dolu bir borudan meydana gelen havaî fişek. *(Saatlerce yanabilen aydınlatma meşaleleri ve yanma süresi kısa olan, fakat göz kamaştırıcı kırmızı veya beyaz bir alev çıkaran işaretleşme meşaleleri vardır).* [*ing.* Torch; *Fr.* Torche]; ◉ ~ **si,** Kazma ressamlarının bakır veya çinko levhalar üzerine resim kazmak için o levhaları islemek üzere kullandıkları meş'ale olup araya getirilmiş bir kaç mumdan ibarettir. [*Ing.* Torch; *Fr.* Flambeau].

~ **çanağı,** *tiy.* Karagözcülerin, meşaleyi yaktıkları çanak veya altlık.

~ **çekmek,** *dey.* Önayak olmak, önderlik etmek.

~ **günü,** *tar. Demeter*'in Kore'yi aramaya giderken Etna'nın ateşinden yaktığı meşalelerin hatırasına Atina'da düzenlenen şölen günü. [*ing.* Torch day; *Fr.* Jour des flambeaux].

~ **tepelik,** *san.* Genellikle bir vazonun içinde yer alan, duvar ayaklarıyle dar ve yüksek çeşitleri süsleyen hayalî veya gerçek şekillerden meydana gelen süsleme motifi.

~ **yarışı,** *tar.* Yunanistan'da geceleri yapılan ve bugünkü bayrak yarışına benzeyen koşu. [*ing.* Torch race; *Fr.* Course des flambeaux].

meşale², i. *astr.* Güneş lekeleri yöresinde görülen, parlak taneciklerden ve parlak damarlardan oluşmuş örgü. [*Lat.* ve *Ing.* Facula; *Fr.* Facule].

meşale.keş, b.s. § ❶ Meşale götüren, meşale taşıyan, meşaleci. [*ing.* Torch - bearer; *Fr.* Porte-flambeau]; § ❷ *mec.* Önder. [*ing.* Pioneer; *Fr.* Pionnier].

meşalelik,-ği, i. İçinde meş'ale yakmaya yarayan ayaklı veya ayaksız kab. [*Fr.* Pot à feu].

meşar, i. *Osm.* < *Ar. esk.* § ❶ Mekke'de hacı olmadan evvel konaklanan yerlerden her biri. [*Ing.* Station where a prescribed religious rite is performed during the great pilgrimage at Mecca]; § ❷ *biy.* esk. Beş duyudan her biri. [*Ing.* Any one of the five senses].

meşarık /meşârık/, ç. i. *Osm.* < *Ar. meşrık. esk.* Doğu yönleri.

meşari /meşâri/, ; i. *Osm.* < *Ar. meşra. esk.* § ❶ Yollar; § ❷ Su olukları.

meşarib /meşârib/ ç. i. *Osm.* < *Ar.* **meşreb**'in çoğulu. *esk.* § ❶ Huylar, mizaçlar, tabiatlar; § ❷ Su, şarap v.b. şeylerin içildiği kaplar, maşrapalar.

meşarit /meşârit/, ç. i. *Ar. mişrat* ve *mişrât. esk.* **Neşter**'in çoğulu.

meşayih /meşâyih/, ç. i. *Osm.* < *Ar. şeyh. esk.* Şeyhler.

meşayim /meşâyim/, ç i. *Osm.* < *Ar. mesime. esk.* **Meşime**'nin çoğulu.

meşbu,-u /meşbû/, s. *Osm.* < *Ar. şib. esk.* § ❶ Dolmuş, dolu; § ❷ *kim.* Doymuş, doygun.

~ **adyabatik gradyan,** *hava.* Adyabatik şartlar altında meşbu havanın gradyanı. [*ing.* Saturated adiabatic lapse rate; *Fr.* Gradient adiabatic saturé].

meşcere, i. ç: **meşâcir,** *Osm.* < *Ar. şecer. esk. orm.* Ağaç türü, yaşı, gelişmesi bakımından kendisini çevresinden ayıran ve belirli bir işletme tedbirini gerektiren orman parçası. [*ing.* Stand; *Fr.* Peuplement].

meşcu /meşcû/, s. *Osm.* < *Ar. şecâ'at. esk.* Cesaret bakımından üstün çıkan.

meşcuc /meşcûc/, s. *Osm.* < *Ar. şecc,* baş yarma. *esk.* Başından veya yüzünden yaralanmış olan.

meşdud /meşdûd/, s. *Osm.* < *Ar. şedd. esk.* § ❶ Sıkıca bağlanmış, sıkı sıkıya bağlanmış; § ❷ i. Bursa ipeğinden yapılmış bir kumaş.

meşdude /meşdûde/, s. *esk.* **Meşdud**'un dişili.

meşduh /meşdûh/, s. *Osm.* < *Ar. esk.* § ❶ Korkmuş; § ❷ Şaşırmış.

meşe, i. *Osm.* < *Fars. bişe,* orman. § ❶ *bot.* İkiçenekliler *(Dicotyledoneae)* sınıfının Kayıngiller *(Fagaceae)* familyasından, çoğunluğu ağaç, bazıları da ağaççık veya boylu çalı halinde bulunan, kışın yaprak döken veya herdem yeşil kalan, bir evcikli dayanıklı uzun ömürlü bir orman ağacı cinsi. Yaprakları loplu dişli, ender olarak da tam olup sarmal dizilişlidir. Erkek çiçekler sarkık kedicik durumundadır. Dişi çiçekler teker teker veya 3-5 i başçık veya topaç durumunda bir araya toplanmıştır. Dişi çiçek dikazyumunun yalnız orta çiçeği kalmış, diğer iki yan çiçek ile braktecikler körelmiştir. Meyva genellikle yumurta biçiminde veya silendrik, büyük bir nükstur. Kadeh *(kupula)* sert imbrikat pullarla örtülüdür. Her kadeh içinde 1 meyva bulunur. Odunu çok sık dokulu, ağır, sert ve damarlıdır. Erişkin meşenin odunu kızıla çalan koyu sarı renktedir ve birkaç tür hariç, büyüme halkaları çok belirlidir. İyi bir hayvan yemi olan meyveleri, tanence zengin kabuk, meyve kadehi patolojik bir oluşum olan meşe mazıları değerli orman ürünleri arasında yer alır. Ayrıca mantar meşesinin gövdesinde oluşan mantardan da büyük ölçüde faydalanılmaktadır. Parkçılık yönünden de önem taşıyan meşeler en gösterişli orman ağaçlarındandır. Kuzeyde yetişen türlerin yaprakları kışın dökülür, güneyde yetişenlerinki dökülmez. Hâlen 200 den fazla türü, çok çeşitli varyete ve doğal melezleri bulunan meşelerin dağılış merkezlerinden birisi Ortadoğunun kuzey kısımları, dolayısıyle Türkiye'dir. Türkiye'de doğal olarak 30 dan fazla türü bulunur. [*Osm.* Bêlût; *Lat. Quercus; Ing.* Oak; *Fr.* Chêne].- § ❷ s. Meşe ağacından yapılmış: *Meşe masa. Meşe fıçı.* [*ing.* Oaken; *Fr.* Chêne]; ◉ **bataklık** ~ **si,** *bot.* Anayurdu Kuzey Amerika'nın Atlas sahilleri olan, nemli iyi topraklar üzerinde nehir vâdilerinde yetişen, 20-25 m. boyunda, silendrik gövdeli, piramidal tepeli bir meşe türü. Gövdenin az çatlaklığı, koyu renkli kabuğu vardır. Taze sürgünler tüylüdür. Fakat bu tüyler kısa süre sonra dökülür, yaşlı gövdelerde alt dallar aşağı doğru yönelmiştir. Dalların aşağıya bu şekil yönelişi bataklık meşesi için karakteristik bir özellik-tir. Yaprakları eliptik bir görünüşte ve 8-12 sm. uzunluğundadır. Adetâ orta damara kadar ulaşacak biçimde çok derin lobludur. Yalnız alt yüzünde damarların bileşim noktalarında tüy demetleri vardır. Yapraklar sonbaharda dökülmeden önce gayet füzel kırmızı bir renk alır. Meyve hemen bütün sapsızdır. Yarı küre biçimindeki palamut 1-1,5 sm. boyundadır. İstanbul'un park ve bahçelerinde bazı genç örneklerine rastlanmaktadır. [*Lat. Q. palustris*]; ◉ **Çoruh** ~ **si,** *bot.* Kuzey ve Doğu Anadolu'dan Transkafkaslar'a kadar olan sahada yayılmış olan Trakya'da, Karadeniz sahilinde, Çoruh vâdisinde, Artvin civarında, Trabzon'da, Gümüşhane'de rastlanan ve sapsız *(Q. sessiliflora)* bir alt türü olan, çoğunlukla orta boylu bir meşe türü. Sürgünler tüysüz, tomurcuklar oldukça büyük, yumurta biçiminde yuvarlakçadır. Yaprakları küçük, deri gibi sert ve uzun yumurta biçimindedir. Loblar dar oyukludur. Meyveler 2-4 tanesi kısa bir sapın ucunda yanyana bulunur. Yumurta biçimindeki palamudun oldukça sivri bir ucu vardır. Belgrad ormanında güzel meşçereler kurar. [*Lat. Q. dschorochensis*]; ◉ **Hatay** ~ **si,** *bot.* Güney-doğu Anadolu'da, özellikle Maraş Andırın, Kadirli, Kozan ve Hatay dolayında yetişen, 30-35 m. ye kadar yükselebilen, kışın yaprak döken gevşek taçlı bir meşe türü. Yaprakları oval, kenarları gayrımuntazam derin loblu olup 6-12 sm. uzunluğundadır. Meyva iki senede olgunlaşır. Hâlen bu meşe türünden palamut üretilmektedir. Gövdesinden mantar elde edilir. Ancak bu ağacın verdiği mantar tabakası ince olduğundan dolayı, bu mantar parçalar halinde yapıştırıcı maddeler ile karıştırılıp prese edildikten sonra levhalar halinde kullanılır. [*Lat. Q. pseudocerris* = *Q. cerris var. pseudocerris* = *Q. vallonea*].☆ **Eşanl. eyre, yalancı saçlı meşe;** ◉ **kara** ~, *bot.* ◘ **Sapsız meşe;** ◉ **kermes** ~ **si,** *bot.* Akdeniz bölgesinde, Güney, Batı ve Kuzey Anadolu sahillerinde yetişen, çoğunlukla sık dallı 2-3 m. boyunda daimî yeşil bir çalı, ender olarak da ufak bir ağaç halinde bulunan, herdem yeşil bir meşe türü. Genç sürgünleri yıldız tüyleriyle örtülmüştür. Fakat sonradan bu tüyler dökülür. Yaprakları tüysüz, açık yeşil renkli, kenarları dişli-dikenli ve deri gibi sert olup 1,5 - 4 sm. boyundadır. Bazıları geniş elips bazıları da yumurta biçimindedir. Yaprağının alt yüzünün tüysüz oluşu ile kendisine çok benzeyen pırnal meşesinden kolayca ayrılır. Dişi çiçekler, 1-2 tanesi bir arada olmak üzere, yaprakların koltuğunda yer alır. Meyva kısa saplı olup tek başına veya 2-3 tanesi bir arada bulunur. Ağır ve sert olan odunu, yakacak odunu, kömür olarak makbuldur. Kök ve gövde kabukları, % 15-25 arasında tanen taşıdıklarından, dericilikte sepileyici madde olarak kullanılmaktadır. Dalları üzerinde yaşamakta olan *Kermes ilicis* adlı böceğin dişilerinden, bir zamanlar, ipek boyamada kullanılan kırmızı renkli bir boya maddesi elde edilirdi. [*Lat. Q. coccifera; ing.* Kermes oak; *Fr.* Chêne kermès; ◉ **kırmızı Amerikan** ~ **si,** *bot.* Anayurdu Kuzey Amerika olan 25-30 m. boyunda düzgün gövdeli bir meşe türü. Tanence zengin ince bir kabuğu vardır. Sürgünler pas renginde tüylerle örtülmüştür. Yapraklar yumurta biçiminde veya eliptik, boyları 8-20 sm.'dir. Yaprak kenarındaki loblar oldukça derindir. Yaprakların dip taraflarının yuvarlak oluşu bu meşe türü için karakteristiktir. Sonbaharda, dökülmeden önce, kırmızı bir renk alır. Meyve kısa saplı olup iki yılda olgunlaşır. Külleme hastalığına karşı çok dayanıklıdır. Odunu iyidir ama yerli Avrupa türlerininki kadar ince dokulu değildir. Makbul bir park ağacıdır. Avrupa'da da yayılmaktadır. Bahçeköy'de gayet iyi ge-

lişmektedir. [*Lat. Q. rubra = Q borealis = Q. borealis* var. *maxima; ing.* Red oak; *Fr.* Chêne rouge d'Amérique]; ◉ **Lübnan ~ si**, *bot.* Doğu Akdeniz'de Türkiye, Lübnan, Suriye ile Irak'ta yetişen, 8-10 m. boyunda bir meşe türü. Boyları 5-10 sm. ya ulaşan yaprakları uzun, mızrak biçimindedir. Uçları sivri, kenarları keskin dişli olup damarlar boyunca veya tamamen, seyrek tüylüdür. Palamut geniş yumurta biçimindedir. Odunu, yakacak odunu olarak kullanılır. Batı, güney ve güneydoğu Anadoludaki orman mıntakalarında, genel olarak yalnız başına değil, diğer yapraklı ağaçlarla karışık olarak yetişir. Parkçılık bakımından da dekoratif bir süs bitkisidir. Çeşitli varyeteleri vardır. [*Lat. Q. libani*]; ◉ **Macar ~ si**, *bot.* Güney-doğu Avrupa ve Türkiye'de yayılmış olan, 30-40 m.' ye kadar boylanabilen birinci sınıf bir orman ağacı. Sürgünler önceleri tüylüdür. Ters yumurta biçimindeki yapraklar kaba yapılı ve oldukça serttir. Kenarları muntazam derin loblu, dip tarafları yürek biçimindedir. Çok kısa saplı olan palamutların 2-3 tanesi bir arada bulunur ve sürgünlerin uçlarında yer alır; bunlar uzun yumurta biçiminde 2-3 sm. uzunluğundadır. Türkiye'de oldukça geniş bir yayılışa sahiptir. Özellikle Trakya ile Batı Anadolu'da sık sık rastlanır. Odunu dayanıklıdır. [*Lat. Q. frainetto = Q. Conferta = Q. hungarica*]; ◉ **mantar ~ si**, *bot.* Batı Akdeniz bölgesinde yetişen, 15-20 m. ye kadar boylanan kalın dallı, geniş tepeli bir meşe türü. Genç sürgünler tüylüdür. Değişik formdaki yapraklar elips, oval veya uzunca bir yapıdadır. Kenarları genel olarak keskin dişlidir. Meyveleri kısa saplı olup bir yılda olgunlaşır. Kadehin yukarı kısmındaki pullar adetâ iplik halindedir. İnce kabuklu genç gövde zamanla kalın bir mantar tabakası ile örtülüdür. Doğal (erkek) mantar tabakası çatlar, dökülür, yerine yenisi oluşur veya erkek mantar soyulur, uzaklaştırılırsa, ağaç hiçbir bitkide eşine bugüne kadar rastlanmayan, yara *(dişi)* mantarı meydana getirir. Mantar meşesinden elde edilen kabuk şişe tapası olarak, balıkçılıkta ağlarda, vapurlarda can kurtaran yeleklerinde vb. de kullanılır. Odunu yakacak, palamutları hayvan yemi olarak kullanılır. Doğu Akdeniz'de dolayısıyle Türkiye'de doğal olarak bulunmaz. Fakat sun'î olarak yetiştirme imkânları mevcuttur. Bir de varyetesi vardır. [*Lat. Q. suber; ing.* Cork-oak; *Fr.* Chêne-liège]; ◉ **mazı ~ si**, *bot.* Anadolu ve Suriye'de yetişen kışın yaprak döken, yarı daimî yeşil ufak bir ağaç veya çalı halinde bir meşe türü. 4-6 sm. boyunda, çıplak, ovat, tüysüz derimsi, saplı olan yaprakların kenarları dalgalı, derin dişli veya lobludur. Meyve kısa saplı, kadeh yarı küre biçimindedir. Bu bitkinin önemi, taşıdığı mazılardan ileri gelir. Bu mazılar, bitkinin tomurcuk dal veya yaprakları üzerinde, *Cynips gallae tinctoriae* adlı bir küçük sineğin sürfelerini bırakması sonucunda meydana gelen 1,5-2 sm. çapında toparlak oluşumlardır. *Gallae* adı altında tıpta kabız olarak ve sanayide sepicilikte kullanılır. % 60-70 kadar tanen taşır. Türkiye'nin bellibaşlı ihraç maddelerinden biridir. [*Lat. Q. infectoria; ing.* Aleppo oak]; ◉ **palamut ~ si**, *bot.* Akdeniz havzasında Türkiye'de Batı, Güney ve Güneydoğu Anadolu'da yetişen, en fazla 20 m.'ye kadar boylanan, çapı 1 m. den fazla olabilen, yuvarlak tepeli, bir evcikli, kışın yaprak döken bir meşe türü. Yaprakları 3-13 sm. boyunda, yumurta veya elips biçiminde, alt yüzü sık tüylü ve deri gibi sert olup kenarları testere dişli ve dişlerin uçları dikenlidir. Dişi çiçekler bir yıllık dalların uçlarında, erkek çiçekler ise bu dalların dip kısımlarında bulunur. Meyva *(valonea)* olarak iki yılda olgunlaşır. Pelit *(Glande)* ve kadeh *(Cupula)* olmak üzere iki kısımdan meydana gelir. İki kısma birden genellikle palamut adı verilmektedir. Kadeh 4-6 sm. çapında olup üst kısmı tırnak *(Trillo)* denilen üzerleri tüylü, mızrak biçiminde parçalar ile kaplıdır. Kadeh ve tırnaklar tanen taşır. Palamut bugün boya ve özellikle deri sanayiinde kullanılmaktadır. Dericilikte toz veya hülasa halinde kullanılır. Pelitler taze, kavrulmuş veya kaynatılmış olarak köylü tarafından yenildikten başka hayvan. Yemi *(özellikle keçilerin beslenmesinde)* ve yakacak maddesi olarak da kullanılmaktadır. Türkiye'nin önemli ihraç maddelerinden biridir. [*Lat. Q. macrolepis = Q. aegilops*]. ◉ **pırnal ~ si**, *bot.* Akdeniz havzası ve Anadolu'da yetişen, 15-20 m. boyunda, kışın yaprak dökmeyen herdem yeşil bir meşe türü. Deri gibi sert olan yapraklar yumurta veya mızrak biçimindedir. Boyları 3-7 sm. arasında değişir. Uçları sivri, kenarları dişli veya tamdır. Meyveler çok kere 2-3 tanesi bir arada toplu olarak bulunur. Palamut yumurta biçiminde ve 2-2,5 sm. uzunluğundadır. Meyva bir yılda olgunlaşır. Odunu çok sert, sudan ağır ve dayanıklıdır. Kolay çatlar; kömür ve yakacak odunu olarak makbuldur. [*Lat. Q. ilex; Ing.* Holm oak, holly oak; *Fr.* Chêne vert, yeuse]; ◉ **saçlı ~**, *bot.* 30-35 m. ye kadar boylanan bir meşe türü. Avusturya, Macarist'andan itibaren Güney ve Güney-Doğu Avrupa'da, Küçük Asya ile Suriye'de yayılmıştır. Türkiye'de hemen bütün orman bölgelerinde rastlanır. Uzunluğu 6-12, genişliği 3-6 sm. olan yapraklar uzun ters yumurta biçimindedir. Lobların kenarları düz veya dişlidir. Uzun adetâ ince şerit gibi sarkan ve dökülmeyen kulakçıkları vardır. Meyva teker teker veya 2-4 tanesi bir arada bulunur. Gerek kulakçıkların ince şerit halinde bulunuşu gerekse kadeh pullarının uzun iplik veya saç gibi oluşundan dolayı kendisine «saçlı meşe» adı verilmiştir. Saçlı meşe bu özelliği ile diğer meşe türlerinden kolayca ayrılabilir. Meyva iki yılda olgunlaşır. Odunu fazla makbul değildir. Çeşitli varyeteleri vardır. [*Lat. Q. cerris; Ing.* Turkey oak; *Fr.* Chêne chevelu]. ☆ *Eşanl.* **Türk meşesi**; ◉ **saplı ~**, *bot.* Avrupa, Kuzey Afrika, Türkiye ve Kafkasya'da yetişen, 30-40 m. ye kadar boylanan, 2 m. çap yapan, 400-500, hattâ ender olarak 1000 yıl yaşayan kışın yaprak döken bir meşe türü. Yaprakları çok kısa saplı ve ters yumurta biçimindedir. Kenarları derin lobludur. Dişi çiçeklerin birkaç tanesi uzun, 3-8 sm. ye ulaşan bir sap üzerinde bulunur. Bundan dolayı saplı meşe adını taşır. Meyva bir yılda olgunlaşır. Odunu gemi inşaatında, mobilyacılıkta, parke, fıçı vb. yapımında kullanılır. Gövde ve dallarının kabuğu tanence zengindir ve *Cortex Q. pedunculata; Ing.* Common (French and kullanılır. Çeşitli varyeteleri vardır. [*Lat. Q pedurculata; Ing.* Common (French and British) oak; *Fr.* Chêne pédonculé]; ◉ **sapsız ~**, *bot.* Orta ve Batı Avrupa'da, Türkiye'nin çeşitli orman bölgelerinde özellikle Trakya, Marmara çevresi ile Karadeniz'de yetişen, dış görünüş ve büyüme bakımından saplı meşeye benzeyen, büyük ve uzun ömürlü bir meşe türü. 8 - 12 sm. uzunluğunda ve ters yumurta biçimindeki yapraklar dip tarafa doğru daralır ve çoğunlukla kama biçiminde sonuçlanır. Kenarları muntazam lobludur. 1-2-5 sm. uzunluğunda tüysüz bir sapı vardır. Dişi çiçekler sürgünlere ya doğrudan doğruya veya çok kısa bir sapla bağlıdır; bundan dolayı meyve sapsız veya çok kısa saplıdır. Odunu sapsız meşe'ninkinden daha hafif, işlenmesi daha kolaydır. Bugün mobilyacılıkta en makbul olan, bu meşe türünün odunudur. [*Lat. Q. sessiliflora = Q. petraea = Q. sessilis; Fr.* Chêne rouvre]. ☆ *Eşanl.* **kara meşe**; ◉ **Tark ~ si**, *bot.* ◘ **Saçlı meşe**; ◉ **tüylü ~**, *bot.* Güney ve Orta Avrupa, Küçük Asya, Kafkasya ve Türkiye'de yetişen, çoğunlukla ağaççık veya 15 m.ye kadar boylanan ağaç halinde bir meşe türü. Tomurcuk, sürgün ve yaprakları tüylüdür. Yaprakları ters yumurta veya uzun yumurta biçiminde 5-10 sm. uzunluk, 4-6 sm. genişliktedir. Kenarları tüysü lobludur. Dişi çiçekler teker teker veya 2-5 i bir arada bulunur, meyva sapsız meşeninkinden daha ince ve küçüktür. Kadeh tüylüdür, pullar yassılaşmıştır. Odunu serttir, güç işlenir ama iyi yakacak olur. Kabuğu tabaklıkta makbuldur. Domalan mantarları bu meşenin dibinde biter ve onun kökleriyle ortak yaşar. Çeşitli alt tür ve varyeteleri vardır. [*Lat. Q. pubescens = Q. lanuginosa; Fr.* Chêne pubescent]; ◉ **yalancı saçlı ~**, *bot.* ◘ **Hatay meşesi**; ◉ **yer ~ si**, *bot.* ◘ **Kısamahmut.**

~ ağacı, *bot.* ◘ **Meşe**[1].

~ direk, *inş.* Ahşap inşaatta direk olarak kullanılan ve çatmaların esasını teşkil eden direkler. [*Ing.* Oak-mast; *Fr.* Mât en chêne].

~ dolap, Ahşap çatmalarda ve yapı İskelelerinde kullanılan meşe direklerin daha incesi. [*Fr.* Madrier en chêne].

~ kabuklu biti, *paraz.* Eşkanatlılar *(Hemoptera)* alttakımının, *Coccidae* familyasından Meşe ağaçlarını konakçı seçen bir çeşit kabuklu bit. [*Lat. Lecanium quercus; Ing.* Lecanium, tortoise scale; *Fr.* Cochenille du chêne, lecanium].

~ kiriş, *inş.* Kirişlemelerde kullanılan, palası geniş meşe kerestesi. [*Fr.* Poutre en

~ odunu, *mec.* Anlayışsız, aptal, kafasız, (kimse).

~ taban, *inş.* Ahşap inşaatta direklerin üstüne yatay olarak konulan ve üzerlerine döşeme kirişleri bindirilen yassıca ve kalın meşe direkler. *(Kârgir inşaatta duvar temellerinin altına ıskara olarak konulduğu gibi kârgir duvarların arasına da hatıl olarak konur).* [*Ing.* Oak beam, oak pirder; *Fr.* Longrine en chêne].

~ toprak piresi, *paraz. Chrysomelidae* familyasından meşe yapraklarına dadanan, küçük, kınkanatlı bir böcek türü. [*Lat. Haltica erucae; Ing.* Altica; *Fr.* Altise du chêne, haltica].

meşecik,-ği, i. Yer meşesi, küçük meşe ağacı. [*ing.* Oaklet, oakling; *Fr.* Chêneau].

meşelik,-ği, i. Meşe korusu veya meşesi çok olan yer. [*Ing.* Oak-grove, oak-plantation; *Fr.* Chênaie].

meşfer, i. *Osm. < Ar. anat. esk.* Dudak.

meşfu /meşfû/, s. *Osm. < Ar. şüf'a. huk. esk.* Müşterek sınırlı gayrimenkul, şüf'alı.

meşgale, i. ç: **meşagil**. *Osm. < Ar. şugl. esk.* Uğraşılan şey, işgüç. [*Ing.* ve *Fr.* Occupation].

☆ *Eşanl.* **uğraşı.**

meşguf /meşgûf/, s. *Osm. < Ar. şagâf. esk.* Aşık, birini aşırı derecede seven karasevdalı, mecnun.

meşgufane /meşgûfâne/, s. *esk.* Mecnuncasına, tutkuncasına.

meşgufe, s. *esk.* **Meşguf**'un dişili.

meşgul,-lü /meşgûl/, s. *Osm. < Ar. şugl.* § ❶ İş üstünde olan; bir şeyle uğraşan: *Müdür şimdi meşguldür.* [*Ing.* Occupied, busy; *Fr.* Occupé,-ée]; § ❷ Tutulmuş, peylenmiş: *Bu masa meşguldür.* [*Ing.* Reserved ;*Fr.* Réservé,-ée]; § ❸ İlgili, İlgilenen; § ❹ Düşünceye dalmış. [*Ing.* Preoccupied; *Fr.* Préoccupé].

~ etmek, § ❶ Vaktini almak; § ❷ Uğraştırmak; § ❸ Oyalamak.

~ olmak, *dey.* § ❶ İlgilenmek. [*Ing.* To be interested in; *Fr.* S'intéresser]; § ❷ Oyalanmak; § ❸ Uğraşmak. [*Ing.* To keep oneself busy, to employ oneself; *Fr.* S'occuper].

~ yol, *demir.* Üzerinde en az bir demiryolu aracı bulunan, dolayısıyle bir trenin ancak belirli tedbirlerden sonra girebileceği yol kısmı. [*Ing.* Busyline; *Fr.* Voie occupée].

meşguliyet,-ti /meşgüliyet/, i. Uğraşılan şey, iş, iş güç, meşgul olma hali. [*Ing.* Occupation, business, calling; *Fr.* Occupation, affaire, travail]; § ❶ Oyunla iş arasında yer alan bir uğraşma, çalışma; ◉ **terapötik ~**, *psiky.* Psikiyatri servisinde uygulanan tedavi yöntemi. *(Ergoterapiye ve has-*

talara dinlendirici işler yaptırmaya dayanır). -[*Ing.* Therapeutic occupation; *Fr.* Thérapeutique occupationnelle].
~ **araçları,** *eğt.* Çocukların oyun çağından ciddî işler yapma dönemine geçmezden önce kendilerini meşgül etmek üzere kullandıkları araçlar *(Süpürge, kürek, kova, makas gibi).*

meşhed, i. ◘ **Meşhet.**

meşher, i. *Osm.* < *Ar. şöhret. esk.* Sergi.

meşhet,-di, i. *Osm.* < *Ar. şehâdet* > *meşhed. esk.* § ❶ Şehit düşülen yer; § ❷ Bir şehidin gömülü bulunduğu yer.

meşhud, s. ◘ **Meşhut.**

meşhudat, ç. i. *esk.* Gözle görülen, tanık olunan şeyler.

meşhum /meşhûm/, s. *Osm.* < *Ar. şehâmet. esk.* § ❶ Cesaretli; § ❷ Çevik, oynak *(at);* § ❸ Korkutan, dehşete düşüren.

meşhun /meşhün/, s. *Osm.* < *Ar. şahn.* Doldurulmuş, dolu.

meşhur /meşhûr/, s. *Osm.* < *Ar. şöhret.* § ❶ Tanınmış, herkesçe bilinen, şöhret sahibi. [*Ing.* Famous, prominent, eminent; *Fr.* Fameux,-euse]. ☆ *Eşanl.* **ünlü;** § ❷ i. Şöhret sahibi kimse.
~ **olmak,** Şöhret kazanmak.

meşhurat, ç. i. *esk.* Herkesçe bilinen ve doğru sayılan şeyler.

meşhure, s. *esk.* **Meşhur'un** dişili.

meşhurluk,-ğu, i. Meşhur olma hali, ünlülük, tanınmışlık.

meşhut, meşhude, /meşhût, meşhûde/ s. *Osm.* < *Ar. şühûd* > *meşhûd. esk.* § ❶ Görülen, görülmüş, tanık olunmuş; § ❷ *huk.* ◘ **Suçüstü;** ⊙ **cürmü ~,** Görülen, şahit olunan suç; ⊙ **cürmü ~ halinde yakalanmak,** *dey.* Suçüstü veya suçu işlerken yakalanmak, suçüstü yakalanmak.
~ **cürümler mahkemesi,** *esk.* Suçüstü mahkemesi.
~ **olmayan suç,** *huk.* Suçüstü şartlarına uymayıp da meşhut hükümlerine başlanamayan suçlar.
~ **suç,** *huk.* İşlenmekte olan veya henüz işlenmiş olan suç. [*Ing.* Flagrans crimen; *Fr.* Flagrant délit].

meşib /meşîb/, i. *Osm.* < *Ar. şeyb. esk.* ihtiyarlama, saçı sakalı ağarma.

meşime /meşime/, i. ç: **meşayim.** *Osm.* < *Ar. anat. esk.* § ❶ Dölyatağı; § ❷ Etene, son, plasenta; § ❸ *bot.* Çiçekte yumurtacıkların yumurtalığa yapışık bulundukları doku.

meşin, i. *Osm.* < *Fars. mişîn.* § ❶ *deric.* Ayakkabı astarı yapımında, ciltçilikte, marokencilikte, saraçlık işlerinde kullanılan ve bitkisel sepileme ile hazırlanmış koyun derisi. [*Ing.* Leather in general; roan; sheepskin leather; *Fr.* Basane]; § ❷ s. Meşinden yapılmış olan. [*Ing.* Made of leather; *Fr.* De basane].
~ **gibi,** *dey.* Kararmış ve sertleşmiş *(insan derisi).* [*Ing.* Thick and brown; *Fr.* Basané,-ée].
~ **suratlı,** *dey.* Utanmaz, şerefsiz kimseleri nitelemek için kullanılır. [*Ing.* Thick skinned; *Fr.* Peu sensible, pachydermique].

meşinci, i. Meşin yapımında ustalaşmış deri işçisi. [*Ing.* Leather dresser; *Fr.* Basanier, mégissier, peaussier].

meşinli, s. Meşinle kaplanmış veya meşinle donanmış: *Meşinli sandık.* [*Ing.* Leather covered, leathered].

meşiyet,-ti, i. *Osm.* < *Ar. meşiyyet. esk.* § ❸ İrade, isteme, istek arzu; § ❷ Yürüyüş.

meşk[1], i. *Osm.*< *Ar. esk.* § ❶ Bir öğretmenin aynını yazmaları için öğrencilerine verdiği yazı resim v.b. örneği; § ❷ Alıştırma, bir şeyi öğrenebilmek için yapılan el alıştırması; ⊙ ~ **i tuğra,** *teşk. tar.* Osmanlı devletinde, «*tuğra çekmesini öğrenme*» anlamında deyim. *(Vezir, defterdar gibi yüksek devlet memurlarının tuğra çekmeyi öğrenmek için yaptıkları çalışmalara bu ad verilirdi. Sonraları tuğra çekme yetkisi sadece padişaha verilince meşki tuğra tarihe karıştı).*
~ **almak.** Ders almak.
~ **etmek (eylemek),** Ders almak, öğrenim görmek, bir şeye alışmak veya öğrenmek için çalışmak.
~ **kâğıdı,** ◘ **Kâğıt.**
~ **tahtası,** *tasav.* Yazı yazmayı öğrenecek mevlevîlerin üzerinde yazı çalıştıkları tahta.
☆ *Eşanl.* **Sema tahtası.**
~ **vermek,** Ders vermek.

meşk[2], i. *Osm.* < *Fars. esk.* Meşinden yapılmış su kabı, kırba.

meşkçe, i. *esk.* Küçük su tulumu.

meşkder, i. *zool. esk.* Su tulumlarını delen küçük bir böcek.

meşketmek, f. Bir resim veya yazıyı öğrenmek için model alınan nümuneleri örnek tutarak çalışmak: *Resim meşketmek, yazı meşketmek.* [*Fr.* Sexercer, faire de l'exercise].
☆ *Eşanl.* **meşk almak ve vermek.**

meşkhane, i. Anadolu'da devlet kurmuş Türkler ve Osmanlılar devrinde müzik öğretilen, müziğe çalışılan veya müzik toplantıları yapılan yerlere verilen ad. Yıldırım Beyazıt, III. Selim ve IV Murat zamanlarında Osmanlı Sarayında müzik büyük itibar görmüş ve bir çok sanatçı yetişmiştir.

meşkûk,-kû /meşkûk/, s. *Osm.* < *Ar.* Şüpheli, şüphe uyandıran.

meşkûkat, ç. i. *esk.* Şüpheli olma hali, şüphecilik.

meşkûl /meşkûl/, s. *Osm.* < *Ar. şikâl.* § ❶ Üç ayağı bileklerine kadar beyaz *(at);* § ❷ Topal; § ❸ Ayağı bağlı.

meşkûr /meşkûr/, s. *Osm.* < *Ar. şükr.* § ❶ Beğenilmiş, övülmüş; § ❷ Teşekkür edilmeye değer olan.

meşkûre /meşkûre/, s. § ❶ **Meşkûr'un** dişili; § ❷ i. Kadın adı.

meşlah, i. ◘ **Maşlah.**

meşmul /meşmûl/, s. *Osm.* < *Ar. şümul. esk.* § ❶ Şümullenmiş, kaplanmış, etrafı çevrilmiş; § ❷ Bir şeyin içinde bulunan.

meşmulat, ç. i. § ❶ Kaplanmış, etrafı çevrilmiş şeyler; § ❷ Bir şeyin içinde bulunan şeyler.

meşmum /meşmûm/, s. *Osm.* < *Ar. şemm. esk.* § ❶ Koklanmış; § ❷ i. Misk, itır gibi güzel kokulu şey.

meşmumat, ç. i. § ❶ Koklanmış şeyler; § ❷ Misk, itır gibi güzel kokulu şeyler.

meşra, i. *Osm.* < *Ar.* § ❶ Patika, yol; § ❷ Su oluğu, kanal.

meşreb, i. ◘ **Meşrep.**

meşrep,-bi, i. *Osm.* < *Ar. şürb* > *meşreb. esk.* Tutum ve durum, gidiş, yaradılış, huy, karakter: *Bu adamın meşrebi hoşuma gitmiyor. Meşrepleri uygun iki arkadaş.* [*Ing.* Natural disposition temperament, character; *Fr.* Caractère, naturel]; ⊙ **hafif ~,** ◘ **Hafifmeşrep.**

meşru,-uu /meşrû/, s. *Osm.* < *Ar. şer.* § ❶ Yasanın ve kamu vicdanının doğru bulduğu, kanunlu, yollu, yasalı. [*Ing.* Legitimate, lawful, legal; *Fr.* Loyal, licite, légal, legitime]; § ❷ Şeriata uygun; § ❸ *(Geniş anlamda)* Onaylanması akla aykırı olan, doğru, haklı olan: *Meşru istekler.*
~ **doğum,** *istat,* ◘ **Doğum.**
~ **hamil** *tlc. huk.* ◘ **Hamil.**
~ **müdafaa,** *huk.* Bir fiilin, kişinin kendisinin veya bir başkasının şahsına veya bir ırzına yönelmiş haksız bir saldırıyı önlemek amacıyla işlenmiş olması durumu. [*Ing.* Necessary defense, self-defense; *Fr.* Défense légitime].

meşrua, s. *esk.* **Meşru'nun** dişili.

meşruat, ç. i. *esk.* Kanuna uygun olan, doğru, bulunan şeyler. [*Ing.* Acts ordained or, permitted by God's law].

meşrub, meşrup, s. ve i. *Osm.* < *Ar. şurb* > *meşrûb. esk.* § ❶ İçilmiş. [*Ing.* Drunk]; § ❷ İçki, içilecek şey. [*Ing.* Drink]; § ❸ *tıp. esk.* Susuzluğu gidermek, sindirimi kolaylaştırmak için içilen şey.

meşrubat,-tı /meşrûbât/, ç. i. *Osm.* < *Ar.* İçecekler, içkiler. [*Ing.* Drinks; *Fr.* Boisson liquer].

meşruh /meşrûh/, s. *Osm.* < *Ar. şerh' esk.* § ❶ Şerh olunmuş, açıklanmış. [*Ing.* Commented on, explained, illustrated; *Fr.* Explique, commenté]; § ❷ Uzun uzadıya anlatılan.

meşruha, s. **Meşruh'un** dişili.

meşruhat,-tı /meşrûhât/, ç. i. *Osm.* < *Ar. esk.* Açıklamalar, şerhler. [*Ing.* Annotation, remark, written comments, explanations; *Fr.* Remarque, note marginale, apostille].

meşruiyet,-ti, i. *esk.* Meşru oma hali. [*Ing.* Legitimacy, lawfulness, legality; *Fr.* Légalité, légitimité].

meşrum /meşrûm/, s. *Osm.* < *Ar. esk.* Yarılmış. [*Ing.* Cloven, slit].

meşrut,-tu /meşrût/, s. *Osm.* < *Ar. şart. esk.* Şarta bağlı, şart koşulmuş, şartlı. [*Ing.* Bound by conditions, stipulated; *Fr.* Stipulé, ocnditionnel].

meşruta[2], **meşrute** /meşrûta/, i. *Osm.* < *Ar. şart* > *meşrût'. huk. esk.* § ❶ Satılmamak şartıyle mirasçılara, bir kimseye veya kuruma bırakılmış gayrimenkul; § ❷ *teşk. tar.* Camilerde görevli imam, müezzin, hatip ve benzerleriyle hastahane, imarethane gibi kurumlarda çalışanların oturmaları için ayrılan lojmanlar. ☆ *Eşanl.* **meşruta odaları.**

meşruta[1], s. *esk.* **meşrut'un** dişili.

meşruten /meşrûten/, z. *Osm.* < *Ar.* Koşullu *(şartlı)* olarak. [*Ing.* Conditional, depending upon; *Fr.* Conditionnelle].
~ **tahliye,** *huk.* Hürriyeti bağlayıcı cezanın bir kısmını iyi hal ile geçiren mahkûmun şartlara uymadığı takdirde yeniden hapsedilmesi şartıyle salıverilmesi. [*Ing.* Parole, release on probation *(prisoner);* Fr. Libération conditionnelle, mise en liberté conditionelle].

meşrutî /meşrutî/, i. Meşrutiyet usulünce olan; Meşrutiyetle ilgili olan. [*Ing.* Constitutional; *Fr.* Conditionnel,-elle].
~ **hükümdarlık,** Siyasî iktidarın kullanılmasının, hukukî bakımdan, hükümdarla birlikte, kural olarak seçimle kurulmuş meclis veya meclislere de ait olduğu kabul edilen devlet şekli.
~ **hükûmet,** Hükümdar başkanlığında olan ve anayasaya dayanan hükûmet. [*Ing.* Constitutional government; *Fr.* Gouvernement constit tionnel].
~ **krallık,** Meşrutiyetle yönetilen krallık. [*Ing.* Constitutional kingdom; *Fr.* Monarchie constitutionnelle].
~ **monarşi,** Hükümdarın kuvvet ve yetkileri anayasa ile gösterilen rejim. [*Ing.* Constitutional monarchy].

meşrutiyet,-tî /meşrûtiyet/, i. *Osm.* < *Ar. meşrutiyyet.* § ❶ Hükümdarın başında bulunduğu bir yürütme organına karşılık seçilmiş bir parlamentosu yasama yetkisini kullandığı ve hiç değilse kuramsal olarak kuvvetler ayrılığı sistemine dayanan hükûmet şekli; § ❷ Tükiye'de 1876 anayasasıyle başlayan ve 1909 değişiklikleriyle devam eden siyasî ve hukukî döneme verilen ad. [*Ing.* Limited monarchy, constitutional monarchy; *Fr.* Gouvernement constitutionnel].

meşşata, i. *Osm.* < *Ar.* Eskiden gelinin başını yapan ve ziynetlerini takıp süsleyen kadın. [*Ing.* Hairdresser, hai dresser for a bride].

meşta, meştat /meştâ, meştât/, i. *Osm.* < *Ar. şitâ, esk.* § ❶ Kışın oturulan yer, kışlak; § ❷ *ask. esk.* Kışla. [*ing.* Winter quarters, winter resort].

meşta[2] /meştâ/, i. *Osm.* < *Ar.* § ❶ Fas'ta, topraktan veya kerpiçten yapılan ev; § ❷ Cezayir ve Tunus'ta kulübelerden meydana gelen küçük köy.

meştat, i. ◘**Meşta.**

meştum /meştûm/, s. *Osm.* < *Ar. şetm. sövme. esk.* Sövülmüş. [*ing.* Reviled, cursed]

meşum /meşûm/, s. *Osm.* < *Ar.* Uğursuz, kötü. [*ing.* Inauspicious ill-omened, sinister; *Fr.* De mauvaise augure, qui porte malheur, funeste].

meşume, s. *esk.* **Meşum'un** dişili.

meş'un /meş'ûn/, s. *Osm.* < *esk. (Saç hk.)* Dağınık. [*ing.* Disheveled *(hair)*].

meş'ur /meş'ûr/, s. *Osm.* < *Ar. şu'ûr. esk.*

§ ❶ Şuur hâline gelmiş, idrak edilmiş, anlaşılmış. [*İng.* Perceived, understood]; § ❷ *fels.* Bilinçli.

meş'urat, ç. i. *esk.* Şuur alanına çıkmış.

meşveret, i. *Osm.* < *Ar. şûrâ. esk.* § ❶ Bir konu hakkında fikir alma, danışma; § ❷ Birkaç kişinin bir iş konusunda yaptığı toplantı. [*İng.* Consultation, mutual deliberation; *Fr.* Consultation, conseil]; § ❸ *huk. esk.* Hükümdarın veya halifenin, devlet işlerini yürütürken danışma yoluna başvurması; ⊙ ~ **etmek (karşılıklı),** Konuşmak, danışmak.

met,-ddi, i. *Osm.* < *Ar. medd.* § ❶ gram. Uzatma; § ❷ *coğr.* Deniz suyunun yükselip kabarması [*İng.* High tide, flow of the tide]; ⊙ **birinci ve sonuncu** ~, *den.* ◘ **Birinci.**

~ **akıntısı,** *den.* Met olayından doğan su cereyanları.

~ **alâmeti,** *den.* Sık sık met ve cezir meydana gelen limanlarda, gelip giden gemilere met ve cezrin miktarını bildirmek üzere kaldırılan işaret.

~ **limanı,** *den.* Met ve cezirden etkilenen liman.

meta,-ı /metâ/, i. *Osm.* < *Ar. esk.* § ❶ Mal, ticaret malı. [*İng.* Commodity, merc. handise, goods; *Fr.* Marchandise]; § ❷ Elde bulunan varlık, sermaye; § ❸ Evde kullanılan eşya; § ❹ *ikt.* Mübadele edilmek veya satılmak amacıyla üretilen mal.

metaarsenit,-ti, i. *Fr. métaarsénite. mim.* Metaarsenyöz asidin tuzu: *Kurşun metaarsenit* $PbAs_2O_4$. [*İng.* Metaarsenite].

metaarsenyat, i. *Fr. métaarséniate. mim.* Serbest halde elde edilmemiş $HAsO_3$ formülündeki bir asidin tuzu; arsenik asidin kısmî anhidritidir. [*İng.* Metaarseniate].

metabi /metâbi/, ç. i. *Osm.* < *Ar. matba'a. esk.* Basımevleri, matbaalar.

metabisülfit,-ti, i. *Fr. métabisulfite.* Formülü $Na_2S_2O_5$ olan sodyum pirosülfit'in ticarî adı; sodyum bisülfit'in $NaHSO_3$ buharlaşmasıyla elde edilir. *(Nakledilmesi daha kolay olduğundan, özellikle şaraplarda mayalanmayı durdurmak için bisülfit çözeltisi tercih edilen beyaz bir tozdur).* [*İng.* Metabisulfite].

metabiyoz, i. *tıp.* Bir organizmanın diğer bir organizmaya tâbi oluşu. [*İng.* Metabiosis].

metabletus, i. *Lat. zool.* Kınkanatlılar *(Coleoptera)* takımının *carabidae* familyasından, siyah veya esmer renkte küçük böcek, bazılarında elitralar sarı beneklidir. [*Lat. Metabletus foveatus*].

metabolik, s. *Fr. métabolique. tıp.* (a) Metabolizma ile ilgili; (b) Hastalıklarda vâki olan değişikliklere ait. [*İng.* Metabolic].

metabolit,-ti, i. *Fr. métabolite.* (a) Kimyasal organik bir maddenin hücre, doku veya kan içinde değişikliğe uğramasıyla ortaya çıkan ürün; (b) Bir yiyecek maddesinin sindirimi ile ortaya çıkan özümlenebilir basit madde. [*İng.* Metabolite].

metabolizma, i. *Fr. métabolisme* < *Yun. metabellein* > metabole. § ❶ *fizyol.* Organik yapım ve bozum olayları *(anabolizma ve kabtabolizma)* sırasında madde ve enerjinin hücre veya organizma tarafından değişikliğe uğratılması şeklindeki karmaşık ve devamlı süreçlerin tümü. [*İng.* Metabolism]; § ❷ *biy.* (a) Bitki ve hayvanların beslenmek ve gelişmek için dışarıdan aldıkları maddeleri .özümlemek üzere bir çok değişikliklere urğatmaları ve bu arada beliren değersiz ve zararlı artıkları atmaları olaylarına verilen genel ad; (b) Dinlenme sırasında bir canlıda, solunum, dolaşım ve ısının korunması gibi temel beden işlemlerini sağlamak için gerekli olan enerji miktarına bazan verilen ad. [*Osm.* Tebeddül-i madde; İstiklâb; [*İng.* Metabolism; *Fr.* Métabolisme]; ☆ *Eşanl.* **madde değişimi;** § ❸ *sosy.* Toplumda enerjinin tazeleşmesi. *(Corrado Gini'ye göre toplumda alttan yukarı doğru olan nüfus hareketleri devamlı bir görev değişmesine ve Pareton'un gösterdiği gibi eski seçkinlerin savaşlar, devrimler ve krizlerle kaybolarak yerini aşağıdan gelen yeni seçkinlere bırakmasına sebep olur; bu olay metabolizmayı meydana getirir).* [*İng.* Social metabolism; *Fr.* Métabolisme social]; ⊙ **ara** ~, Belirli bir maddenin organizmaya girdiği andan bünyede yandığı ana kadar geçirdiği değişikliklerin tümü. ⊙ **azot** ~ **sı,** *biy.* ◘ **Azot;** ⊙ **bazal** ~, Vücut sıcaklığı dış ortamın sıcaklığıyle *(giyinmiş bir adam için 20° C, çıplak adam için 26° C)* denge halindeyken, dinlenmekte olan aç bir insanın vücut yüzeyinde meydana gelen ve bir metre kareye düşen ısı miktarı; ⊙ **fosfor kalsiyum** ~ **sı,** ◘ **Fosfor;** ⊙ **Şeker, yağ ve protein** ~ **sı,** Bu maddelerin organizma içinde uğradıkları kimyasal değişikliklerin tümü; ⊙ **yüksek** ~, Sıcakkanlı bir canlının soğuğa dayanmak için üretebileceği en yüksek ısı miktarı *(Türlere göre değişir).* ~ **fizyolojisi,** *bot.* ◘ **Fizyoloji.**

metaborat, i. *Fr. métaborate. mim.* Metaborik asidin tuzu: *Sodyum metaborat* $NaBO_2$. [*İng.* Metaborate].

metaborik, s. *Fr. métaborique. kim.* Formülü HBO_2 olan bir asid için kullanılır; borat anhidriti'nden *(bor trioksit)* B_2O_3 türer. *(Seyreltik çözeltilerinde borik asid bu şekilde bulunur).* [*İng.* Meta boric].

metabrushit,-ti, i. *Fr. métabrushite. min.* Hidratlı doğal kalsiyum fosfat; içinde eser halinde alüminyum, demir ve organik maddeler de bulunur. *(Bir brushit çeşididir).* [*İng.* Metabrushite].

metadin, i. *Fr. métadyne. elek.* Içten uyarmalı makinelerin, kutup başına birden fazla fırça dizisi bulunan üreteç, transformatör veya motor olarak kullanılabilen özel şekli. *(Italyan mühendisi Pestarini'nin icadı olan metadin, bir doğru akımı, değişik gerilimde başka bir doğru akıma çevirir, böylece metedin ile donatılmış lokomotiflerde gerilimi değiştirerek hızı ayarlamak mümkündür).* [*İng.* Metadyne].

metafaz, i. *Fr. métaphase* < *Yun. meta,* sonra + *phasis,* safha. *biy.* Mitoz bölünmede, kromozomların ekvator düzleminde yer aldığı evre *(mitozun ikinci evresi).* [*İng.* Metaphase].

☆ *Eşanl.* **ardıl evre.**

metafitler, ç. i. *Fr. métaphytes. bot.* Her biri başlı başına yaşamakla beraber basit koloniler halinde bir arada bulunan bitkilere karşıt olarak dokuları az veya çok farklılaşmış çok hücreli bütün bitkileri kapsayan geniş grup. [*İng.* Metaphytes].

metafiz, i. *Fr. métaphyse. tıp.* Kemik diyafizinin epifiz ile birleşen bölüm. [*İng.* Metaphysis],

metafizik, i. *Fr. métaphysique.* < *Yun. metaphysica,* fizikten sonra > *Lat. metaphysica;* § ❶ *fels.* (a) Görünüşlerine veya ilişkilerine karşıt olarak, varlıkların kendi kendilerinde ne olduklarının araştırılması; (b) Düşüncenin ve varlığın, çoğunukla özdeş sayılan en yüksek ülkelerin araştırılması. *(Bu anlamda metafiziğin, ilk nedenler ve ilk ilkeler bilimi olduğu söylenir).* [*Osm.* Mâbadettabia; hikmet-i ilâhiye; *İng.* Metaphysics]. § ❷ *(Geniş anlamda)* Felsefe; genel ve soyut kuram: *Dilin metafiziği;* § ❸ (a) Metafizikle ilgili olan: *Metafizik kanıtlar.* (b) Metafiziği ele alan: *Metafizik konuşmalar.* [*İng.* Metaphysical]. ☆ *Eşanl.* **fizikötesi.**

~ **çağ,** *mant.* (a) *Auguste Comte'un «Üç hal kanunu»* na göre insan zihninin geçirdiği ikinci dönem. Bu dönemde insan, eşya ve olayları, bunların tabiatında bulunan bir takım gizli nitelikleri ile açıklar; (b) Düşünce tarihinde Ortaçağa verilen addır. Bu çağ IV. yüzyıldan XIV. yüzyıla kadar bin yıllık bir süreyl kapsar. Bu çağda bütün Avrupa, Hıristiyan kilisesinin egemenliği altındadır. Tek bilim, Tanrı bilimdir. Bilgi seviyesi *(filozofi)* yerini Tanrı bilgisine *(Teosofi)* bırakmıştır. [*İng.* Metaphysical era; *Fr. Âge* métaphysique].

metafizikçi, i. Metafizikle uğraşan kimse. [*İng.* Metaphysician; *Fr.* Métaphysicien, -enne].

metafoni, i. *Fr. métaphonie.* < *meta* + *Yun. phone,* ses. *fonet.* Komşu fonem etkisiyle bir ünlünün tınısında meydana gelen değişiklik. [*İng.* Metaphony].

metafora, i. *Yun. mataphora. den.* ◘ **Matafora.**

metafosfat,-tı, i. *Fr. métaphosphate. kim.* Metafosforik asidin tuzu. [*İng.* Metaphosphate].

metafosforik, s. *Fr. métaphosphorique. kim.* Formülü HPO_3 olan bir asid için kullanılır. [*İng.* Metaphosphoric]. ◘ **FOSFOR.**

metafosforil, i. *Fr. métaphosphoryle. kim.* Formülü $-PO_2$ olan tek değerli kök: *Metafosforil klorür* PO_2Cl. [*İng.* Metaphosphoryl].

metagastr, i. *Fr. métagastre. tıp.* Embriyonun temelli barsak kanalı. [*İng.* Metagaster].

metageometri, i. *Fr. métagéométrie.* Euklеides geometrisinden daha genel ve Euklеides geometrisini özel bir hal olarak kabul eden bütün geometriler. [*İng.* Metageometry],

metaglütinin, i. *tıp.* Birbirine çok yakın organizmalar üzerine etki yapan aglütinin. [*İng.* Metagglutinin].

metagram, i. *Fr. métagramme.* Çok cevaplı bir tek harfin, fakat her defasında da aynı sıradaki harfin değiştirilmesiyle elde edilir. *(Örnek: Masa, Tasa, Yasa, Kasa; KaPı, kaNı, kaTı).* [*İng.* Metagram].

metaib /metâib/, ç. i. *Osm.* < *Ar. mat'ase. esk.* Yorgunluklar, zahmetler. [*İng.* Fatiguing things, difficulties, toils afflictions].

metajenez, i. *zool. Fr. métagénèse* < *Yun. meta* + sonra, *genesis, soy.* Eşeysiz döl ile eşeyli dölün birbirinin arkasından gelmesi biçiminde olan bir tip döl değişimi. [*Osm.* Tenâsül-i mütevâlî; *İng.* Metagenesis; *Fr.* Métagénèse].

metajenezik, s. *Fr. métagénésique.* Döllenmeden sonra oluşan: *Vücut kusurlarının metajenezik sebebi embriyon hastalıklarıdır.* [*İng.* Metagenesic].

metakarp, i. *Fr. métacarpe. anat.* ◘ **El tarağı.**

metakarpektomi, i. *Fr. métacarpe. cerr.* Metakarp kemiğinin ameliyatla çıkarılması. [*İng.* Metacarpectomy].

metakloral, i. *Fr. métachloral. kim.* Billûrsu bir katı olan kloral polimeri; sülfürik asidin kloral üzerine etkilemesiyle meydana gelir; damıtılarak yeniden kloral verir. *(Bu iki yönlü dönüşüm, kloralin arıtılmasında kullanılır).* [*İng.* Metachloral].

metakrilik, s. *Fr. méthacrylique* < *méth/yle/* ve *acrylique kim.*

~ **asid,** *kim.* Formülü $CH_3 = C(CH_3) - CO_2H$ olan bileşik; derişik sülfürik asidin $CH_3 = C(CH_3)$ -CN formülündeki nitrile etkimesiyle elde edilir; nitril ise, asetonun hidrosiyanik asidle birleşmesinden elde edilir. *(16° C'ta eriyen, 160° C'ta kaynayan bir katıdır. Esterlerinin /metakrilatlar/ polimerleşmesiyle metakrilik reçineler elde edilir; termoplastik ve renksız olan bu reçineler organik emniyet camları /pleksiglas/ olarak kullanılır.* [*İng.* Methacrylic acid; *Fr.* Acide méthacrylique].

metakromatik, s. *Fr. métachromatique. sit.* Hücrenin geri kalan kısımlarından farklı renge boyanan organitlere verilen sıfat. [*İng.* Metachromatic].

metakromatizma, i. *Fr. métachromatisme. biy.* Yaşlılık veya hastalık sebebiyle, deri, kıl ve tüylerde meydana gelen değişikliklerin tümü. **Metakromatizma,** vücut sıvılarındaki değişikliklerden, sıvılardaki değişiklik ise fiziko kimyasal sebeplerden doğar. Yaşlanmadan ileri gelen metakromatizma kesindir, bir daha düzelmez; mevsimin etkisiyle ortaya çıkan renk değişikliği *(kış postu)* ile kızgınlık devresinin veya hastalıkların etkisiyle beliren renk değişiklikleri *(erkek kuşların tüyleri ve esmer diyabet)* geçicidir. Bu renk değişiklikleri fiziksel ve kimyasal etkenlerin metakromatizmada oynadığı rolü gösterir. [*İng.* Metachromatism].

metakromazi, i. *Fr. métachromasie. dokb.*

Bazı dokusal boyarmaddelerin, bir hücre veya dokudaki bozuk yerleri değişik renklere boyama yeteneği. [*Ing.* Metachromasia, metachromasy].

metakroz, i. *Fr. métachrose. tıp.* Renk değişimi, rengin değişmesi. [*Ing.* Metachrosis].

metaksit,-ti, i. *Fr. métaxite. min.* Hidratlı doğal magnezyum silikat. *(Büyük elyaf-ripidolit çeşididir).* [*Ing.* Metaxite].

metaksoyid, i. *Fr. métaxoïde. min.* Klorit türünden organik madde. *(Bir ripidolit çeşididir).* [*ing.* Metaxoid].

metal,-li, i. *Fr. métal.* § ❶ *kim.* Kendine özel bir parıltısı olan genel olarak elektriği ve ısıyı ileten oksijenli birleşmeleriyle çoğunlukla bazik oksidler veren madde. [*Osm.* Maden; *Ing.* Metal]; § ❷ *matb.* Dizgi makinelerinde satırları meydana getirmek üzere ergitilen antimon ve kurşun alaşımına verilen ad. [*Ing.* Type metal]; § ❸ s. Metalden yapılmış olan: *Metal kapak.* [*Ing.* Metal, metallic]; ◎ ~ **li kâğıt**, *matb.* Üzeri metal tozları ile kaplı olan cilt ve baskıda kullanılan fantazi kâğıtlar. [*Ing.* Metallic paper; *Fr.* Papier métallique]; ◎ **amorf** ~, *met.* Kristal halin karakteristiği olan normal atom düzeni tahrip edilmiş olan metal. *(Yüzeyde cilâlama suretiyle meydana gelebileceği gösterilmiş olmakla beraber ne kristal sınırlarında ve ne de kayma düzlemlerinde mevcut değidir).* [*Ing.* Ampherotoky metal]; ◎ **asal** ~ **ler**, *kim.* ◘ **Asal**; ◎ **beyaz** ~, *met.* Temel maddesi kurşun veya kalay olan ve yatakların kaplamasında kullanılan antifriksiyon alaşımı. [*Ing.* Babbit metal, pewter, fine metal, white metal]; ◎ **demirli** ~, ◘ **Demirli**; ◎ **eski** ~, *matb.* ◘ **Eski**.

~ **hortumlu duş**, *döş.* Başlığı elle tutulacak biçimde yapılmış ve musluk takımına oynak bir metal hortumla bağlanmış olan duş. [*Ing.* Hand spray].

~ **kimyası**, *kim.* Kimyanın metallerle ilgili bölümü. [*Ing.* Metallochemistry; *Fr.* Métallochimie].

~ **oyma kalemi**, *matb.* Oyma ve gravürler için kullanılan, tahta bir sapa sokulmuş çeşitli şekilleri olan çelik kalem uçları olup konu ve maksada göre sivri, yassı, geniş veya yuvarlak şekilde olurlar.

metalang, i. *Fr. métalangue.* ◘ **Üstpil**.

metaldehid, i, *Fr. métaldéhyde. kim.* Aldehitin katı polimeri; paraldehitten daha düşük bir sıcaklıkta meydana gelir. *Metaldehit*, suda çözünmeyen, 120 C'a doğru süblimleşen beyaz bir katıdır; kapalı bir tüpte ısıtılınca aldehid verir; küçük tip ocaklarda yakıt olarak kullanılır. [*Ing.* Metaldehyde].

metali /metäli/, ç. i. *Osm.* < *Ar. matla. esk.* § ❶ Doğacak yerler; § ❷ *ed.* Kaside veya gazellerdeki ilk beyitler.

metalib /metälib/, ç. i. *Osm.* < *Ar. matlab. esk.* Talepler, istekler, istenilen şeyler.

metalimnion, i. *Fr. métalimnion* < *Yun. meta*, sonra + *limne*, göl. Yaz mevsiminde göllerde suyun alt tabakası ile üst tabakası arasındaki sular. [*Ing.* Metalimnion].

metalist, s. *Fr. métalliste.* Metal işleyicisi, metal işçisi. [*Ing.* Metalist, metallist].

~ **kuramı**, *ikt.* Paranın değerini sürüm araçlarının içinde bulunan madenin değeriyle açıklayan kuram. [*Ing.* Metalist theory; *Fr.* Théorie métalliste].

☆ *Eşanl.* **nominalist**.

metalizasyon, i. *Fr. métallisation.* ◘ **Maden kaplama**.

metalkarbonil, i. *Fr. métal-carbonyle. kim.* Bir metalin karbon monoksitle birleşmesinden meydana gelen maddelere verilen genel ad: *Nikel tetra karbonil Ni (CO)*$_4$. [*Ing.* Metalcarbonyl].

metal-ketil, metal-ketonil, i. *Fr. métalcétyle. kim.* Genel formülü R(R') C- (ONa) olan bileşiklerin genel adı; bir alkali madenin bazı metonlar üzerine etkimesiyle elde edilir ve karbon atımlarının üç değerli olduğu serbest kökler meydana getirirler. [*Ing.* Metalcetyl, metalcetonyl].

metalleme, i. *kim.* Bir metal *(maden)* atomunu bir alkil köküne bağlama tepkimesi. [*Ing.* Metalation; *Fr.* Métallation].

metallofon, i. *Fr. métallophone. müz.* Ksilofon'a benzer bir çalgı; dilleri madenî'dir. Cava veya Bali'de olduğu gibi daha çok bronzdan yapılır. [*ing.* Metallophone].

metalofobi, i. *Fr. métallophobie. tıp.* Madenî cisimlerden korkma hali. [*Ing.* Metallophobia].

metalograf, i. *Fr. métallographe.* Metalografiyle uğraşan kişi. [*ing.* Metallograph].

metalografi, i. *Fr. métallographie.* § ❶ Madenler ile maden alaşımlarının yapı ve özelliklerinin incelenmesi. [*Osm.* Mebhas-ı tavsîf-i maâdin; *Ing.* Metallography]; § ❷ *graf. san.* Litografyadan türeyen ve taş yerine taneli çinko veya alüminyum kullanılan baskı usulü. [*Ing.* Metallography].

metalojenez, i. *Fr. métallogenèse. jeol.* Maden yataklarının oluşumu. [*Ing.* Metallogenesis].

metalojeni, i. *Fr. métallogénie.* Maden yataklarının oluşumunu inceleyen bilim. [*Ing.* Metallogenesis].

metalokromi, i. *Fr. métallochromie.* Maden yüzeylerini boyama tekniği. Demir ve çeliğe tunç rengi kazandırmak, bakır üzerinde çeşitli yeşil ve kahverengi tonları ile gümüş üzerinde gri tonları elde etmek için, maden yüzeylerinin hava karşısında oksidlenmesinden yararlanılırdı. Günümüzde en çok kullanılan metod, boyanacak nesne üzerine elektrolik usulle ince bir maden oksidi baskısı çökeltmektir. [*Ing.* Metallochrome].

metalo-organik, i. *kim.* ◘ **Organometalik**.

metaloproteln, i. *Fr. métalloprotéine. biyokim.* Metalli bileşiklerle *(bakır, manganez, demir v.b.)* bir arada bulunan protein *(Metaloprotein bitkilerde çok önemlidir; sitokromlarda /solunum pigmentleri/ ve soya nodozitelerinde bulunur).* [*Ing.* Metalloprotein].

metaloradyografi, i. *Fr. métalloradiographie.* (a) Madenî levhalar üzerinde bir radyografi deneyi yapmak için uygulanan radyografi yöntemi; (b) Madenî parçaların radyografisi. [*Ing.* Metalloradiography].

metaloseramik, i. *Fr. métallocéramique.* Bir maden tozunun, uygun bir kalıpta sıkıştırıldıktan sonra sinterleme denilen ısıl işlemden geçirilmesiyle madenî parçalar elde etme yöntemi. [*Ing.* Metalloceramics].

metaloterapi, i. *Fr. metallothérapie. tıp.* Bir takım sinir hastalıklarının vücuda maden parçaları koyarak tedavi usulü. [*Ing.* Metallotherapy].

metalümin, i. *Fr. métalumine. kim.* Koloidal alümin. [*Ing.* Metalumine].

metalürji, i. *Fr. métallurgie* < *Lat. metallurgia.* Madenlerin cevherlerinden ayrılarak elde edilmesi, hazırlanması ve işlenmesi için uyguanan usul ve tekniklerin tümü. [*Ing.* Metallurgy]. ◎ **toz** ~ **si**, Maden tozlarını sıkıştırma ve sıcakta sinterleme yoluyle yeni ürünler veya madenî parçalar elde etmeye yarayan metalürji işlemlerinin tümü. [*Ing.* Powdered metallurgy; *Fr.* Métallurgie des poudres].

~ **koku**, ◘ **Koku**.

metalürjik, s. *Fr. métallurgique.* Metalürji ile ilgili: *Metalürjik endüstri.* [*Ing.* Metallurgical)].

~ **çimento**, ◘ **Çimento**.

metamatematik, 1. ve s. *Fr. métamathématique.* ◘ **Metateori**.

metamer[1], i. *Fr. métamère. embry.* Baştan kuyruğa kadar sırt boyunca, muntazam bloklar halinde bölünen ortaderiden ilk olarak meydana gelen embriyon parçası. *(Metamer, iskelet ve kasların ilk taslağıdır).* [*Ing.* Metamere].

metamer[2], s. *Fr. métamère.* § ❶ *fot.* Aynı tayf bileşimine sahip olmayıp *(meselâ, farklı kökten boyarmaddeler)*, gözde aynı izlenimi bırakan iki renk için kullanılır. *(Böylece Güneş ışığında aynı olan iki boya suni ışıkta farklılaşabilir);* [*ing.* Metamer]; § ❷ *kim.* Bir maddeye metamerlik yoluyle izomer olan diğer bir madde için kullanılır, [*Ing.* Metamer].

metameri, i. ◘ **Metamerlik**[1].

metamerik, s. Metamerlikle vasıflı olan. [*Ing.* Metameric; *Fr.* Métamérique].

metamerleşme, i. *(Haeckel'in teklifinden türemiş kelime)* Halkalı solucanlar, eklembacaklılar gibi bazı hayvanların vücudunu meydana getiren parçaların oluşması. *(Bu hayvanlarda art arda dizili bölütler, yani metamerler tıpatıp birbirinin aynı ve morfolojik bakımdan özdeş olabilir; fakat metamerleşme, çokkıllılarda, diğer solucanlarda v.b. olduğu gibi, çok daha karmaşık bir yapı da gösterebilir).* [*Ing.* Metamerization; *Fr.* Métamérisation].

metamerlik,-ği, i. § ❶ *biy.* Embriyonda ortaderinin, sırt ipinin iki yanında matamerlere yani ilkel bölütlere bölünümü. *(Bunların bir yandakilerden vücudun sırtyan çeperindeki kaslar, öteki yanındakilerden de iskelet dokusu meydana gelir).* [*Ing.* Metamerism, metamery; *Fr.* Métamérie]; § ❷ *kim.* Eski adı DENKLEŞTIRME IZOMERLIĞI olan özel izomerlik. [*Ing.* Metamerism, metamery; *Fr.* Métamérie]. ◎ **deri metamerliği**, *fizyol.* Deri yüzeyinin herbiri bir beyin veya omurilik sinirine tekabül edecek şekilde bölütlere ayrılması. *(Deri metamerleşmesi anestezi veya zona gibi bazı bozuklukların dağılımını açıklamak için düşünülmüş ise de, çevre sinirlerinin anatomik dağılımına tam olarak uymaz).* [*Ing.* Cutaneous metamerism; *Fr.* Métamérie cutanée].

metamikt, s. *Fr. métamicte.* Helyum atomlarının serbest kalması veya radyoaktif çekirdeklerin gerilemesi sonucu, billûr ağı değişen veya kısmen parçalanan bir radyoaktif billûr için kullanılır. [*Ing.* Metamict].

metamiktleşme, i. Bir billûrun metamikt hale geçmesi. [*Ing.* Metamictization; *Fr.* Métamictisation].

metamorf, s. *Fr. métamorphique.* § ❶ Başkalaşma (Metamorfoz) ile ilgili olan; § ❷ Başkalaşım ile igili veya ondan ileri gelen [*Ing.* Metamorphic].

~ **kaya**, *jeol.* ◘ **Metamorf külte**.

~ **külte**, *jeol.* Magmanın fiziksel veya kimyasal etkileriyle başkalaşmış külte.

metamorfizm(a), i. *Fr. métamorphisme.* ◘ **Başkalaşım**[1].

metamorfopsi, i. *Fr. métamorphopsie. oft.* Hastanın cisimeri olduklarından başka görmesi şeklindeki görme bozukluğu. *(Çoğu zaman astigmatlıktan ileri gelir).* [*Ing.* Metamorphopsia].

metamorfoz, i. *Fr. métamorphose. biy.* ◘ **Başkalaşma**.

metampsikoz, i, *Fr. métampsychose. fels.* ◘ **Ruh göçü**.

metan, i. *Fr. méthane. kim.* Çürüyen organik maddelerden çıkan gaz halinde bir hidrokarbon bileşiği. Doymuş hidrokarbonların CH_4 formülündeki ilk üyesi. Hava ile karışımı % 5-15 patlayıcıdır. Maden ocaklarındaki grizu adını alan patlamalara sebep olur. [*Ing.* Methane; *Fr.* Formène, gaz des marais].

☆ *Eşanl.* **formen, bataklık gazı**.

metanal, i. *Fr. méthanal. kim.* ◘ **Formaldehit**.

metanefros, i. *Fr. métanéphros* < *Yun. meta*, sonra+*nephros*, böbrek. *embry.* Embriyonda üçüncü sidik organı veya daha sonra böbrek halini alan organın arka kısmı. [*Ing.* Metanephros].

☆ *Eşanl.* **evrimli böbrek**.

metanet,-ti /metänet/, i. *Osm.* < *Ar.* Dayanıklılık, sağlamlık'. [*Ing.* Solidity, firmness, tenacity; *Fr.* Soliditè].

~ **göstermek**, Kötü bir duruma katlanmak; dayanmak. [*Ing.* To show firmness, to be unyielding].

metanetli, s. Dayanıklı, metin sağlam. [*Ing.* Firm, able to resist, strong, tenacious; *Fr.* Constant, ferme, résistant, solide].

metanetsiz, s. Metin olmayan, dayanıksız. [*Ing.* Weak, lacking in firmness, yielding;

Fr. Faible, peu robuste, manquant de force].

metanetsizlik,-ği, i. Metanetsiz olma hali. [*Ing.* Weakness].

metanlaştırma, i. Metan meydana getiren tepkime; meselâ, doğal gazdan amonyağın elde edilmesinde kullanılan karbon monoksid ile hidrojenin meydana getirdiği tepkime: $CO + 3H_2$ ◘ $CH_4 + H_2O$. [*Ing.* Methanization; *Fr.* Méthanisation].

metanoik, i. *Fr. méthanoïque. kim.* ◘ **Formik asid.**

metanol, i. *Fr. méthanol. kim.* ◘ **Metil alkol.**

metaplazi, i. *Fr. métaplasie. patol.* Farklılaşmış bir dokunun başka karakterde yine farklılaşmış bir dokuya dönüşmesi. *(Sonuç olarak, aslında yine normal bir doku meydana gelir, fakat bu yeni dokunun yeri anormaldir).* Mide mukozasında *bağırsak metaplazileri,* sidik torbası veya bronş mukozalarında *malpighi metaplazileri,* lenf bezlerinde, karaciğerde *miyeloyit metaplaziler* görülür. Bu olay bir hücre çeşidinin anormal şekilde farklılaşarak başka çeşide dönüşmesidir, bir değişinim değildir; çünkü hücreler, epitelyum, bağdokusu, sinir veya kan hücreleri olarak başlangıçtaki karakterlerini korur. Metaplazi, hücrelerin değişik şekillere girebileceğini gösteren bir uyumu ifade eder. [*Ing.* Metaplasia].

metaplazma, i. *meta-* + *Yun. plasma. tıp.* Protoplazmanın oluşum maddesi; hücrede bulunan cansız madde. [*Ing.* Metaplasm; paraplasm; deutoplasm; *Fr.* Métaplasme, paraplasme].

metaplombat,-tı, i. *Fr. métaplombate. kim.* Genel formülü M_2PbO_3 olan tuz; *M* tek değerli bir madenin sembolüdür. [*Ing.* Metamplombate].

metapnömoni, s. *Fr. métapneumonie. tıp.* Pnömoniden sonra gelen, pnömoniyi takip eden. [*Ing.* Metapneumonic].

metapsikoloji, i. *Fr. métapsychologie. psikanaliz.* Bütün zihin süreçlerini üç yönden ele alan kuramsal model; (a) dinamik yön *(Çatışmada karşı karşıya gelen kuvvetlerin etkisi);* (b) topik yön *(bu sürecin zihin yapısındaki yeri, yani Es'e ben'e veya üstben'e bağlı olup olmaması);* (c) ekonomik yön *(söz konusu sürecin fonksiyonel değeri, yani libido'nun hangi yanlarını tatmin edeceği).* [*Ing.* Metapsychology]. ◘ **Metapsişik.**

metapsişik, I. *Fr. métapsychique* < *Yun. meta,* ötesi + *psikhe,* ruh. § ❶ Bazı kimselerin inancına göre, normal psikolojinin sınırlarını aşan olayların incelenmesi. Uzak bir yerde geçen bir olayın hissedilmesi *(telepati),* rüyalarda geleceğe ait keşifler yapılması gibi psikolojinin sınırları dışında kalan gerçekliği şüpheli bulunan hallere verilen ad. [*Ing.* Metapsychics]. ☆ *Eşanl.* **ruhötesi;** § ❷ s. Ruhötesi ile ilgili: *Metapsişik olaylar.* [*Ing.* Metapsychic(al)].

metarik /metärik/ ç. i. *Osm.* < *Ar. mıtrak* veya *mıtraka. esk.* § ❶ Demirci çekiçleri, balyozlar, tokmaklar; § ❷ Değnekler, sopalar; § ❸ Mızraklar.

metasekoya, i. *Fr. métasequoia.* Açıktohumlular *(Gymnospermae)* altbölümünün *(Taxodiaceae)* familyasından karşıt yapraklı, kozalaklı ağaç. Çin'de Honşu'nun merkezinde, alt pliyosen tabakalarında ve daha sonra Kuzey yarımkürenin çeşitli yerlerinde fosil olarak bulundu. Sonra da, Merkezî Çin'de nemli bir vadide yetiştiği meydana çıktı. [*Lat.* ve *Ing. Metasequoia*].

metaserisit,-ti, i. *Fr. métaséricite. min.* Serisit çeşidi. [*Ing.* Metasericite].

metasilisik, s. *Fr. métasilicique. kim.* Formülü H_2SiO_3 olan ve silis'ten türeyen bir asid için kullanılır. *(Serbest halde bilinmeyen bu asid, metasilikat denilen tuzlarıyle tanınır).* [*Ing.* Metasilicic].

metasinabarit,-ti, i. *Fr. métacinnabarite. min.* Formülü HgS olan, siyah renkli doğal civa sülfür; kübik sistemde billûrlaşır Kaliforniya'da bulunur. [*Ing.* Metacinnabarite].

metasomatoz, I. *Fr. métasomatose* < *önek meta* + *Yun. soma,-atos, vücut.* Bir kaya da özellikle bir maddenin yerini başka bir maddeye bırakması sonucu meydana gelen başkalaşma. [*Ing.* Metasomatosis].

metaspermatojenez, i. *Fr. métaspermatogenèse. biy.* Erbezlerinin mevsimlik gerileme ve duraklama devresi; özellike kuşların ve bazı memelilerin kış dinlenmesi sırasında görülür; bu devrede erbezlerinde spermatozoid bulunmaz ve erbezi epitelyumu ile merkez kısmı arasında farklılık yoktur. [*Ing.* Metaspermatogenesis]

metastatik, s. *Fr. métastatique. patol.* (a) Bir metastazdan ileri gelen: *Metastatik komplikasyon;* (b) Metastaz tabiatında: *Metastatik ur.* [*Ing.* Metastatic].

~ **apse,** *patol.* Az veya çok uzakta bulunan bir iltihaptan dolayı başka bir yerde oluşan apse: *Müzmin bronş-akciğer iltihabından dolayı beyinde meydana gelen apse, metastatik bir apsedir.* [*Ing.* Metastatic abscess; *Fr.* Abcès métastatique].

~ **termometre,** *fiz.* Herhangi bir sıcaklıkta *(sıcaklık istenildiği gibi değiştirilebilir),* derece çizgisi aralıklarından bir tanesi diğer aralıklardan daha geniş olan termometreye verilen ad. [*Ing.* Metastatic thermometer; *Fr.* Thermometre métastatique]

metastaz, i. *Fr. métastase* < *Yun. metastesis,* yer değiştirme. *patol.* Organizmanın herhangi bir noktasında, daha önce başka bir yerde bulunan marazî hale benzer patolojik bir olayın meydana çıkması; bu ikinci olan birinci marazî halin ikinci noktaya aşılanması sayılabilir. [*Ing.* Metastasis].

metasternum, i. *Lat.* Böceklerde orta göğüs halkasının karın tarafı. *(Böceklerde üçüncü çift bacaklar buraya bağlıdır).* [*Ing.* Metasternum; *Fr.* Métasternum].

metastibnit,-ti, i. *Fr. métastibnite. min.* Amorf antimon sülfür; kırmızı renklidir. [*Ing.* Metastibnite].

metatars, i. *Fr. métatarse. anat.* ◘ **Ayak tarağı.**

metatarsalji, i. *Fr. métatarsalgie. patol. tıp.* Metatars ağrısı. [*Ing.* Metatarsalgia].

metatarsektomi, i. *Fr. metatarsectomie. cerr.* Metatars kemiğinin ameliyatla çıkarılması. [*Ing.* Metatarsectomy].

metatarsus, i. *Lat. zool.* Böceklerde üçüncü çift bacağın tarsusu. [*Ing.* Metatarsus; *Fr.* Métatarse].

metateori, i. *Fr. métathéorie. mant.* Bir metalang *(dil-ötesi)* vasıtasıyle, biçimsel bir sistemin *(S)* özelliklerinin incelenmesi. *(Bu biçimsel sistem /S/, matematikleri temsil ediyorsa, S'yi konu olarak ele alan kurama metamatematik denir. Tümdengelimsel bir kuramın metateorisi özellikle aksiyomların, çelişmezlik, tamlık ve bağımsızık kavramlarını inceler.)* [*Ing.* Metatheory].

metatez, i. *Fr. métathèse* < *Yun. metathesis,* yer değiştirme, *mant.* ◉ **yargıların** ~ **i,** *mant.* Kant'ta, dolaysız bir akılyürütmeyle başka bir yargı çıkartmak için, bir yargıdaki terimlerin yerinin değiştirilmesi. *(Örnek: «değişmez olan her şey zorunludur; öte yandan zorunlu olan her şey değişmezdir; öyleyse ancak zorunlu olan değişmezdir»).*

metatipik, s. *Fr. métatypique. patol.* Dokusu, içinde geliştiği dokuya değil de, organizmanın başka bir yerindeki dokuya benzeyen urlara denir. *(Midede oluşan, metatipik urun dokusu, bağırsak hücreleri tipindedir).* [*Ing.* Metatypic].

metatoraks, i. *Fr. métathorax* < *Yun. meta,* sonra + *thorax, göğüs. zool.* ◘ **Artgöğüs.**

metavoltin, i. *Fr. métavoltine. min.* Hidratlı doğal demir, sodyum ve potasyum sülfat. [*Ing.* Metavoltine].

metazori /metazo:ri/, z. *Yun. me* + *Fars. zür, zor* > *Rum. h.d. me to zorî. arg.* Zorla, zoraki. [*Ing.* By force and threats, by violence; *Fr.* Par force].

metbu,-uu /metbû/, s. *Osm.* > *Ar. teba. esk.* Kendisine uyruk olunan, uyulan, uyruk olunan.

metbua, s. *esk.* **Metbu'nun dişili.**

metbuiyet, I. *Osm.* > *Ar. metbû* > *metbû'iyyet. esk.* Kendisine tabi olunan, uyulan kimsenin durumu.

metelik,-ği, i. *Fr. métallique.* § ❶ Eskiden on para değerinde olan madenî para. [*Ing.* Coin of 10 paras]. ☆ *Eşanl.* **metalik;** § ❷ *mec.* Çok az para; ◉ **meteliğe kurşun atmak,** *dey.* Çok parasız kalmak. [*Ing.* To be penniless].

~ **etmez,** *dey.* Çok değersiz görülen nesneler veya kimseler için kullanılır. [*Ing.* Not worth a cent].

~ **vermemek,** *dey.* Değer ve önem vermemek, aldırış etmemek, önemsememek. [*Ing.* Not to care anything about].

meteliksiz, s. Parası olmayan, züğürt.

meteliksizlik,-ği, i. Züğürtlük, parasızlık.

metemalbümin, i. *Fr. méthémalbumine. biyokim.* Plazmadaki bir albümine bağlı, hematin ve protoporfirin bileşiği. [*Ing.* Methemalbumin].

metemoglobin, i. *Fr. méthémoglobine. biyokim.* Hemoglobin ile oksihemoglobin arasında bulunan ve hemoglobin'in oksitlenmesiyle oluşan madde. [*Ing.* Methemoglobin],

metemoglobinemi, i. *Fr. méthémoglobinémie.* Demirli porfir'in karmaşığının ferrik haline geçtiği hastalık. *(Metemolobinemi nadiren belirtisiz olur; daha çok, bir zehirlenmeden ileri gelir.)* [*Ing.* Methemoglobinemia].

matenkefal(on), i. *Lat. metencephalon. anat.* ◘ **Arkabeyin.**

metensomatoz, i. *Fr. métensomatose* < *Yun. meta,* sonra + *en,* içinde + *soma,* vücut. Bir cismin başka bir cisme göçmesi. ◘ **SAMSARA.**

meteor, i. *Fr. météore* < *Yun. meteoros. astr.* Havaküre içinde geçen sıcaklık değişmeleri, yel, yıldırım yağmur, dolu gibi olaylara verilen genel ad. [*Ing.* Meteor]; ◉ **ateşli** ~, *astr.* Bir yanma olayıyle birlikte meydana gelen veya büyük bir ısı açığa çıkaran meteor. [*Ing.* Igneous meteor; *Fr.* Météore igné]; ◉ **ışıklı** ~, *astr.* Parlak bir ışık yayarak meydana gelen meteor *(kutup fecri, gökkuşağı v.b.)* [*Ing.* Luminous meteor; *Fr.* Météore lumineux]; ◉ **sulu** ~, ◘ **Hidrometeor.**

~ **akımı,** *astr.* Meteorların sürü halinde gelmesi. [*Ing.* Meteor stream, meteor shower; *Fr.* Essaim météorique, courant météorique].

~ **demiri,** *min.* ◘ **Demir.**

~ **izi,** *astr.* Havaya giren bir meteorun ardında görülen ışık çizgisi. [*Ing.* Meteor trail; *Fr.* Queue météorique].

~ **kraterleri,** *jeom.* ◘ **Krater.**

~ **taşı,** *astr.* Yerçekimine kapılarak düşen göktaşı. [*Ing.* Aerolite, aerolith].

☆ *Eşanl.* **aerolit.**

~ **yağmuru,** *astr.* Bir akanyıldız, yağmurunun adı. [*Ing.* Andromedid; *Fr.* Andromédide].

☆ *Eşanl.* **andromedid.**

meteorit,-ti, i. *Fr. météorite. météore, meteor. astr.* ◘ **Göktaşı.**

meteorizasyon, i. *Fr. météorisation. jeom.* Atmosfer etkisiyle kayalarda meydana gelen değişiklikler bütünü; *(Kabuk oluşması, donma, pul pul dökülme v.b. birer meteorizasyon biçimidir).*

meteorizm, i. *Fr. météorisme. patol.* Mide ve bağırsaklarda fazla miktarda gaz toplanması. [*Ing.* Meteorism].

meteorofobi, i. *Fr. météorophobie. patol.* Marazî meteor korkusu. [*Ing.* Meteorophobia].

meteorograf, i. *Fr. météorographe.* § ❶ *hava.* Iki veya daha fazla meteorolojik unsurun değişimini aynı zamanda otomatik olarak kaydeden bir âlet. [*Ing.* Meteorograph]; § ❷ *meteor.* Sonda balonları, uçakları veya füzeler tarafından taşınan ve atmosfer elemanlarının değerlerini kaydeden âlet. *(Richard meteorografında bir barometre, bir termometre ve kaydedici bir nemölçer bulunur.).* [*Ing.* Meteorograph].

meteorolog, I. *Fr. météorologue.* Meteoroloji uzmanı. [*Ing.* Meteorologist],

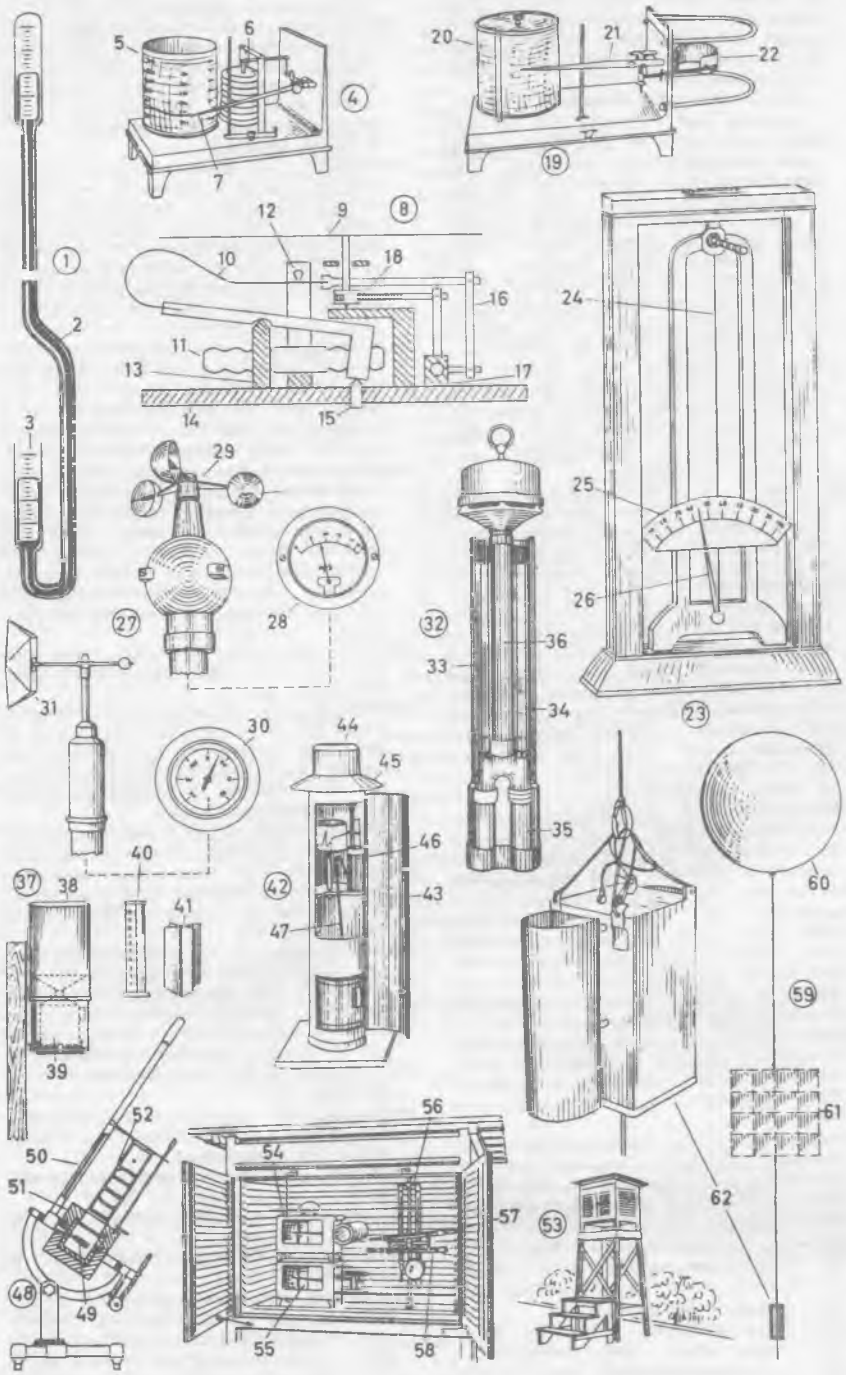

DUDEN'den

ŞEKİL: 385. — **METEOROLOJİ ALETLERİ** [*1-18 atmosfer basıncını ölçme, âletleri*]. **1.** Civalı barometre. **2.** Civa sütunu. **3.** Milibar taksimatı. **4.** Kaydedici barometre. **5.** Tambur. **6.** Aneroid. **7.** Yazıcı *(kaydedici)* kol. **8.** Barometre. **9.** İbre. **10.** Yay. **11.** Kapalı madeni kutu. **12.** Yay ve kutu arasındaki bağlantı parçası. **13.** Yay mesnedi. **14.** Taban plakası. **15.** Yay ayarlama düzeni. **16.** Levye. **17.** Ayarlı bağlantı parçası. **18.** Helisel yay. **19.** Termograf istasyonu. **20.** Tambur. **21.** Kaydedici kol. **22.** Ölçü elemanı. **23.** Higrometre *(hava nem kaydedici)*. **24.** Tel. **25.** Ölçek. **26.** İbre. **27.** Anemometre *(rüzgâr ölçme âleti)*. **28.** Rüzgâr hızölçeri **29.** Traversler. **30.** Rüzgâr yön göstergesi. **31.** Hava vanası. **32.** Assmann psikrometresi. **33.** Kuru termometre. **34.** Yaş termometre. **35.** Radyasyon tecrit borusu. **36.** Emici boru. **37.** Yağmurölçer. **38.** Yağmur toplayıcı. **39.** Çöküntü toplayıcısı. **40.** Düzeneli cam tüp. **41.** Kar çaprazı. **42.** Kaydedici yağmur ölçeri. **43.** Kutu. **44.** Huni. **45.** Yağmur deflektörü. **46.** Kayıt düzeni. **47.** Sifon tüpü. **48.** Gümüş diskli pirheliyometre *(güneş ışınlarının şiddetini ölçme âleti)*. **49.** Gümüş disk. **50.** Termometre. **51.** Tahta yalıtkanlı mahfaza. **52.** Diyaframlı tüp. **53.** Termometre ekranı. **54.** Higrograf. **55.** Termograf. **56.** Psikometre. [*57-58 Aşırı sıcaklıkları ölçme termometreleri*]. **57.** Azamî *(maksimum)* termometre. **58.** Asgarî *(minimum)* termometre. **59.** Radyo sondajı. **60.** Hidrojen balonu. **61.** Araştırıcı radar ekranı. **62.** Kısa dalga vericisi âlet kutusu.

meteoroloji, i. *Fr. météorologie* < *Yun. meteoron,* havada olagelen şey + *logos,* bilim > *meteorologia, meteor.* Atmosferi ve atmosferik olayları her yönden inceleyen *fizik dalı.* [*Osm.* İlm-i ahvâl-i cev; *İng.* Meteorology]. ◘ *ŞEKİL: 385.* — **METEOROLOJİ ALETLERİ.** ☆ *Eşanl.* **atmosferbilim.** ◉ **dinamik ~,** *meteor.* ◘ **Dinamik.**

~ astrolojisi, Yıldızların hareketlerine ve gezegenlerin etkilerine dayanarak hava tahmini yapmak amacını güden astroloji. [*İng.* Meteorologic astrology; *Fr.* Astrologie météorologique].

~ haritası, *meteor.* Meteoroloji istasyonları tarafından yapılan günlük rasatlara dayanılarak hazırlanan haritalar. [*İng.* Weather-chart; *Fr.* Carte météorologique].

~ kışı, *meteor.* ◘ **Kış**[1].

~ merkezi, *meteor.* Hava gemisi işletmesi için lüzumlu meteoroloji malûmatını vermek gayesiyle kurulmuş ve örgütlendirilmiş bir merkez. [*İng.* Meteorological office; *Fr.* Centre météorologique].

~ raporu, *meteor.* Belirli bir yerde görülen yeryüzünün veya havanın geçmiş veya şimdiki hava durumunu bildiren ve şifahen yazılı olarak veya kodla yazılmış bir rapor. [*İng.* Meteorological report; *Fr.* Message météorologique].

~ rasıtı, *meteor.* Meteoroloji rasatları yapmakla görevlendirilmiş bir meteoroloji teşkilâtı memuru veya bir meteoroloji teşkilâtı tarafından bu işi yapması kabul edilmiş bir şahıs. [*İng.* Meteorological observer; *Fr.* Observateur météorologique].

~ servisi, *meteor.* ◘ **Meteoroloji teşkilâtı.**

~ teşkilâtı, *meteor.* Bir devletin milletlerarası hava seyrüseferine meteoroloji bilgisi verme görevini yapmakla yükümlü bir devlet teşkilâtı veya devletin tayin ettiği bir teşkilât. [*İng.* Meteorological authority or service; *Fr.* Service météorologique].

meteorolojik, s. *Fr. météorologique.* Meteorolojiyle ilgili olan: *Meteorolojik olaylar.* [*İng.* Meteorological].

☆ *Eşanl.* **atmosferbilimsel.**

~ bilgi, *meteor.* Bir meteoroloji teşkilâtı ve teşkilâtın meteoroloji dairelerinin verdiği her çeşit meteorolojik rapor, analiz, hava tahmini, ihbar ve fikir. [*İng.* Meteorological information; *Fr.* Renseignement météorologique].

~ defter, *meteor.* Yetkili makam tarafından tâyin edilen formlar dahilinde bir meteoroloji istasyonunda hava şartlarının değişiminin kaydedildiği defter. [*İng.* Meteorological log; *Fr.* Livret météorologique].

~ durum, *meteor.* Belirli bir yerde, belirli zamanda mevcut hava şartlarının tümü. [*İng.* Meteorological situation; *Fr.* Situation météorologique].

~ gözleme bürosu, *meteor.* Meteorolojik haber hazırlama ve özellikle hava trafiği kontrol servisleri veya uçuş haber merkezlerine ait meteorolojik ihtarlar hazırlamak gayesiyle, bir genel bölge veya hava ucus yolu veya hava uçuş yolu kısımları boyunca meteorolojik durumu gözlemekle görevli bir meteoroloji bürosu. [*İng.* Meteorological watch office; *Fr.* Centre de veille météorologique].

~ ihbar, *meteor.* Harb gemilerinin emniyetini tehdit edebilecek bir hava değişikliği veya meteorolojik hâdisenin olduğu veya olacağının tahmin edildiğinin bildirilmesi. [*İng.* Meteorological warning; *Fr.* Avertissement météorologique].

~ koruma, *meteor.* Hava nakliyatının muntazam emin ve iktisadî çalışmasını temin için meteoroloji bilgisi sağlanması. [*İng.* Meteorological service; *Fr.* Protection météorologique].

~ minimumlar, *meteor.* Belirli uçuş işletmeleri için tâyin edilen meteoroloji elemanlarının asgarî değerleri. [*İng.* Meteorological minima; *Fr.* Minima météorologique].

~ rasat, *meteor.* Belirli bir anda bir mevkide âlet veya göze yapılan bir veya birkaç meteorolojik unsurun kemiyet veya key-

fiyet bakımından değerinin hesabı. [*Ing.* Meteorological observation; *Fr.* Observation météorologique].

~ **rasat hava gemisi,** *meteor.* Sabit istasyonlar tarafından hazırlanan hava raporlarına yardım etmek ve icabı halinde kasırga ihbarı yapmak maksadıyle uçurulan özel tip hava gemisi. [*Ing.* Meteorological reconnaissance aircraft; *Fr.* Aéronef de reconnaissance météorologique].

~ **rasat istasyonu,** *meteor.* Meteoroloji rasatları yapmak için kurulmuş bir istasyon. [*ing.* Meteorological observing station; *Fr.* Station météorologique d'observation].

meteoropatoloji, i. *Fr. météoropathologie.* Hava ve mevsim değişiklikleriyle uzaydan gelen ışınların insan üstündeki kötü etkilerini inceleyen tıp dalı. *Meteoropatoloji, klimatolojinin bir bölümüdür.* [*Ing.* Meteoropathology].

metfen, i. *Osm.* < *Ar. defa* > *medfen. esk.* Gömüt, sin, ölüyü gömdükleri yer, mezar, kabir. [*Fr.* Sépulcre, tombe].

metfu,-u, s. *Osm.* < *Ar.* Sandıktan çıkarılmış ödenmiş para.

medfuat, ç. i. ◘ **Medfuat.**

metfun /metfün/, s. *Osm.* < *Ar. defn* > *medfün. esk.* § ❶ Defnolunmuş, gömülmüş; § ❷ Toprağın içine konulup örtülü kalmış.

medfune, s. *esk.* **Medfun**'un dişili.

meth, medih, i. *Ar. medh.* Bir kimse hakkında iyi şeyler söyleme, övme. [*Ing.* Praising, euloğizing; praise, eulogy].

methal,-li, i. *Osm.* < *Ar. duhl* > *medhal. esk.* § ❶ Giriş, girecek yer, kapı. [*Ing.* Entrance, inlet, door]; § ❷ Karışma, parmağı olma: *Acaba onun bu işte methali* var mıdır?; § ❸ Boğaz, körfez, sokak v.b.'nin girişi, ağız; § ❹ *(kitap hk.)* Önsöz, giriş; § ❺ *müz.* Türk musikisinde, peşrevin yerine geçen ve fasıl başlarında çalınmak üzere düzenlenen beste. *(Peşrevden ayrılığı, serbest tarzda kullanılabilmesi, hane ve mülâzime gibi bölümleri taşımaması çok kere de ölçüsüz oluşudur);* ◉ ~ **I olmak** *(bir işte), dey* Parmağı olmak, karışmış bulunmak. [...]. To be involved, to be an accomplice, to be implicated or associated; *Fr.* Participer à qch].

methaldar /methaldär/, s. *Ar. methal* + *Fars. -dar,* dan. *esk.* Bir işe karışan, bir işte parmağı olan. [*Ing.* Involved in, participating].

methar, i. *Osm.* < *Ar. mezhar* > *medhar. esk.* Depo.

meth.etmek(-i), b. f. *Osm.* < *Ar. övmek.* [*Ing.* To praise; *Fr.* Louer].

methiye, medhiye, i. *Osm.* < *Ar. medh* > *medhiyye. esk.* § ❶ Övgü: *Methiye düzmek;* § ❷ *ed.* Bir kimseyi veya bir şeyi övmek için yazılmış şiir. [*ing.* Eulogy; *Fr.* Dithyrambe].

metil-, *Fr. méthyl-. kim.* Yapısında metil kökü bulunan bileşikleri adlandırmakta kullanılan önek. *(Çoğu zaman, MONOMETIL /«yapısında bir tek metil kökü bulunan»/ anlamında kullanılır).* [*Ing.* Methyl].

metil, i. *Fr. méthyle. kim.* Formülü $-CH_3$ olan tek değerli kök; doymuş hidrokarbon kökleri serisinin ilk basamağıdır; metil alkolden hidroksil'in veya metandan hidrojenin çıkarılmasıyle türer. [*Ing.* Methyl]; ◉ ~, *kim.* ◘ **Çinko.**

~ **alkol,** *kim.* 1661'de *Boyle* tarafından odunun damıtma ürünlerinde bulunan, formülü CH_3OH olan bir bileşik. Tabiatla esterler halinde *(gaultherin esansında salisilat, portakal çiçeği esansında antranilat halinde veya birçok jenollü maddeyle (öygenol, vanilin v.b.) eter-oksitler meydana getirmiş olarak)* bulunur. Eskiden sanayide, odun katranlarından çıkarılırdı. Bugün, metil alkol sentezi karbon monoksidin hidrojen üzerine etkimesiyle yapılır ve saf metil alkol elde edilir. 67° C'ta kaynayan su ve birçok eriticiyle karışabilen hareketli bir sıvıdır. Kimyasal özellikleri etil alkolünkine çok benzer. Sanayide, boyalı ispirto yapımından başka, metilleme için veya metilleme etkenlerinin *(iyodür, sülfat)* hazırlanmasında eritici olarak ve formol üretiminde *(yükseltgenmeyle)* kullanılır. [*Ing.* Methanol, carbinol; *Fr.* Alcool méthylique, esprit-de-bois, carbinol, méthanol].

☆ *Eşanl.* **odun ruhu, karbinol, metanol.**

~ **bromür,** *kim.* Formülü CH_3Br olan, 40° C'ta kaynayan bir sıvı. Bitkl, depo ve toprak fümigasyonunda kullanılır. [*ing.* Methyl bromide; *Fr.* Bromure de méthyle].

~ **kırmızısı,** *kim.* Zayıf organik bazların ve amonyağın titre edilmesinde gösterge olarak kullanılan organik bileşik. *(Suyu sarıya boyar; bir damla hidroklorik asid katılınca renk morumsu kırmızıya döner; bir damla amonyak veya sodyum hidroksid ise çözeltiyi renksiz hale getirir).* [*Fr.* Méthylrouge, rouge de méthyle].

metilal, i. *Fr. méthylal. kim.* Formülü $CH_2(OCH_3)_2$ olan asetal; metil alkol ile formaldehitten meydana gelir ve metil alkolün yükseltgenmesinden elde edilir. [*Ing.* Methylal; *Fr.* Diméthylformal].

☆ *Eşanl.* **dimetilformal.**

metilamin, i. *Fr. méthylamine.* Formülü CH_3NH_2 olan primer organik baz. *(-6° C'ta kaynayan, suda çok çözünen amonyak kokusunda bir gazdır. Yeşil fesleğenin de ve yüksek sıcaklıkta kavrularak elde edilen kemik yağı, odun zifti gibi maddelerde bulunur. Üreitlerin (kafein) veya alkaloitlerin (morfin) bozulmasıyle meydana gelir. Metiliyodürün amonyağa etkimesiyle elde edilebilir. Çözelti halindeki sodyum hidroksit ile bromun asetamide etkimesiyle hazırlanır. Metilamin, asidlerle birleşerek amonyum tuzlarına benzeyen billürlaşmış buzlar verir).* [*Ing.* Methylamine; *Fr.* Monométhylamine].

☆ *Eşanl.* **monometilamin.**

metilaminler, ç. i. *kim.* Bileşiminde mono metilaminden başka, *dimetilamin* $(CH_3)_2NH$ ve *trimetilamin* $(CH_3)_3N$ bulunan metillendirilmiş aminlerin genel adı. [*Ing.* Methylamines; *Fr.* Méthylamines].

metilanilin, i. *Fr. méthylaniline. kim.* Formülü $C_6H_5 - NH - CH_3$ olan ikincil arilamin; anilin'in ortoklavda, metil alkol ve hidroklorik asidle metillendirilmesinden elde edilir. *(Asetik amidi, agzaljin olan bir sıvıdır).* [*Ing.* Methylaniline].

metilarsinatlar, ç. i. *kim.* Organik arsenik bileşikleri *(arsenik asid esterleri)* sınırı; az zehirlilerdir, kakodilatlara benzerler. [*Ing.* Methylarsinates; *Fr.* Méthylarsinates].

metilarsonik, s. *Fr. méthylarsonique. kim.* Formülü $CH_3AsO(OH)_2$ olan asid için kullanılır; metil iyodürün potasyum arsenyata etkimesiyle elde edilir. [*Ing.* Methylarsonic].

metilarşin, i. *Fr. méthylarsine. kim.* Formülü CH_3AsH_2 olan gaz halindeki madde; metilarsonik asidin indirgenmesiyle elde edilir. [*Ing.* Methylarsine].

metilat,-tı, i. *méthylate. kim.* Metil alkolden türeyen alkolat. [*Ing.* Methylate].

metilazid, i. *Fr. méthylazide. kim.* Azothidrik asidin metillenmiş türevi. [*Ing.* Methylazide].

metilbenzen, i. *Fr. méthylbenzène. kim.* ◘ **Tolüen.**

metilbütadien, i. *Fr. méthylbutadiène. kim.* ◘ **İzopren.**

metilbütanol, i. *Fr. méthylbutanol. kim.* ◘ **Amilalkol.**

metilen, i. *Fr. méthylène. kim.* Formülü $= CH_2$ olan iki değerli kök; metanın iki hidrojen atomu kaybetmesiyle türer. *(Bu köke, 40 C'ta kaynayan ve suda çözünmeyen metilen klorür* CH_2Cl_2 ile eskiden metilen oksit adı verilen formaldehidde CH_2O rastlanır. [*Ing.* Méthylène]. ◉ **aktif** ~, § ❶ *kim.* İki CO, CN, $CO_2C_2H_5$ grupu arasına giren ve kolayca onartma veya yoğunlaşma tepkimeleri veren CH_2 grupu; § ❷ *san.* Saf olmayan metil alkol veya *odun ruhu* ile metil alkol ve aseton karışımının *ticarî adı.* [*Ing.* Active methylene; *Fr.* Méthylène actif].

~ **mavisi,** *san.* ◘ **Mavi.**

metiletilketon, i. *Fr. méthyléthycétone. kim.* Formülü $CH_3-CO-C_2H_5$ olan keton; suda çözünür, 81° C'ta kaynar: *Metiletilketon, parafin gidermekte ve çeşitli sanayi dallarında kullanılan bir eriticidir.* [*ing.* Methylethycetone; *Fr.* Butanone].

☆ *Eşanl.* **bütanon.**

metilfosfin, i. *Fr. méthylphosphine. kim.* Bir hidrojen atomunun yerine bir metil kökünün geçtiği fosforlu hidrojen türevlerine verilen ad. *(Bu türevler arasında havada kendi kendine yanan ve 41° C'ta kaynayan* $P(CH_3)_3$*'s ile 14° C'ta yoğunlaşan, suda çözünmeyen ve havada patlayarak yanan pis kokulu* PH_2-CH_3 *gazı bilinir.)* [*Ing.* Methylphosphine].

metilheptenon, i. *méthylhepténone. kim.* Formülü $(CH_3)_2C = CH-CH_2-CH_2-CO-CH_3$ olan etilen sınıfından keton; 173° C'ta kaynar, bazı sıvı yağlarda bulunur; sitral geraniyol ve linalol'ün yükseltgenmesiyle meydana gelir. [*Ing.* Methylheptenone].

metilhidrazin, i. *Fr. méthylhydrazine. kim.* Çoğu zaman füzelerde yakıt olarak kullanılan metalli hidrazin türevlerine verilen genel ad; tutuşturucu olarak, nitrik asid veya sıvı oksijen kullanılır. *(Daha çok monometilhidrazin* $H_2N-NH-CH_3$ ve simetrik olmayan dimetilhidrazin $H_2N-N(CH_3)_2$ *kullanılır).* [*Ing.* Methylhydrazine].

metilik, s. *Fr. méthylique. kim.* Metan bileşimlerinin sıfatı olur: *Metilik alkol.* [*Ing.* Methylic].

metilindol, i. *Fr. méthylindole. kim.* Indol'ün homoloğu. *(a türevi, 59° C'ta eriyen ve 268° C'ta kaynayan bir katıdır; akkor derecede ısıtılmış bir tüpten geçirilince kinolein'e dönüşür. ß izomeri skatol'dür.* [*Ing.* Methylindol].

metilizobütilketon, i. *Fr. méthylisobutylcétone. kim.* Formülü $(CH_3)_2CHCH_2COCH_3$ olan keton; 115° C'ta kaynar, asetondan türer: *Metilizobütilketon, parafin gidermekte kullanılan bir eriticidir.* [*Ing.* Methyl isobutyl ketone].

metilkarbilamin, i. *Fr. méthylcarbylamine. kim.* Karbilaminler serisinin CH_3-NH formülündeki ilk basamağı; asetonitril'in izomeridir. *(Renksiz, zehirli, keskin kokulu, 0,76 yoğunluğunda, 59° C'ta kaynayan bir sıvıdır).* [*Ing.* Methylcarbylamine].

metilkarbinol, i. *Fr. méthylcarbinol. kim.* ◘ **Etilalkol.**

metilleme, i. Bir moleküle metil kökü katmak için yapılan kimyasal işlem. [*Ing.* Methylation; *Fr.* Méthylation].

metiloranj, i. *Fr. méthylorange. kim.* ◘ **Helyantin.**

metilpentoz, i. *Fr. méthylpentose. kim.* ◘ **Oz.**

metilpropan, i. *Fr. méthylpropane. kim.* ◘ **İzobütan.**

metilselüloz, metoksilselüloz, i. *Fr. méthylcellulose* veya *méthoxycellulose.* Selülozdaki hidroksil (OH) gruplarının yerine metoksil gruplarının geçmesiyle elde edilen ürün: *Metilselüloz, âdi sıcaklıkta suda çözünür ve tutkal yapımında kullanılır.* [*Ing.* Methyl cellulose].

metin[1],-tni, i. *Osm.* < *Ar. metn.* § ❶ Bir yazıyı biçim, anlatış ve noktalama özellikleriyle birlikte meydana getiren kelimelerin topu. [*Ing.* Text; *Fr.* Texte]; § ❷ Bir yazarda, bir kanunda, bir belgede v.b. bulunan kelimelerin meydana getirdiği bütün *(yorum'a karşıt olarak kullanılır).* [*Ing.* Text; *Fr.* Texte]; § ❸ Bir yazarın kendi dilinde kullandığı kelimelerden meydana gelen bütün *(çeviri'ye karşıt olarak kullanılır).* [*Ing.* Text; *Fr.* Texte]; § ❹ *(geniş anl.)* Basılı veya el yazması parça. [*Ing.* Text; *Fr.* Texte, écrit imprimé ou manuscrit]; § ❺ *esk.* Yolun ortası; § ❻ Arka sırt; § ❼ Kâğıdın arkası; ◉ **kanun metni,** *huk.* Kanunun yazılı şekli. *(Hâkim, önüne gelen bir olayda, ilk olarak kanunun metnini uygulamak zorunda-*

dır. Hakimin uygulamasına esas olacak metin, kanunun Resmî Gazetede yayımlanan metnidir. Ancak metin itibariyle uygulama imkânı bulamadığı durumlarda kanunun ruhuna v.b. kaynaklara başvurabilir).

~ dışı resim, *ciltç.* Kitabı meydana getiren formalarla aynı boyutta, genellikle farklı bir kâğıt üzerine siyah-beyaz veya renkli olarak basılan ve formanın arasında veya dışına yerleştirilen **resim.** [*Fr.* Illustration hors texte].

~ harfleri, *matb.* Normal metin ve kitap yazısı olarak kullanılan 8, 10, 12, 14 punto büyüklüğe kadar olan yazılar. [*Ing.* Text letters].

~ kitap harfleri, *matb.* Kitap, gazete ve dergilerde metin yazısı olarak kullanılan normal punto ve karakterdeki düz yazılar. [*Fr.* Caractères pour labeur].

~ resimler, *matb.* Kitaplarda tam bir sayfa doldurmayıp, yalnız metin yazılarının arasına yerleştirilen resimler.

~ yazısı, *matb.* Metin içinde kullanılan, bir kitabın bütün sayfalarının dizildiği yazı veya düz işlerde kullanılan sade ve normal yazılar. [*Ing.* Text type; *Fr.* Caractère du texte].

metin² /metîn/, s. *Osm.* < *Ar. metânet.* § ❶ Metanetli, sağlam, dayanıklı, berk. [*Ing.* Firm strong, solid, trustworthy; *Fr.* Ferme, solide, stable/; § ❷ i. Erkek adı.

metinane, z. *esk.* Metanetle, sağlamlıkla.

metine, s. *esk.* **Metin**'in dişili.

metionin, i. *Fr. méthionine. biyokim.* Organizmanın dengeli büyümesi için muhakkak gerekli kükürtlü amino asid.

metis¹, İ. *Fr. métis,-isse. biy.* Iki ayrı ırktan gelen, azma, kırma. [*Ing.* Half-breed, of mixed blood, metis].

metis², i. *Fr. métis.* karışık karma, *dok.* Çözgüsü saf pamuk, atkısı saf keten olan ve içinde yüzde 40 oranında keten bulunan bir tür pamuklu bez.

metlandit,-ti, i. *Fr. maitlandite. min.* Bileşiminde uranyum ve kurşun bulunan torit çesidi. [*Ing.* Maitlandite].

metod, i. *Fr. méthode* < *Yun. methodos.* § ❶ Bir amaca ulaşmak için bir şeyi bazı ilkelere ve belli bir düzene göre söyleme, yapma tarzı, usül: *O kadar eski metodla çalışıyorlar ki,.* [*Ing.* Method, system]; ☆ *Eşanl.* **yöntem**; § ❷ Davranma tarzı, alışkanlık: *Metod değiştirmek;* § ❸ *mant.* (a) Gerçeği bulmak veya tanıtlamak için aklın tuttuğu yol; (b) Bir bilimin, bir sanatın veya bir dersin ilkelerini mantıksal bir şekilde bir araya getiren eser: *Okuma metodu.* ☆ *Eşanl.* **yöntem, sistem**; § ❹ *esk.* **usul**; ◉ **aklî** *(a priori)* **~,** *mant.* Deneye başvurmaksızın, ilkelerden hareket eden yöntem. [*Ing.* Rational method; *Fr.* Méthode rationnélle, méthode a priori]; ◉ **algılanabilir en küçük farklar ~ u,** *psik.* ◘ **Fark**; ◉ **analitik ~,** *mant.* Bütünden unsurlara veya sonurgulardan ilkeleri doğru gerilerek giden yöntem. [*Ing.* Analytical method; *Fr.* Méthode analytique]; ◉ **ampirik ~,** *mat.* ◘ **Ampirik**; ◉ **anlama ~ u,** *fels.* ◘ **Anlama**; ◉ **anlayış ~ u,** *sosy.* ◘ **Anlayış**: ◉ **araştırma ~ u,** ◘ **Araştırma**; ◉ **auger çukuru ~ u,** *trm.* ◘ **Auger**; ◉ **bilimsel ~,** ◘ **Bilimsel**; ◉ **bireşim ~ u,** *fels.* ◘ **Bireşim**; ◉ **biyografik ~,** *fels.* ◘ **Biyografik**; ◉ **boyun ~ u,** *mat.* ◘ **Boyun**; ◉ **brinell ~ u,** *met.* ◘ **Brinell**; ◉ **cümle ~ u,** *eğt.* ◘ **Cümle**; ◉ **çarpanlar ~ u,** *mat.* ◘ **Çarpan**; ◉ **çözümleme ~ u,** ◘ **Analitik metod**; ◉ **dağıtım ~ ları,** *esk.* ◘ **Dağıtım**; ◉ **damla ~ u,** *fiz.* ◘ **Damla**; ◉ **demokratik ~,** *eğt.* ◘ **Demokratik**; ◉ **deneme ve hata ~ u,** *psik.* ◘ **Hata**; ◉ **deney ~ u,** *psik.* ◘ **Deney**; ◉ **dikotik uyartı ~ u,** *psik.* ◘ **Dikotik**; ◉ **direkt ~,** *psik.* ◘ **Direkt**; ◉ **diyalektik ~,** ◘ **Diyalektik**; ◉ **dönme ~ u,** *mat.* ◘ **Dönme**; ◉ **düzeltme ~ u.** ◘ **Düzeltme**; ◉ **eğitim ~ ları,** ◘ **Eğitim**; ◉ **eklektik ~,** *psik.* ve *eğt.* ◘ **Eklektik**; ◉ **engelleme ~ u,** ◘ **Engelleme**; ◉ **en küçük kareler ~ u,** *mat.* ◘ **En küçük**; ◉ **envanter ~ u,** *ikt.* ◘ **Envanter**; ◉ **eşleme ~ u,** *istat.* ◘ **Eşleme**; ◉ **felsefî ~,** *fels.* ◘ **Felsefî**; ◉ **Feulgen ~ u,** *kim.* Nüklein asidlerinin ayırt edilmesinde kullanılan soyama tekniği; ◉ **flüksiyonlar ~ u,** *mat.* ◘ **Flüksiyon**; ◉ **fonksiyonlar ~ u,** *mat.* ◘ **Fonksiyon**; ◉ **gauss ~ u,** ◘ **Gauss**; ◉ **geçerli değer ~ u,** *ikt.* ◘ **Geçerli**; ◉ **genetik ~,** *psik.* ◘ **Genetik**; ◉ **gerçek ~,** *din.* ◘ **Gerçek**; ◉ **girişim ~ u,** *fiz.* ◘ **Girişim**; ◉ **görme ~ u,** ◘ **Görme**; ◉ **grafik ~ u,** *eğt.* ◘ **Grafik**; ◉ **gram ~ u,** *mikrobiy.* ◘ **Gram**; ◉ **hamburg ~ u,** *muh.* ◘ **Hamburg**; ◉ **inceleme ~ u,** *eğt.* ◘ **inceleme**; ◉ **JACOBi ~ u,** *mat.* ◘ **JACOBi**; ◉ **jena ~ u,** ◘ **Jena**; ◉ **karışımlar ~ u,** *fiz.* ◘ **Karışım**; ◉ **karşı koyma ~ u,** *elek.* ◘ **Karşı**; ◉ **kontrol grupu ~ u,** *psik.* ◘ **Kontrol**; ◉ **köprü ~ u,** *telekom.* ◘ **Köprü**; ◉ **sentetik ~,** *mant.* Sonurguları ortaya koyan yöntem. [*Ing.* Synthetic method; *Fr.* Méthode synthétique]; ◉ **sosyolojide ~,** *sosy. Durkheim* tarafından kuralları tespit edilen yöntem olup, buna göre toplum olaylarını bir fikir değil bir şey gibi görmek, bu incelemede her türlü peşin fikirleri bırakmak bir toplum olayını ancak yine topluma ait olan başka bir olayla açıklamak ve toplum açıklamalarında başka olayların *(biyoloijk, psikolojik, fizik)* ancak sart görevi gördüğünü gözönüne almak gerekir. [*Ing.* Sociological method; *Fr.* Méthode sociologique]. **~ hataları,** *psik.* ◘ **Hata.**

metodik, s. ◘ **Metodlu.**

metodist,-tl, İ. *Fr. méthodiste.* Metodizmi savunan. [*Ing.* Methodist].

metodizm, İ. *Fr. méthodisme.* § ❶ XVIII. yüzyılda *John Wesley*'in ortaya attığı dinî akım ve hıristiyan tarikatı; § ❷ *tıp.* Roma'da Asklepiades tarafından ortaya atılan ve daha sonra öğrencileri tarafından uygulanan sistem. *(Hastalık sebebi olan organlardaki dengesizliğin, dokuların gevşemesi veya sıkışmasına bağlı olduğunu iddia eder).* [*Ing.* Methodism].

metodlu, s. § ❶ Metoda uygun olan, sistemli: *Metodlu bir çalışma.* [*Ing.* Methodic; *Fr.* Méthodique]; ☆ *Eşanl.* **yöntemsel**; § ❷ Metodla çalışan: *Metodlu bir adam.* [*Ing.* Methodic; *Fr.* Méthodique]. **~ şüphe,** *fels.* ◘ **Şüphe.**

metodoloji, İ. *Fr. méthodologie* < *Fr. méthode* + *Yun. logos,* söylev. Mantığın, çeşitli bilgi kategorilerini ve özellikle, çeşitli bilimlerin yöntemlerini *aposteriori* olarak inceleyen bölümü. [*Osm.* Ilm-i menahic; *Ing.* Methodology].

☆ *Eşanl.* **yöntembilim, bilimler mantığı.**

metodsuz, s. § ❶ Metoda göre yapılmayan: *Metodsuz öğretim;* § ❷ Metoda göre çalışmayan: *Metodsuz öğrenci.*

metokinon, i. *Fr. métoquinone. fot.* Fotoğrafcılıkta, developman banyosunun bileşimindeki hidrokinon ve genol karışımının *Lumière* kardeşler tarafından tescil edilmiş adı. [*Ing.* Methoquinone].

metoksi -, *Fr. méthoxy-, kim.* Metoksilli adlandırmakta kullanılan önek. [*Ing.* Methoxy-].

metoksil, i. *Fr. méthoxyle* < *metil* + *oksijen. kim.* Formülü $-CH_3O$ olan tek değerli kök. [*Ing.* Methoxyl].

metoksilli, s. *kim.* Formülünde metoksil kökü bulunan bileşikler için kullanılır. [*Ing.* Methoxyllated; *Fr.* Méthoxylé,-ée].

metoksiselüloz, İ. *Fr. méthoxycellulose.* ◘ **Metilselüloz.**

metol, i. *Fr. métol. fot. Metilaminoparafenol* sülfatın tescil edilmiş adı. [*Ing.* Metol] ◘ **Genol.**

metoniml, i. *Fr. métonymie* < *Yun. metonymia*'dan *Lat. metonymia* < *meia,* değişme + *onoma,* ad.

metoniyen, s. *Fr. métonien,-enne.* Meton'un bulduğu çevrime verilen ad. [*Ing.* Metonian].

metop, İ. *Fr. métope,* < *Yun. meta,* arasında + *ope,* açıklık. *mim.* Yatay bir baslık kitabesinin altında bulunan, genellikle kabartmalarla bezenmiş kare biçimindeki aralık. *(Dor düzenindeki frizlerde, triglif denen ve düzgün aralıklarla sıralanan üç yivli süsleme parçalarıyle art arda konur. Kabartmaların bulunduğu ince taş levha, karşı metop denen ve arka tarafta bulunan yontulmamış kısımdan ayrıdır. Genellikle metop ve yanında bulunan triglif aynı blok içinde oyulur).* [*Ing.* Metope]; ◉ **yarı ~,** *mim.* Yunan ve Roma anıtlarında frizin bir kösesinde yapılan metop parçası. *(Klasik çağda yarı metoptan kaçınılmıştır).* [*Ing.* Semi - metope; *Fr.* Demi - métope].

metopaj, i. ve s. *Fr. métopage* < *Yun. metopon,* alın + *pageis,* birlesik. *terat.* Alınlarından birbirine yapışık iki birey halinde ucube. [*Ing.* Metopagus, metopopagus].

metopoplasti, İ. *cerr.* Alında uygulanan plastik ameliyat. [*Ing.* Metopoplasty].

metot, İ. ◘ **Metod.**

metotreksat,-tı, İ. *Fr. méthotrexate. ecz.* Aminopterin türeyen ve onunkine yakın nitelikler taşıyan meti-aminopterinin yaygın adı. [*Ing.* Methotrexate].

metraj, İ. *Fr. métrage.* Bir nesnenin metre olarak uzunluğu. [*Ing.* (Metric) length]; ◉ **kısa ~,** *sin.* Yaklaşık olarak 600 m. uzunluğundaki filim *(kısa filim).* Sonurgaları ortaya koyan yöntem. *Ing.* Court métrage]; ◉ **uzun ~** *sin.* 2.500 m.'den daha uzun filim *(uzun filim).* [*Ing.* Long length, long footage; *Fr.* Long métrage].

metralji, İ. *tıp.* Rahim ağrısı. [*Ing.* Metralgia].

metratoni, İ. *tıp.* Rahim atonisi. [*Ing.* Metratonia].

metratrofi, İ. *tıp.* Uterus atrofisi. [*Ing.* Metratrophia].

metrdotel, İ. *Fr. maître d'hôtel.* Otel, lokanta v.b. yerlerde hizmet görevlilerini yöneten kimse, sef garson sofracıbası, *(Metrdoteller, servis sırasında genellikle salonda hazır bulunarak müşterileri karşılar ve masalarını gösterirler. 19ölüm metrdotelleri iki veya üç bölüm sefinin servisini yönetir).* [*Ing.* Head - waiter, house steward, maître d'hôtel].

metrdotellik,-ği, İ. Metrdotelin yaptığı iş veya mesleği.

metre /met:re/, İ. *Fr. mètre* < *Lat. metrum, Yun. metron, ölçü. metrol.* § ❶ Temel uzunluk ölçüsü birimi *(sembolü: m);* kripton 86 atomunun, $2p_{10}$ ve $5d_5$ seviyeleri arasındaki geçişine tekabül eden ısımanın bosluktaki dalga boyunun 1.650.763.73 katına esittir. *(Ekim 1960'ta Paris'te toplanan, 11. Ağırlıklar ve Ölçüler Genel Konferansının kararı).* [*Ing.* Meter, metre]; § ❷ Genellikle desimetre, santimetre ve milimetrelere bölünmüş, bir metre uzunluğunda ölçme âleti: *Şerit metre.* [*Ing.* Meter, metre]; ◉ **ağaç ~,** *ağaç. iş.* ◘ **Ağaç**; ◉ **katlanır ~,** ◘ **Katlanır**; ◉ **modelci ~** si, *met.* Adî metreye benzeyen fakat modelin dökümünde kullanılacak madenin çekme payına esit miktarda fazlalığı olan ölçme âleti. [*Fr.* Mètre à retrait]; ◉ **saniyede ~,** Düzgün bir saniyede bir metre yol alan hareketli bir cismin hızına esit, hız ölçüsü birimi *(sembol: m/sn).* [*Fr.* Mètre par seconde]; ◉ **saniyede, saniyede ~,** Düzgün değişen bir hareket yapan ve hızı bir saniyede bir m/sn kadar değişen hareketli bir cisim ivmesine esit ivme ölçüsü birimi. *(sembolü: m/sn^2).* [*Fr.* Mètre par seconde, par seconde].

~ kanunu, *müz.* Çeşitli seslerin ilintili olarak aynı sırada en az iki kere tekrarlanmasını öngören kanun.

~ kare, Kenarı 1 metre olan bir karenin alanına eşit, yüzey ölçüsü birimi *(sembolü: m^2).* [*Ing.* Square meter; *Fr.* Mètre carré].

~ küp, Kenarı 1 metre olan bir küpün hacmine esit, hacim ölçüsü birimi *(sem-*

bolü: m³). [*Ing.* Cubic meter; *Fr.* Mètre cube].

~ **sistemi,** Metreyi temel olarak kabul eden bütün ölçüler. [*Ing.* Metric system; *Fr.* Système métrique].

metre.kilogram, b. i. *Fr. mètre-kilogramme.* Bir kuvvetin veya bir kuvvet çiftinin moment ölçüsü birimi. *(sembolü: m-kg). /1 kilogram-kuvvet şiddetinde bir kuvvetin, 1 metre uzakta ve kuvvet doğrultusuna dik olan bir eksene göre momentine eşittir).* [*Ing.* Meterkilogram].

metrektomi, i. *Fr. mètrectomie. cerr.* Uterusun ameliyatla çıkarılması rahimi kesip çıkarma ameliyatı. [*Ing.* Metrectomy].

metre-newton, s. i. *Fr. mètre-Newton. fiz.* Bir kuvvetin veya bir kuvvet çiftinin moment ölçüsü birimi. *(sembolü: m-N)./Şiddeti 1 Newton olan bir kuvvetin, 1 metre uzakta ve kuvvet doğrultusuna dik olan bir eksene göre momentine eşittir/.* [*Ing.* Meter-Newton].

metres, i. *Fr. maîtresse.* Evli veya bekâr bir adamın evi dışında devamlı olarak yaşadığı kadın. [*Ing.* Paramour, concubine, mistress, kept woman].

☆ *Eşanl.* **nikâhsız karı, kapatma.**

~ **hayatı,** *huk.* Medenî hukuk yönünden medenî nikâh olmaksızın, bir erkekle bir kadının birlikte yaşaması.

metreslik,-ği, İ. Metres olma hali.

metre-sten, i. *Fr. mètre-sthène. fiz.* Bir kuvvetin veya bir kuvvet çiftinin moment ölçüsü birimi *(sembolü: m-sn). /1 sten şiddetinde bir kuvvetin, 1 m. uzakta bulunan ve kuvvet doğrultusuna dik olan bir eksene göre momentine eşittir).*

metrik, s. *Fr. métrique. < Lat., metricus, Yun. metrikos. metrol.* Metreyle veya metreyi temel olarak alan ölçülerle ilgili. [*Ing.* Metric].

~ **geometri,** *mat.* Yer değiştirmeler grupu için değişmeyen özelliklerle ilgilenen ve açılarla uzaklıklar arasında bağıntılar *(metrik bağıntılar)* kuran geometri. [*Ing.* Metric geometry; *Fr.* Géométrie métrique].

~ **kental,** *metrol.* 100 kg.lık ağırlık. [*Ing.* Metric quintal; *Fr.* Quintal métrique].

~ **musiki,** *müz.* Mısralarla bestelenmiş ve mısraın tartım, vezin *(metre)* ve prosodi gereklerine uygun olan musikî.

~ **sistem,** ◘ **Metre sistemi.**

~ **ton,** *metrol.* 1000 kg.lık ağırlık *(sembolü: t).* [*Ing.* Metric ton; *Fr.* Tonne métrique].

~ **unsur,** *müz.* (a) Musikî sanatında ölçü ve tartımla ilişkili her şey; (b) Eski Yunan ve Latin prosodilerinde şiir ayakları ile musiki tartımı arasındaki ilişkilere ait olan her şey.

~ **uzay,** *mat.* İki elemanın uzaklığını tanımlamağa yarayan bir uzlaşmanın kabul edildiği cümle. [*Ing.* Metric space; *Fr.* Espace métrique].

metriopati, İ. *Fr. métriopathie < Yun. metrios,* ölçü + *pathos,* acı. *psik. Pyrrhon'cu*lara göre, hafif acı duyma veya ılımlı tutkulara kapılma hali. [*Ing.* Metriopathy].

metris, i. Eğreti tabya. [*Ing.* Trench, entrenchment; *Fr.* Rentranchement, redoute].

metrit,-ti, i. *Fr .métrite. tıp.* Dölyatağının iltihaplı durumu. [*Ing.* Metritis].

metro[1], İ. *It. esk.* Metre.

metro[2], i. *Fr. métro < métropolitain* kelimesinin kısaltılmışı. § ❶ Büyük şehirlerde, semtler arasında yolcu taşımak için düzenlenmiş yeraltı *(bazen de havaî)* demiryolu. *(Türkçe'de tünel de denir)* [*Ing.* Subway; *Fr.* Métro]. § ❷ Bu hatta çalışan taşıt.

metrodini, i. *patol.* Uterus ağrısı rahim sancısı. [*Ing.* Metrodynia].

metroflebit,-ti, İ. *patol.* Uterus toplardamarlarının iltihabı. [*Ing.* Metrophlebitis].

metrofotografi, i. *Fr. métrophotographie. geod.* Eskiden fotoğrametriye, topoğrafya ve mimarlıkta metrik ölçmelere uygulanan fotoğraf tekniğine verilen ad. [*Ing.* Metrophotography].

metrokarsinom, İ. *tıp.* Uterus karsinomu, rahim tümörü. [*Ing.* Metrocarcinoma].

metrokolposel, i. *tıp.* Vaginanın düşmesi ile uterusun fıtığı. [*Ing.* Metrocolpocele].

metroloji, i. *Fr. métrologie.* § ❶ Ölçü bilimi; § ❷ Ağırlıklar ve ölçüler üstüne inceleme kitabı: *Paucton'un metrolojisi.*

metronom, i. *Fr. métronome. < Yun. metron,* ölçü + *nomos,* yasasından. *müz.* Müzik tempolarının hız derecelerini göstermeye yarayan bir âlet. Metronom, sağa sola sallanan ve hızı artırılıp eksiltilebilen bir kolla, devindirilen zemberekli bir mekanizmadan ibarettir.

metronomi, i. *müz.* Metronom kullanmanın teorisi. Metronom çizelgesindeki rakamlar herbir dakikada tiktak sayısını gösterirler.

metronomlamak, f. *müz.* Metronom işaretlerini yazmak. [*Fr.* Métronomiser].

metronomlayış, i. *müz.* Metronomlama. Bir partitura metronom rakamlarını yazış. [*Ing.* Metronomisation].

metroparalizi, İ. *tıp.* Rahim *(uterus)* felci. [*Ing.* Metroparalysis].

metropati, i. *Fr. métropathie. tıp.* Uterus bozukluğu, rahim hastalığı. [*Ing.* Metropathia].

metroperitonit, i. *tıp.* Uterus ile peritonun iltihabı. [*Ing.* Metroperitonitis].

metropol, İ. *Fr. métropole.* § ❶ Sömürgelerine, dış topraklarına göre bir devletin veya şehrin durumu; § ❷ *(Geniş anlamda)* Bir bölgenin bir ülkenin belli bir açıdan en önemli şehri: *New York, A.B.D.'nin metropolüdür.* [*Ing.* Metropolis].

metropolit,ti, İ. *Fr. métropolite.* Ortodokslarda patrikten sonra gelen ve bir bölgenin din işlerine başkanlık eden din adamı. [*Ing.* Greek bishop].'

metropoliten, i. *Fr. /chemin de fer./ métropolitain).* ◘ **Metro.**

metropolit.hane, b. İ. *(metropolit + Fars.-hâne'*den *metropolit-hâne.* § ❶ *din.* Metropolitin çalıştığı yere verilen ad; § ❷ *teşk. tar.* Metropolitlerin çalışma ve oturma yerleri. *(Bunlar, yönetim bakımından patrikhaneye bağlıdır).*

metropolitlik,-ği, i. § ❶ Metropolit sıfatı, ünü ve görevi; § ❷ Din işleri bir metropolitin yönetiminde olan bölge. [*Ing.* Bishopric, diocese; *Fr.* Titre et dignité de métropolite].

metroraji, İ. *Fr. métrorragie.* Dölyatağı kanaması. Adet devresi dışında dölyatağından kan gelmesi.

metrosalpenjit,-ti, i. *Fr. métrosalpingite. patol. (Kadın-doğum)* Dölyatağının ve Fallop borularının iltihabı. [*Ing.* Metrosalpingitis].

metrosel, i. *tıp.* Rahim *(uterus)* fıtığı. [*Ing.* Metrocele].

metrosistoz, i. *tıp.* Rahimde kist oluşması. [*Ing.* Metrocystosis].

metrosit,-tl, i. *tıp.* Ana hücre. [*Ing.* Metrocyte].

metroskop,-pu, İ. *Fr. métroscope. tıp.* Rahim içini muayeneye yarayan âlet, uterusu muayene âleti. [*Ing.* Metroscope].

metrostaksl, i. *tıp.* Rahimden kan sızması. [*Ing.* Metrostaxis].

metrostenoz, İ. *tıp.* Rahim stenozu, [*Ing.* Metrostenosis].

metruk,-kü /metrük/, s. *Osm. < Ar.* § ❶ Terkedilmiş, battal, bırakılmış; § ❷ Kullanılmayan. [*Ing.* Left abandoned, deserted, neglected, obsolete, relinquished; *Fr.* Laissé, abandonné, mis hors d'usage].

metrukât,-tı /metrükât/, ç. i. *Osm. < Ar. esk.* Ölen birinden kalan şeyler. [*Ing.* Effects of the deceased person; *Fr.* Objets laissés par une personne morte, héritage].

☆ *Eşanl.* **bırakıt, tereke.**

metruke, i. *Osm. < Ar. esk.* § ❶ Kocası tarafından bırakılmış kadın; § ❷ Kocasından boşanmış kadın. [*Ing.* Divorced woman, an abandoned estate; *Fr.* Femme répudiée, divorcée].

metrukiyet,-ti /metrukiyet/, i. *Osm. < Ar.* § ❶ Yüzüstü bırakılmışlık; § ❷ Ayrılma, boşanma. [*Ing.* Abandonment, destitution, a being left unused; *Fr.* Abandon].

mettör, İ. *Fr. metteur. matb.* Kolon halinde dizilmiş yazıları bir araya toplayarak redaksiyon plânına göre sayfaları düzenleyen mürettip, özellikle gazetelerde gazetenin resim ve ilânlarını plâna göre tertip ve tanzim ederler. Sayfa bağlayıcı demektir. [*Ing.* Maker-up].

met'ub /metüb/, s. *Osm. < Ar. ta'ab. esk.* Yorulmuş, yorgun, bitkin, bitik. [*Ing.* Tired, fatigued, jaded].

metze, metzen, İ. *Alm.* Değeri 2,40 litre ile 8,24 litra arasında değişen ve Avusturya ile Almanya'nın birçok bölgesinde kullanılmış olan eski bir hacim ölçüsü. [*Ing.* ve *Fr.* Metze, metzen].

meum, İ. *bot.* İkiçenekliler *(Dicotyledoneae)* sınıfının, Maydanozgiller *(Umbelliferae)* familyasından, çayırlarda yetişen 20-50 sm. boyunda, keskin kokulu bitkî; sapının dışı çizgili, içi boştur. [*Lat.* ve *Ing. Meum; Fr.* Méum, cistre, fenouil des Alpes].

meunet /me'ünet/, İ. *Osm. < Ar. esk.* § ❶ Ölmeyecek kadar verilen yiyecek, içecek. § ❷ Zahmet, meşakkat sıkıntı. [*Ing.* Daily food, provisions, trouble, hardship].

meV, megalektron-volt'un sembolü. [*Ing.* Symbol of megaelectron-volt; *Fr.* Symbole du mégaélectron-volt].

me'VA /me'vâ/, İ. *Osm. < Ar. esk.* Yurt, konut, mesken, yer, makam sığınacak yer. [*Ing.* Home, shelter; *Fr.* Foyer, habitation, lieu où l'on séjourne].

mevacip /mevâcip/, ç. i. *Osm. < Ar. mevâcib. esk.* § ❶ Aylık, ödenek. [*Ing.* Salary; *Fr.* Solde]; § ❷ *tar.* Yeniçerilerin kaldırılmasına kadar askere verilen aylık.

mevad, i. *Osm. < Ar. esk.* § ❶ Uzayda yer kaplayan varlıklar; § ❷ İşler; § ❸ Kanunlar; § ❹ Kanun, lûgat gibi metinlerde konular; § ❺ Maddeler.

mevahib[1] /mevâhib/ ç. İ. *Ar. mevhibe. esk.* İhsanlar, bağışlar.

mevahib[2] /mevâhib/, ç. İ. *Ar. mevhûb, esk.* Hibe olunmuş, ihsan edilmiş, karşılıksız olarak birine verilmiş şeyler.

mevaid[1], ç. İ. *Osm. < Ar. mi'âd + mev'ûd > mevâ'id. esk.* Vaat olunmuş şeyler.

mevaid[2] /mevâ'id/, ç. İ. *Ar. ma'ide esk.* § ❶ Sofralar; § ❷ Hazır nimetler.

mevaid[3] /mevâ'id/ ç. İ. *Osm. < Ar. mev'id esk.* § ❶ Söz vermeler, vaatler; § ❷ Söz verilen vakitler, belirtilmiş vakitler; § ❸ Söz verilen yerler.

mevaiz /mevâ'iz/, ç. İ. *Osm. < Ar. mev'izа. esk.* Öğütler, nasihatler.

mevakıf /mevâkf/. ç. İ. *Osm. < Ar. mevkıf. esk.* § ❶ Durak yerleri; § ❷ Oturulacak yerler.

mevalid /mevâlid/, ç. İ. *Osm. < Ar. mevkıt. esk.* Önceden belirtilmiş vakitler.

mevaki /mevâki/, ç İ. *Osm. < Ar. mevkı. esk.* Mevkiler.

mevakib /mevâkib/, ç. İ. *Osm. < Ar. mevkib. esk.* Alaylar, güruhlar, cemaatlar, topluluklar kalabalıklar.

mevakit /mevâkit/, ç. İ. *Osm. < Ar. mikât. esk.* § ❶ Bir iş için belirtilen vakitler; § ❷ Önceden belirtilen yerler; § ❸ Hacıların Mekke yolu üzerinde ihrama büründükleri yerler.

mevali /mevâlî/ ç. İ. *Osm. < Ar. mevlâ. esk.* § ❶ Mevleviyet payesine ulaşmış ilmiye sınıfı mensupları; § ❷ Köleler.

mevalid /mevâlid/ ç. İ. *Osm. < Ar. mevlid. esk.* § ❶ Doğulan yerler; § ❷ Doğulan zamanlar; § ❸ Doğuslar, dünyaya gelmeler; § ❹ *din.* Hz. Muhammed'in doğumunu anlatan manzum eserler, mevlitler.

mevalid /mevâlid/, ç. İ. *Osm. < Ar. mevlûd. esk.* § ❶ Yeni doğmuş çocuklar; § ❷ *tab. esk.* Mevcutlar, var olan şeyler, varlıklar.

mevani /mevânî/, ç. İ. *Osm. < Ar. mâni'* ve *mâni'a' esk.* Engeller, önleyen yerler.

Mevarî, i. Hindistan'da yaklaşık olarak 1,8 milyon tarafından konuşulan marvarî dili biçimi. *(Devanagarî harfleriyle yazılır).* [*Ing.* ve *Fr.* Mevarî].

mevarid /mevārid/ ç. i. *Osm.* < *Ar. mevrid. esk.* Gelinecek, varılacak yerler.

mevaris /mevāris/ ç. i. *Osm.* < *Ar. mirās. esk.* Miras'ın çoğulu.

mevasık /mevāsık/, ç. i. *Osm.* < *Ar. mevsūk. esk.* Belgeye dayanan, sağlam, inanılır, gerçek şeyler.

mevasik /mevāsik/, ç. i. *Osm.* < *Ar.* **misāk'**ın çoğulu.

mevasim /mevāsim/ ç. i. *Osm.* < *Ar. mevsim. esk.* Mevsim'in çoğulu.

mevaşi /mevāşi/, ç i. *Osm.* < *Ar. māşiye. esk.* Davar *(koyun, keçi)* ve sığır *(öküz, inek)* gibi hayvanlar.

mevat /mevāt/, i. *Osm.* < *Ar. mevt. esk.* § ❶ Cansız şey; § ❷ İşlenmemiş, sahipsiz toprak. [*ing.* Inanimate thing, stock, block, piece of waste land; *Fr.* Matières].

mevatı[1], s. *esk.* § ❶ Cansız şeye ilişkin, cansız şeyle ilgili; § ❷ İşlenmemiş toprakla ilgili.

mevati[2] /mevāti/ ç. i. *Osm.* < *Ar. mevtā. esk.* § ❶ Ayak basılan yerler; § ❷ Çiğnenmiş yerler.

mevatin /mevātin/, ç. i. *Osm.* < *Ar. mevtın. esk.* Yurtlar, yurt edinilmiş yerler.

mevazı /mevāzı/, ç. i. *Osm.* < *Ar. mevzi. esk.* Mevzi'nin çoğulu.

mevazin /mevāzin/, ç i. *Osm.* < *Ar. mizān. esk.* Teraziler, ölçü âletleri, ölçekler.

mevbık, i. *Osm.* < *Ar. esk.* § ❶ Tehlikeli yer. [*ing.* Dangerous, fatal place]; § ❷ Cehennemde bulunduğuna inanılan bir yer. [*ing.* The valley of Gehenna where children were sacrificed to Moloch].

mevc, i. *Osm.* < *Ar. esk.* Dalga. [*ing.* Wave, ripple, billow, surge].

mevce, i. *Osm.* < *Ar.* Bir tek dalga. *esk.* Dalga. [*ing.* A single wave, ripple; *Fr.* Onde].

mevcelenmek, nsz. f. *esk.* Dalgalı bir hal almak. [*ing.* To rise in waves, to become wavy].

mevceli, s. *esk.* Dalgalı. [*ing.* Wavy, waved].

mevcub /mevcūb/, s. *Osm.* < *Ar. vücūb. esk.* Kendisine bir şey vacip kılınmış *(kimse)*. [*ing.* Made necessary, burdened with an obligation].

mevcud, s. ◘ Mevcut.

mevcudat,-tı /mevcūdat/, ç. i. *Osm.* < *Ar.* § ❶ Var olan şeyler, varlıklar; § ❷ Yaratıklar. [*ing.* All existing things, creation, the universe, assets; *Fr.* Tout ce qui existe, création].
☆ *Eşanl.* **mevcudin.**

mevcude, s. *esk.* Mevcud'un dişili.

mevcuden /mevcūden/, z. *Osm.* < *Ar. mevcūd.* § ❶ Mevcutlu olarak; § ❷ *huk. esk.* ◘Mevcutlu.

mevcudiyet,-ti /mevcūdiyet/, i. *Osm.* < *Ar. mevcudiyyet.* Varlık, varolma. [*Ing.* ve *Fr.* Existence].

mevcut /mevcūt/, s. *Osm.* < *Ar. vücūd* > *mevcūd.* § ❶ Var olan, bulunan, yok olmayan: *Burada mevcut olan herkes. Mevcut mal.* [*Ing.* Existing, existent; *Fr.* Existant,-ante]; § ❷ i. Birey toplamı, bir topluluğu meydana getiren kişilerin tümü: *Okulun öğrenci mevcudu. Bölük mevcudu.* [*ing.* The number present; *Fr.* Effectif]; § ❷ *fels.* Varlık. [*ing.* Being; *Fr.* Présent, être possédant l'existence]; § ❸ *ask.* Kıtada mevcut subay, er ve hayvan sayısını gösteren günlük rapor; [*ing.* Effective, total strength; *Fr.* Effectif] § ❸ *istat.* Bir ana kütle veya bir istatistik dizisini meydana getiren unsurların sayısı. [*Fr.* Effectif]; § ❻ *muh.* Belli bir tarihte bir işletmenin sahip olduğu her cins varlık ve mal. *(Kasada bulunması gereken nakit parayı göstermek için kasa mevcudu denir; aynı şekilde, ambar mevcudu da stok'u ifade eder).* [*Ing.* Stock, supply; *Fr.* Existant]; ⊙ ~ lar *(frekanslar)* çokgeni, *istat.* ◘ Çokgen; ⊙ mevcudun arttırılması, Satınalma, bağış ve hediye yolu ile kütüphanede mevcut kitapların çoğaltılması işi; ⊙ kasa ~ u, *muh.* ◘ Kasa.

~ kıymetler, *muh.* Borçların ödenmesi için kullanılabilecek kıymetler, mallar. [*ing.* Assets in hand].

~ olmak, § ❶ Var olmak. [*ing.* To exist, to be; *Fr.* Exister, être]; § ❷ Bulunmak. [*ing.* To be present].

mevcutlu, s. *huk.* «*Hakkında polisçe hazırlık soruşturması yapılarak evrakıyle birlikte adliyeye sevkedilen (sanık)*» anlamında kullanılan terim.

mevdu /mevdū/ i. *Osm.* < *Ar. ved. esk.* Tevdi olunan, emanet edilmiş, üstüne verilmiş, bırakılmış [*ing.* Placed in the charge of a person, entrusted; *Fr.* Laissé, confié].

mevdu,-uu /mevdū/, s. *Osm.* < *Ar.* Emanet edilmiş, verilmiş, bırakılmış. [*Ing.* Confided, entrusted; *Fr.* Confié].

mevdua, s. *esk.* Mevdu'nun dişili.

mevduat,-tı /mevdūāt/, ç. i. *Osm.* < *Ar. esk.* § ❶ Emanet olarak bırakılan şeyler; § ❷ Belli bir süre sonunda veya İstendiği zaman geri alınmak üzere tasarruf edilerek bankalara faizle yatırılan para. [*Ing.* Deposits; *Fr.* Dépôts]. ☆ *Eşanl.* yatırım; § ❸ Emanet edilmiş şeyler; ⊙ ~ın çekilmesi, *ikt.* Fevkalâde zamanlarda bankalara mevduatın çekilmesi için yapılan hücum. [*ing.* Run on a bank].

~ alma haberi, *ikt.* Bankalara yatırılan paralar karşılığında vadeli mevduat sahiplerine verilen makbuz, senet veya bono. [*ing.* Deposit receipt].

~ hesabı, *ikt.* Bankalara vadeli, vadesiz ve ihbarlı olarak yatırılan paralar karşılığında açılan hesaplar. [*ing.* Deposit account].

~ sigortası, *ikt.* Bankalardaki mevduatı teminat altına almak için kurulan sigorta. [*ing.* Deposit insurance].

meveddet,-ti, i. *Osm.* < *Ar. vedd.* Sevgi, sevme, [*ing.* Affection, love, friendship; *Fr.* Respect, vénération].

meveddetlû /meveddetlū/, s. *esk.* § ❶ Dost, sevgili; § ❷ *esk.*Yazışmalarda daha aşağı rütbede bulunanlara hitap ederken kullanılırdı [*ing.* Loving, affectionate].

mevfur /mevfūr/ s. *Osm.* < *Ar. vefr. esk.* Çok, bol çoğalmış, çoğaltılmış. [*Ing.* Plentiful, abundant, numerous, much].

mevhibe, i. *Osm.* < *Ar.* § ❶ Tanrı vergisi, ihsan, bağış. [*ing.* Gift, present; *Fr.* Don, présent]; § ❷ Kadın adı.

mevhil, s. *Osm.* < *Ar. vahl. esk.* Çamurlu *(yer)*. [*ing.* Deep miry place, swamp].

mevhub /mevhūb/, s. *Osm.* < *Ar. vehb. esk.* § ❶ Verilmiş, hibe edilmiş olan. [*ing.* Given, granted, presented, conferred, gift]; § ❷ *huk. esk.* Karşılıksız olarak verilen.

mevhubat, ç. i. *esk.* Bağışlar. [*ing.* Granted things, gifts, donations].

mevhum /mevhūm/, s. *Osm.* < *Ar. vehm. esk.* § ❶ Kuruntuya dayanan; § ❷ Var sanılan, var diye düşünülen, aslı olmadığı halde hayalde meydana gelen: *Anka mevhum bir kuştur.* [*ing.* Imaginary; *Fr.* Imaginaire]. ☆ *Eşanl.* sanal.

mevhumat, ç. i. *esk.* Vehim ve hayal türünden şeyler. [*ing.* Illusions; *Fr.* Choses imaginaires].

mevhume, s. *esk.* § ❶ Mevhum'un dişili; § ❷ i. Hayali olan şey. [*ing.* Imaginary, fiction; *Fr.* Fiction].

mevhun /mevhūn/, s. *Osm.* < *Ar. vehn. esk.* Zayıflamış, kuvvetten düşmüş *(kimse)*. [*Ing.* Enervated, weakened, despised].

mev'id, i. *Osm.* < *Ar. va'd. esk.* § ❶ Söz verme, vaat etme. [*ing.* Promise; *Fr.* Promesse]; § ❷ Buluşma yeri. [*ing.* Place or time agreed on, appointment, agreement; *Fr.* Temps déterminé pour l'exécution d'une promesse].

meviş, I. *h.d.* Meneviş.

mevize, mevizet, meviza, I. *Osm.* < *Ar. va'z. esk.* § ❶ Öğüt, nasihat verme, vaat etme; § ❷ Buluşma yeri; § ❸ *din.* Dini nutuk. Cami ve mescitlerde, günün belli saatlerinde, yetkili kimseler tarafından söylenen sözlerin bütünü.

mevki,-i /mevkī/, i. *Osm.* < *Ar. vukū. (*k *kalın okunur);* § ❶ Yer, mahal. [*ing.* Place, location, site; *Fr.* Place]; § ❷ Genel taşıtlarda yer sınıfı. [*ing.* Class; *Fr.* Classe]; § ❸ Konum. [*ing.* ve *Fr.* Position]; § ❹ *(Geniş anlamda)* Özel yer, makam; § ❺ Bazı ulaşım araçlarında yolculara sağlanan konfora ve bilet ücretine göre düzenlenen tarife kategorisi: *Birinci mevki yolcuları.* [*Ing.* Class; *Fr.* Classe]; § ❻ *mec.* Bir kimsenin görevi, rütbesi, serveti v.b. bakımından durumu. [*ing.* Class; *Fr.* Classe]; ⊙ ~ den sarkmak *(gemi hk.) den.* Rüzgâraltı tarafına kaymak veya istenen bir mevkiden uzağa sürüklenmek; ⊙ ~ inde olmak /.../. *dey.* /.../ Durumunda bulunmak: *Onu yürütmek mevkiinde olanlar arasında bile geniş anlayış farkları vardı;* ⊙ astronomik ~ tâyini, *hava.* Bir uçak veya füzenin coğrafî yerinin belirlenmesi; ⊙ başlangıç ~ i, *hava.* ◘ Başlangıç; ⊙ coğrafî ~, ◘ Coğrafî; ⊙ kabin ~ i, Vapurlarda birinci ile ikinci arasındaki orta mevkî. [*Ing.* Cabin class; *Fr.* Classe cabine]; ⊙ lüks ~, *den.* ◘ Lüks[1]; ⊙ turist ~ i, Deniz ve rarlandırarak kendilerini temel servisten yararlandırma amacını güden mevkî. [*ing.* Tourist classe; *Fr.* Classe «touriste»].

~ cetveli, *den.* Bir geminin subaylar ve eratının; liman, seyir ve harb talimlerindeki görev ve mevkilerini ayrı ayrı göstermek üzere çizilmiş cetvel; ⊙ müstahkem ~ , *ask.* Tahkimatla savunulan meskûn yer. [*ing.* Fortified base, stronghold; *Fr.* Forteresse, place forte]; ⊙ otomatik ~ tayini, *hava.* Bir uçak veya füzenin coğrafî konumunun insan eli değmeden belirlenmesi: *Özgüdüm düzenleri otomatik mevki tâyini gerçekleştirir.*

~ farkı, *balistik.* Bir ateşli silâhla hedefi arasındaki olumlu veya olumsuz yükseklik *(rakım)* farkı. *(Mevki farkı, toprak açısı da ölçülerek, atış elemanlarının hesaplanmasında işe yarar).*

~ feneri, *den.* ◘ Fener.

~ göstergesi, *hava.* Bir uçağın mevkiini anlam ve boylam cinsinden veya diğer koordinatlar ile devamlı olarak gösteren bir uçuş âleti. Pito statik basıncından ve elektriksel olarak çalışan bir pusladan yararlanan bu gösterge hakiki bas ile uçulan hava mili uzaklığını da gösterir. [*Ing.* Air position indicator].

~ müş'iri, *hava.* ◘ Mevki göstergesi.

~ raporu, *hava.* Bir hava gemisinin önceden kararlaştırılmış noktalar üzerinden geçerken, hava gemisinin çağırma işareti, uçuş şartları, altitüde ve nokta üzerinden geçiş zamanını bildirmesi. [*ing.* Position report; *Fr.* Compte rendu du position].

~ şartları, *hava.* Bir istasyonun yerinin tâyininde gözönüne alınacak şartlar. [*ing.* Site condition; *Fr.* Condition d'implantation].

~ tâyini, *hava.* Bir havacılık tesisinin kurulacağı en uygun yerin tespiti. [*ing.* Siting; *Fr.* Choix de l'emplacement].

mevkiban, ç. i. *esk.* Kafileler alaylar.

mevkid, i. *Osm.* < *Ar. vekad. esk.* Ateş ocağı.

mevkif, i. *Osm.* < *Ar. vukūf. esk.* § ❶ Durak, durulacak yer, durak yeri, tren istasyonu; § ❷ *astr. esk.* Herhangi bir astronomi veya topoğrafya aracının belli bir amaçla gözlem yapmak için kurulduğu nokta.

mevkin, i. *Osm.* < *Ar. vekn. esk.* Kuş yuvası. [*ing.* Bird's nest].

mevkip,-bi, i. *Osm.* < *Ar. mevkib.* Alay, biniş, büyük bir kimsenin yanında yavaş yürüyerek giden piyade veya atlıların topu.

mevkit, i. *Osm.* < *Ar. vakt. esk.* § ❶ Kararlaştırılan zaman; § ❷ Kararlaştırılan yer. [*Ing.* State time or season].

mevkud /mevkūd/, s. *Osm.* < *Ar. ikād. esk.* Yakılmış *(nesne veya kimse)*.

mevkude, s. *esk.* Mevkud'un disili.

mevkuf /mevkūf/, s. *Osm.* < *Ar. vakf. esk.* § ❶ Tutuklu, tutuklanmış. [*Osm.* Tevkif olunmuş; *Ing.* Arrested; *Fr.* Arrêté,

arrested]; § ❷ Bir şeye bağlı olan *(şey): İngilizcenin doğru söylenilmesi bir İngilizden öğrenilmesine mevkuftur.* [*İng.* Dependent; *Fr.* Dépendant]; § ❸ Vakfedilmiş, vakıf olarak verilmiş evkafa değin. [*İng.* In trust; *Fr.* Destiné]; § ❹ Durdurulmuş, alıkonulmuş *(kimse);* § ❺ *esk.* Vakfa konu teşkil eden şey. *(Vakfın konusu, çok kere gayrimenkul akardır. Üstünde zilyetlik kurulması mümkün olmayan şeyler veya sadece menfaate ilişkin olan bir şey, mevkuf olmaz. Mevkufun neden ibaret olduğu vakıfnamede belli veya belirtilmiş olmalıdır);* ◉ ~ **ün aleyh (meşrutin leh),** *huk.* Vakıftan yararlananlar.

~ **arazi,** *huk.* Vakfedilmiş arazi. *(Arazii mevkufe de denir).*

mevkufat /mevkūfā/ ç. i. *Osm. < Ar. mevkūf. esk.* § ❶ Belli bir zaman için bekletilmiş mal veya para; § ❷ Hükûmet ambarlarında biriktirilmiş şey veya vakıf haline getirilmiş emlâk; § ❸ Gelirden artan ve hazineye maledilen para. [*İng.* Properties held in mortmain by a perpetual trust *(for pious uses),* stores in government store houses, payments held in abeyance].

~ **kalemi,** *teşk. tar.* Mahlûl tımarlarının gelirleri, vakıf yerlerden Hazineye ait fazla gelirler ve örfî vergilerden harbe ait olan gelirleri toplayan kalem.

☆ *Eşanl.* **mevkufatçı kalemi.**

mevkufatçı, i. *mal. esk.* Mevkufatî.

mevkufatî /mevkūfātî/, i. *Osm. < Ar. mal. esk.* Boş tımar gelirleri, vakıf yerlerden Hazineye ait fazla gelirler ve örfi vergilerle ilgilenen memur. *(Önce Ceride nezaretine «1838», sonra da Esham muhasebesine bağlandı).* [*İng.* Controller of the Office of Suspended Payments].

☆ *Eşanl.* **mevkufatçı.**

mevkufiyet,-ti, İ. *Ar. mevkūf > mevkūfiyyet. esk.* § ❶ Tutuklu olma hali. [*İng.* Detention, arrest; *Fr.* Arrestation, emprisonnement]. ☆ *Eşanl.* **tutukluluk;** § ❷ Bağlılık, bir şeye bağlılık; § ❸ Vakfedilmiş; ◉ ~ **in mahsubu,** *huk.* Sanığın, hakkında verilen hükmün kesinlesmesinden önce şahsî hürriyetinin sınırlanması durumunda, hürriyetinin sınırlandırıldığı süreyi, verilen cezalardan indirme.

mevkûl /mevkūl/, s. *Osm. < Ar. vekâlet. esk.* Bir kimseye bırakılan, vekile emanet edilen. [*İng.* Entrusted to a representative committed *(to the care of)*].

mevkûle, s. *esk.* **Mevkûl**'ün dişili.

mevkut /mevkūt/ i. *Osm. < Ar. vakt. esk.* Belli vakitlerde çıkan, sürekli. [*İng.* Fixed for a certain period].

~ **kanunlar,** *huk.* ◘ **Kanun.**

mevkute /mevkūte/, i. *Osm. < Ar. esk. huk.* Belli zamanlarda çıkan yayın, süreli yayın. [*İng.* Periodical].

mevlâ /mevlâ/, i. *Osm. < Ar. velâyet. esk.* § ❶ Sahip, malik; § ❷ *(Geniş anlamda)* Tanrı; § ❸ Köle azat eden kimse; § ❹ Konuşmaya hakkı olan kimse; ◉ ~ **sını bulmak,** *dey.* İstediğine erişmek.

mevlâna /mevlâna/, i. *Osm. < Ar.* § ❶ Sözlük anlamı «*efendimiz*» demek olup bazı büyük bilginlere verilen sandır: *Mevlâna Celâlettin Rumî.* [*İng.* Our lord]; § ❷ *ünl.* Bey, efendi.

mevlevî /mevlevî/, i. *Osm. < mevlâ. tasav.* Mevlevilik tarikatına bağlı kimse. [*İng.* ve *Fr.* Mevlevi]. ◘ *ŞEKİL: 309* ◘ **KIYAFETLER II.**

~ **âyini,** Mevlevîlerin toplu olarak yaptıkları dinî tören; özellikle sema edilirken, belli makamlara göre sözle veya sazla okudukları ilâhiler bütünü.

~ **musikisi,** *tasav.* Besteleri, makamları, kuralları tarikat ilkelerine göre düzenlenen musiki. ◘ **Ayin.**

~ **semaı,** *tasav.* Mevlevîlerde dönerek yapılan, sazlı tören. ◘ **SEMA.**

~ **sikkesi,** *tasav.* Mevlevîlerin başlarına giydikleri özel başlık, külâh. ◘ **SİKKE.**

mevlevîhane, b. i. *Osm. < Ar. mevlevî + Fars.* **hâne.** *tasav.* Mevlevîlerin, tarikat kurallarına göre,toplandıkları yer. İçinde özel bölümleri, tören yerleri, mevlevî töresine göre özel odaları bulunan bina. [*İng.* Lodge of Mevlevi dervishes].

mevlevîlik,-ği, İ. *tasav.* Mevlânâ Celâleddin Rûmî adına, oğlu Sultan Veled tarafından kurulan tarikatın adı. [*İng.* State of being a Mevlevi].

mevleviyet,-ti, i. *esk. (Arapçaya göre uydurulmuş bir kelime)* Eskiden büyük kadı, yani molla ün ve görevi, mollalık: *O, mevleviyet aldı.* [*İng.* Rank, functions or jurisdiction of a molla or judge of the canon law].

mevlid, İ. ◘ **Mevlit.**

mevlit, mevlût /mevlit, mevlūt/, i. *Osm. < Ar. vilâdet > mevlid. din* ve *ed.* § ❶ Peygamber Muhammed'in doğduğu gece olup kamer aylarından rebiyülevvelin on ikisine rastlar. [*İng.* Birthday]; § ❷ Peygamber Muhammed'in doğumunu anlatan koşuk eser; § ❸ Bu koşuğun okunmasıyle yapılan, dinsel tören.

~ **alayı,** Hz. Muhammed'in doğum günü kabul edilen rebiülevvel ayının on ikinci günü yapılan tören.

~ **kandili,** Hz. Muhammed'in doğumunu kutlamak için yapılan din töreni.

mevlûdat, ç. i. *esk.* Belli bir zamanda doğanlar.

mevlût /mevlūt/, s. *Osm. < Ar. vilâdet > mevlūd. esk.* § ❶ Yeni doğmuş *(çocuk);* § ❷ i. Erkek adı; § ❸ *gram.* Bu kelime isim olarak *mevlit* anlamında da kullanılagelmiştir.

mevrid, i. *Osm. < Ar. vürūd. esk.* Varılacak, ulaşılacak yer. [*İng.* Destination].

mevrud, s. ◘ **Mevrut.**

mevrudat, ç. i. *esk.* Gelen şeyler. [*İng.* Things that have arrived *(letters, etc.)* mail.].

mevrude, s. *esk.* **Mevrud**'un dişili.

mevrus /mevrūs/, s. *Osm. < Ar. veräset. esk.* § ❶ Kalıtım yoluyle edinilmiş, kalma; § ❷ Ana ve babadan geçmiş. [*İng.* Inherited, hereditary].

mevrut /mevrūt/, s. *Osm. < Ar. vürūd. esk.* Gelen, gelmiş.

mevsik, i. *Osm. < Ar. vüsūk. esk.* Sözleşme, anlaşma.

mevsil, İ. *Osm. < Ar. vusūl. esk.* Kavşak yeri.

mevsim, İ. ç: **mevasim.** *Osm. < Ar.* § ❶ Yılın dört bölümünden her biri, yıl bölümü: *Yaz, en sıcak mevsimdir.* [*İng.* Season; *Fr.* Saison]; § ❷ Bazı meteorların en çok belirdikleri zaman: *Yağmur mevsimi. Fırtına mevsimi.* [*İng.* Season; *Fr.* Saison]; § ❸ Herhangi bir ekimin yapıldığı veya bir ürünün yetiştiği zaman: *Üzüm mevsimi.* [*İng.* Time; *Fr.* Saison]; § ❹ Bir şeyin yapılması gelenek olan zaman: *Av mevsimi, Futbol mevsimi.* [*İng.* Time, period; *Fr.* Saison]; § ❺ Bir yerin *(tiyatro, kaplıca v.b.)* açık bulunduğu yararlanma zamanı: *Yalovanın mevsimi henüz başlamadı.* [*İng.* Season; *Fr.* Saison]; § ❻ İçinde bulunulan zaman: *Mevsim meyvaları.* [*İng.* Season; *Fr.* Saison]; § ❼ Yaz ile kış arası *(ilkbahar veya sonbahar): Mevsim elbisesi.* [*İng.* Season; *Fr.* Saison]; § ❽ Hayatın bölümü: *Gençlik hayatın ilkbahar mevsimidir.* [*Fr.* Saison, âge de la vie]; ◉ ~ **li mevsimsiz konuşmak,** Yersiz konuşmak, gereksiz sözler söylemek; ◉ **dolu** ~, Turist akımının en çok olduğu devre. Bu asıl anlamında bir mevsimdir.

~ **değişimi,** *istat.* ◘ **Değişim.**

~ **dışı,** Yılın turist akımı bakımından asgarî devamınca konaklama ve icabında taşıt araçları ücretlerin indirilmesi gereken devre.

~ **rüzgârı,** Ancak belli mevsim geldiği zaman esen rüzgâr. [*İng.* Seasonal winds].

mevsimli, s. *(Yalnız mevsimli mevsimsiz konuşmak deyiminde geçer).* ◘ **Mevsimsiz.**

mevsimlik, s. § ❶ İlkbahar ve sonbaharda giyilen: *Mevsimlik elbise.* [*İng.* Suitable for spring autumn, in season; *Fr.* Saisonnier]; § ❷ Yalnız bir mevsim için olan: *Bu köşk mevsimlik tutulmuş.* [*İng.* For season; *Fr.* Pour saison]; § ❸ *astr.* Bir mevsimin gidişiyle ilgili. [*Osm.* Mevsimî; *İng.* Seasonal; *Fr.* Saisonnier,-ère].

~ **elbise,** *kıyf.* Kış elbiselerinden daha az sıcak tutan ilkbahar ve sonbaharda giyilen elbise.

~ *iş. huk.* Nitelikleri gereği her zaman aynı miktarda işçi çalıştırmaya elverişli olmayan iş. [*İng.* Seasonal employment].

~ **işsizlik,** *ikt.* ◘ **işsizlik.**

~ **salınımlar,** *astr.* Mevsimden mevsime ortaya çıkan değişmeler. [*İng.* Seasonal fluctuations; *Fr.* Variations saisonnières].

mevsimsiz, s. § ❶ Zamanı iyi seçilmemiş. [*İng.* Out of place, unseasonable; *Fr.* Hors de saison]; § ❷ Zamanı gelmeden olan veya yapılan. [*İng.* Untimely; *Fr.* Inopportun,-une]; ◉ **mevsimli** ~ **konuşmak,** *dey.* Gereksiz ve yersiz söz söylemek.

mevsuf /mevsūf/, *Osm. < Ar. vasf. esk.* § ❶ Vasıflanmış, nitelenmiş. [*İng.* Qualified]; § ❷ *gram. (Sıfat takımlarında)* Belirtilen.

~ **çoğunluk,** *huk.* ◘ **Çoğunluk.**

~ **ekseriyet,** *huk.* ◘ **Ekseriyet.**

~ **ikrar,** *huk.* ◘ **ikrar.**

~ **muvazaa,** *huk.* ◘ **Muvazaa.**

~ **şufa,** *huk.* ◘ **Şufa.**

mevsûk,-ku /mevsūk/, s. *Osm. < Ar. vüsūk. esk.* Belgeye dayanan, doğru, doğruluğuna güvenilen, sağlam. [*İng.* Substantiated, reliable, trusted, authentic documented].

mevsukan, z. *esk.* İnanılır ve güvenilir bir şekilde, vesikaya dayanarak.

mevsukiyet, İ. *esk.* Gerçeklik, inanılır olma, belgeye dayanma.

mevsul,-lü /mevsūl/, s. *Osm. < Ar. vusūl. esk.* Birleşmiş, kavuşmuş; ◉ **ismi** ~, *gram. esk.* İlgi zamirl.

mevsum /mevsūm/, s. *Osm. < Ar. vesm. esk.* § ❶ Damgalanmış, işaretlenmiş; § ❷ İsimlendirilmiş.

mevt,-ti, İ. *Osm. < Ar. esk.* Ölüm. [*İng.* A dying, death; *Fr.* Mort].

mevta /mevtā/, ç. i. *Osm. < Ar. esk.* Ölü. [*İng.* Corpse; *Fr.* Mort(e)].

mevut /mevūt/ s. *Osm. < Ar. vad > mevūd. esk.* § ❶ Vaat olunmuş, adanmış, söz verilmiş; § ❷ Önceden takdir olunmuş, zamanı belirtilmiş, mukadder.

mevvac /mevvāc/, s. *Osm. < Ar. mevc. esk.* Çok dalgalı.

mevzi,-lî, i.ç: **mevazi.** *Osm.< Ar. vaz.*§ ❶ Yer konumluk.[*İng.* Position, place, locality, situation; *Fr.* Lieu]; § ❷ *esk.* Savaş sırasında bir birliğin tuttuğu yer. Savunma ile görevli bir birlik tarafından işgal edilen tahkimli veya tahkimsiz arazi. [*İng.* ve *Fr.* Position]. ◉ **baraj** ~ **i,** *ask.* Ateşleriyle bir geçitin bir vâdi v.b. nin çıkış noktasını kapayan daimî veya sahra tahkimatına ait münferit mevzi. [*İng.* Barrage position; *Fr.* Position de barrage]; ◉ **batarya** ~ **i,** *ask.* Aldığı göreve göre atışlarını yapabilmek üzere bir topçu birliğinin üzerinde yayıldığı arazi. [*İng.* Battery position; *Fr.* Position de batterie]; ◉ **değiştirme** ~ **i,** *ask.* Bir savunma düzeninden geri çekilmek üzere daha önce seçilmiş ve hazırlanmış mevzi. [*İng.* Alternate emplacement; *Fr.* Position de repli]; ◉ **destek** ~ **i,** *ask.* ◘ **Destek.** ◉ **geçici** ~, *ask.* Hareket halinideki bir birlik tarafından, düşmanı geçici olarak durdurmak üzere seçilen ve savunmaya elverişli olan arazi bölgesi. [*İng.* Temporary position; *Fr.* Position du moment]; ◉ **hava alarm** ~ **i,** *ask.* Bir hava taarruzu halinde bir şahıs tarafından işgal edilmek üzere tahsis edilmiş mevzi. [*İng.* Action station]; ◉ **ilerdeki** ~, *ask.* Asıl muharebe mevzilerinden düşmana daha yakın olan fakat bu mevzilerin destek mesafesi içinde bulunan bir mevzi. Bu mevzi taarruz veya savunma amacıyle meydana getirilir. [*İng.* Advance position]. ◉ **savunma** ~ **i,** *ask.* Tahkimli mevzi, mukavemet mevzîi. [*İng.* Defensive position; *Fr.* Position défensive].

~ **harbi,** *ask.* Hareket serbestliğini kaybe-

den tarafların karşı karşıya gelerek araziye yapışıp savaşmaları. [*Ing.* Local war; *Fr.* Guerre de position].

mevzii /mevzii/ s. *Osm.* < *Ar. esk.* § ❶ Yeri sınırlı, yayılmamış, bölgesel ve yerel. [*Ing.* Local, regional position; *Fr.* Local,-ale]; § ❷ *patol.* Bir insan kitlesi içinde rastgele birkaç kişinin tutulduğu hastalığa denir; bütün kitleyi etkileyen «*salgın (veya yerleşik) hastalık*» terimlerinin karşıtıdır. [*Ing.* Sporadic; *Fr.* Sporadique].

~ **saat,** *hava.* Bir memleket veya mıntıkada kullanılmakta olan resmî saat. [*Ing.* Local time; *Fr.* Heure locale].

~ **uçuş,** *hava.* Bir aerodromdan kalkıp civarda dolaştıktan sonra aynı aerodrama iniş yapılarak nihayet bulan uçuş. [*Ing.* Local flight; *Fr.* Vol local].

mevzliye, s. *esk.* **Mevzil'nin** dişili.

mevzilenmek, geçl. f. Mevziye girmek,mevzide yerini almak.

mevzu[1] /mevzû/, i. *Osm.* < *Ar.* § ❶ Ele alınan madde, konu. [*Ing.* Subject, subject-matter; *Fr.* Sujet, objet]; § ❷ s. *fels.* Yapıntılı; § ❸ s. Konulmuş; § ❹ Kurulmuş; ⊙ ~ **a girmek,** *dey.* Konuyu ele almak, ana, konuyu ele almak, ⊙ **hakkın** ~ **u,** *huk.* ◘ **Hak**[2].

mevzu[2] /mevzû/, s. *Osm.* < *Ar. vaz. esk.* § ❶ Konulmuş olan; § ❷ Geçerliği devam eden; § ❷ Uydurma, düzme.

~ **hukuk,** *huk.* Belirli bir yerde belirli bir zamanda uygulanan veya belirli bir konuya ilişkin hukuk kuralları. [*Ing.* Positive law]'.

mevzuat,-tı /mevzûât/, i. § ❶ Bir memlekette veya belli bir konudaki yasaların, tüzük, yönetmelik v.b. nin tümü. [*Ing.* Positive law; legislation, regulations, conventions; *Fr.* Législation]; § ❷ *tic. esk. (Sandık, çuval, teneke gibi ticaret malı konulan)* Koyacaklar. [*Ing.* Packing; *Fr.* Emballages]; ⊙ **çalışma** ~ **ı,** *iş. huk.* ◘ **Çalışma.**

mevzulu, s, Konusu olan, konulu.

mevzun /mevzun/, s. *Osm.* < *Ar. vezn. esk.* § ❶ Oranlı, uyumlu, düzgün, biçimli: *Endamı mevzun.* [*Ing.* Well balanced well proportioned, symmetrical; *Fr.* Pesé, symétrique]; § ❷ *ed.*Tartılı, tartılmış olan: *Mevzun bir söz;* § ❸ *ed.* Vezinle yazılmış olan, vezinli.

mevzune, s. *esk.* **Mevzun'un** dişili.

mezuniyet, i. *esk.* Mevzun, düzgün olma hali. [*Ing.* Balance, good balance].

mevzusuz, s, Konusuz.

mevzuu.bahis, b. s. ve i. *Ar. mevzû* + *bahs'* ten *mevzû'-ı bahs. esk.* Konuşmaya konu olan, söz konusu. [*Ing.* In question, under discussion; *Fr.* Sujet d'une conversation, d'une délibération].

~ **etmek,** Söz konusu etmek hakkında konuşmak.

~ **olmak,** Söz konusu edilmek.

Mexico, öz. i. *coğr.* Meksika'nın başkenti ve Mexico federal bölgesinin merkezi. [*Ing.* ve *Fr.* Mexico].

mey, i. *Osm.* < *Fars. esk.* § ❶ Doğu Anadolu'da kullanılan bir çeşit küçük zurna. § ❷ Şarap. [*Ing.* Wine, intoxicating drink; *Fr.* Vin].

mey'a, i. *Osm.* < *Ar. esk.* § ❶ *(Bir şeyin)* Tazelik zamanı; § ❷ Yere dökülen sıvının akması; § ❸ *bot.* Günlük ağacı. [*Ing.* Storax, early part, prime of any state, bloom of youth, a flowing of anything poured out].

meyadin /meyâdin/, ç. i. *Osm.* < *Ar. meydân. esk.* **Meydan'ın** çoğulu.

çer). ◘ **Hayal.**

meyamin[1] /meyâmin/, ç. i. *Osm.* < *Ar. maymûn. esk.* Bereketler, uğurlar.

meyamin[2] /meyâmin/, ç. i. *Ar. meymûn. esk.* Uğurlular, bereketliler.

meyan, i. *bot.* İkiçenekliler *(Dicotyledoneae)* sınıfının, Baklagiller *(Leguminosae)* familyasının, *Papilionaceae =(Papilionoideae)* alt familyasından, kalın rizomlu bir ağaççık. Yaprakarı tüysü, yaprakçıkları pek çoktur. Beyaz, morumsu veya mavimsi çiçekleri başak biçiminde, meyvası badıç biçimindedir. *G. glabra* adlı türü Anadolu'da yaygın olan ve başlıca Batı, Güney ve Güneydoğu Anadolu'da yetişen, 50-200 sm. yüksekliğinde, mavi-mor çiçekli, çok yıllık otsu bir bitkidir. Toprak altında uzun, silindirik kök ve rizomları vardır. **Meyan kökü** *(Radix Liquiritiae)* adı verilen kökleri tatlı olup şekerler *(glikoz, sakkaroz),* nişasta, tanen, asparagin yağ, zamk, reçine ve glisirizin taşır. Göğüs yumuşatıcı, balgam ve idrar söktürücü olarak kullanılır. Eczacılıkta çok kullanılan bir tad değiştiricidir. Tozu hapların hazırlanmasında *reglis tozu* adı altında çok kullanılır. Sigara ve şeker sanayiinde yeri önemlidir. Meyan kökünden **meyan balı** *(Succus Liquiritiae)* elde edilir; mide kramplarının, mide yanmalarının ve mide ülserlerinin tedavisinde kullanılır. Meyan kökü ve meyan balı, Batı Anadolu'da elde edilir. Sökede, meyan balı hazırlayan bir fabrika vardır. Güney Anadolu'da meyan kökünden bir şerbet hazırlanır. Türkiyede bu bitkinin iki varyetesi yetişir: var. *glabra (meyvası çıplaktır)* ve var. *glandulifera (meyva üzerinde salgı tüyleri bulunur).* **Dikenli meyan***(G. echinata)* Türkiye'de yaygın olan bir türdür. Meyvaları kısa, üzeri dikenlidir. Kökü acı olduğundan sanayi ve tedavi sahasında makbul değildir. Kökleri ile hazırlanmış olan meyan ballarında da acılık bulunmaktadır. Anayurdu Asya olan *G. asperrima* İtalya ve Yunanistan'da yetiştirilir. [*Lat. Glycyrrhiza; ing.* Licorice, liquorice; *Fr.* Réglisse].

☆ *Eşanl.* **piyan,** boyan.

~ **balı,** *bot.* Meyankökünden çıkarılan şurup. ◘ **Meyan.** [*Lat. Succus Liquiritiae; Ing.* Licorice extract; *Fr.* Suc de réglisse].

~ **kökü,** *bot.* ◘ **Meyan.**

meyan[2], i. *Osm.* < *Fars. miyân.* § ❶ «*Bu arada*» anlamında kullanılan **bu meyanda** sözünde geçer: *Bu meyanda o da vardı.* [*Ing.* Interval, while, among; *Fr.* Milieu, contre]; § ❷ Aralık. § ❸ Bel. § ❹ *müz.* Şarkıların üçüncü mısraı. ☆ *Eşanl.* **meyane, miyane.**

meyane /meyâne/ i. *Osm.* < *Fars. miyâne. esk.* § ❶ *(Helva pişerken)* «*Kıvama gelmek*» anlamında kullanılan **meyanesi gelmek** deyiminde geçer; § ❷ Gerdanlığın ortasındaki inci; § ❸ *müz.* ◘ **Meyan.** § ❹ *mutf.* Tereyağı ve unla yapılan sos; ⊙ ~ **si gelmek,** *mutf. (helva v.b. yiyecekler hk.)* Tam kıvamını bulmak.

meyan.kökü, b. i. *bot.* ◘ **Meyan.**

meyasir /meyâsir/, ç. i. *Osm.* < *Ar. meysere. esk.* § ❶ Zenginlikler; § ❷ Ordunun sol cenahları.

meyasir[2] /meyâsir/, ç. i. *Ar. meysir. esk.* Kolaylaştırılmış şeyler.

meyazib /meyâzib/, ç. i. *Ar. mizâb. esk.* Su yolları, oluklar.

meydan /meydân/, i. *Osm.* < *Ar.* § ❶ Düz, açık ve geniş yer, alan: *Taksim meydanı.* [*Ing.* Open space, public square, the open square; *Fr.* Place, place publique]; § ❷ Yarışma veya karşılaşma yeri: *Savaş meydanı. At meydanı. Ok meydanı. Güreş meydanı.* [*Ing.* Field, area; *Fr.* Champ]; § ❷ Ortaklık: *Meydanda kimseler yok.* [*Ing.* Arena; *Fr.* Arène]; § ❸ *(Eskiden Bektaşî tekkelerinde)* Ayin yeri, tören yeri; § ❸ Fırsat veya olanak: *Meydan vermek. Meydan kalmamak. Meydan bırakmamak.* [*Ing.* Opportunity, occasion, possibility]; § ❸ Birçok deyimlerde «*oluş*» veya «*belirme*» anlamıyle geçer; § ❸ *okç.* Okçuluk yarışmasının yapıldığı yer. [*Ing.* Ground]; ⊙ ~ **a atılmak,** *dey.* Ortaya çıkarılmak. [*ing.*To go headlong *(into a thing),* to throw oneself into action]; ⊙ ~ **a atmak,** *dey.* Ortaya çıkarmak. [*Ing.* To put forward, to suggest, to bring up; *Fr.* Proposer]; ⊙ ~ **a çıkarmak,** *dey.* § ❸ Belli etmek. [*Ing.* To bring to light, to expose to view, to make public, to publish, to reveal; *Fr.* Déceler, dévoiler mettre au jour, mettre en évidence]; § ❷ Varlık vermek, yapmak. ⊙ ~ **a çıkmak,** *dey.* § ❶ Belli olmak; görünmek, ortaya çıkmak. [*Ing.* To come out into the open, to appear; *Fr.* Se faire jour, *(finir par)* se savoir]; § ❷ Olmak. [*Ing.* To be revealed, to be found out *(secret etc.); Fr.* Être connu, éclater, apparaître]; ⊙ ~ **a düşmek,** *dey.* Herkesin işine karışmak. [*Ing.* To set forth zealously to do something]; ⊙ ~ **a gelmek,** *dey.* Olmak, oluşmak. [*Ing.* To be accomplished, to come into existence, to come to maturity; *Fr.* Avoir lieu, se produire]; ⊙ ~ **a getirmek,** *dey.* § ❶ Varlık vermek, yapmak, olmasını sağlamak; § ❷ Eğitmek, yetiştirmek, büyütmek. [*Ing.* To accomplish, to achieve, to create; *Fr.* Réaliser, arriver au bout de, produire]; ⊙ ~ **a girmek,** *teşk. tar.* Savaşmak. [*Ing.* To go to war, to fight]'; ⊙ ~ **a koymak,** *dey.* § ❶ Yapıp ortaya çıkarmak. [*Ing.* To create; *Fr.* Créer, *faire];* § ❷ Göstermek, tez olarak ileri sürmek, kanıtlamak; § ❸ **Tespit etmek, belirtmek.** ⊙ ~ **a sürmek,** *dey.* Kışkırtmak; ⊙ ~ **a vurmak,** *dey.* Belli etmek, açığa vurmak. [*ing.* To show openly, to make public; *Fr.* Révéler]. ⊙ ~ **da bırakmak,** *dey.* Açıkta bırakmak evsiz barksız bırakmak. Ortalıkta bırakmak, gizlememek, herkesin gözü önünde bırakmak. [*ing.* To leave somebody in the cold, to neglect intentionally, to leave in the open] ⊙ ~ **dan çekilmek,** *dey.* Ortadan kaybolmak; ⊙ ~ **dan kaldırmak,** *dey.* Saklamak, gizlemek, gözönünden kaldırmak; ⊙ ~ **ı** *(birisine veya bir şeye)* **bırakmak,** *dey.* Savunduğu seyden veya yarışmadan çekilmek; ⊙ ~ **ı boş bulmak,** *dey.* Ortada isteğine ve eylemine engel olacak kimse ve sebep bulunmamasından yararlanarak aşırı davranışlarda bulunmak. [*Ing.* To make use of an opportunity in the absence of rivals]; ⊙ ~ **ı siyaset ustası,** Cellât. *(Üstadani divanı hümayun veya camaati celâdan denen cellatlar, Topkapı sarayında bir bölük meydana getiriyordu).* [*ing.* Executioner, hangman]; ⊙ **at** ~ **ı, İki** uçları kavisli uzun bir doğru şeklinde olup at koşturmaya ve yarışlar yapmaya mahsus meydanlar olup bunların etrafında halkın oturması ve koşuları seyretmesi için kademeli, oturacak yerler bulunur. [*Ing.* The Hippodrome in Istanbul; *Fr.* Hippodrome]; ⊙ **bahçe** ~ **ı,** Bahçe şeklinde tarh edilmiş ve çiçek ağaçlarla süslenmiş meydan. [*Fr.* Place-jardin]; ⊙ **bahtına** ~, *dey.* «*Şansın, talihin ne gösterirse*» anlamında kullanılır; ⊙ **bektaşi** ~ **ı,** Bektaşî tekkelerinde âyin yapılan sofa; ⊙ **cindi** ~ **ı,** ◘ **Cindi;** ⊙ **çarşı** ~, Pazar kurulan meydan, çarşıların ortasındaki meydan; ⊙ **dairevî** ~, ◘ **Dairevî;** ⊙ **er** ~ **ı,** *dey.* ◘ **Er.** ⊙ **et** ~ **ı,** *tar.* ◘ **Et.** ⊙**harb** ~ **ı,** ◘ **Harb.** ⊙ **helikopter** ~ **ı,** *hava.* ◘ **Helikopter;** ⊙ **hodri** ~, *dey.* ◘ **Hodri.** ⊙ **gök** ~, Türklerde cirit, cögen *(şimdiki polo)* gibi atlı sporların yapılması için otlu ve çimenli geniş bir sahadan ibaret meydana verilen ad; ⊙ **ileri iniş** ~ **ı,** *ask.* Bir indirme hedef bölgesi içinde veya yakınında, çok kere asgarî tesisleri bulunan bir hava meydanı. [*Ing.* Advanced landing field]; ⊙ **kabak** ~ **ı,** *sil.* ◘ **Kabak.** ⊙ **kale** ~ **ı,** *ask. tar.* ◘ **Kale;** ⊙ **kapalı** ~ **lar,** Etrafı meydanlarla çevrilmiş ve içerisinden doğrudan doğruya sokaklar geçmeyen ve ekseriya birkaç kapı ile ayrılmış olan meydanlardır; ⊙ **kırklar** ~ **ı,** *tasav.* ◘ **Kırklar;** ⊙ **mal** ~ **da,** *dey.* ◘ **Mal;** ⊙ **ok** ~ **ı,** Vaktiyle ok atma yarışmaları için ayrılmış ve düzenlenmiş olan sahalara verilen ad. [*Ing.* Archery ground]; ⊙ **talim** ~ **ı,** Kışlaların ve bazı eski saray ve şatoların yanlarında askerlerin talim etmesine mahsus olan meydan. [*ing.* Exercise ground, drill ground]; ⊙ **yardımcı hava** ~ **ı,** *ask.* Kararlaştırılmış meydana iniş yapmak doğru olmadığı hallerde gidilebileceği uçuş plânında belirtilmiş bir hava meydanı. [*Ing.* Alternate aerodrome].

~ **almak,** dey. *(İstenmeyen şeyler hk.)* Geniş ölçüde olmak, gelişmek yayılmak. [*Ing.* To make progress by taking ad-

vantage of an opportunity, to get on in the world; *Fr.* Trouver le champ libre].
~ **başı**, Yeniçerilerde acemi ocağında efradın ceza işleriyle meşgul ve inzibatına bakan zâbit.
~ **başı (kethüdası)**, *teşk. tar.* Osmanlı ordusu acemi ocağı subaylarından biri. *(Ocak fertlerinin cezalandırılması işine bakar; dayak ve hapis cezalarını uygulardı. Fakat cezalandırma işlemini yerine getirmek için yayabaşı veya odabaşının izni gerekirdi. Meydan başı, Sekban veya Zağarcı bölümlerine terfi edebilirdi).* [*Ing.* Disciplinary officer of the recruits of the Janissary corps].
~ **bulamamak**, Fırsat bulamamak.
~ **dayağı**, *teşk. tar.* Osmanlı Devletinde, askerî okul ve kışlalarda uygulanan bir tür ceza. *(Meydan yerinde uygulandığı için bu adı almıştı. Suçlu görülen öğrenci veya askerin önce suçu okunur, sonra bütün arkadaşlarının önünde, meydan başı tarafından dövülürdü. Meydan dayağı atmak için suçlu bir battaniye üzerine yüzükoyun yatırılır, üzerine de kaçmasın diye iki kişi otururdu. Vurulacak değnek sayısı ise daha önceden tespit edilirdi).* [*Ing.* A public flogging; *Fr.* Bastônnade que l'on pratiquait publiquement].
~ **dayağı çekmek**, Herkesin içinde veya çok dövmek. [*ing.* To give someone a beating].
~ **etmek**, *ed. (saz şairleri hk.)* Bir araya gelerek sazla şiirler okumak, yarışmak. *(En yaşlı ve usta âşık, başkan olarak, ortada, yüksekçe bir yerden toplantıyı yönetir, ödülleri dağıtır).*
~ **hizmeti**, § ❶ *ask.* Baraka ve binalar dışında yapılan görev. [*Ing.* Service out side the barracks]; § ❷ *teşk. tar.* Osmanlı ordusuna mensup askerlerin, kışla dışındaki görevleri.
~ **kalfası**, *den. ask.* Osmanlı donanmasında, taslaklara göre gemi parçalarını yontarak hazırlayan marangozlara verilen ad.
~ **kalfası**, *den.* Eskiden ağaç gemilerin posta v.b. aksamını resmine göre yontup hazırlayan işçiye bakan marangoz kalfalarına denirdi.
~ *(birine veya bir şeye)* **kalmak**, *dey.* Ortada engel olacak kimse veya şey bulunmamak.
~ **kasapları**, *teşk. tar.* Yeniçeri ocağı mezbahalarında görevli kasapların adı. *(Bu görevliler özellikle rumlardan seçilirdi).*
~ **korkusu**, *psik.* ◘ Agorafobi.
~ **merkezleri**, *hava.* Bir meydandaki farklı bölgeleri belirten renkli işaretler. [*ing.* Aerodrome markers].
~ **meteoroloji minimumları**, *hava.* İniş ve kalkışlar için meydanın kullanılıp kullanılmayacağını tayin edecek olan bulut tavan yüksekliği ve minimum görüş değerleri. [*Ing.* Aerodrome meteorological minima].
~ **muharebesi**, *ask.* İki taraf ordusunun kesin sonuca varmak için açık, düz arazide bütün güçleriyle çarpışması: *Sakarya Meydan Savaşı. Malazgirt Meydan* Savaşı. [*Ing.* Pitched battle; *Fr.* Bataille en rase campagne, bataille rangée].
~ **okumak**, *dey.* § ❷ Kavgaya ve yarışmaya çağırmak; biriyle hasım olarak karşılaşmaktan çekinmediğini bildirmek. [*Ing.* To challenge; *Fr.* Provoquer]; § ❷ *sp.* Bir şampiyonu yarışmaya davet etmek.
~ **rakımı**, *hava.* Meydan iniş sahasındaki en yüksek noktanın ortalama deniz seviyesinden olan yüksekliği. [*ing.* Aerodrome elevation].
~ **referans noktası**, *hava.* Meydanın belirtilen coğrafî mevkii. [*Ing.* Aerodrome reference point].
~ **savaşı**, ◘ **Meydan muharebesi.**
~ **sazı**, *müz.* Saz şairlerinin kullandıkları sazların en büyüğü. *(On iki tellidir. Sesinin yüksekliğinden dolayı meydanlarda, açık yerlerde çalınmaya en uygun sazdır).* [*Ing.* The largest variety of the bağlama used in folk music].
☆ *Eşanl.* **çöğür.**
~ **süpürgesi**, § ❶ Meydan, sokak avlu v.b. geniş alanları süpürmeye yarayan, saplı, büyük, çalı süpürge. [*Ing.* Long-handled rough broom; *Fr.* Balais de bruyère à manche]; § ❷ *arg.* Kötü kadın. [*Ing.* Streetwalker, loose woman].
~ **şairi**, Saz şairi. *(Meydanlarda, halk arasında saz çaldıkları ve karşılıklı şiirler söyledikleri için bu ad verildi).*
~ **taşı**, *tasav.* Mevevî tekkelerinin semahanesinde bulunan meşalelerin dikilmesine yarayan taş.
~ **trafiği**, *hava.* Meydan manevra sahasındaki bütün trafik ile meydan civarında uçmakta olan bütün uçaklar. [*Ing.* Aerodrome traffic].
~ **trafik bölgesi**, *hava.* Meydan etrafında, meydan trafiğini korumak maksadıyle tesis edilmiş sınırları ve büyüklüğü belirtilmiş bir hava parseli. [*Ing.* Aerodrome traffic zone].
~ **trafik devresi**, *hava.* Bir meydan civarında iken uçakların uçmak zorunda oldukları belirtilen yol. [*Ing.* Aerodrome traffic circuit].
~ **trafik kontrol kulesi**, *hava.* ◘ **Uçuş kulesi.**
~ **trafik kontrolu**, *hava.* Meydanlara mahsus hava trafik kontrolü sağlamak üzere kurulmuş servis. [*Ing.* Aerodrome control].
~ **vermek**, *dey.* Olanak ve fırsat vermek, imkân yaratmak, zaman vermek. [*Ing.* To give opportunity, to tolerate; *Fr.* Causer, occasionner, donner lieu à].
~ **vermemek (bırakmamak)**, *dey.* Fırsat veya imkân vermemek; zaman vermemek, göz açtırmamak. [*Ing.* To avoid or prevent, to check, to avert, to ward off; *Fr.* Obvier à qch].
~ **yüzey deteksiyon donanımı**, *hava.* Hava trafik kontrolünde kullanılan, bir meydandaki pistlerin, taksirotların, park yerlerinin yerleşme plânını veren ve hareketli ve sâbit bütün trafiği gösteren radar donanımı. [*ing.* Airplane surface detection equipment].

meydancı, i. § ❶ Avlu, bahçe gibi yerleri süpürüp temizleyen hademe. [*Ing.* Cleaner; *Fr.* Balayeur]; § ❷ Hapishane koğuşlarında ayak işlerini gören kimse; § ❷ *den.* Gemilerde belirli vardiyası olmayan ve günlük işlerde görevlendirilen gemici; § ❸ *tasav.* Mevlevî tekkelerinde konukları karşılayan ve âyini yöneten kimse *(dede)*; ◉ **içerî ~ sı**, *tasav.* ◘ **içeri**; ◉ **koğuş ~ sı**, ◘ **Koğuş.**

meydancı başı, b. i, *teşk. tar.* Yeniçeri ortalarında «*çorbacı*» dan sonra gelen subay.

meydancık,-ğı, i. Küçük alan. [*ing.* Little space; *Fr.* Petit place].

meydanda, s. Belli. [*Osm.* Aşikâr; *Ing.* ve *Fr.* Evident].

meydanî /meydanî/, i. *dok. esk.* Bir ipekli kumaş türü. *(Hindistan, Şam ve Diyarbakır'da dokunurdu. Koyu ve mor renk çizgili olanları daha değerlidir Özellikle bayram yerlerinde erkekler tarafından giyilirdi. Bir topu /7 m./ üç altına satılırdı).* [*Ing.* A kind of expensive cloth of cotton mixed with silk, having dark red or purple stripes, made especially in Damascus and India].

meydanlık,-ğı, i. Meydan denecek kadar genişçe yer, açıklık. [*Ing.* Open space; *Fr.* Place].

meyelân /meyelân/, i. *Osm.* < *Ar. esk.* § ❶ Eğilme, doğru durmayıp bir tarafa eğilmiş olma. [*Ing.* An inclining towards, tendency, inclination, affection; *Fr.* Inclination, penchant]; § ❷ *fels.* Eğinim ve eğsinim; § ❸ *mec.* İlgi, yakınlık.

meyerhofferit,-ti, i. *Fr. meyerhofférite. (Özel ad Meyerhof'tan). min.* Hidratlı doğal kalsiyum borat. [*ing.* Meyerhofferite].

meyhane /meyhâne/, b. i. *Osm.* < *Fars.* İçki satılan ve içilen kendine özgü yer. [*ing.* Tavern, wine-shop; *Fr.* Cabaret]; ◉ **koltuk ~ si**, ◘ **Koltuk.**

meyhaneci, i. Meyhane işleten kimse. [*Ing.* Tavern keeper, barkeeper; *Fr.* Débitant de boissons].

meyhanecilik,-ği, i. Meyhane işletme işi. [*ing.* Profession of a tavern keeper; *Fr.* Profession du cabaretier].

meyil,-yli, i. *Osm.* < *Ar. meyl.* § ❶ Eğiklik, eğim. [*ing.* Leaning, inclining, inclination, tendency; *Fr.* Inclinaison]; § ❷ *fels.* Özlem; § ❸ İki taraftan birini fazla tutma; taraftarlık etme: *Galatasaraylı olduğu halde Fenerbahçe - Beşiktaş maçlarında Beşiktaşa meyli var.* [*ing.* Tendency; *Fr.* Tendance]. ☆ *Eşanl.* **eğilim**; § ❹ Gönül bağlama, sevme: *Bir güzel kıza meyledeli ne yaptığını bilmez oldu.* [*Ing.* Affection, love; *Fr.* Amour, affection]; § ❺ *mim.* Akıntı. [*Ing.* Slope]; § ❻ *(Geniş anlamda)* Sapma, dönme. [*Ing.* Deviation, deflection; *Fr.* Déviation]; § ❼ İstek; § ❽ *demir.* Bir yolun, metre başına milimetre cinsinden eğimi; yani yolun yatayla yaptığı açının sinüsü. ☆ *Eşanl.* **eğim**; § ❾ *fiz. esk.* Eğilme; § ❿ *mat. esk.* Eğim, eğilme; § ⓫ *tasav.* Tanrı'ya dönüş, aslına dönüş; ◉ **meyli arz**, *astr.* Yer'in ekseni ile yörünge düzlemi arasındaki 23 derece 27 dakikalık açı; ◉ **meyli azam**, *astr.* Bir gökcisminin en büyük eğimi. [*Ing.* Greatest declination of a heavenly body]; ◉ **meyli azam hattı**, *mat. esk.* En büyük eğimli doğru. [*Ing.* Line of the greatest inclination]; ◉ **meyli küllî**, *astr. esk.* Bir gökcisminin yörüngesinden tam olarak sapması. [*Ing.* Total declination or obliquity of the ecliptic]; ◉ **meyli mutlak**, *astr. esk.* Bir yıldızın yörüngesinden, olağan sayılan sapması]. [*ing.* Common declination of a star]; ◉ **meyli mıknatısî**, *fiz. esk.* Mıknatıs iğnesiyle ufuk çizgisi arasındaki açı; ◉ **cıvadra meyli**, *den.* ◘ **Cıvadra**; ◉ **düzenli yatay meyli**, *trm.* ◘ **Düzenli**; ◉ **enine ~**, *bayınd.* Eğimli bir yolda, yol üzerinde toplanan suların yol kenarlarındaki hendeklere akmasını sağlamak üzere, yol ekseninden itibaren yolun her iki yanına doğru verilen eğim. *(Böylece yol ekseni yol kenarlarından yüksek tutulmuş olur ve sular hendeklere yönelir. Enine eğim veya enine eğim, yol kaplamasının cinsine bağlıdır. Bununla beraber enine eğim yüzde 1'den az olmamalıdır)*; ◉ **nehir meyli**, *den.* Bir nehrin kenarlarının düzeye göre yatıklığı; ◉ **rıhtım meyli**, *den.* Med ve cezir olan limanlardaki rıhtımlara gemi giriş çıkışını kolaylaştırmak için verilen eğim.
~ **göstermek**, *dey.* Eğilim göstermek, rağbet etmek, İstemek.
~ **hattı**, ◘ **Hat.**
~ **tesbit bendi**, *trm.* Bir toprak oyuntusunda veya diğer su mecralarında eğim tespiti amacıyle inşa edilen bend.
~ **vermek (bağlamak)**, *dey.* Gönül vermek, sevmek.
~ **zaviyesi**, *mat. esk.* İki çizgi veya düzlemin birbirine göre eğilme açısı. [*ing.* Angle of inclination; *Fr.* Angle d'inclinaison].

meyilli, s. § ❶ *(Bir yana)* Eğimi olan, eğilmiş, eğik: *Uçurumlar, üzerlerinde, emniyetle kayılabilen meyilli düzlükler gibi görünür.* [*Ing.* Inclined; *Fr.* Incliné]; § ❷ *h.d.* İstekli gönlünü vermiş *(kimse)*.
~ **teras**, *trm.* Yağış yoğunluğunun tehlike gösterebileceği bölgelerde kanalın bütün uzunluğunca değişmeyen veya değişen eğim verilerek inşa edilen teras tipi.

meykede, i. *Osm.* < *Fars. mey* + *-gede, -kede*'den *mey-gede. esk.* Meyhane. İlk *meykede*'nin, şarabın bulucusu *Cemşid* zamanında yapıldığı söylenir. Zerdüşt dininin doğuşundan sonra meykedeler çoğaldı. İran'da yaygın olan meykede deyimi, Anadolu'da meyhane sözüyle karşılandı. [*Ing.* Wine shop, tavern].

meykedeci, i. § ❶ *esk.* Meyhaneci; § ❷ *tasav.* Tanrı yoluna yeni giren bir kim-

seye *(mürit)* aşk şerbetini, insana tanrısal bir coşkunluk sağlayan manevî içkiyi veren kimse. ☆ *Eşanl.* **mürşidi kâmil.**

meyl, i. ◘ **Meyil.**

meylen, z. *esk.* Meylederek, eğilerek, eğilim göstererek. [*ing.* By inclination by affection].

meyl.etmek (-e), b. f. § ❶ Eğilmek. [*ing.* To incline; *Fr.* S'incliner]; § ❷ *mec.* Belli bir konuya yönelmek veya bir kimseye ilgi göstermek. ☆ *Eşanl.* eğinmek; § ❸ Aşık olmak. [*ing.* To fall in love; *Fr.* S'éprendre].

meyliyat, ç. i. *esk.* § ❶ Meyiller, eğilimler, istekler. [*ing.* Inclinations, tendencies]; ❷ İstek ve eğilim duygusu.

meymakit,-ti, i. *Fr. meymacite. (Yer adı Meymac'dan), min.* Hidratlı doğal tungsten oksid. [*ing.* Meymacite].

meymene, i. *Osm.* < *Ar. lünm. esk.* Ordunun sağ kanadı. [*ing.* Right wing of an army; *Fr.* Aile droite *(d'une armée)*].

meymenet,-ti, i. *Osm.* < *Ar. yümn.* İyi özellik uğur: *Adamın yüzünde meymenet yok.* [*ing.* A being luck, fortunate, auspiciousness, fortune; *Fr.* Bonheur, fortune, bon augure].

meymenetli, i. Uğurlu. [*ing.* Auspicious, lucky, prosperous; *Fr.* De bon augure, d'heureux présage].

meymenetsiz, s. § ❶ Uğursuz; § ❷ *(kişi hk.)* Suratsız, kılıksız, huysuz, ters. [*ing.* Inauspicious, unlucky, disagreeable *(person)*; *Fr.* De mauvais augure].

meymun /meymün/, s. *Osm.* < *Ar. yümn. esk.* Uğurlu, kutlu. [*ing.* Fortunate, happy, auspicious, prosperous].

meyn, i. *Osm.* < *Ar. esk.* § ❶ Yalan söyleme; § ❷ Yalan. [*ing.* Speaking falsely, a lie].

meyopraji, miyopraji, i. *Fr. méiopragie* veya *miopragie. patol.* ve *psikopatol.* Daha önceki bir hastalıktan dolayı görevini tam yapamayan bir organın durumu. *Meyopraji,* duygusal bir bozukluğu ifade eden ruhsal ağrıların bir organ veya bir görev üzerinde yerleşmiş hali olabilir. *(Gerçekten de histerik astazi ve abaziler çok defa yürümesi gecikmiş çocuklarda görülür).* [*ing.* Miopragia].

meyoz, i. *Fr. méiose.* < *Yun. biy.* Birinci mitoz bölünme sonucunda oluşan 2N kromozomlu sperma ve yumurta hücrelerinin *(bitkilerde çiçektozu ana hücreleri ile embriyon kesesi hücrelerinin)* N kromozomlu hücreleri verecek kromatik indırgenme olayını sağlayan olgunlaşma bölünmesi. [*ing.* Meiosis, reduction, division]; ☆ *Eşanl.* **redüksiyon bölünmesi, indirgeme bölünmesi;** ⊙ **gamet ~ u,** *zool.* ◘ **Gamet.**

meysere, i. *Osm.* < *Ar. yüsr. esk.* § ❶ Zenginlik. [*ing.* Niches, wealth]; § ❷ Ordunun sol kanadı. [*ing.* Left wing of an army].

meysir, i. *Osm.* < *Ar. oyun. esk.* § ❶ Zarla oynanan bir kumar [*ing.* Dice game, any gambler's game]; § ❷ Okla oynanan oyun.

meysur /meysür/, s. *Osm.* < *Ar. yüsr. esk.* Kolay kılınmış, kolaylanmış. [*ing.* Made easy, facilitated *(by God)*].

meysurat, ç. i. *esk.* Kolay şeyler. [*ing.* Matters facilitated by God].

meysure, s. *esk.* **Meysur'un** dişili.

meyt, i. *Osm.* < *Ar. esk.* Ölü. ◘ **Meyyit.**

meyte, i. *Osm.* < *Ar.* § ❶ Ölü hayvan; § ❷ *din.* Şeriat kurallarına uygun olarak kesilmeyen ve bu yüzden yenilenmesi yasaklanan hayvan eti. [*nig.* Carrion, beast that has died and is unfit for food].

meyus /meyüs/, s. ve i. *Osm.* < *Ar. ye's* § ❶ Yese düşmüş, üzgün. [*ing.* Desperate]; § ❷ Ümitsiz, karamsar. [*ing.* Hopeless, despairing; *Fr.* Désespéré].

~ **etmek,** Ümitsizliğe düşürmek, üzmek. [*ing.* To despair; *Fr.* Désespérer].

~ **olmak,** Üzgün ve ümitsiz bir duruma düşmek. [*Fr.* Se désespérer].

meyusane, z. *esk.* Ümitsizce. [*ing.* Desperately, in despair; *Fr.* Qui se fait avec désespoir, désespéré].

meyusen, s. *esk.* Ümitsiz bir şekilde.

meyusiyet,-ti, /meyüsiyet/, i. *Osm.* < *Ar.* Umutsuzluk, kara düşünce, karamsarlık. [*ing.* Despair, desperateness, hopelessness; *Fr.* Desespoir].

meyva, i. ◘ **Meyve.**

meyve, i. *Osm.* < *Fars. mîve. bot.* § ❶ Çiçeğin döllenmesinden sonra yumurtalığın gelişmesiyle oluşan ve tohumları taşıyan organ. Meyva tipleri: *Basit meyvalar, agregat meyvalar ve bileşik meyvalar* olmak üzere başlıca üç grupa ayrılır. [*Osm.* Semer; *ing.* ve *Fr.* Fruit]. ☆ *Eşanl.* yemiş. ◘ *ŞEKİL: 89.* — BİTKİ; ◘ *ŞEKİL: 386.*— SERT ÇEKİRDEKLİ VE SERT KABUKLU MEYVALAR: ◘ *ŞEKİL: 387.* — ETLİ MEYVALAR; *ŞEKİL: 388.* — ILIMAN VE TROPİK BÖLGE MEYVALARI; § ❷ *(Geniş anlamda)* Anasına oranla çocuk: anası bakımından ele alınan çocuk: *Gayrimeşru bir aşkın meyvası.* [*ing.* Product; *Fr.* Fruit, enfant, par rapport à sa mère]; § ❸ *mec.* Kâr, yarar, avanta, ürün: *Yıllarca sarfettiği gayretlerin meyvalarını şimdi almaya başladı.* [*ing.* Profit; *Fr.* Fruit, profit avantage, résultat utile]; § ❹ *mec.* İyi veya kötü sonuç: *Sefalet tembelliğin meyvasıdır.* [*ing.* Result; *Fr.* Fruit, effet résultat bon ou mauvais]. ⊙ ~ **ye yatırmak,** *trm.* Bir ağacın meyve verimini artırmak için yapılan işlem. [*Fr.* Mettre un arbre à fruit]; ⊙ **açılan ~,** *bot.* Fazla miktarda tohum ihtiva eden, olgunlukta perikarpı kuruyan, açılarak tohumlarını etrafa saçan meyva. [*Osm.* Esmar-i münferice; *ing.* Dehiscent fruit; *Fr.* Fruit déhiscent]; ⊙ **açılan kuru ~,** *bot.* Olgunlukta herhangi bir biçimde **açılarak** tohumlarını döken **kuru meyve;** ⊙ **açılmayan kuru ~,** *bot.* Olgunlukta kapalı **kalan** kuru meyve; ⊙ **agregat ~,** *bot.* Çok pistilli *(apokarp)* bir çiçekten meydana gelen meyva. *(Pistillerin her biri ayrı bir meyve verir. Fakat bütün bu tek meyvalar aynı çiçekten meydana gelmiş oldukları için bir topluluk halinde kalırlar. Örnek: çilek, böğürten);* ⊙ **baklamsı ~,** *bot.* ◘ **Badıç;** ⊙ **basit ~,** *bot.* Bir pistilli bir çiçekten meydana gelen meyva. *Kuru meyvalar* ve *etli meyvalar* olmak üzere iki grup teşkil ederler. [*Osm.* Semer-i basite; *ing.* Simple fruit; *Fr.* Fruit simple]; ⊙ **bileşik ~,** *bot.* Sık bri çiçek durumunun her çiçeğinden meydana gelen meyvaların olgunlukta gene bir arada sık bir meyva durumu halinde bir bütün olusturduğu meyva topluluğuna verilen ad. *(Örnek: İncir, dut).* [*Osm.* Semer-i mürekkep; *ing.* Compound fruit; *Fr.* Fruit composé]. ⊙ **etli ~,** *bot.* Perikarpı kalın olan, etli ve su bakımından zengin meyva. *(Örnek: Bakka, hesperidyum, peponidyum, drupa).* [*ing.* Fleshy fruit; *Fr.* Fruit charnu]; ⊙ **kanatlı ~,** *bot.* Üzerinde kanat gibi uzantılar bulunan meyva; ⊙ **kapalı ~ lar,** *bot.* Olgunlaşmada kapalı kaldıkları için tohumları ancak perikarpın çürümesi veya hayvanların yardımı ile serbest hale geçebilen meyvalar. Perikarpın gelişmesine göre, *kuru kapalı meyvalar* ve *Etli kapalı meyvalar* olmak üzere iki tipe ayrılırlar; *(Örnek: ceviz).* [*ing.* Indehiscent fruit; *Fr.* Fruit indéhiscent]; ⊙ **kapçıklı ~,** *bot.* ◘ **Aken;** ⊙ **kuru ~,** § ❶ *bot.* Perikarpı ince olan ve olgunlukta dış kabuğu kuruyan meyva. **Açılmayan kuru meyvalar** *(nuks, karyopsi, aken, samara, şizokarp, lomentum)* ve **açılan kuru meyvalar** *(folikül, legumen, silikva, silikula, kapsula)* olmak üzere iki grupa ayrılır. [*ing.* Dry fruit; *Fr.* Fruit sec]; § ❷ *gıda sny.* Ceviz gibi başlangıçtan beri etli kısmı olmayan veya kuru incir, kuru üzüm gibi sonradan kurutulan meyva. [*ing.* Dry fruit; *Fr.* Fruit sec]; ⊙ **sunî ~,** *tic.* Doğal bir meyva görüntüsü vermek amacıyle üzeri jelatin, vernik, nişasta ve pudra ile kaplanmış belli bir dayanaklılığı olan pamuk yumağı. [*ing.* Artificial fruit; *Fr.* Fruit artificiel]. ⊙ **üzümsü ~,** *bot.* Perikarpı etlenmiş, taşıdığı çekirdeksi taneleri ise gerçek tohum olan bir etli kapalı meyva tipi. *(Örnek: Asma, domates).* [*Lat. Bacca; ing.* Berry; *Fr.* Baie]; ☆ *Eşanl.* **bakka.** ⊙ **yalancı ~,** *bot.* Etli kısmı karpeller yerine eksen brakte veya perianttan hasıl olan meyva.

~ **ağacı,** *trm.* Yenilecek türden meyve veren ağaç. [*ing.* Fruit tree; *Fr.* Arbre fruitier].

~ **bahçesi,** *trm.* İçerisinde çeşitli meyvelerin yetiştirildiği toprak parçası. [*ing.* Fruit garden; *Fr.* Fruitier].

MEYVE KABUĞU

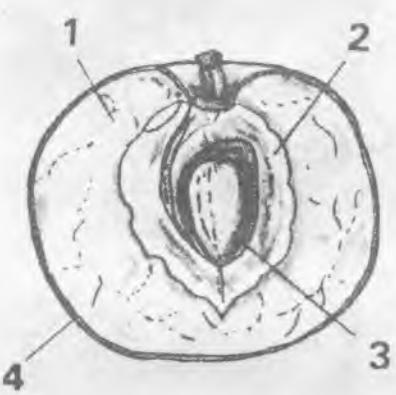

1. Sulu kısım (meyve ortası). 2. Taşsı kısım (meyve içi). 3. İnce kabuk (meyve dışı). 4. Çekirdek (tohum).

MEYVE YAPRAK

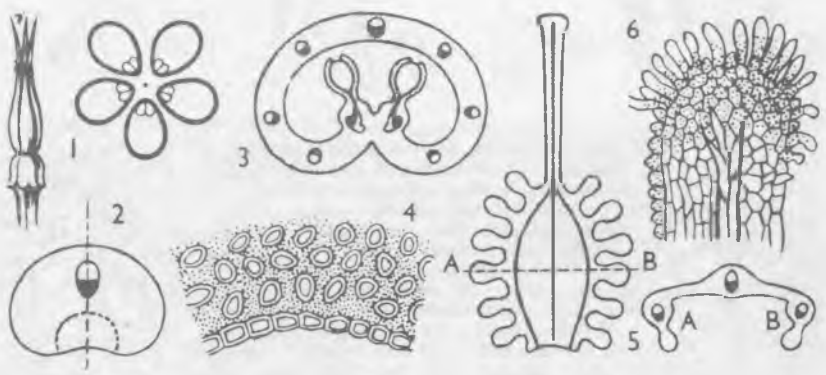

1. Hasekiküpesi'nin dişi organı ve enlemesine kesiti. 2. ve 3. Bir dişicik borusunun ve bir yumurtalığın enlemesine kesiti. 4. İletken doku. 5. Bir meyve yaprağın karşıdan dikine ve AB doğrultusunda enine kesiti. 6. Bir tepeciğin dikine kesiti.

~ **bilimi**, *bot.* Meyvelerin incelenmesiyle ilgili botanik bölümü.
~ **boğusu**, *bot.* Bazı meyvelerin *(erik, üzüm)* veya bazı yaprakların*(lahana)* üzerini saran mumsu madde.
~ **dışı**, *bot.* Yemişlerin derisi, meyvenin üç kısmından en dışta olanı *(kabuk)*. [*Osm.* Gılâfı harici semer; *Ing.* Exocarpus; *Fr.* Épicarpe].
~ **ezmesi**, *mutf.* ◘ Ezme.

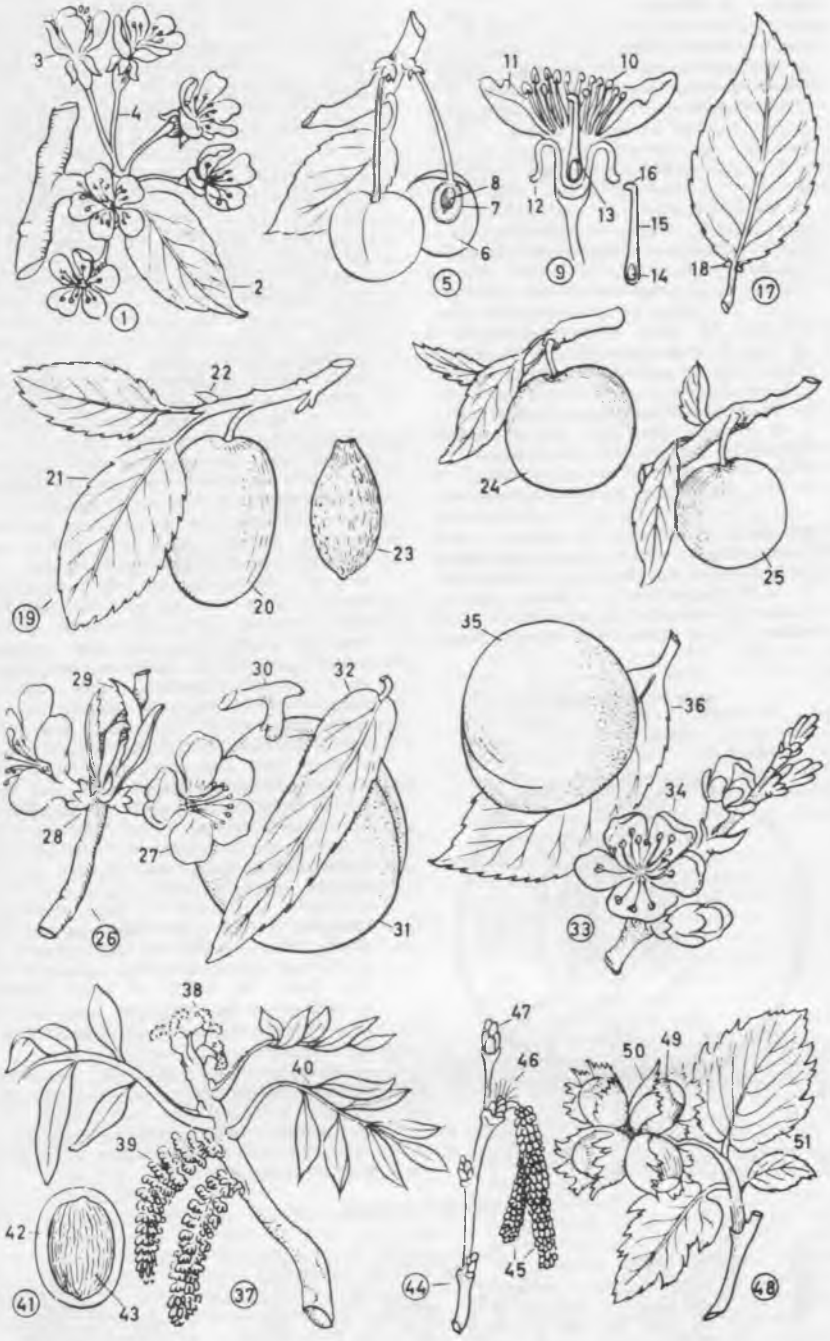

DUDEN'den

ŞEKİL: 386.— **SERT ÇEKİRDEKLİ VE SERT KABUKLU MEYVALAR.** [*1 — 18 Kiraz ağacı*]: **1.** Çiçeklenen kiraz dalı. **2.** Kiraz yaprağı. **3.** Kiraz çiçeği. **4.** Çiçek sapı. **5.** Kiraz. **6.** Etlenmiş mezokarp. **7.** Kiraz çekirdeği. **8.** Tohum. **9.** Çiçek *(enine kesiti)*. **10.** Ercik başı *(anter)*. **11.** Petal *(taç yaprağı, çiçek yaprağı)*. **12.** Çanak yaprağı *(sepal)*. **13.** Pistil *(dişi organ)*. **14.** Ovül *(yumurtacık)*. **15.** Boyuncuk *(stil)*. **16.** Tepecik *(stigma)*. **17.** Yaprak. **18.** Yaprak balözü. [*19 — 23 erik ağacı*]: **19.** Meyva taşıyan dal. **20.** Erik. **21.** Erik yaprağı. **22.** Tomurcuk. **23.** Erik çekirdeği. **24.** Frenk eriği. **25.** Yeşil erik. [*26 — 32 şeftali ağacı*]: **26.** Çiçeklenen dal. **27.** Şeftali çiçeği. **28.** Çiçek filizi. **29.** Genç yaprak. **30.** Meyva taşıyan dal. **31.** Şeftali. **32.** Şeftali yaprağı [*33 — 36 kayısı ağacı*]: **33.** Çiçeklenen kayısı dalı. **34.** Kayısı çiçeği. **35.** Kayısı. **36.** Kayısı yaprağı. [*37 — 51 sert kabuklu yemişler*]: /*37 — 43 ceviz* ağacı/: **37.** Çiçeklenen dal. **38.** Dişi çiçek. **39.** Erkek çiçek durumu. **40.** Tek tüysü yaprak. **41.** Meyva. **42.** Meyva örtüsü *(perikarp)*. **43.** Ceviz. [*44 — 51 fındık ağacı*]: **44.** Çiçeklenen fındık dalı. **45.** Erkek çiçek durumu. **46.** Dişi çiçek durumu. **47.** Yaprak tomurcuğu. **48.** Meyva taşıyan dal. **49.** Fındık. **50.** Meyva örtüsü. Fındık yaprağı.

☆ *Eşanl.* **eksokarp.**
~ **içi**, *bot.* Yemişlerde, tohumların bulunduğu iç kısım. [*Osm.* Gılâfı dahili semer; *Ing.* Endocarpus; *Fr.* Endocarpe].
☆ *Eşanl.* **endokarp.**
~ **kabuğu**, *bot.* ◘ Kabuk.
~ **kileri**, Meyvelerin saklandığı serin yer. [*Ing.* Store-room for fruit; *Fr.* Fruitier, fruiterie].
~ **ortası**, *bot.* Yemişlerin meyvedışı ile meyveiçi kısımları arasında bulunan sulu ve etli kısım. [*Ing.* Mesocarpus; *Fr.* Méso_carpe].
☆ *Eşanl.* **mezokarp.**
~ **sineği**, *zool.* ◘ Sinek.
~ **sineğigiller**, *zool.* ◘ Meyvesineğigiller.
~ **şekeri**, *kim.* ◘ Früktoz.
~ **tepsisi**, Üzeri meyva ile süslenerek doldurulan ve masa üzerine konularak sunulan tepsi. [*Ing.* Fruit tray; *Fr.* Fruit monté].
~ **tomurcuğu**, *trm.* Meyva yapan çiçek tomurcuğu.
~ **yaprağı**, *(meyvayaprak)*, *bot.* Yumurtacıkları taşıyan, farklılaşmış yapraksı organ. [*Ing.* Carpel; *Fr.* Carpelle].
☆ *Eşanl.* **karpel.**
~ **yük gemisi**, *den.* ◘ Gemi.

meyveci, i. ve s. Meyve yetiştiren veya satan kimse. [*Ing.* Fruit seller; *Fr.* Fruitier,-ière].

meyvecik,-ği, i. Bileşik bir meyvanın oluşumuna yarayan ayrı ayrı meyvelerden her biri.

meyvecil, s. ve i. Meyveyle, bitkiyle beslenen: *Cava yarasası meyvecildir.* [*Ing.* Fructivorous, fruit-eating; *Fr.* Frugivore].

meyvecilik,-ği, i. § ❶ Meyve yetiştirme işi; § ❷ Meyva alıp satma işi. [*Ing.* Greengrocery, fruit business; *Fr.* Fruiterie].

meyve.dışı, b. i. *bot.* Meyvelerin dış kısmı.

meyve.hoş, i. *Osm.* < *Fars.* Yemiş çarşısı. *(Daha fazla kuru yemiş çarşısı için kullanılır).*

meyve.içi, b. i. *bot.* Meyvelerin içinde tohumların bulunduğu kısım.

meyveli, s. § ❶ Meyvesi olan, meyve veren: *Meyveli ağaç.* [*Ing.* Fruit-bearing; *Fr.* Fruitier,-ère]; § ❷ Meyveden yapılan: *Meyveli gazoz.* [*Ing.* Fruity; *Fr.* Fruiteux,-euse]; § ❸ İçinde meyva olan: *Meyveli pasta.* [*Ing.* Having fruit, fruitful; *Fr.* Avec des fruits].
~ **dondurma**, ◘ Dondurma.

meyvelik,-ği, i. § ❶ Meyve ağaçları bahçesi; meyve ağacı dikili, belirli büyüklükte açık arazi. [*Ing.* Orchard; *Fr.* Fruitier]. § ❷ Sofrada meyve koymaya yarayan genellikle ayaklı kap, yemiş tabağı. [*Ing.* Fruit-dish; *Fr.* Compotier]; § ❸ Meyveleri saklamaya yarayan kuru ve serin yer. [*Ing.* Fruit-loft; *Fr.* Fruitier]; § ❹ Meyveleri çürümekten koruyan, rafları kafesli raflık. [*Fr.* Fruitier]. § ❺ *süsl. san.* Eskiden tabak biçiminde *(küçüklerine tabakçık deniyordu)*, sonraları kupa biçimindeki meyva kapları. [*Ing.* Fruit cup; *Fr.* Fruitier, coupe à fruits].

meyvemsi, s. *bot.* Meyveye benzer görünüşü olan. [*Ing.* Fruity; *Fr.* Fruiteux,-euse].

meyve.ortası, b. i. *bot.* Meyvelerin kabukları ile içleri arasındaki etli ve sulu kısmı.

meyve.sineğigiller, ç. b. i. *zool.* Böcekler *(insecta)* sınıfının, iklkanatlılar *(Diptera)* takımına giren bir familya. Larvaları tarımsal bitkilerin değişik bölgelerine yerleşerek, oldukça önemli yitiklere yol açan ve zeytin sineği, kiraz sineği, kavun sineği gibi, böcekbilim uzmanlarınca iyi bilinen küçük ve güzel renkli sinekleri kapsar. [*Lat.* ve *Ing. Trypetidae*; *Fr.* Trypétidés].

meyvesiz, s. Meyve vermeyen, meyvesi olmayan. [*Ing.* Fruitless; *Fr.* Stérile, infécond,-onde].
~ **ağaç**, Henüz meyve vermeye başlamamış olan ağaç.

meyvesizlik,-ği, i. Meyvesiz olma hali. [*Ing.* Fruitlessness].

meyve.yaprak,-ğı, b. i. *bot.* Çiçeğin döllenmeden sonra yemişi meydana getiren yaprağı.

meyyal,-li /meyyâl/, s. *Osm.* < *Ar.* § ❶ Eğingen, eğilimli: *Bu çocuk oyuna meyyal-*

dir. [*ing.* Inclined towards; *Fr.* Incliné]; § ❷ Çok fazla eğilmiş, eğik.

meyyit,-ti, i. *Osm.* < *Ar. mevt. esk.* § ❶ Ölmüş, ölü; § ❷ *mec.* Çok zayıf; § ❸ i. Ölü, ölmüş insan. [*Ing.* Dead man; *Fr.* Mort, défunt].

meyyitane, z. *esk.* Ölü gibi, ölüye benzeyen. [*Ing.* Deathlike, dismal].

meza, i. ◘ Maza.

mezabıt /mezābıt/, ç. i. *Osm.* < *Ar.* mazbata'nın çoğulu.

mezabih /mezābih/, ç. i. *Osm.* < *Ar. mezbaha*'nın çoğulu.

mezabir /mezābir/, ç. i. *Osm.* < *Ar. mizber. esk.* § ❶ Kamışlar. § ❷ Kamış kalemler.

mezad, i. ◘ Mezat.

mezahib /mezāhib/, ç. i. *Osm.* < *Ar.* mezheb'in çoğulu.

mezahim /mezāhim/, ç i. *Osm.* < *Ar. zahmet. esk.* Sıkıntılar, eziyetler, güçlükler. [*Ing.* Difficulties, troubles, obstacles].

mezahir /mezāhir/, ç. i. *Osm.* < *Ar. mazhar. esk.* § ❶ Bir şeyin ortaya çıktığı, göründüğü yerler; § ❷ Ulaşmalar, erişmeler.

mezahir[2] /mezāhir/, ç. i. *Osm.* < *Ar. müzhere. esk.* Çiçekli yerler, bahçeler.

mezaik /mezāik/, ç. i. *Osm.* < *Ar. mazik. esk.* Dar, sıkıntılı yerler.

mezak /mezāk/, i. *Osm.* < *Ar. zevk. esk.* § ❶ Zevk alma, tat duyma; § ❷ Tat, lezzet. [*ing.* Tasting, taste]; § ❸ *anat. esk.* Damak.

mezakonik, s. *Fr. mésaconique. kim.* Formülü $C_5H_4(CO_2H)_2$ olan etilen sınıfından bir diasid için kullanılır; fümarik asidin homoloğudur; 202° C'ta erir. Itakonik ve sitrakonik asidlerin izomerleşmesinden elde edilir. [*ing.* Mesaconic; *Fr.* éMthylfumarique]. ☆ *Eşanl.* metilfümarik.

mezakson, i. *Fr. mésaxone.* < *Yun. mesos,* orta + *axon,* eksen. *anat.* Sinir dokusunda Schwann hücre zarından meydana gelen bir çift paralel zar olup yine *Schwann* hücre zarından meydana gelmiş olan miyelin tabakaları bu uzantı ile *Schwann* hücre zarına bağlı kalır. [*ing.* Mesaxon].

mezalik /mezālik/, ç. i. *Osm.* < *Ar. mezlaka. esk.* Kaygan yerler, ayağın kayabileceği yerler.

mezalim /mezālim/, ç. i. *Osm.* < *Ar. zulm.* > *mazleme. esk.* § ❶ Zulümler, kıyınlar; § ❷ Adalet dairesi.

mezam, ç. i. *Osm.* < *Ar. zemm. esk.* Zemmetme, ayıplama.

mezamin, ç. i. *Osm.* < *Ar. mazmun. esk.* § ❶ Ödenmesi gereken şeyler; § ❷ Anlamlar, kavramlar; § ❸ Sanatlı ve nükteli sözler.

mezamir /mezāmir/, ç. i. *Osm.* < *Ar. mezmür. esk.* § ❶ Peygamber'in makamla okuduğu zebur süreleri, mezmurlar; § ❷ Kavalla okunan ilâhiler.

mezanşim, i. ◘ Mezenşim.

mezar /mezār/, i. *Osm.* < *Ar. ziyaret.* Ölünün gömüldüğü yer. [*ing.* Grave, tomb; *Fr.* Tombe, tombeau]. ☆ *Eşanl.* gömüt, sin, kabir. ◉ ~ dan çıkarmak, *(birini), dey.* Bir kimseyi ölümden kurtarmak: *Doktor zamanında yetişti de adamı mezardan çıkardı.* ◉ anıt ~, *mim.* ◘ Anıt; ◉ bodrum ~ ı, *mim.* ◘ Bodrum; ◉ kaya ~, Kayalar içine oyulmuş mezar; ◉ mahzen ~, Bir ailenin efradı ölülerini koymaya mahsus yer altında oda gibi yapılmış mezarlar. [*ing.* Burial vault; *Fr.* Caveau].

~ anıtları, Mezarların üzerine anıt niteliğinde yapılan bina veya dikilen taşlar.

~ çukuru, ◘ Çukur.

~ hücresi, *san.* İçine bir tabut konmak üzere yapılmış, üstü bir kemerle örtülü, ze mini düz oyuk hücre. *(Mezar hücreleri kilise ve diğer dinî yapılarda yan duvarların iç, bazen de dış yüzlerine oyulurdu).*

~ kaçkını, *dey.* Korkunç derecede zayıflamış kimse. [*ing.* Sickly person; *Fr.* Personne très chévite].

~ kitabesi, ◘ Mezar taşı kitabesi.

~ sofası, Türklerde ve müslümanlarda bir ailenin veya bir tekkeye mensup şeyh ve dedelerin o tekkenin bahçesinde veya umumi kabristanlarda yanyana gömüldükleri sed şeklinde yüksekçe ve etrafı duvar ve parmaklıklar çevrilmiş mestabaya benzer mezarlar.

~ taşçısı, Mezar taşlarını yapan ve üzerlerine yazılar ve süslemeler oyan taşçı ustası.

~ taşı, Mezarların baş ve ayak uçlarına

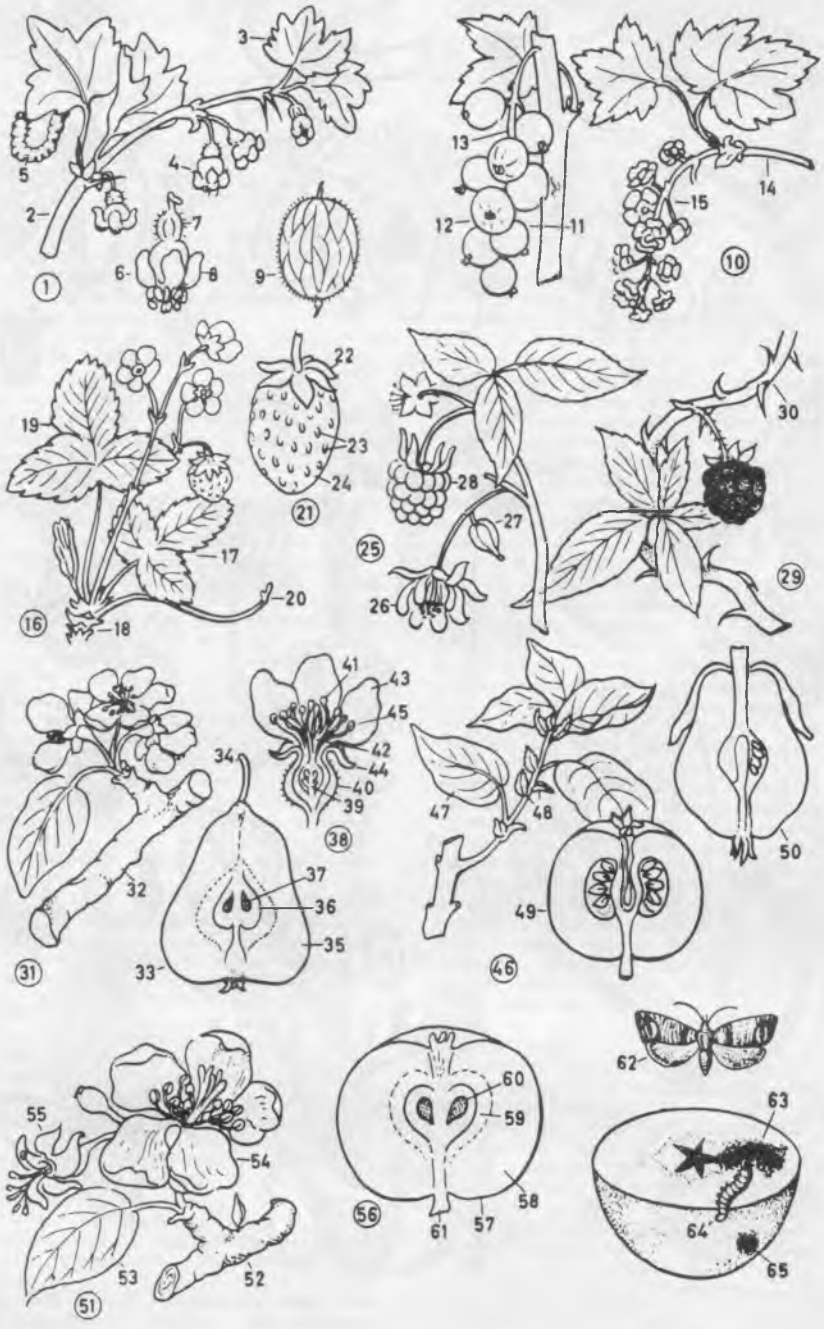

DUDEN'den

ŞEKİL: 387. — **ETLİ MEYVALAR. 1.** Bektaşi üzümü sürgünü. **2.** Çiçeklenen Bektaşi üzümü dalı. **3.** Yaprak. **4.** Çiçek. **5** Tırtıl. **6.** Bektaşi çiçeği. **7.** Yumurtalık. **8.** Çanak *(kaliks).* **9.** Bektaşi üzümü. **10.** Frenk üzümü. **11.** Frenk üzümü salkımı. **12.** Frenk üzümü. **13.** Meyva sapı. **14.** Çiçeklenen Frenk üzü-mü dalı. **15.** Çiçek salkımı. **16.** Çilek bitkisi. **17.** Yaprak. **18.** Kök. **19.** Üçyaprakçıklı yaprak. **20.** Rizom. **21.** Çilek. **22.** Çanak *(kaliks).* **23.** Aken. **24.** Etlenmiş çiçek tablası. **25.** Ahududu sürgünü. **26.** Ahududu çiçeği. **27.** Tomurcuk. **28.** Meyva. **29.** Böğürtlen. **30.** Dikenli sürgün. [*31-61 çekirdekli meyvalar*]: **31.** Armut ağacı. **32.** Çiçeklenen armut ağacı dalı. **33.** Armut *(uzunluğuna kesiti).* **34.** Armut sapı. **35.** Etenmiş çiçek tablası. **36.** Hakiki meyva *(koçan).* **37.** Armut çekirdeği. **38.** Armut çiçeği. **39.** Tohum tomurcuğu. **40.** Yumurtalık. **41.** Tepecik *(stigma).* **42.** Boyuncuk *(stil).* **43.** Taç yaprağı. **44.** Çanak yaprağı *(sepal).* **45.** Ercik başı *(anter).* **46.** Meyva ağacı. **47.** Ayva yaprağı. **48.** Kulakçık. **49.** Ayva. **50.** Ayva *(boyuna kesiti).* **51.** Elma ağacı. **52.** Çiçeklenen elma dalı. **53.** Yaprak. **54.** Elma çiçeği. **55.** Dökülmüş çiçek. **56.** Elma *(boyuna kesiti).* **57.** Elma kabuğu. **58.** Etlenmiş çiçek tablası. **59.** Elma koçanı. **60.**-Elma çekirdeği. **61.** Elma sapı. **62.** Elma kurdu. **63.** Oyuk yol. **64.** Kurt *(tırtıl, larva).* **65.** Kurt deliği.

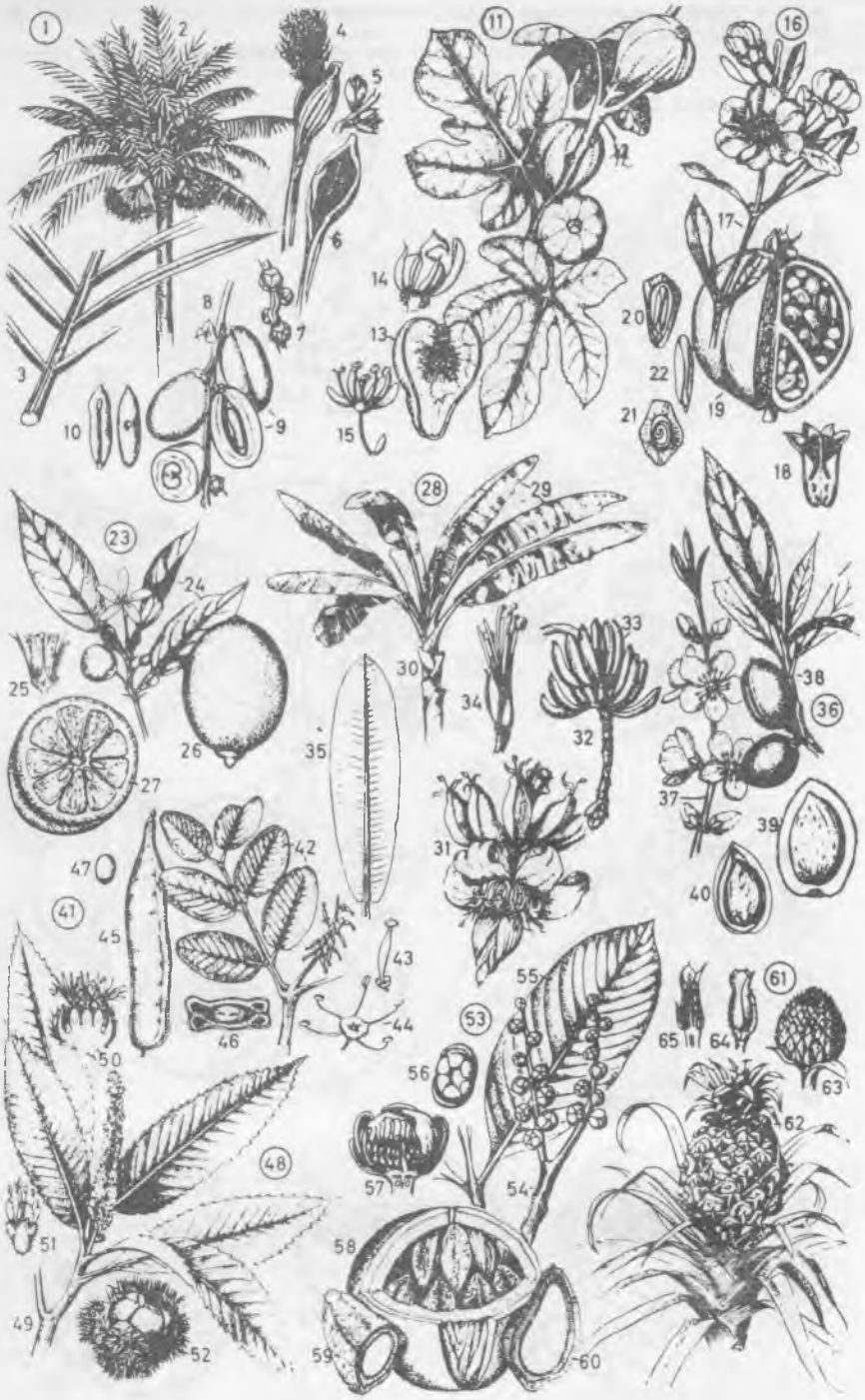

DUDEN'den

ŞEKİL: 388. — **ILIMAN VE TROPİK BÖLGE MEYVALARI**. **(1)** Hurma ağacı. **2.** Meyvalı hurma ağacı. **3.** Hurma dalı. **4.** Erkek çiçek kurulu. **5.** Erkek çiçek. **6.** Dişi koçan. **7.** Dişi çiçek. **8.** Meyva topluluğu. **9.** Hurma *(meyvası)*. **10.** Hurma tohumu. **(11)** İncir **12.** Meyvalı incir sürgünü. **13.** İncir çiçek kurulunun boyuna kesiti. **14.** Dişi çiçek. **15.** Erkek çiçek. **(16)** Nar. **17.** Çiçekli sürgün. **18.** Çiçek *(boyuna kesitler)*. **19.** Meyva. **20.** Tohum *(Boyuna kesiti)*. **21.** Tohum *(enine kesiti)*. **22.** Embriyon. **(23)** Limon. **24.** Çiçekli sürgün. **25.** Portakal çiçeği *(boyuna kesiti)*. **26.** Meyva. **27.** Portakal. **(28)** Muz bitkisi. **29.** Taç. **30.** Yaprak kınlı yalancı gövde. **31.** Genç meyvalı çiçek durumu. **32.** Meyva topluluğu. **33.** Muz. **34.** Muz çiçeği. **35.** Muz yaprağı *(şema)*. **(36)** Badem. **37.** ÇiÇekli sürgün. **38.** Meyvalı sürgün. **39.** Meyva. **40.** Tohum. **(41)** Keçi boynuzu. **42.** Dişi çiçekli sürgün. **43.** Dişi çiçek. **44.** Erkek çiçek. **45.** Meyva. **46.** Meyvanın enine kesiti. **47.** Tohum. **(48)** Kestane. **49.** Çiçekli sürgün. **50.** Dişi çiçek durumu. **51.** Erkek çiçek. **52.** Meyva kurulu. **(53)** Brezilya kestanesi. **54** Çiçekli sürgün. **55.** Yaprak. **56.** Çiçek *(üstten görünüşü)*. **57.** Çiçek *(Boyuna kesiti)*. **58.** Meyvanın açılmış şekli. **59.** Brezilya kestanesi *(enine kesiti)*. **60.** Nuks *(boyuna kesiti)*. **(61)** Ananas. **62.** Rozet yapraklı meyva topluluğu. **63.** Çiçek. **64.** Ananas çiçeği. 65. Çiçek *(boyuna kesiti)*.

dikilen ve içinde yatanın kimliğini belli eden taş. [*Ing.* Tombstone; *Fr.* Pierre tombale, tumulaire, funéraire].

~ **taşı kitabesi,** Mezar taşları üzerindeki yazı olup ölünün, adını, meşguliyetini ve doğduğu ve öldüğü tarihleri gösterir. [*Ing.* Epitaph; *Fr.* Épitaphe].

~ **tümseği** *(kümbeltisi), ark.* Mezar veya anıt niteliğinde yapma tepecik. [*Fr.* Tombelle].

mezarcı, i. § ❶ Mezar kazan kimse. [*Ing.* Gravedigger; *Fr.* Fossoyeur]; § ❷ Mezarlığa, mezarlığın korunması ve bakılmasıyle görevli kimse.

mezarcılık,-ğı, i. Mezar kazma ve gömütlüğe bakma işi. [*Ing.* Gravedigging; *Fr.* Fossoyage].

mezarî /mezârî/, ç. i. *Ar. mezrū. esk.* Çift sürülüp tohum atılmış yerler.

mezarib /mezârib/, ç. i. *Osm.* < *Ar. mızrab. esk.* **Mızrap'ın** çoğulu.

mezarik /mezârik/, ç. i. *Osm.* < *Ar.* Mızrak'ın çoğulu.

mezaristan, i. *Osm.* < *Ar.* ve *Fars.* Mezarlık.

mezarlık,-ğı, i. § ❶ Mezarların toplu halde bulunduğu yer. [*Osm.* Mezaristan, kabristan; *ing.* Cemetery, graveyard; *Fr.* Cimetière]; § ❷ ölüm olaylarına sık rastlanan yer: *Salgın şehri mezarlığa çevirdi.* ☆ *Eşanl.* **gömütlük, sinlik.** ◉ **hayvan mezarlığı,** Hayvanları koruma cemiyetleri aracılığıyle at köpek, kedi gibi hayvanları gömmeye mahsus mezarlık. ◉ **otomobil mezarlığı,** İşlemez, işe yaramaz hale gelmiş şeylerin toplandığı yer.

mezarna, i. *den.* Güverte yıkandığı veya fırtınalı havalarda güverteyi denizler yaladığı zamanlarda; içerilerine su girmemesi için ambar ve kaporta ağızlarının etrafına ve üst güvertede bulunan kamara methallerinin alt kenarlarına çevrilmiş yüksekçe çerçevelere denir. [*ing.* Coaming; *Fr.* Hiloire]; ◉ **kaporta ~sı,** *den.* ◘ **Kaporta.**

mezarterit,-ti, i. *Fr. mésartérite. patol.* Atardamarın orta göbeğinin iltihabı. *(Mezarteritte nekroz ve kireçlenme olayları görülebilir).* [*Ing.* Mesarteritis].

mezat,-dı, i. *Osm.* < *Ar. mezâd* < *müzâyede.* Artırma ile satış; Ölen veya göç eden bir kimseye ait eşyanın satışa çıkarılması: *Bu masayı mezattan aldım.* [*ing.* Auction; *Fr.* Enchère].

~ **malı,** Bayağı ve ucuz mal. [*Ing.* Goods bought, at an auction; *Fr.* Objet provenant de vente aux enchères, marchandise de seconde main].

~ **yeri,** Mezadın çarşı halinde toptan yapıldığı yer.

mezatçı, i. *huk.* Açık arttırma ile satmaya yetkili kimse. [*Ing.* Auctioneer; *Fr.* Commissairepreneur, directeur de la vente].

mezatisefal, s. *Fr. mésaticéphale. antr.* Brakisefal denen kısa kafatasıyle dolikosefal denen uzun kafatası arasında bir kafatası biçimi olan kimselere denir. [*Ing.* Mesaticephalic, mesocephalic].

mezatisefali, i. *Fr. mésaticéphalie* < *Yun. mesatos,* orta + *kephale,* kafa. *antr.* Kafa indis'i brakisefal ile dolikosefal arasında olan ve 77 80 arasında oynayan kafatası biçimi. [*Ing.* Mesocephalia, mesocephaly; *Fr.* Mésaticéphalie, mésocéphalie].
☆ *Eşanl.* **mezosefali.**

mezay, i. *Yun. mesas. sil.* Kapalı ve zırhla örgülü mığferlerin devingen vizyeri *(XIV-XVI yüzyıl). /Mezay vizyerin üç parçasını kapsar; göz, burun ve hava deliği/.* [*Ing.* Mesail, vizor; *Fr.* Mézail].

mezaya /mezâyâ/, ç. i. *Osm.* < *Ar. meziyyet. esk.* Meziyetler, üstünlük nitelikleri.

mezbah, i. *Osm.* < *Ar.* Eski dinlerin tapınaklarında kurban kesmeye yarayan yer. [*Ing.* Alter; *Fr.* Autel].

mezbaha, i. ç: **mezabih.** *Osm.* < *Ar. zebh.* Etleri yenen hayvanların kesilip yüzüldüğü veya kesildiği yer. [*Ing.* Slaughter-house; *Fr.* Abattoir]. ☆ *Eşanl.* **salhane, kanara.**

◉ ~ **ya dönmek,** *dey.* Kanlı olayların meydana geldiği yerler için kullanılır.

mezbele, i. *Osm.* < *Ar. zebl. esk.* Çöplük, dökülen yer, süprüntü. [*ing.* Refuse heap, dunghill; *Fr.* Décharge publique].

mezbelelik,-ği, i. Çöplük. [*ing.* Place like a dunghill, very dirty place].

mezbub /mezbûb/, s. *Osm.* < *Ar. esk.* § ❶ Sinekli, sineklerle dolu *(yer);* § ❷ Çılgın çıldırmış, kudurmuş, hiddetli. [*ing.* Infested with flies, persecuted by flies, crazy, mad, furious].

mezbuh /mezbûh/, s. *Osm.* < *Ar. zebh. esk.* § ❶ Boğazlanmış, boğazından kesilmiş. [*ing.* Slaughtered, slain, sacrificed; *Fr.* Immolé, sacrifié, abattu]; § ❷ Kurban edilmiş; § ❸ İ. İsmail *(Kur'ana göre)* ve ya İshak *(Tevrat'a göre)* peygamberlere verilen ad.

mezbuha, s. Mezbuh'un dişili.

mezbuhane /mezbûhâne/, z. *esk.* § ❶ Boğazlanır gibi, boğazlanırcasına; § ❷ *mec.* Son umut ve son güçle. [*ing.* Desperate, desperately, homicidal, suicidal; *Fr.* Désespéré, desespérément, sans espoir, effroyablement].

mezbur /mezbûr/, *Osm.* < *Ar. esk.* § ❶ Adı geçen, yukarıda yazılmış olan. [*ing.* Aforesaid, abovementioned; *Fr.* Écrit]; § ❷ Yazılmış, kaydedilmiş *(şey).* [*ing.* Written, recorded; *Fr.* Susdit, mentionné, précité].

mezc, i. *Osm.* < *Ar. esk.* Karıştırma, birbirine katma. [*ing.* Mixing, blending, mixture; *Fr.* Action de meler, de mélanger].

mezcen, z. *esk.* Karıştırarak.

mezc.etmek(-i, -ev, -i, -le), b. f. *Osm.* < *Ar.* Birleştirmek, katmak, karıştırmak katıştırmak. [*ing.* To mix, to blend, to combine; *Fr.* Mêler, mélanger].

mezci /mezcî/, i. *Osm.* < *Ar.* Karıştırmakla ilgili.

mezc,-ci, i. *Osm.* < *Ar. esk.* Katma, karıştırma.

mezdek, ◘ Mazdak.

mezdeki, s. ve i. *Fars. (Mazdak veya Mezdek'in adından) esk.* Mezdek taraftarı. Mezdek'in yolunda olan *(kimse).*

mezdekilik,-ği, i. Mezdek tarafından V. yüzyılın sonunda İran'da kurulan mezhep.

meze[1] /me:ze/, i. § ❷ İçki içilirken yenilen çerez. [*ing.* Appetizer, snack, hors-d'oeuvre; *Fr.* Hors-d'oeuvre]; § ❷ *mec.* Eğlence, alay. [*Ing.* Pleasantry, joke]; § ❸ *esk.* Tat, lezzet, çeşni. [*ing.* Pleasant taste, flavor].

meze[2], s. *It. mezza* > *meza,* yarım. § ❶ *den.* «yarı, yarım» anlamıyla bazı kelimelerin önüne gelir. § ❷ i. Üst güvertesi çıkarılmış gemi. [*ing.* Razee; *Fr.* Vaisseau rasé].

~ **borda ateş,** *den.* ◘ Mezeborda.

~ **firkateyn,** *den.* Güvertesinde top bulunmayan firkateynlere verilen ad.

~ **kapak,** *den.* Güvertesinde top bulunan, firkateyn yapısında savaş gemisi. [*ing.* Double-banked frigate].

~ **korvet,** *den.* Mizana sütunu serensiz olan korvetler. *(Buharlı gemilerin bulunuşundan önce kullanılan savaş gemilerinin dördüncü sınıf.* [*ing.* Gun vessel].

☆ *Eşanl.* **navi.**

~ **marinaya,** *den.* Filikalarda aynalık tahtasının arkasında bulundurulan ve herhangi bir yere yanaşıldığında filika dümencisi tarafından kullanılan kis gönderli filika kancası. [*Ing.* Hook on a short handle, in boats].

~ **üç ambarlı,** *den.* Güvertesine fazla top konarak güverte bordası bir üç ambarlının palavra bataryası gibi beyaza boyanmış ambarlıya verilen ad.

mezeborda, s. *It. mezza borda,* yarı borda. *(Yalnız mezeborda ateş deyiminde geçer).* [*Ing.* Broadside].

~ **ateş,** Bir geminin bir bordaya ateş edebilen bütün toplarını ateşlemesi.

☆ *Eşanl.* **konsantre ateş.**

mezeci /me:zeci/, İ. § ❶ Zeytin, peynir, havyar, kutu balığı gibi meze olmaya elverişli yiyecekler yapan veya satan kimse. [*Ing.* Seller of snacks; *Fr.* Vendeur des hors-d'oeuvre]; § ❷ Meze v.b. gibi yiyecekler satılan dükkân.

mezecilik,-ği, i. Meze yapıp satma işi. [*ing.* Selling of snacks].

mezelemek(-i), f. *h. d.* Hamuru topak yapmak.

mezelenmek, f. Alay edip eğlenmek. [*ing.* To laugh unpleasantly, derisively; to indulge in mocking, sneering, laughter; *Fr.* Ricaner].

mezelik, s. § ❶ Meze yapılmaya elverişli. [*ing.* Tidbits to accompany a drink appetizer]; § ❷ Meze olarak yenen: *Mezelik almak.*

mezellet,-ti, i. *Osm.* < *Ar. zillet. esk.* Alçalış, asağılaşma, bayağılaşma, zelillik horluk, hakirlik, itibarsızlık. [*ing.* Abjectness, baseness, contempt, humiliation; *Fr.* Vilenie, abjection].

mezemmet,-ti, i. *Osm.* < *Ar. zemm. esk.* § ❶ Kınama, yerme. [*ing.* Blaming, reproaching, blame, reproach, scorn, contempt]; § ❷ Kınanacak, yerilecek iş. [*ing.* Shame, disgrace, abuse].

mezen, i. *Osm.* < *Ar. mezen. esk.* Örf ve âdet, usul, yol. [*ing.* Custom, habit, manner, state].

mezene, i. *Osm.* < *Ar. ezân'*dan *me'zene* veya *mez'en. esk.* Ezan okunan yer. [*ing.* Gallery where the ezan is proclaimed].

mezenkefalon, i. *tıp.* Orta beyin. [*ing.* Mesencephalon].

mezensefalit,-ti, i. *Fr. mesencephalite. tıp.* Orta beyin iltihabı. [*ing.* Mesencephalitis].

mezenşim, i. *Fr. mésenchyme* < *Yun. mesos,* orta + *enkhein,* doldurmak. *dokb.* Embriyonun gastrulâ evresinde dış-deri *(ektoderm)* ve içderi *(endoderm)* arasında meydana gelen bir doku yığını. *Katılgan dokunun* ilk sekli olup embriyonda, henüz oluşmamış içorganlar arasında bulunan, az farklılaşmış hücrelerden meydana gelir. Omurgasızlarda, dışderiden ayrılıp göç eden elemanların belirli noktalarda birikmesiyle oluşur. Omurgalılarda ise çoğu zaman kendisini oluşturan ortaderinin dokusal görünüşünden ibarettir. Mezanşim, her şeyden önce bir ara dokudur; ağ dokusu, esnek doku, katılgan doku, kıkırdak ve kemik dokusu gibi çesitli bağ ve destek dokularını meydana getirir. [*ing.* Mesenchyme; *Fr.* Mésenchyme].

mezenter, İ. *Fr. mésentère* < *Yun. emsos,* arasında + *enteron,* bağırsak > *mesenteron.* § ❶ *anat.* Bağırsakları karın çeperine bağlayan uzun karınzarı kıvrımı. *(Mezenter ince bağırsağı kabarık bir zar halinde sarar; kalınlığı değişiktir; içinde mezenter üst atardamarı, mezenter büyük toplardamarı ve lenf düğümleri bulunur).* [*Osm.* Mesarika; *Lat.* ve *ing. Mesenterium; Fr.* Mésentère]; § ❷ *zool.* (a) Omurgalı hayvanlarda bağırsak askısı; (b) Omurgasız hayvanlarda aynı segmentte *(bölüt)* bulunan bir çift sölom kesesinin arasına rastlayan sölom epiteli bölgesine verilen özel bir ad. [*Osm.* Mesarika; *Lat.* ve *ing.* Mesenterium; *Fr.* Mésentère].

☆ *Eşanl.* **mezenteryum .**

mezenterektomi, İ. *cerr.* Mezenterin ameliyatla çıkarılması. [*Ing.* Mesenterectomy].

mezenterit,-ti, İ. *Fr. mésentérite. patol.* Mezenter iltihabı peritonit. [*ing.* Mesenteritis].

mezeryon, İ. *bot.* İkiçenekliler *(Dicotyledoneae)* sınıfının, *Thymelaeaceae* familyasından, Avrupa dağlarında ve Doğu Karadeniz bölgesinde yetişen, Mart-Nisan ayları arasında, gül pembesi veya kırmızı renkli çiçekler açan, 30-100 sm. boyunda, kışın yaprak döken, çokyıllık bir bitki. Gövdesi dik olup eğilip bükülebilir. Kabuk kısmı kırmızımtırak-esmer; odun kısmı ise limon sarısı renklidir. Yaprakları saplı, stipulasız derimsi, tüysüz, lanseolat ve tam kenarlıdır. Çiçekler yaprakların koltuğunda üçer üçer bulunur. Meyva kırmızımtrak renkli ve tek tohumlu bir bakkadır. Gövde kabuğu *(Cortex Mezerei)* tahriş edici bir reçine *(mezerein),* sarı renkli boya maddeleri, mum ve dafnin adlı bir glikozit taşır. Taşıdığı mezerein'den dolayı çok zehirlidir. Halk arasında bazen müshil ve çocuk düşürücü olarak kullanılırsa da tehlikelidir. Dere ve göllerdeki balıkları zehirleyerek yakalamak için Akdeniz bölgesinde kullanılmaktadır. [*Lat. Daphne mezereum; ing.* Mezereon; *Fr.* Mézéréon]. ◘ *ŞEKİL: 91.* — **ORMAN, BATAKLIK ve KIR BİTKİLERİ.**

mezesiz, s. § ❶ Meze olmadan içilen *(içki);* § ❷ z. Meze yemeden: *Şarabı mezesiz içti.*

mezestra, i. ◘ **Mezestre.**

mezestre, i. *den.* Herhangi bir şeyin yerine tamamen sürülmeyip yarıda bırakılması, sancaklarla isaret flâmalarının toka edilmeyip savlolarının yarı payına kadar basılması hali. [*ing.* Halfmast].

~ **etmek,** *den.* Herhangi bir seyi yerine kadar sürülmeyip yarıda bırakmak, sancaklarla isaret flâmalarını toka etmeyip savlolarının yarı payına kadar basmak. [*ing.* To hoist the flag at halfmast].

mezevolta, İ. *It. mezza volta. den.* Bir halatın çımasını volta yapılacak yerin etrafından dolaştırdıktan sonra bedeni etrafında kıvırarak meydana getirilen volta; ◉ ~ **lı düiger bağı,** *den.* ◘ **Dülger bağı.** ~ **li yoma bağı,** *den.* İki yomayı birbirine eklemekte kullanılan bağ.

mezga, i. *den.* Fiilka direği ve benzeri serenler yapmaya elverişli bir cins büyük çam ağacı.

mezgid, i. ◘ **Mezgit.**

mezgit,-di, i. *zool.* Kemikli-balıklar *(Teleostei)* takımının Mezgitgiller *(Gadidae)* familyasından, morinaya benzeyen, orta boylu, ince uzun gövdeli oldukça yumuşak bir balık cinsi. Çenelerinde bıyık yoktur. Avrupa denizlerinde dört türü yasar. Adi mezgit *(M. merlangus)* ve Sarı mezgit *(M. Pollachius)* Akdeniz'de Mans denizinde ve Atlas Okyanusunda yaygın olarak bulunur. Boyu en çok 25-50 sm. arasındadır. Mezgit türlerinden Akdeniz'de çok yaygın olan *M. Poutassou*'un boyu 1 metreyi bulur; *M. virens* Kuzey denizlerinde yaşar. Yine özellikle kuzey denizlerinde bulunan *M. aeglefinus* morinaya çok benzer; morinadan başlıca farkı, sırtındaki birinci yüzgecin üzerinde, her bir böğründe, siyah bir leke bulunmasıdır; boyu 1 metreyi geçmez. Mezgitler önemli miktarda avlanır; eti hafif ve biraz yavandır; ama gene de makbul sayılır. [*Lat. Merlangus; ing.* Whiting; *Fr.* Merlan].

☆ *Eşanl.* **mezit.**

~ **karmağı,** *balıkç.* Birçok olta iğnesinden meydana gelen ve yan oltaları ayrık tutulan olta düzeneği.

mezgitgiller, ç. i. *zool.* Omurgalı hayvanlardan Balıklar *(Pisces)* sınıfının Kemikli-balıklar *(Teleostei)* takımının, Dikensizler *(Anacanthini)* alt takımına giren, deniz ve tatlı su balıklarını kapsayan önemli bir familya. Bu balıklarda bazı ilkel özelliklerle *(yumuşak kılçıklı yüzgeç)* birlikte üstün bir evrimi gösteren bazı özellikler *(döş yüzgeçleri, kapalı yüzme kesesi)* bir arada bulunur. Dünyanın en çok sevilen ve yenen balıklarıdır. 60 kadar türü vardır. Çoğunluk tatlı sularda yaşarlar. Uzun vücutlu ve büyük ağızlıdırlar. **Mezgit** *(Merlangus),* **Barlam** *(Merluccius merluccius),* **Gelincik balığı** *(Motella tricirrata),* **Tatlı su gelinciği** *(Lota vulgaris)* **türleri iyi bilinir.** [*Lat.* ve *Ing. Gadidae; Fr.* Gadidés].

mezhep,-bi, i. *Osm.* < *Ar. zehab* > *mezheb.* § ❶ Bir dinin ayrıldığı başlıca kollardan her biri: *Hanefi mezhebi. Dört mezhep,* Protestan mezhebi. [*Ing.* Religious sect; *Fr.* Secte]; § ❷ *fels. esk.* Bilim ve felsefede çığır, öğreti: *Aristo mezhebi.* [*Ing.* Doctrine, system; *Fr.* Système, doctrine]; § ● Din. [*Ing.* Religion, creed; *Fr.* Religion]; § ❶ Gidilen, tutulan yol. [*Ing.* Way or path followed, course; manner, mode of conduct; *Fr.* Méthode, manière,

façon]; ◉ **mezhebi geniş**, *dey.* Iffet konusunda geniş davranan. [*ing.* Too tolerant in matters of morals; *Fr.* Peu scrupuleux, sur les questions de chasteté]; ◉ **dört ~** *din.* ◘ Dört.

~ hürriyeti, *huk.* Kişinin dilediği bir dinin istediği koluna bağlanabilmesi. [*ing.* Freedom of confession of faith; *Fr.* Liberté de confession, droit de choisir, une confession].

mezher, i. *Osm.* < *Ar. bot.* Çiçeklik.

mezhere, müzhere, i. *Osm.* < *Ar. zehre*'den mezhere veya müzhere. *esk.* Çiçekli bahçe.

mezid, i. *Osm.* < *Ar. ziyade. esk.* § ❶ Artma çoğalma. [*ing.* Increasing, increase, abundance, increased, augmented, abundant]; § ❷ s. Çoğalmış, artmış; § ❸ *gram. esk.* Arapça aslî köküne harf eklenmiş *(fiil)*.

mezillet,-ti, i. *Osm.* < *Ar. esk.* § ❶ Ayağın kaydığı yer, kaygan; § ❷ Yanlışlığa sebep olan, hataya düşüren şey. [*ing.* Slipping, sliding falling, slip of the foot, blundering in speech].

mezin, i. *Fr. mesine.* Çiçek tozunda dış zar ile iç zarın arasında bulunan ve bazı bitki familyalarında gözeneklere kapak ödevi gören orta zar.

mezit, i. ◘ **Mezgit**.

mezitin, i. Fr. *mésitine. min.* Doğal magnezyum ve demir karbonat; hafif sedef parlaklığında, romboedrik billûrlar halinde bulunur. [*ing.* Mesitine].

meziyat, ç. i. *Ar. meziyyat. esk.* **Meziyet**'in çoğulu.

meziyet,-ti, i. ç: **meziyat**. *Osm.* < *Ar. meziyyet.* Bir kişi veya nesneyi benzerlerinden üstün kılan nitelik, kabiliyet. [*ing.* Quality, merit; *Fr.* Qualité, mérite].

meziyetli, i. Beğenilen üstünlükleri bulunan artmalı. [*ing.* Excellent, virtuous, capable; *Fr.* Méritoire].

mezkûr /mezkür/, s. *Osm.* < *Ar.* Adı geçen, az önce anılan. [*ing.* Mentioned, aforementioned, the said; *Fr.* Mentionné, susdit, dit, précité].

mezmum, s. *Osm.* < *Ar. zemm esk.* § ❶ Çirkin ve kötü görülen, yergin; § ❷ Çirkin ve kötü görülmeye lâyık olan, yerilmeye müstahak olan. [*ing.* Blamed, blameworthy, despised, scorned; *Fr.* Blâmé, reproché, blâmable, reprochable].

mezmume, s. *esk.* **Mezmum**'un dişili.

mezo, i. *It. mezzo.* § ❶ *den.* Tirinket ve mayistra yelkenlerinin sarılmasını kolaylaştırmak için bu yelkenlerin abaşo yakasını serene doğru çekip toplayan müteharrik donanım. ◘ **Müteharrik donanım**; § ❷ *anat.* Sindirim kanalının bir parçasını karnın çeperine bağlayan karınzarı kıvrımı, ☆ *Eşanl.* **zaraski**.

~ astarı, *den.* Yelkenli gemilerde yelkenleri zedelememek amacıyla yelkenlerin yan kenararına iki kat olarak dikilen bez.

~ boncuğu, *den.* Yelkenin düzenli olarak toplanması için mezo halatlarının içinden geçirilerek donanımı yapılan, bu halatlar boyunca ve belirli aralıklarla yelkenlere tutturulan küçük mandagöz boğatalara verilen ad.

~ istinga etmek, *den.* Arkadan esen rüzgârın maskelenmemesi ve baş taraftaki bir yelkene girmesi için, rüzgârı kesen yelkeni kısmen boğmak.

~ tornosu, *den.* Mezo donanımında kullanılan, bir tek sapanla başbasa eklenmiş veya tek parça ağaçtan bu biçimde yapılmış, halatları birbirlerine ters yönde işleyen birer dilli çift makara.

mezo-, § ❶ *Yun. mesos*, ortasında 'dan gelen ve bazı kelimelerin bileşimine giren önek. [*ing.* Meso; *Fr.* Méso-]; § ❷ *kim.* Organik kimyada, bir molekülün ortasındaki çekirdekte bir ornatmanın meydana geldiğini gösteren önek. [*ing.* Meso; *Fr.* Méso-]; § ● *jeol.* Ortalama bir konum belirten önek. [*ing.* Meso; *Fr.* Méso-].

mezoblast,-tı, i. *Fr. mésoblaste.* Kordalılarda, arka endoblasttan tomurcuklanarak oluşan somitlerin tümü. [*ing.* Mesoblast].

mezobronşit,-ti, i. *Fr. mesobronchite. patol.* Bronşların orta gömleğinin iltihabı. [*ing.* Mesobronchitis].

mezoçölyak, s. *Fr. mésocœliaque. anat.* ve *cerr.* Kuyruksokumu iç çıkıntısı hizasında bulunan: *Mezoçölyak apandisit çok ağır ve tehlikelidir, çünkü enfeksiyon birdenbire bütün karına yayılabilir.* [*ing.* Mesocoeliac].

mezoderm, i. *Fr. mésoderme. tıp.* Ektoderm ile endoderm arasında gelişen orta tabaka hücreleri. [*ing.* Mesoderm].

~ kesecikleri, *biy.* ◘ **Kesecik**.

mezodiyastolik, s. *Fr. mésodiastolique. patol.* Kalbte diyastol ortasında işitilen anormal sese denir. [*ing.* Mesodiastolic].

mezofarenks, i. *Fr. Mésopharynxe. tıp.* Yutağın ağız parçası. [*ing.* Mesopharynx].

mezofil[1], i. *Fr. mésophylle. bot.* Yaprağın alt ve üst yüzündeki iki epiderma arasında kalan ve parankimatik dokudan oluşan kısım. [*ing.* Mesophyll(um)].

mezofil[2], s. *Fr. mésophile. bakt.* Orta sıcaklıkta *(25° -37° C)* gelişen bakterilere denir. *(20° C'tan aşağı sıcaklıkta gelişenlere kriyofil, 50° C'tan yukarı sıcaklık isteyen bakterilere termofil denir. İnsanlarda ve hayvanlarda hastalık yapan bakteriler mezofil bakterilerdir).* [*ing.* Mesophile].

mezofit,-ti, i. *Fr. Mesophyte. bot.* Orta nemli yerlerde yetişen bitki. [*ing.* Mesophyte].

mezofit,-ti, s. *Fr. mésophytique. bot.* Çok kurak veya çok nemli olmayan, yani orta nemli yerlerde yetişen bitkilere verilen sıfat. *(Stomaları epiderma ile aynı hizadadır).* [*ing.* Mesophytic].

mezoflebit,-ti, i. *Fr. mésophlébite. patol.* Toplardamar orta gömleğinin iltihabı. [*ing.* Mesophlebitis].

mezofragma, i. *Fr. mésophragme.* Böceklerde ikinci göğüs halkasını üçüncü halkadan ayıran bölme. *(Böceklerin göğüs kısmındaki bu ikinci diyafram az çok kitinleşmiş bir zar halindedir; orta göğüsle art göğüs arasında bulunur ve kitinli apodemlerle desteklenir.* [*ing.* Mesophragm].

mezogastr(iyum), i. *Fr. mésogastre. anat.* (a) Mideyi karnın arka çeperine bağlayan karınzarı kıvrımı; (b) Karnın göbek hizasında bulunan bölgesi. [*ing.* Mesogastrium].

mezogastrik, i. *Fr. mésogastrique. anat.* Mezogastr(yum) a ait, göbek bölgesine ait. [*ing.* Mesogastric].

mezoglea, i. *Lat.* < *Yun. mesos*, orta + *gloios*, zamk. *zool.* Süngerlerde ve selenterelerde iki kat arasında bulunan gözesiz, jelatinimsi bir dolgu maddesi. [*ing.* Mesoglea; *Fr.* Mésoglée].

mezokardi, i. *Fr. mésocardie. tıp.* Kalbin göğüs orta çizgisinde bulunması. [*ing.* Mesocardia].

mezokardiyum, i. *tıp.* Embriyonik kalbi vücut duvarına bağlayan zar. [*ing.* Mesocardium].

mezokarp, i. *Fr. mésocarpe. bot.* Perikarpın orta tabakası. *(karpelin mezofiline tekabül eden kısımdır).* [*ing.* Mesocarp].

mezokolon, i. *Fr. mésocôlon. anat.* Kalınbağırsağı karın çeperine bağlayan karınzarı kıvrımı. *(Mezokolon da kısımlara ayrılır; kalınbağırsağı karnın arka çeperine bağlayan kısma çıkan mezokolon; büyük epiplona bağlı olan serbest kısma enine mezokolon; arka karınzarına bağlı olan kısma inen mezokolon; serbest kısma da sigmamsı mezokolon denir. Yalnız enine mezokolon ile sigmamsı mezokolon karınzarı boşluğunun içinde hareket edebilir).* [*ing.* Mesocolon].

mezokord, i. *tıp.* Plâsentaya yapışık göbek kordonu. [*ing.* Mesocord].

mezokotil, i. *Fr. mésocotyle. bot.* Buğdaygil lerde embriyon ile koleoptil'in tabanı arasında bulunan kısım. [*ing.* Mesocotyl].

mezokrat, s. *Fr. mésocrate. petr.*

~ kaya, *petr.* Yüzeyinin üçte ikisinden azı ve üçte birinden fazlası koyu renkli madenlerle kaplı olan içkaya. [*ing.* Mesocratic rock; *Fr.* Roche mésocrate].

mezoksalik, s. *Fr. mésoxalique. kim.* Formülü $(OH)_2\ C(CO_2H)_2$ olan bir asid için kullanılır; ketonik bir diasid'in hidratı olarak kabul edilmelidir. [*ing.* Mesoxalic].

~ asid, *kim.* 115° C'ta eriyen beyaz bir katıdır; sodyum bisülfit ile bileşik vermesi ve tartronik asid halinde indirgenmesi, bu asidin keton yapısında olduğunu gösterir. Aloksan'ın hidroliziyle hazırlanır; aloksan ise, üre ile meydana gelen ve ürik asidin yükseltgenmesiyle elde edilebilen üreit'tir. [*ing.* Mesoxalic acid; *Fr.* Acide mésoxalique].

mezol, i. *Fr. mésole. min.* Sodyum ve kalsiyumlu zeolit. [*ing.* ve *Fr.* Thomsonite].

☆ *Eşanl.* **thomsonit**.

mezolab, i. *Fr. mésolabe.* Bir sürgü üzerinde gidip gelen üç paralel kenardan meydana gelen, orta ortantılıları veren ve küpün iki katını alma problemini mekanik olarak çözen, Eratosthenes'in bulduğu matematik âleti. [*ing.* Mesolabe].

mezolin, i. *Fr. mésoline. min.* Hidratlı doğal alüminyum kalsiyum, sodyum ve potasyum silikat. *(Levin'in taneli bir çeşitidir).* [*ing.* Mesoline].

mezolit,-ti, i. *Fr. mésolite. min.* Hidratlı doğal kalsiyum ve sodyum silikat. *(Zeolit çeşitidir).* [*ing.* Mesolite].

mezolitik, s. ve i. *Fr. mésolithique. jeol.* Paleolitik çağ ile Neolitik çağ arasında kalan tarihöncesi devir. *(Mezolitik M. Ö. 10.000 ve 8500 arasında başlar, 5.000'e doğru sona erer).* [*ing.* Mesolithic].

mezoloji, i. *Fr. mésologie. biy.* En genel anlamda canlılarla çevrenin karşılıklı tepkimelerini inceleyen bilim. [*ing.* Mesology].

mezomer, s. *Fr. mésomère. kim.* Mezomerlik halinde olan. [*ing.* Mesomere].

mezomerlik,-ği, i. *kim.* Kimyasal ara yapı. [*ing.* Mesomerism; *Fr.* Mésomérie].

☆ *Eşanl.* **mezomeri**.

mezometr(iyum), i. *Lat. mesometrium. anat.* (a) Mezovaryum'un altındaki geniş bağ parçası olup, uterus'u saran periton tabakalarından ibarettir. (b) ◘ **Miyometr (iyum)**. [*ing.* Mesometrium; *Fr.* Mésomètre].

mezometrit,-ti, i. *patol.* Mezometr iltihabı. [*ing.* Mesometritis].

mezomorf, s. ve i. *Fr. mésomorphe.* Sheldon'un tipolojisinde, embriyonun orta derisinden meydana gelen organların, yani kasların ve iskeletin ağır bastığı beden yapısı tipine *(somatotip)* verilen adı. *(Bu beden yapısı ile somatotonik ruhsal yapı arasında çok önemli istatistik bir ilinti görülür).* [*ing.* Mesomorphic].

~ hal, *fiz.* Maddenin amorf halden billûrlû hale geçerken bulunduğu ara hali. *(Nematik ve smektik denilen iki mezomorf hal vardır).* [*ing.* Mesomorphic state; *Fr.* État mésomorphe].

mezomorfizm, i. *Fr. mésomorphisme.* Sheldon'un tipolojisinde, mezomorfun niteliklerinin tümü. [*ing.* Mesomorphism].

mezon, i. *(önek mezo ve /elektr/on'un on soneki). nükl.* Kütlesi, *m* elektrononun kütlesi ile 1852 *m* protonunun kütlesi arasında yer alan elemanter taneciklerin bir çoğuna verilen genel ad. [*ing.* Meson; *Fr.* Méson].

mezonefrom, i. *Fr. mésonéphrome. tıp.* Mezonefrondan başlangıç alan tümör. [*ing.* Mesonephroma].

mezonefros, i. *Fr. mésonéphros. embry.* ◘ **Ortaböbrek**.

mezonevrektomi, i. *Fr. mésoneurectomie*, veya *mésonévrectomie. vet. cerr.* Sürekli olarak topallayan atlara yapılan ameliyat. *(Ön bacağın orta sinirini çıkarma ameliyatı.* [*ing.* Mesoneurectomy].

mezonevrit,-ti, i. *Fr. mésoneurite. patol.* Sinirlerin bağdokusunda lameller veya düğümler şeklinde meydana gelen ara dokusu nevriti. [*ing.* Mesoneuritis].

mezonlu, s. Yapısında mezon taşıyan. [*ing.* Mesic; *Fr.* Mésique].
~ **atom**, Gezegen bir elektrononun yerine negatif yüklü bir mezonu geçmiş atom *(Mezonlu atom kararlı değildir, u mezonu, yörüngesi üzerinde parçalanabilir veya çekirdeğin bir protonuna etki ederek bir nötron ile bir nötrino verebilir. Birinci tip dönüşüm daha çok hafif atomlarda, ikincisi ise ağır atomlarda meydana gelir).* [*ing.* Mesic atom; *Fr.* Atome mésique].

mezoporfirin, i. *Fr. mésoporphyrine. kim.* Hematin'in fosfonyum iyodür ile indirgenmesinden elde edilen pigment]. [*Ing.* Mesoporphyrine].

mezopotamya, i. *Yun. mesos,* orta + *potamos,* ırmak. Iki ırmak arasındaki bir bölgeyi ifade eden coğrafya terimi; Güney Amerika'da Parana ve Uruguay arasında *Arjantin Mezopotamyası.* [*ing.* Mesopotamia; *Fr.* Mésopotamie].

mezopotamya[2], öz. i. *coğr.* Asya'da bölge; Dicle ile Fırat arasında, iki ırmağın birleştiği yere kadar uzanır. Zagros dağlarının son sıraları ile Suriye çölü arasında kalan topraklar da bu bölgeye katılır. [*ing.* Mesopotamia; *Fr.* Mésopotamie].

Mezopotamyalı, s. ve i. Mezopotamya halkından veya bu halkın soyundan olan *(kimse).* [*ing.* Mesopotamian; *Fr.* Mésopotamien,-enne].

mezopoz, i. *Fr. mésopause. meteor.* Mezosfer'in üst sınırını çizen ve termosfer'in başlangıcını gösteren ideal yüzey. [*ing.* Mesopause].

mezorinyen, s. *Fr. mésorhinien,-enne. antr.* Burun indis'i orta olan bireylere ve ırklara denir: *Sarı ırktan olanların çoğu mezorinyendir.* [*ing.* Mesorrhine, mesorrhinic].

mezosel, i. *tıp. Sylvius* kanalı. [*ing.* Mesocoele].

mezosfer, i. *Fr. mésosphère. meteor.* Stratosfer ile termosfer arasında yer alan atmosfer tabakası; burada sıcaklık önce yükselir, sonra da düşer. [*ing.* Mesosphere]. ◘ **Atmosfer.**

mezosist,-ti, i. *Fr. mésocyste. tıp.* Safra kesesini karaciğere bağlayan periton kıvrımı. [*Ing.* Mesocyst].

mezosistolik, s. Fr. *mésosystolique. patol.* ~ **sesler**, *patol.* Sistol ortasında işitilen ve kalb dışında bir kaynaktan doğduğu sanılan anormal seslere Potain tarafından verilen ad. [*Ing.* Mesosystolic sounds; *Fr.* Bruits mésosystoliques].

mezositom, i. *Fr. mésocytome. tıp.* Bağ dokusu uru. [*Ing.* Mesocytoma].

mezoskaf, i. *Fr. mésoscaphe* < *Yun. mesos,* ortasında + *skaphos,* orta derinlikteki denizlerde keşif için kullanılan âlet.

mezoteka, i. *Fr. mésothèque. bot.* Erkek organ başçıklarında çatlama tabakasının başlangıcında bulunan çeper bölgesine verilen ad. [*Ing.* Mesothecium].

mezotelyom, i. *Fr. mésothéliome. patol.* Mezotelyum uru; bir endotelyom çeşididir. [*Ing.* Mesothelioma].

mezotelyum, i. *Fr. mésothélium. dokb.* Embriyonun orta derisinden oluşan ve büyük seröz boşlukların *(plevra, perikard, karınzarı)* iç yüzünü kaplayan endotelyum. [*Ing.* Mesothelium].
☆ *Eşanl.* **arakaplar tabaka.**

mezoterm, i. *Fr. mésotherme. biy.* ◘ **Ilıkçıl.**

mezotermal, s. *Fr. mésothermal. jeol.*
~ **damar**, Hipotermal damardan daha az derinde ve daha düşük sıcaklıkta oluşmuş damar. [*Ing.* Mesothermal vein *(seam, lode, leas); Fr.* Filon mésothermal].

mezotip, i. *Fr. mésotype. min.* Hidratlı doğal sodyum alüminosilikat; zeolit grupundandır. [*Ing.* Mesotype].

mezotoraks, i. *Fr. mésothorax. zool.* ◘ **Ortagöğüs.**

mezotoryum, i. *Fr. mésothorium. kim.* Kütleleri 228 olan iki radyoaktif çekirdeğin eski adı; bunlardan biri radyum'un, öbürü da toryum'un izotopudur. [*ing.* Mesothorium].

mezovaryum, i. *tıp.* Yumurtayı yerinde tutan periton kıvrımı. [*ing.* Mesovarium].

mezozem, s. *Fr. mésosème. antr.* Alnının ve kafatasının en geniş yerleri arasındaki oran orta derecede olan insan başına verilen sıfat. [*ing.* Mesoseme].

mezozoyik, i. ve s. *Fr. mésozoïque. jeol.* ◘ **ikinci zaman.**

mezra, i. *Osm.* < *Ar. zer. esk.* Tarla, ekilecek yer.

mezru[1] /mezrū/, s. *Osm.* < *Ar. zirā.* Arşınlanmış, arşınla ölçülmüş. [*ing.* Measured by the cubit].

mezru[2] /mezrū/, s. *Osm.* < *Ar. zer. esk.* Ekilmiş, ekili. [*ing.* Sown, cultivated; *Fr.* Semé].

mezun /mezūn/, s. ve i. ç: **mezunin.** *Osm.* < *Ar. izn.* § ❶ *(Bir yere gitmek için)* Izin almış, izinli. [*ing.* On leave; *Fr.* En congé]; § ❷ *(Okulu)* bitirmiş, diploma almış *(kimse): Sanat okulundan mezun.* [*ing.* Graduated; *Fr.* Diplomé de, gradué]; § ❸ Bir işi yapmak için yetki verilmiş, yetkilendirilmiş: *Bu işi yapmaya mezundur. Bunu yapmaya mezun değilim.* [*Ing.* Authorised; *Fr.* Autorisé]; § ❹ *(Bir şey yapmak için)* Izin almış. [*ing.* Permitted, licensed].
☆ *Eşanl.* **yetkili.**
~ **olmak**, Bir okulu bitirmek. [*Ing.* To be graduated *(from),* to graduate, to have a licence; *Fr.* être diplomé, terminer ses études *(à une école)*].

mezune, s. *esk.* **Mezun**'un dişili.

mezuniyet,-ti /mezūniyet/, i. *Osm.* < *Ar. mezūniyyet.* § ❶ Izin, izinlilik. [*ing.* Leave of absence; *Fr.* Congé]; § ❷ *(Okulu)* Bitirme; diploma alma: *Mezuniyet sınavı.* [*ing.* Graduation; *Fr.* Réception d'un grade; La remise des diplômes aux étudiants]; § ❸ Bir işi yapmak veya başarmak için verilen müsaade, yetki: *Bu işi yapmaya size mezuniyet veriyorum.* [*ing.* Authorisation, permission; [*Fr.* Autorisation, permission].

mezura, mezür, i. *It. misura. terz.* Ölçü almak için kullanılan serit metre. *(Genellikle 1,50 m. olur).* [*ing.* Tapeline, tape measure, measuring cup, measuring beaker; *Fr.* Mètre à ruban] ◘ *ŞEKİL: 542.*— **TERZİ.**

mezuzah, i. *(«Parşömen zarı» anlamında ibranice k.)* Zarın iç kısmında Kutsal Kitap'tan bazı ayetler dış kısmında da tanrısal *Şadday* adı yazılıdır. *(Mezuzah yahudiler arasında, kötü etkilerden korunmak amacıyle kapı çerçevelerine asılırdı).* [*Ing.* ve *Fr.* Mezuzah].

Mezyedi'ler, ç. öz. *i. etn.* Irak'ın *Hille* ilinde hüküm süren bir müslüman hanedanı *(XI - XII. yüzyıl)* Hanedanın kurucusu Muhammed bin Mezyed'in Beni Dubeys kabilesiyle arasında çıkan savaşta ölmesi üzerine (1013), yerine geçen kardeşi Ebul Hasan Ali, Büveyhiler tarafından emîr olarak tanındı.

mezzah /mezzāh/, s. *Osm.* < *Ar. müzāh. esk.* Şakacı *(kimse).* [*ing.* Jester, joker].

mezza-orkestra, b. i. *It. müz.* Bir parçanın, orkestranın yarı âletleriyle çalınması.

mezza voce, z. *müz.* Italyanca yorum terimi; bir bölümün hemen hemen başından sonuna kadar *«yarı sesle»* piyano çalınacağını veya söyleneceğini belirtir. *(Erkek sesleri için, şarkının bas sesiyle söyleneceğini gösterir).*

mezzo, z. *It.* § ❶ Müzikte kullanılan *«orta-da», «yarım»* anlamında Italyanca kelime. [*Ing.* ve *Fr.* Mezzo]; § ❷ i. Mezzo-soprano'nun kısaltılmışı.

mezzo forte, z. *müz.* Italyanca yorum terimi olup *piyano* ile *forte* arası çalınacağını veya söyleneceğini belirtir. [*ing.* ve *Fr.* Mezzo forte].

mezzo-soprano /medzosoprano/, i. *It. müz.* Soprano ile kontralto arasında kadın sesi veya sesi böyle olan kadın. [*ing.* ve *Fr.* Mezzo-soprano].

mezzo-tinto, i. *It.* Bütün yarım-tonların elde edilmesine elverişli suluboya gravür çeşidi. [*ing.* ve *Fr.* Mezzo-tinto].

MF, *ing.* MEDIUM FREQUENCE *(orta frekans)* kelimelerinin kısaltması; frekansları 300 ile 3000 kHz arasında kalan radyoelektrik dalgaları belirtir. [*Fr.* MF. sigle des mots angl. MEDIUM FREQUENCE].

Mg, *kim.* Magnezyum elementinin sembolü. [*ing.* Symbol of magnesium; *Fr.* Symbole chimique du magnésium].

mg, *mat.* **Miligram**'ın sembolü. [*ing.* Symbol of miligram; *Fr.* Symbole du miligramme].

mgal, **Miligal**'in sembolü. [*ing.* Symbol of milligal; *Fr.* Symbole du milligal].

MGK, *trm.* Allethrin ve piretrum için sinergit olarak kullanılan, viskoz likit halinde tadı acı bir tarım ilâcı.

mgr, **Miligrad**'ın sembolü. [*ing.* Symbol of milligrade; *Fr.* Symbole du milligrade].

mhd, *Magnetohidrodinamik*'in kısaltması. [*Fr.* Sigle de magnétohydrodynamique].

MHO, i. *(ohm*'un *anagramı). elek.* Eskiden pratik iletkenlik birimi olarak kullanılan terim. *MHO*, C. G. S. sistemindeki iletkenlik biriminin 10^9 katına esittir; bir mho, direnci 1 ohm olan bir devre parçasının iletkenliğidir. Bu birim bugün kullanılmaz. [*ing.* ve *Fr.* MHO].

mı, mi, mu, mü, *ek.* § ❶ Sonuna getirildiği cümle veya kelimeye sesin vurgusuna göre, soru, şaşma veya inkâr anlamı katar: *Bu kapı açılır mı?;* § ❷ Soru biçiminde rica veya kapalı buyruk cümleleri yapar: *Kaleminizi verir misiniz?;* § ❸ Olumsuz soru halinde hikâye cümleleri meydana getirip: *Dönüp bir de bana bakmaz mı?;* § ❹ Anlamı daha da güçlendirir: *Çirkin mi çirkin;* § ❺ Görülen *(di'li)* geçmiş zamanlı bir cümle ile baska bir cümle arasına getirildiği zaman, ilk cümleye şart ve sebep, ikincisine de sonuç niteliği verir: *Bekledin mi gelir.*

mı, e. ◘ **Mi.**

mıcır, mucur, i. *Erm. mıcır.* § ❶ Küçük kömür parçaları, kırıntı kömür. [*ing.* Coal dust, dross; *Fr.* Chiasse, crasse]; § ❷ *mec.* Bir şeyin değersiz, işe yaramaz kısmı. [*ing.* Scrap; *Fr.* Résidus]; § ❸ *bayınd.* Yolların asfaltlanmasında zift v. b. ile karıştırılarak kullanılan 5-20 mm. boyutlarında taş parçacıkları. [*Ing.* Grit used for road surfacing]; § ❹ Erimis demirden kalan süpürntü. [*ing.* Scoriae; *Fr.* Scorie].

mığhitaryan, i. Bedros Manug Mığhitar tarafından kurulan tarikatın üyesi. *Mığhitaryan*'lar Ermeni tarikatına bağlı benediktin rahipleridir. 1701'de kurulan tarikat, önce Aziz *Antoninus*'un, sonra da 1711'de Aziz *Benedictus*'un doktrinini benimsedi. Bu tarikat 1712'de papa *Clemens XI* tarafından meşru kabul edildi. [*ing.* Mekhitharist; *Fr.* Mékhithariste].

mığra, i. *zool.* Yılanbalığının büyük bir çeşidi.

mıh, i. *Osm.* < *Fars. meh, mīh.* Büyük çivi. [*ing.* Nail; *Fr.* Clou].
☆ *Eşanl.* **ekser.**
~ **çakmak (vurmak)**, ◘ **Mıhlamak.**

mıh, *paraz.* ◘ **Kavun sineği.**

mıhladız, i. *h.d.* Mıknatıs. [*Ing.* Magnet, loadstone; *Fr.* Aimant].

mıhlama[1], i. § ❶ Mıhlamak eylemi; § ❷ *arg.* Bir çesit zar atma şekli: *Abdi, mıhlamada istediğini kondurur.* [*Ing.* Manner of dice throwing]. ☆ *Eşanl.* **sürtme**; § ❸ *kuymc.* Değerli taşları, madenden bir destek üzerine yerleştirme. [*Ing.* Studding].

mıhlama[2], i. *Süryanice. h.d.* Pastırma, soğan ve yumurtadan yapılan bir yemek.
~ **kapılar**, ◘ **Kapı.**
~ **düz kapılar**, ◘ **Kapı.**

mıhlamak[1]**(-i -e)**, f. § ❶ Mıhla tutturmak, çivilemek, çakmak. [*ing.* To nail, to drive in nail; *Fr.* Clouer]; § ❷ *mec.* Birini bir yerden ayrılmayacak hale sokmak. [*Ing.* To nail somebody down; *Fr.* Clouer]; § ❸ *arg.* Bıçak, kama veya çakı ile vurmak, yaralamak. [*Ing.* To stab; *Fr.* Poignarder]; § ❹ *kuymc.* (a) Bir taşı yüzük taşının içi-

ne yerleştirmek: *Bir elması mıhlamak;* (b) Yontulacak bir elması yontma tahtasına yerleştirmek. [*ing.* To set]; ◉ **bir taşı ajur biçimi ~,** *kuymc.* Taşı tırnaklarla sıkıştırıp tutturmak; ◉ **bayrağını ~,** *den.* Bayrağı düşmemesi ve arya edilmemesi için direğe mıhlamak. *(Bu ölünceye kadar savaşmak kararını gösterir.)* [*ing.* To plant one flag; *Fr.* Clouer son pavillon].

mıhlanmak, nsz. f. § ❶ Mıhlamak işlemine konu olmak: *Sandalyenin ayağı mıhlandı.* [*ing.* To be nailed *(to be fixed)*, to be set *(precious stones etc.)*; *Fr.* être cloué, se fixer]; § ❷ Yerinde çakılıp kalmak: *Kapı önünde mıhlanıp kaldı.* [*ing.* To be nailed down; *Fr.* Se clouer, être cloué, rester longtemps].

mıhî /mıhî/, s. *esk.* Çivi şeklinde olan.

mıhlı, s. § ❶ Mıh, çivisi olan: *Mıhlı tahta.* [*ing.* Furnished with nails, rivets, pegs etc; *Fr.* Garni(e) de clous; § ❷ Mıhlanmış: *Duvara mıhlı bir çivi:* [*Ing.* Nailed; *Fr.* Cloué]; § ❸ *(Geniş anlamda)* Bağlı.

mıklad /mıklād/, i. *esk.* § ❶ Anahtar; § ❷ Kilit dili. § ❸ Hazine.

mıklep,-bi, i. *Osm.* < *Ar. mıkleb. san. esk.* Ciltli kitapların sol tarafında bulunan ve okunmakta olan yeri belli eden kulak. [*Ing.* Tuck of the binding of a book, iron hoe].

mıkna, mıknaa, i. *Osm.* < *Ar. esk.* Başörtüsü. [*Ing.* Woman's muffler].

mıknatıs, i. *Yun. magnetes* > *Ar. mıknâtıs.* § ❶ Demiri ve daha başka baz madenleri çeken demir oksid. [*ing.* Magnet; *Fr.* Aimant]; § ❷ Demiri çekme özelliği taşıyan veya sonradan bu özelliği kazanan her türlü madde. [*ing.* Magnet, lodestone; *Fr. Aimant,-ante*]; ◉ **bir devreyle eşdeğerli olan ~,** *elek.* Bütün elektromagnetizma problemlerinde bir elektrik devresinin yerini alan itibarî mıknatıs. *(İçinden i şiddetinde akım geçen S yüzeyli, N sarımlı bir bobinle eşdeğerli olan mıknatısın magnetik momenti, M.K.S.A. birimleriyle:) m = 4 π X 10⁻⁷ S. Ni bu ifadede S metre kare, Ni de ampersarım cinsinden ölçülür).* [*ing.* Equivalent magnet; *Fr.* Aimant équivalant à un circuit]; ◉ **çekirdek ~,** *fiz.* ◘ Çekirdek. ◉ **tabiî ~,** *fiz.* Tabiatta bulunan mıknatıs taşı. [*Osm.* Mıknatıs-ı tabiî; *ing.* Natural magnet; *Fr.* Aimant naturel].

~ **anahtarı,** *den.* Muhabere maniplesinin temas noktaları arasında şerare husulünü önlemek için düzenlenmiş bir âlet.

~ **çeliği,** *met.* ◘ Çelik.

~ **demetleri,** *fiz.* ◘ Demet.

~ **kutbu,** *magn.* ◘ Kutup.

mıknatısî /mıknatıs-ı/, s. *Osm.* < *Ar. esk.* Mıknatısla ilgili, magnetik. [*ing.* Magnetic].

mıknatısiye, s. *esk.* Mıknatısî'nin dişili.

mıknatısiyet,-ti, i. *Osm.* < *Ar. mıknâtis* > *mıknâtisiyyet. esk.* Mıknatıslı olma özelliği. [*ing.* Magnetism; *Fr.* Magnétisme]. ◘ **Mıknatıslık.**

mıknatıslamak(-ı) f. *fiz. (Bir demir çubuğuna)* Mıknatıs özelliği vermek. [*Ing.* To magnetize; *Fr.* Aimanter, magnétiser].

mıknatıslanma, i. Mıknatıs haline gelme. [*Ing.* Magnetization, magnetizing; *Fr.* Aimantation].

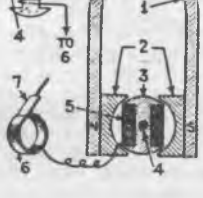

ŞEKİL: **MIKNATIS:** 1. Daimî mıknatıs. 2. Kutup parçası. 3. Bobin göbeği. 4. Armatur mili. 5. Bobin sargısı. 6. Kontak bileziği *(halkası).* 7. Kollektör fırçası.

~ **şiddeti,** *fiz.* Bir mıknatısın magnetik momentinin hacmine bölümü. *(Bu büyüklük vektörle de tanımlanabilir; bu durumda, söz konusu vektör ile magnetik vektörün yön ve doğrultuları aynı olur).* [*ing.* Magnetizing intensity; *Fr.* Intensité, d'aimantation].

mıknatıslanmak, nsz. f. *fiz.* Mıknatıs özelliği kazanmak, mıknatıslı hale gelmek. [*ing.* To be magnetized; *Fr.* être aimanté].

mıknatıslayan, s. *magn.* Mıknatıslık sağlayan. [*ing.* Magnetizing; *Fr.* Magnétisant,-ante].

~ **alan,** *magn.* Mıknatıs haline getirilecek bir demir veya çelik parçasının yerleştirildiği magnetik alanın şiddeti. *(Bu alanın değeri içine magnetik maddeler yerleştirilmeden önce ölçülmelidir. Magnetik alana yerleştirilen bu maddeler, mıknatıslayan alanın etkisiyle mıknatıslanınca, serbest kutupları bir gideren alan meydana getirir ve önceden var olan magnetik alanı azaltır; iki alan vektörü aşağı yukarı zıt yönlüdür. Karışıklığı önlemek için bazen, mıknatıslayıcı alan ile gideren alanın bileşkesine «gerçek indükleme alanı», mıknatıslayıcı alana da «önceden var olan indükleme alanı» denir.)* [*ing.* Magnetizing field; *Fr.* Champ magnétisant].

~ **kuvvet,** *magn.* ◘ Kuvvet.

mıknatıslı, s. *fiz.* § ❶ Mıknatısı olan. [*ing.* Magnetic; *Fr.* Magnétique, aimanté,-ée]; § ❷ Mıknatıslanmış; § ❸ Mıknatıs özelliği taşıyan; § ❹ *mec.* Çekici.

~ **çekiç,** ◘ Çekiç.

~ **çubuk,** *fiz.* ◘ Çubuk.

~ **elektrik üreteci,** *elek.* İndükleyicisi sürekli bir mıknatıs olan üreteç. [*Fr.* Machine magnéto-électrique].

~ **iğne (ibre),** *magn.* Merkezinden bir iplikle asılı bulunan dar ve sivri bir eşkenar dörtgen biçiminde yapılmış mıknatıs çubuğu. [*Osm.* İbre-i mıknatisiye; *ing.* Magnetic needle; *Fr.* Aiguille aimantée].

~ **kerteriz,** *den.* ◘ Kerteriz.

mıknatıslık,-ğı, i. Mıknatıslı maddelerin özelliği: *Demirin mıknatıslığı;* ◉ **mıknatıslığı azaltan alan,** *magn.* Bir mıknatısın belirli bir noktasında gerçek alan elde etmek için, mıknatısın dışındaki bir mıknatıslayan alanın bu noktadaki şiddetinden çıkarılması gereken değer. [*ing.* Demagnetizing field; *Fr.* Champ démagnétisant]; ◉ **mıknatıslığı giderme,** *elek.* Bir gemide, değişik şemalarla birbirine bağlanan, içinden doğru akım geçen birçok elektrik devresini geminin çevresine veya içine yerleştirerek, geminin kendi magnetik alanına karşıt bir magnetik alan meydana getirme: *Mıknatıslığın giderilmesi, gemiyi magnetik mayınlardan korur.* [*Ing.* Demagnetization; *Fr.* Démagnétisation]; ◉ **mıknatıslığı gidermek,** *magn.* Daha önce mıknatıslanmış bir cismi nötr hale getirmek. [*Ing.* To demagnetize; *Fr.* Désaimanter].

mıkta, mıkta, i. *Osm.* < *Ar. kat. hat.* Üzerinde kamış kaleminin ucu kesilen levha. *(Fildişi, abanoz, kemik, gümüş ve altından olanları vardı. Ancak en kullanışlısı kemikten yapılanıydı, 10 sm. uzunlukta, 2 sm. kadar genişlikte düz bir levhaydı. Limon yaprağı şeklinde de yapılırdı. Kalemin dönmemesi için, kesilecek uç içbükey bir yuvaya oturtulurdu. Osmanlı devleti zamanında Sırrı ve Fikri adlı sanatkârların yaptıkları mıktalar çok ünlüdür.)* [*ing.* Cutting instrument, small flat piece usually made of ivory used to support a reed pen when splitting the nib].

mıncık,-ğı, i. Kedi gibi hayvanların pençesi, tırnaklı pençe. [*Fr.* Griffe d'un quadrupède].

mıncıklamak,-ı, f. *yans.* Örseleyerek, biçimini bozacak gibi elleyip ezmek: *Çocuk ekmeği mıncıklamış.* [*Ing.* To squeeze and squash, to pinch repeatedly; *Fr.* Pétrir entre ses doigts, piler, broyer].

mıncık mıncık, s. *yans.* Mıncıklanmış, biçimi bozulmuş: *Mıncık mıncık etmek.* [*Ing.* Squashed, miry, muddy, sticky; *Fr.* Adverbe qui représente l'état d'un corps mou pétri entre les doigts ou qui en a l'aspect].

mıntaka, i. ◘ **Mıntıka.**

mıntıka, i. *Osm.* < *Ar. nitâk.* > *mıntaka. esk.* § ❶ Bölge. [*ing.* ve *Fr.* Zone]; § ❷ Kuşak, kemer. [*Ing.* Region; *Fr.* Région]; ◉ **gayriaskerî ~,** *ask.* ◘ **Gayriaskerî;** ◉ **hizmet ~ sı,** *demir.* Bir yolcu veya yük treninin hizmet gördüğü mıntıka; ◉ **yavaşlama ~ sı,** *demir. Z (mıntıka)* ve *R (yeniden başlama)* harflerini gösteren işaretlerle sınırlanmış ve hızın azaltılmış olduğu yol bölümü.

~ **hedefi,** *ask.* Tek bir noktadan çok bir bölgeyi ifade eden hedef. [*ing.* Area target].

~ **treni,** *demir.* Hattın bir kısmında çalışan tren.

mınzar /mınzār/, *Osm.* < *Ar. nazar. esk.* § ❶ Bakma âleti, ayna; § ❷ Röntgen.

mırıldamak, nsz. f. Alçak ve güç anlaşılır bir sesle söylemek. [*Ing.* To mutter to oneself, to grumble, to murmur; *Fr.* Murmurer, grommeler, grogner].

mırıldanma, i. § ❶ Mırıldanmak işi; § ❷ *müz.* Bir şarkıyı alçak sesle söyleme.

mırıldanmak, nsz. f. § ❶ Alçak sesle kendi kendine konuşmak: *Bir hasta çocuk gibi mırıldanıyor.* [*Ing.* To mutter to oneself to grumble, to murmur; *Fr.* Murmurer, grommeler, grogner]; § ❷ *müz.* Dudaklar arasından yarı sesle şarkı söylemek; § ❸ Ancak yanındakinin duyabileceği şekilde konuşmak: *Bihter etrafına bakarak ve Behlûl'ü iterek mırıldandı: Bırakınız, çıldırdınız mı?* § ❹ (-i) Alçak sesle söylemek: *Karşınıza çıktığım zaman siz öyle sözler mırıldanıyordunuz.*

mırıl mırıl, z. *yans.* Mırıltılı bir şekilde mırıldanarak. [*Ing.* Muttering, grumbling].

mırıltı, i. *yans.* Mırıldanırken çıkan ses. [*ing.* Grumbling, a muttering, a murmuring; *Fr.* Murmure, grognement, grogner].

mırın.kırın, b. i. *yans. (Yalnız* **mırın kırın etmek,** *sözünde geçer).* [*Ing.* Grumbling; *Fr.* Grognement, grogner].

~ **etmek,** Bir şeyi yapmamak için uydurma bahaneler ileri sürmek, nazlanmak. [*Ing.* To grumble; *Fr.* Inventer des prétextes baroques pour refuser un service].

mırlamak, nsz. f. *yans. (Kedi hk.)* Ses çıkarmak: *Yerde tekir yavaş yavaş mırlıyor.* [*Ing.* To purr *(cat)*].

mır mır, z. *yans.* Mırıldanma sesini belirtmek için kullanılır: *Mır mır mırıldanmak.* [*ing.* Grumbling, grumbler; *Fr.* Adverbe qui imite le murmure].

mır.mır, b. i. *zool. Echelidae* familyasından, uzun çıplak gövdeli, yüzgeçsiz balık. Başı dar, ağız-burun kısmı sivri, ağzı iyice yarık, burun delikleri borumsudur. Avrupa ve Japon denizlerinde yaşar. [*Lat. Echelus myrus; Ing.* Worm eel; *Fr.* Myre].

mırnav, i. *yans.* Kedinin miyavlama sesini belirtmek için kullanılır. [*Ing.* Miaow; *Fr.* Miaou].

mısdak /mısdāk/, esk. § ❶ Doğruluğu ve gerçekliği ispatlayan şey. [*ing.* Authority proof]; § ❷ *fels. esk.* Ölçüt. [*Ing.* Criterion; *Fr.* Critère].

mısdakiyat, i. *Osm.* < *Ar. mısdâk* > *mısdakiyyât. fels. esk.* Ölçütbilim.

mısfat /mısfāt/, i. *Osm.* < *Ar. safvet. esk.* Süzgeç. [*Ing.* Strainer].

mısır, i. *bot.* § ❶ Birçenekliler *(Monocotyledoneae)* sınıfının, Buğdaygiller *(gramineae)* familyasından, anayurdu Güney Amerika olan, 180-200 sm. yüksekliğinde, dik ve yüksek gövdeli, geniş şerit yapraklı, bir yıllık, bir evcikli bir kültür bitkisi. Kökü kalın ve saçaklıdır derine gider. Gövdesi bilek kalınlığında ve boğumludur; boğum aralarının içi boştur. Yaprakları şerit gibi, uzun, paralel damarlı, sert ve sivri uçlu sapsız kenarları dalgalı olup almaşık dizilişlidir. İki çeşit çiçeği vardır. Erkek çiçekler gövdenin ucunda salkım başak şeklinde, dişi çiçekler ise yaprakların koltuğunda koçan halindedir. Dişi çiçeklerin stilusları uzun-

dur ve kınların tepesinden dışarı doğru bir arada uzanmaktadır. Bu stiluslar mısır püskülü denilen drogu oluşturur. Meyva açık veya koyu sarı, esmer veya kırmızımtrak renkli bir karyopstur; kocanın üzerinde sıkışık şekilde dizilidir. Mısır, tohumların dizilişine, görünüşüne ve yapısına göre çeşitlere ayrılır *(tüylü, sert, yumuşak dişli, parlak yapışkan mısır)*. Avrupa'da daha çok dişli ve sert mısır yetiştirilir ve hayvan yemi olarak kullanılır. Melez mısırların kullanılmasıyle mısır tarımında verim bir hayli yükselmiştir. Bunun için belli mısır türleri melezlestirilir, sonra melez mısırlar birbiriyle döllendirilmek suretiyle monogenlik sağlanır. Daha sonra bunlar da birbirleriyle döllendirilerek önceki tarım mısırlarından daha verimli gümrah mısırlar elde edilir. Mısır püskülü *(Stylus Maydis)* şekerler *(glikoz, maltoz)*, sabit yağ, steroller, reçine ve çok miktarda potasyum tuzları taşır. İdrar söktürücü, idrar yollarını temizleyici ve harareti verici olarak kullanılır. Mısır taneleri bir yağ *(oleum maydis)* ve fazla miktarda nişasta taşır. Yağ içinde özellikle doymamış yağ asitleri *(oleik, linoleik)*, vitamin A ve az miktarda steroller *(stigmasterol, dihidrositosterol ve a ß, γ sitosterol)* bulunmaktadır. Mısır yağı damar sertliğini önleyen ye meklik bir yağdır. Mısır tanelerinden elde edilen *zein* tabletlerin kaplanmasında kullanılan bir maddedir; *dekstrin* ise yapıştırıcıdır. Mısır tanelerinden elde edilen un hem hayvan yemi olarak kullanılır, hem de sanayide nişasta, glikoz, alkol ve yağ elde edilmesine yarar. Mısır nişastası *(Amylum Maydis)* gıda olarak, tablet imalinde ve C vitamini üretiminde kullanılır. Mısır ununda ekmek, çörek, pasta ve çorba yapılır. Bazı yerlerde besin olarak önemli rol oynayabilir. *(Karadeniz kıyı bölgeleri)* Mısır hayvan yemi olarak geniş ölçüde kullanılır. Ayrıca mısır tanelerinin işlenmesi sonucunda ortaya çıkan artık maddeler de *(mısır gluteni, mısır irmiği, mısır kepeği)* hayvan yemi olur. Mısır taneleri hayvanlara çeşitli şekillerde yedirilebilir *(taneli koçan halinde /yalnız geviş getiren hayvanlara/ tane veya un olarak)*. Mısır, besi için de mükemmel bir yemdir; evcil hayvanlara taze yeşil yem olarak verilebileceği gibi tane olarak da verilebilir. Tazesi, ya olduğu gibi ya da kıyılarak yedirilir. Tane mısır daha çok hayvancılık bölgelerinde kullanılır. Anadolu'nun hemen her yerinde, özellikle Adapazarı ve Karadeniz bölgesinde kültürü yapılmaktadır. [*Lat. Zea mays; İng.* Corn; *Fr.* Maïs]; ◘ *ŞEKİL: 525.*— **TARLA ÜRÜNLERİ**; § ❷ Bu bitkinin tanesi. [*İng.* Grain of corn; *Fr.* Grain de mais]; ◉ **cin ~** ı, *bot.* Boy ve taneleri gayet küçük, tane renkleri çeşitli, çerez olarak kullanılan mısır çeşidi. [*Lat. Zea mays everta; İng.* Popcorn]. ☆ *Eşanl.* **patlak mısır.**

~ **biti**, *zool.* ◘ **Mısırbiti.**

~ **fitili**, *ask. esk.* Osmanlı ordusunda, ağızotuyle atılan topları ateşlemek için kullanılan mısır püskülünden örülerek yapılmış fitil. [*İng.* Cord made of corn silk to prime a gun for firing; *Fr.* Sorte d'étoupille].

~ **hortumlu böceği**, *zool.* ◘ **Mısırbiti.**

~ **kalburu**, Ateş üzerinde tutularak içinde mısır patlatılan kalbursu kap, elek.

~ **kök kurdu**, *zool.* ◘ **Mısırkökü kurdu.**

~ **pancarı**, *trm.* Basık yuvarlak şekilli, orta büyüklükte, rengi kırmızı, lezzetli ve çabuk yetişen bir yemeklik pancar çeşidi.

~ **pası**, *paraz*, ve *trm.* (a) *Pucciniaceae* familyasından, mısır yapraklarına yerleşen ve Türkiye mısır tarlalarında görülen ilkel mantar. [*Lat. Puccinia sorghi*]; (b) Bu mantarın yaptığı hastalık. [*İng.* Rust, mildew, blight; *Fr.* Rouille].

~ **püskülü**, Mısır koçanının ucundaki püskül. [*Lat. Stylus Maydis; İng.* Corn-ear; *Fr.* Épi de maïs, houppe de maïs, stigmate de maïs]. ◘ **Mısır**[1].

~ **püskülü gibi**, *dey.* Seyrek, ince ve cansız *(saç)*.

~ **rastığı**, *paraz.* ve *trm.* (a) *Ustilaginaceae* familyasından mısırın sürgün, yaprak, çiçek ve koçanlarında, içi kapkara bir toz yığınıyle dolu, torbamsı değişmelere yol açan bazitlimantar. [*Lat. Ustilago maydis; İng.* Corn smut; *Fr.* Ustilago, charbon]; (b) Bu mantarın yaptığı hastalık. [*İng.* Smut; *Fr.* Charbon].

~ **sineği**, *zool.* ◘ **Mısırsineği.**

~ **tavuğu**, *h.d.* Hindi.

~ **yağı (mısır özü yağı)**, *gıda sny.* Mısır tanelerinden çıkarılan sıvı yağ. [*İng.* Corn oil; *Fr.* Huile de maïs]. ◘ **Mısır**[1].

~ **yaprakbiti**, *zool.* ◘ **Mısıryaprakbiti.**

~ **yeşil kurdu**, *zool.* ◘ **Mısıryeşilkurdu.**

Mısır, öz. i. *coğr. Ar. Mısr* veya *Masr*. Resmî adı 1958den itibaren *Birleşik Arap cum. huriyeti*, Kuzeydoğu Afrika'da devlet, Nil'in aşağı çığırının her iki yanında uzanır; Yüzölçümü 1.025.000 km². Başkenti *Kahire*'dir. [*İng.* Egypt; *Fr.* Égypte].

~ **akbabası**, *zool.* ◘ **Leş akbabası.**

~ **çakılı**, *min.* ◘ **Çakıl.**

~ **çaylağı**, *zool.* ◘ **Çaylak.**

~ **çekirgesi**, *zool.* Eklembacaklı hayvanlardan Böcekler *(Insecta)* sınıfının, Düzkanatlılar *(Orthoptera)* takımına giren bir tür. Göçücü ve zararlıdır. [*Lat. Anacridium aegypteum; İng.* Egyptian migratory locust; *Fr.* Criquet égyptien].

~ **humması**, *patol.* ◘ **Akdeniz humması.**

~ **kobrası**, *zool.* ◘ **Kobra.**

~ **lehçesi**, *dilb.* (a) Mısır ve Sudan'da 15 milyondan fazla insan tarafından konuşulan arap lehçesi. [*İng.* Egyptian; *Fr.* Egyptien]; (b) Helenleşme dönemine kadar Eski Mısır'da konuşulan dil. [*İng.* Egyptian; *Fr.* Égyptien].

~ **lotusu**, *bot.* ◘ **Lotus.**

~ **mezar kozalağı**, *ark.* ◘ **Kozalak.**

~ **yasemini**, *bot.* ◘ **Ful**[2].

mısır.biti, b. i. *zool.* ve *paraz.* Hortumlu böcekgiller *(Curculionidae)* familyasından, uzun hortumlu, 1,27 sm. boyunda, kırmızımtrak kahverengi veya siyah renkte bir mısır tanelerini kemirerek oyuk oyuk eden, kınkanatlı böcek türü. [*Lat. Calandra maydis = Calandra zeae; İng.* Corn borer; *Fr.* Calandre du maïs].

☆ *Eşanl.* **mısır hortumlu böceği.**

mısır.hortumlu.böceği, b. *i. zool.* ve *paraz.* ◘ **Mısırbiti.**

mısır.kök.kurdu, b. *i. zool.* Kınkanatlılar *(Coleoptera)* takımının, *Galerucidae* familyasından, 1.90 sm. boyunda toprakta lârvaları yaşayan ve birçok bitkilerin toprakaltı kısımlarına musallat olan, erginleri yapraklara zarar veren böcekler. [*Lat. Diabrotica undecimpunctata howardi = Diabrotica longicornis; İng.* Spotted cucumber beetle]. ☆ *Eşanl.* **noktalı hıyarböceği.**

Mısırlı /Mısırlı/, öz. i. ve s. Mısır halkından veya bu halkın soyundan olan *(kimse)*. [*İng.* Egyptian; *Fr.* Egyptien,-enne].

mısırlık,-ğı, i. Geniş mısır tarlaları ile kaplı yer.

mısır.sineği, b. *i. zool.* Ikikanatlılar *(Diptera)* takımının, *Anthomyiidae* familyasından 0.65 sm. boyunda, lârvaları sarımtrak beyaz, kaba derili genç fideliklerde zararlı olan sinek. [*Lat. Hylemya cilicrura; İng.* Hylemya; *Fr.* Hylémyie].

☆ *Eşanl.* **mısır tohum sineği.**

mısır.tavuğu, b. *i. zool. h.d.* Hindi. [*İng.* Turkey; *Fr.* Dindon].

mısır.yaprakbiti, b.i. *paraz.* ve *zool.* Yaprakbitigiller *(Aphidae)* familyasından mısır yapraklarından özsu emen, küçük, sarımsı, ya da açık yeşilimsi hortumlu böcek. [*Lat. Aphis maidis; İng.* Corn aphid; *Fr.* Puceron de maïs].

mısır.yeşil.kurdu, b. *i. zool.* Pulkanatlılar *(Lepidoptera)* takımının, *Noctuidae* familyasından, 3.81 sm. boyunda, birçok bitkilerle beslenen ve özellikle mısırlarda zararlı olan böcek. [*Lat. Heliothis armigera; İng.* Corn earworm, bollworm, tobacco budworm, tomato fruitworm, vetchworm; *Fr.* Heliothis].

☆ *Eşanl.* **yeşil kurt, pamuk koza kurdu, domates meyve kurdu, tütün kapsül kurdu.**

mısıka, i. Muska.

mısıkab, i. *Osm.* < *Ar, sakb. esk.* Matkap

mısıkal /mısıkāl/, i. *Osm.* < *Ar. esk.* Her biri başka perdede bir sıra kamış boğumdan yapılmış ilkel düdük. [*İng.* Panpipe; *Fr.* Flûte de pan].

~ **kamışı gibi**, *dey.* Sık sıralanmış, bir biri ardına sıralanmış şeyler için kullanılır. [*İng.* Close together].

mısıkala, maskale, i. *Osm.* < *Ar. mısıkale. esk.* § ❶ Madenî eşyayı, ayna, kösele v.b. şeyleri patlatma veya cilâlamada kullanılan âlet. [*İng.* Burnisher; *Fr.* Brunissoir]; § ❷ *grav.* Gravürcünün yongaları çıkardığı veya derinliği az oymaları yassılttığı âlet. [*İng.* Burnisher; *Fr.* Brunissoir]; § ❸ *kuymc.* Kuyumcuların kabartma görüntüsü vermek istedikleri kısımlara parlaklık kazandırmak için kullandıkları, düz bir taştan *(akik, hematit v.b.)* veya cilâlı küçük bir çelik parçadan meydana gelen âlet. [*İng.* Burnisher; *Fr.* Brunissoir]. ☆ *Eşanl.* **mısıkal mühre.** § ❹ *tekn.* (a) Çekiçle maden işlemede çekiç darbelerini, madenin dövülecek kısmına isabet ettirmek için kullanılan sert çelikten yapılmış âlet. *(Dökme çelikten yapılan ve yalnız uç kısmına su verilen âlet. bazen menevişleşir.)*; (b) Sıcak perçinleme işlerinde kullanılan çekiç; (c) Borulara alın kaynağı yaparken kursunu bastırmak veya sıkıstırmak için kullanılan ve keskin olmayan makas; (d) İnşaat işlerinde, çinkoyu dövmek için kullanılan tahta âlet; ◉ **esmerleştirme ~ sı**, *ciltç.* Cilt kapaklarını yaldızlamada kullanılan sap takılmış akik ta sı. [*İng.* Browning burnisher; *Fr.* Brunissoir, dent à brunir]; ◉ **kare ~**, *ciltç.* Duz esmerlestirme mıskalası. [*İng.* Square burnisher; *Fr.* Dent carrée, brunissoir]. ◉ **yuvarlak ~**, *ciltç.* Bombeli esmerlestirme mıskalası. [*İng.* Round burnisher; *Fr.* Dent douce].

mısra,-ası /mısrā/, i. *Osm.* < *Ar.* § ❶ Ahengini, hecelerin niteliğinden *(uzunluk-kısalık)* sayısından veya vurgulamadan alan ve manzume birimi olarak kabul edilen kelimeler birleşimi; § ❷ *ed.* Kosuk bir parçayı meydana getiren satırlardan her biri: *Bir beyit iki mısradan meydana gelir.* [*İng.* Line of poetry; *Fr.* Hémistiche, moitié de vers]. ☆ *Eşanl.* **dize.** § ❸ *esk.* Kapı kanadı [*İng.* One half of a double door]; § ❹ Istiridye gibi deniz hayvanlarının kabuklarının her biri; ◉ **ara ~ ları**, *ed. esk.* ◘ **Ara**[1]; ◉ **Ionia ~ ları**, *ed. esk.* ◘ **Ionia.**

mısrân /mısrān/, c. i. *Osm.* < *Ar, mısr. esk.* § ❶ Iki şehir; § ❷ Özellikle Kûfe ile Basra şehirleri. [*İng.* Two cities, especially Basra and Kufa].

mısriye, s. *esk.* **Mısri**'nin dişili.

mısrî /mısrī/, § ❶ Mısır ülkesiyle ilgili. [*İng.* Egyptian, of, from Egypt; *Fr.* Egyptien]; § ❷ i. Mısırlı.

mıstaba, i. ◘ **Mastaba.**

mıstar /mıstār/, i. *Osm.* < *Ar. satr.* § ❶ *hat.* Kâğıt üzerine satırları doğru yazmak için gerekli çizgileri işaretlemeye yarayan âlet, çizgi cetveli. [*İng.* Geometrical rule by which straight lines are drawn, ruler]; § ❷ *inş.* (a) Duvarcı ve sıvacıların sıva veya betonu düzeltmek için kullandıkları ensiz, uzun ve düz tahta; (b) Taş işçilerinin kullandıkları, ve taşın yontulması gereken yerlerini belirtmeye yarayan cetvel. [*İng.* Parallel threads stretched on a piece of cardboard *(used for ruling lines by those who copy manuscripts)*, lined paper placed under a sheet of paper to aid writing in straight lines; *Fr.* Règle de maçon].

~ **kalemi**, *hat.* Elyazması kitapların kenarlarına yaldız veya boya ile çizgi çizmek için kullanılan ve demirden yapılmış pergel biçiminde âlet. *(Boya veya yaldız, per-*

gelin iki ayağı arasına yerleştirilir ve istenen tür çizgi çizilirdi).

mısvat /mısvât/, esk. § ❶ Ses kuvveti; § ❷ s. ve i. Çok fazla haykıran gürültücü *(kimse).* [*ing.* Clamorous, very noisy *(person)*].

mışıl mışıl, b. z. *yans.* Rahat sessiz ve derin soluk alarak. [*ing.* Sound of heavy breathing in sleep; *Fr.* Adverbe qui exprime un sommeil profond et tranquille].

mışmış, i. ◘ **Mismiş.**

mıtar, s. *Osm.* < *Ar. ltr.* > *mi'tar. esk.* Daima güzel ve çok kokuu sürünen kimse. [*ing.* One who habitually uses perfume, highly perfumed *(person)*] .

mıthan, i. *Osm.* < *Ar. tahn. esk.* Değirmen.

mıtlâk /mıtlâk/, s. *Osm.* < *Ar. talak. esk.* Çok ve sık kadın boşayan *(erkek).* [*ing.* One who often divorces his wives].

mıtrab /mıtrâb/, i. *Osm.* < *Ar. tarab. esk.* Çok neşeli kimse. [*ing.* Very lively, very joyful and merry].

mıtva, s. *Osm.* < *Ar. tav. esk.* Pek itaatli, daima boyun eğen *(kimse).* [*ing.* Extremely submissive and obedient].

mıymıntı, s. ve i. *yans.* Çok yavaş iş gören ve durmadan mızmızlanan. [*ing.* Lazy and exasperatingly passive; *Fr.* D'esprit lourd, olurdaud, maladroit].

mıymıntılık,-ğı, i. Mıymıntı olma hali. [*ing.* Slowness, laziness and exasperatingly passiveness]; *Fr.* Lourdeur, pesanteur].

-mız, -miz, -muz, müz, *ek. gram.* Çoğul birinci şahıs iyelik eki: *baba-mız, ellerimiz, su-y-u-muz, süt-ü-müz v.b., (Ek, Eski Türkçe devresinde de bugünkü gibi dört şekilliydi. Eski Anadolu Türkçesinde yalnız yuvarlak ünlülü /-Muz, -MÜZ/ şekilleri kullanıldı. Türkiye Türkçesi devresinde yeniden dört şekilli duruma geldi).* [*ing.* Our]; ◘ **iyelik.**

mızfar /mızfâr/, s. *Osm.* < *Ar. zafer. esk.* § ❶ Zafer kazanmış olan. [*ing.* Very successful]; § ❷ i. Asma çubuklarına sarmaşık gibi sarılan filiz.

mızıka /mızıka/, i. *It. musica* < *Yun. müz.* § ❶ Bando. [*ing.* Band; *Fr.* Bando]; § ❷ Küçük çocukların çaldığı ağız armonikası. [*ing.* Mouth-organ; *Fr.* Harmonica]; ◉ **ağız ~ sı**, *müz.* ◘ **Ağız'.**

mızıkacı, i. ve s. Mızıka çalan. [*ing.* Musician; *Fr.* Musicien ambulant].

mızıkalı /mızıkalı/, i. ve s. *tar.* Eskiden, saray müzik takımında olan kimse. One of the band players in the Sultan's; *Fr.* Musicien de la fanfare impériale].

mızıkçı, s. *h.d.* Çeşitli bahaneler bularak oyunu bozan, oyuna, alışverişe fesat katan. [*ing.* Unreliable, unpredictable *(person)*, one who does not obey the rules of a game when he is losing, peevish; *Fr.* Rabat-joie, trouble-fête].

mızıkçılık,-ğı, i. Küçük bahaneler bularak veya yenilgiyi kabul etmeyerek oyundan kaçma. [*ing.* Cheating, tricks, ruse, unsportsmanlike play; *Fr.* Chicane].

mızıklanmak, nsz. f. Oyunu bozmak için bahaneler çıkarmak, mızıkçılık etmek. [*ing.* To find excuses for spoiling a game; *Fr.* Chicaner].

mızırdanmak, nsz. f. Şikâyetli sesle konuşmak, hiç bir şeyden memnun olmamak.

mızmar /mızmâr/, i. *Osm.* < *Ar. esk.* Atların koştuğu yer, hipodrom. [*ing.* Exercise ground for training horses].

mızmız, s. *yans.* § ❶ Her şeyde kusur bularak beğenmeyen; § ❷ Rahatsız edici tembelliği olan. [*ing.* Hesitant, unable to make up his mind unpleasantly particular, slow and lazy; *Fr.* Embarrassé, lourdaud, maladroit, d'esprit lourd, paresseux,-euse, fainéant,-ante].

mızmızlanmak, f. Mızmızlık etmek. [*ing.* To become querulous and unduly particular; *Fr.* Agir, travailler ou parler lentement et maladroitement].

mızmızlık,-ğı, *i.* Mızmız olma hali, mızmızca davranış. [*ing.* Hesitancy; *Fr.* Lourdeur, pesanteur, maladresse, paresse, fainéantise].

mızrab, i. ◘ **Mızrap.**

mızrak,-ğı, i. ç: **mezarik.** *Osm.* < *Ar.* § ❶ *sil.* Uzun saplı ve sivri demir uçlu silâh, kargı. [*ing.* Spear, lance, javelin; [*Fr.* Lance]; § ❷ *ark.* Ucu eğri, bir demirle donatılmış ve düşman süvarisini eyerden düşürmek için kullanılan bir cins silâh; § ❸ *sp.* Cirit şeklinde spor âleti. *(Tek elle savrulur).* ◘ *ŞEKİL: 610.*— **ZIRH;** ◉ **baltalı ~,** ◘ **Baltalı;** ◉ **kısa ~,** *sp.* Atılarak kullanılan ve boyu mızrağa oranla çok daha kısa olan savaş aracı. [*ing.* Javelin; *Fr.* Javelot]; ◉ **kutsal ~,** *din.* Ortodoks kilisesinde sunulan ekmekten kutsallaştırılmış kısmı ayırmaya yarayan uzun madenî şerit; haç üzerinde asılı olan Isa'nın göğsünün yan tarafına tespit edilen mızrak. [*ing.* Saint spear; *Fr.* Sainte lance]. **~ alayı,** ◘ **Mızraklı alayı.**

~ çengeli, *esk.* Eyenin sağdaki çantasına tespit edilen ve yüksek biçiminde bakırdan bir mahfazasının da yardımıyle süvari erinin yaya olarak savaşacağı zaman, mızrağını taşımaya yarayan çengel. XIX. yüzyılda mızraklı süvarilerin mızraklarını taşımak için kullandıkları kayış.

~ çuvala girmez (sığmaz), Gizli tutulması olanaklı olmayan durumlar karşısında söylenir. [*ing.* The spear will not go into the sack *(expression used to deride an obvious falsehood)*].

~ kamışı, ◘ **Kamış.**

~ ökçesi, *sp.* Mızrak cinsi silâhlarda sarığın demir parçalı tarafının tersinde bulunan ucu.

~ ucu, *mim.* ve *süsl. san.* Yumurtamsı bezemeleri birbirinden ayıran mızrak ucu biçiminde yontmalar. [*Fr.* Bout de lance].

~ ucu kemer, *mim.* ◘ **Kemer.**

mızraklı, s. ve i. Mızrağı olan veya mızrakla donatılmış, mızrak taşıyan: *Mızraklı* süvari. [*ing.* Armed with as pear or lance, lancer; *Fr.* Armé d'une lance, lancier].

~ alayı, Osmanlılar zamanında erlerinin elinde mızrak bulunan süvari alayı. *(1908 e kadar).* [*ing.* Regiment of lancers; *Fr.* Régiment des lanciers].

~ asker, *ask. tar.* Mızrakla donatılmış piyade askeri. [*ing.* Lancer; *Fr.* Lancier].

~ ilmihal, *din.* İslâmı dininin ilkelerini öğreten ilmihal kitaplarından biri. *(Kapak yazısında mızrak şekilleri bulunduğu için bu ad verilmiştir).* [*ing.* Standard elementary schoolbook].

~ rozet, *bot.* ◘ **Mızraklı rozet.**

~ yürek, *süsl. san.* Kargılarla bezenmiş kalb şeklinde sivri levhalardan oluşma, çok kullanılan süsleme.

mızraklı rozet, b. i. *bot.* Bir çeneklikler *(Monocotyledoneae)* sınıfının, *Bromeliaceae* familyasından, anayurdu güney Amerika olan, serlerde yetiştirilen bir süs bitkisi. [*Lat. Aechmea fulgens*].

mızraksı, s. § ❶ Mızrağa veya mızrak ucuna benzeyen. [*ing.* Lanceolate, spear-shaped; *Fr.* Lancéolé,-ée]; § ❷ *bot.* Şekli mızrak ucuna benzeyen bütün bitki kısımları için denir: *Kuzukulağının yaprağı* mızraksıdır. [*ing.* Lanceolate; *Fr.* Lancéolé,-ée, lancéolaire]; § ❸ *zool.* Önce şişip sonra sivri bir uçla sona eren. *(Tüy, mahmuz, kıl v.b. gibi şeylerden bahsedilirken kullanılır).* [*ing.* Lanceolate; *Fr.* Lancéolé,-ée].

~ iğne, *bot.* Bitkileri teşrih etmekte kullanılan küçük âlet. [*ing.* Lanceolate needle; *Fr.* Aiguille lancéolée] .

~ yaprak, *bot.* ◘ **Yaprak.**

mızrap, i. ç: **mezarib.** *Osm.* < *Ar. darb* veya *zarb* > *mızrâb, müz.* Kimi çalgıların *(mandolin, gitar, banço v.b.)* tellerin de titreşim meydana getirmeye yarayan üçgen biçiminde fildişi veya bağadan yapılmış küçük araç. [*ing.* Plectrum; *Fr.* Pièce fine d'os ou de corne qui sert à gratter les cordes de certains instruments]. ◘ *ŞEKİL: 405.*— **MÜZİK ALETLERİ I.**

☆ *Eşanl.* **tezene.**

mi, e. *(Bu edat ses uyumu kuralına uyarak, mı, mu ve mü biçimlerine de girer, yazıda kendinden önceki kelimeye bitiştirilmez, kendinden sonra koşaç gelirse ona bitiştirilir).* § ❶ Sonuna getirildiği cümle veya kelimeye, sese verilecek edaya göre, ya soru, ya şaşma ya da yadsıma anlamı katar, böylelikle *«Bu su içilir mi?»* gibi bir söz o suyun içilip içilmeyeceğini anlamak istenildiği zaman söylendiği gibi, onu içene şaşıldığını anlatmak veya içmek isteyene içilemez olduğunu belirtmek için de söylenir; § ❷ Soru biçiminde rica veya kapalı buyruk cümleleri yapar: *Bize buyurmaz mısınız Bana bir bardak su verirmisiniz?;* § ❸ Olumsuz soru halinde hikâye cümleleri meydana getirir: *Bugün yolda filana rastlamaz mıyım?;* § ❹ Anlama, aşırılık katmak için tekrar edilen bir yüklemin iki tekrarı arasına getirilir: *Zengin mi zengin, güzel mi güzell;* § ❺ -di ekli geçmiş zamanlı bir cümle ile başka bir cümle arasında yer aldığı vakit birincisine koşul veya neden, ikincisine de sonuç niteliği verir: *İnsan çalıştı mı, her şeyi başarır.*

mi, *It. i. müz.* (a) Gam dizisinde re ile fa arasındaki ses; (b) Bu sesi gösteren nota işareti. [*ing.* The third note of the diatonic scale; *Fr.* Mi].

~ b. alto, *müz.* Armoni ve fanfar mızıkalarında yer alan teneke saz. Korno partilerini çalar. Solo çalışı pek beğenilir. **~ b. klârinet,** *müz.* Ses genişliği «si b» klârinetle birdir. Yazılışının bir küçük üçlü üst tarafındaki sesleri verir. Armoni orkestralarında çok kullanılıyor.

~ b. kontrabasso, *müz.* Armoni ve fanfar mızıkalarında kullanılan teneke saz.

mia, i. *Osm.* < *Ar. mi'ā. anat. esk.* Bağırsak. [*ing.* Intestine; *Fr.* Intestin]; ◉ **~ ı aver,** *anat.* Körbağırsak. [*ing.* Blind gut, caecum).

mia, *bot.* ◘ **Sığala yağı.**

mlad, i. ◘ **Miat.**

mial /mi'a'ī/, s. *Osm.* < *Ar. mi'ā esk. anat.* Bağırsakla ilgili olan. [*ing.* Intestinal].

miaiye, s. *esk.* Miai'nin dişili.

Miami, öz. i. *(A.B.D.)* Florida eyaletinde bir şehir. Şehre 8 km. uzaklıkta bulunan ve *Miami Beach* denilen pâjları dünyaca ünlüdür. [*ing.* ve *Fr.* Miami].

Miami'ler, ç. öz. i. *Algonkin*'lerden bir kızılderili ailesi. Ohio ile Indiana'dan Oklahoma'ya nakledildiler, orada sayıları çok azaldı. [*ing.* ve *Fr.* Miamis].

Miao-Dzi, öz. i. *dilb.* Tibet Birmen öbeğinden dil. Bazı Guycou kabileleri tarafından konuşulur. [*ing.* Miao-tse, Miao tze, miao-tzu; *Fr.* Miao-tseu].

miat,-dı /miât/, i. *Osm.* < *Ar. va'd* > **miâd.** § ❶ Bir şeyin yerine yenisinin verilebilmesi için kabul edilmiş bulunan süre, kullanma süresi: *Asker ayakkabısının miadı altı aydır.* [*ing.* Fixed period *(for the renewal of clothes, etc. issued to soldiers or pupils)*, fixed place or time, rendezvous; *Fr.* Temps de l'exécution d'une promesse, temps destiné pour la distribution d'habits dans l'armée et dans les internats]; § ❷ Vade bitimi, önel sonu; ◉ **miadı gelmek,** *dey.* Süresi dolmak. [*ing.* To reach the time *(of replacement, renewal)*]; ◉ **miadını doldurmak,** *dey.* Yaşlanmak, eskimek. [*ing.* To have completed its appointed time, to become old].

~ gruplandırması, *ask.* Maddenin kullanılma süresi ile direkt orantılı olan değiştirme nispetlerini göstermek maksadıyle, maddelerin kullanılma süresine göre tertibi. [*ing.* Age grouping].

mibzer, i. *Osm.* < *Ar.* Tohum ekme cihazı, ekin cihazı. [*ing.* Drill for sewing; *Fr.* Semoir]; **~ le ekim,** *trm.* Tohumların, belli aralıklarla makine ile sıravarî ekimi.

Michigan, öz. i. *coğr.* A.B.D. eyaletlerinden biri. Kuzeydoğu'da Büyük Göller bölge-

sindedir. Yüzölçümü 150.168 km², merkezi *Lansing*'dir.

MICHLER, Wilhelm, öz. i. *(1846-1889).* Alman kimyacısı.

~ ketonu, *kim.* Formülü $(CH_3)_2$ N-C_6H_4 -CO-C_6H_4-N$(CH_3)_2$ olan tetrametildiaminobenzofenon; bu ketonun imin'i, *oramin* adlı boyarmaddedir ve trifenilmetan grupu boyar maddelerin, özellikle *billûrsu mor*'un hazırlanmasında kullanılır. [*ing.* Michler's ketone; *Fr.* Cétone de Michler].

mîcred, i. *Osm.* < *Ar. esk.* § ❶ Dişlerin pasını temizlemeye yarayan dişçi âleti; § ❷ Kemik kazımakta kullanılan âlet, cerrah bıçağı; § ❸ Divit'in temizlenmesinde kullanılan bıçak. [*ing.* Dentist's instrument for scraping teeth].

miçaço, i. *den.* Ağır cisimlerin altlarına sürülerek kolaylıkla kaldırımlarında kullanılan tabanı skrulu bir çeşit puntal. [*ing.* Screw jack].

miço /mi:ço/ i. *It. mozzo.* § ❶ Meyhaneci çırağı. [*ing.* Boy waiter in a tavern]; § ❷ *den.* Kamarot, gemilerde, özellikle hafif işlerde kullanılan delikanlı, küçük tayfa yamağı. [*ing.* Cabin boy; *Fr.* Mousse]; § ❸ *esk.* Kadırgalarda kümes hayvanlarına bakmak, mutfak, kumanyalık v.b. işlerde görevli forsa.

midak,-ğı /midäk/, i. *Osm.* < *Ar. süsl. san. esk.* Üzerinde Sürh *(kırmızı boya)* ezilen levha. *(Mermer veya somakiden, pünüzsüz düz yüzeyli olarak yapılırdı. Midak'ın üzerine konulan katoboya, mermer veya billûrdan bir tokmakla ezilerek toz haline getirilirdi).* [*ing.* Implement for knocking or pounding, pestle of a mortar].

mide /mîde/, i. *Osm.* < *Ar.* § ❶ *anat.* Sindirim aygıtının yemek borusu, oniki parmak bağırsağı arasında bulunan kısmı olup insanlarda torba şeklinde genişlemiş tek parçadan ibarettir. [*ing.* Stomach; *Fr.* Estomac]. ☆ *Eşanl.* **kursak.** ◘ *ŞEKİL: 389.*— **MİDE;** ◘ *ŞEKİL: 485.*— **SİNDİRİM SİSTEMİ VE İÇ ORGANLAR;** § ❷ *(Geniş anlamda)* Karın bölgesi: *Midesine bir yumruk yedi.* [*ing.* Stomach, belly; *Fr.* Estomac]; § ❸ *mec.* Iştah, yemek yeme isteği. [*ing.* Appetite; *Fr.* Estomac, appétit]; ⊙ **~ si ağzına gelmek,** *dey.* Öğürmek, çok iğrenmek; ⊙ **~ si (bağırsakları) bozulmak,** *dey.* Yiyeceklerin sindirilememesinden dolayı rahatsızlanmak: *Mastika, lâmibko, şarap midemi bozuyordu;* ⊙ **~ si bulanmak,** *dey.* § ❶ Kusacak gibi olmak. [*ing.* To be nauseated; *Fr.* Se soulever le cœur, avoir mal au cœur]; § ❷ *mec.* Çirkin bir davranış söz v.b. karşısında tiksinti duymak. [*ing.* To be upset]; § ❸ Şüphelenmek. [*ing.* To feel suspicious]; § ❹ Şüphelenmek, kuşku duymak; ⊙ **~ si ekşimek (kaynamak veya yanmak),** *dey.* Henüz yenilmiş yiyeceklerden dolayı midede rahatsızlık duymak. Midesinden boğazına doğru ekşilik gelmek. [*Fr.* Sentir une aigreur dans l'estomac]; § ⊙ **~ si kabul etmemek (götürmemek) veya kaldırmamak),** *dey.* § ❶ Hastalık veya tiksinma yüzünden bir şeyi yiyememek; § ❷ *mec.* Çirkin bir şey karşısında huzursuz olmak, rahatı kaçmak. [*ing.* To be unable to digest, not to tolerate unseemly behavior]; ⊙ **~ si kaldırmamak,** *dey.* ◘ **Midesi kabul etmemek;** ⊙ **~ si kaynamak,** *dey.* ◘ Midesi ekşimek; ⊙ **~ sinden bağlanmak,** *dey.* Çıkarlarını ön plâna alarak hizmet edenler için söylenir; ⊙ **~ sine düşkün,** dey. Obur, çok yemek yiyen, yiyip içmeyi seven; **~ ye oturmak,** *dey. (yemek hk.)* Sindirilemeyip midede kalmak. [*ing.* To lie heavy on the stomach; *Fr.* Rester, demeurer sur l'estomac]; ⊙ **~ yi bastırmak,** *dey.* Hafif bir seyler yiyerek açlığını gidermek.

~ ağızlaşması, *cerr.* Bir daralma sonucu birbirinden ayrılan iki mide parçasının ağızlasmasını sağlayan ameliyat. [*ing.* Gastrogastrostomy; *Fr.* Gastro-gastrostomie].

☆ *Eşanl.* **gastro-gastrostomi.**

~ ağız sinir düğümü, *zool.* Yumuşakçalarda baş sinir düğümü.

~ ağrısı, *patol.* Çeşitli sindirim bozukluklarıyle birlikte hastanın, üst karın bölgesinde duyduğu şiddetli ağrı. [*ing.* Stomach . ache, gastralgia; *Fr.* Gastralgie].

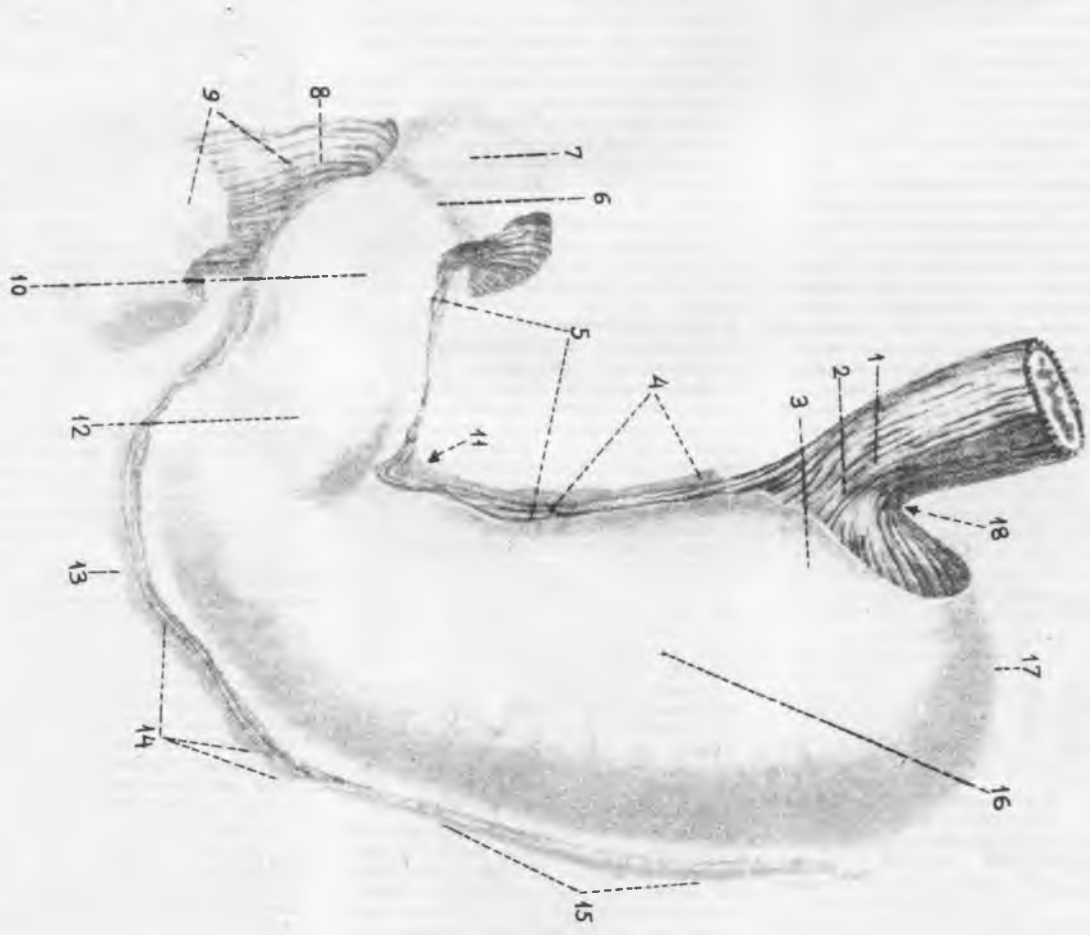

ŞEKİL: 389.— **MİDE: 1.** Yemek borusu. **2.** Mide kapısı. **3.** Periton. **4.** Küçük iğrilik *(dikey parça).* **5.** Küçük iğrilik *(dikey ve yatay parça).* **6.** Pilor. **7.** Onikiparmak bağırsağı soğanı. **8.** Onikiparmak bağırsağına inen parçası. **9.** Onikiparmak bağırsağı kas ve peritonu. **10.** Periton. **11.** Açısal çentik. **12.** Periton. **13. - 14.** Büyük omentum. **15.** Büyük iğrilik. **16.** Mide ön yüzü. **17.** Mide dibi. **18.** Kalb çentiği.

☆ *Eşanl.* **gastralji.**

~ **ağzı,** *anat.* Yemek borusunun mideye açılan alt ucu. *(Mide ağzı, midenin büyük tümseği ile dar bir açı meydana getirir. Bu hizada, mide borusunun fizyoloji ve patolojisinde önemli rol oynayan bir büzgen kas bulunur).* [*Osm.* Fuâd-ı mide; *ing.* ve *Fr.* Cardia].

~ **ağzı bezleri,** *anat.* Mide ağzının çevresinde bulunan, çok dallı borumsu salgı bezleri. [*ing.* Cardiac glands; *Fr.* Glands cardiales].

~ **ağzı plastiği,** *cerr.* Mide ağzının normal fizyolojisini yerine getirmek için yemek borusunun son parçasına yapılan cerrahî müdahale.

~ **ağzı spazmı,** *patol.* Mide ağzındaki büzgen kasın spazmı. *(Besinlerin yemek borusundan mideye geçmesini güçleştirir, hattâ imkânsızlaştırır; bunun sonucunda yemek borusunda genişleme meydana gelir).* [*ing.* Cardiospasm; *Fr.* Cardiospasme].

☆ *Eşanl.* **kardiyospazm.**

~ **asidliği,** *fizyol.* ◘ **Asidiik.**

~ **atrofisi,** *patol.* Midenin dumura uğraması. [*ing.* Gastratrophia; *Fr.* Gastratrophie].

☆ *Eşanl.* **gastratrofi.**

~ **bağırsak düşüklüğü,** *patol.* Mide ve bağırsağın aşağıya sarkması. [*ing.* Gastroenteroptose; *Fr.* Gastro-entéroptôse].

☆ *Eşanl.* **gastro-anteroptoz.**

~ **bağırsak iltihabı,** *patol.* Mide ve bağırsak mukozalarının aynı zamanda iltihaplanması. [*ing.* Gastroenteritės; *Fr.* Gastro-entérit]e.

☆ *Eşanl.* **gastro-anterit.**

~ **bağırsak kılsolucanıgiller,** *zool.* Daha çok geviş getiren hayvanların sindirim aygıtında asalaklanan ve büyük ölçüde ölümlere yol açan, Türkiye'de pek yaygın, minicik solucanlar familyası. *(Birçok türüne insanlarda da rastlanmıştır).* [*Lat.* ve *ing. Trichostronglidae; Fr.* Trichostronglidés].

~ **bezleri,** *zool.* Mide suyunu salgılayan bezler. [*Osm.* Gudat-ı midevî; *ing.* Gastric glands; *Fr.* Glandes gastriques].

~ **boş bağırsak ağızlaşması,** *cerr.* Midenin, genellikle boş bağırsağa ait bir bağırsak kanalıyle ağızlaşmasını sağlamak için yapılan ameliyat. *(Bu müdahale onikiparmak ülserinde veya kazınamayan mide kapısı kanserinde uygulanır).* [*ing.* Gastroenterostomy; *Fr.* Gastro - entérostomie].

☆ *Eşanl.* **gastro-anterostomi.**

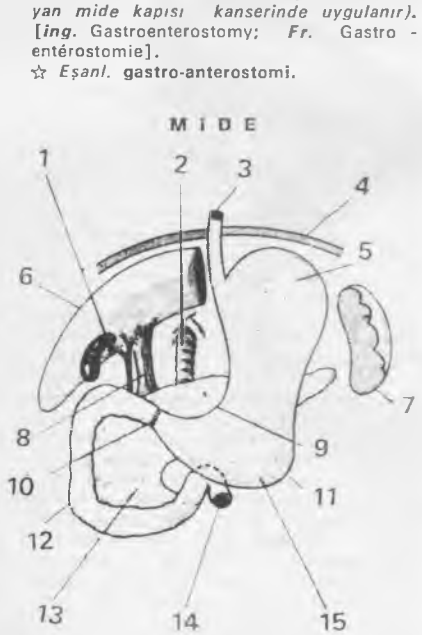

1. Öd kesesi. **2.** Aort. **3.** Yemek borusu. **4.** Diyafram. **5.** Büyük tümsek. **6.** Karaciğer. **7.** Dalak. **8.** Kapı toplardamarı. **10.** Mide kapısı. **11.** Büyük kıvrım. **12.** Oniki parmak bağırsağı, **13.** Pankreas. **14.** İnce bağırsak. **15.** Küçük tümsek.

~ **boşbağırsak ağızlaşması,** *cerr.* Midenin boşbağırsakla ağızlaşmasını sağlayan ameliyat. *(Bu ameliyat daha çok «mide bağırsak ağızlaşması» diye anılır).* [*ing.* Gastrojejunostomy; *Fr.* Gastro-je'junostomie].

☆ *Eşanl.* **gastro-jejünostomi.**

~ **boşluğu,** *zool.* Sölenterelerde, gastrulânın ilk-bağırsağından meydana gelen boşluk olup vücudun tek boşluğudur. [*Osm.* Cevf-i mide; *ing.* Gastral cavity; *Fr.* Cavité gastrique].

~ **bulandırmak,** *dey.* § ❶ Kusacak hale getirmek. Tiksinmek, iğrenmek. [*ing.* To cause nausea]; § ❷ *mec.* Şüphelendirmek, kuşkuya düşürmek. [*ing.* To rouse suspicion].

~ **büyümesi,** *tıp.* Aşırı yemeden dolayı veya patolojik olarak midenin şişmesi. [*ing.* Gastromegaly; *Fr.* Gastromégalie].

☆ *Eşanl.* **gastromegali.**

~ **çıkarma,** *cerr.* Mideyi tüm olarak veya kısmen çıkarmak için yapılan ameliyat. [*ing.* Gastrectomy; *Fr.* Gastrectomie].

☆ *Eşanl.* **gastrektomi.**

~ **düşüklüğü,** *patol.* Genişleme ve askı bağlarının gevşemesi sonucunda midenin *aşağıya doğru sarkması.* [*ing.* Gastroptose; *Fr.* Gastroptôse, ptôse gastrique].

☆ *Eşanl.* **gastroptoz.**

~ **epiplon atardamarları,** *anat.* Mide-on ikiparmak bağırsağı atardamarı ile dalak atardamarından doğan atardamarlar. [*ing.* Gastroepiploic arteries; *Fr.* Artères gastro-épiploïques].

~ **fesadı,** *dey.* Karışık ve çok yemekten meydana gelen sindirim bozukluğu. [*ing.* Indigestion; *Fr.* Embarras gastrique].

~ **fesadına uğramak,** *dey.* Çok ve çeşitli yiyecekler yiyerek mideyi bozmak. [*ing.* To have a bad stomach from overeating].

~ **fıtığı,** *patol.* Ak çizginin üst kısmında, yani karın doğru kasları arasında meydana gelen fıtık. [*ing.* Gastrocele; *Fr.* Gastrocèle].

☆ *Eşanl.* **gastrosel.**

~ **genişlemesi,** *patol.* Özellikle hava yutma sebebiyle midenin genişlemesi. [*ing.* Gastrectasis, gastrectasia; *Fr.* Gastrectasie].

☆ *Eşanl.* **gastrektazi.**

~ **habronemozu,** ◘ **Habronemoz.**

~ **iltihabı,** *patol.* ◘ **Gastrit.**

~ **kanaması,** *patol.* Midede görülen kanama. *(Mide kanaması genellikle midedeki derin yaralardan /ülser, kanser/ yahut genel hastalıklardan /iskorbüt, sarı humma/ ileri gelir. Kan kusma /hematemez/ veya melaena ile kendini belli eder.* [*ing.* Gastrorrhagia; *Fr.* Gastrorragie].

☆ *Eşanl.* **gastroraji.**

~ **kapısı,** *anat.* Midenin alt kısmında mideyi onikiparmak bağırsağından ayıran delik *(Bu deliğin halka şeklinde bir kapağı vardır, fakat onikiparmak bağırsağının içindekilerin mideye geri dönmesine engel olmaz).* [*Osm.* Bevvâb-ı mîde; *ing.* Pylorus; *Fr.* Pylore].

~ **kapısı atardamarı,** *anat.* Karaciğer atardamarının bir dalıdır; mide kapısının üst kenarında iki dala bölünür, bunlar midenin öz atardamarının uç dalları ile birleşir. [*ing.* Pyloric artery; *Fr.* Artère pylorique].

~ **kapısı darlığı,** *patol.* ◘ **Darlık.**

~ **kapısı kasılması,** *patol.* Bazı süt çocuklarında mide ve mide kapısında aşırı duyarlılıkla birlikte görülen spazm hali; bu durum, her emzirmeden sonra zamansız kusmalara sebep olur. *(Bu gibi kusmalar pek önemli değildir, genellikle yatıştırıcı ilâçlarla ve yemeğin kıvamını katılaştırmakla tedavi edilir).* [*ing.* Gastropylorospasm; *Fr.* Gastro-pylorospasme].

☆ *Eşanl.* **gastro-pilorospazm.**

~ **kas gücü ölçümü,** *fizyol.* Mide kaslarının gerginliğinin, bir üfleme sondasına bağlı manometre ile ölçülmesi. [*ing.* Gastrotonometry; *Fr.* Gastrotonométrie].

☆ *Eşanl.* **gastrotonometri.**

~ **kasılması,** ◘ **Mide spazmı.**

~ **kimyası,** *fizyol.* ◘ **Kimya.**

~ **krampı,** ◘ **Mide spazmı.**

~ **onikiparmak bağırsağı ağızlaşması,** *cerr.* Mideyi onikiparmak bağırsağın bir parçasıyle ağızlaştırmak için yapılan ameliyat. [*ing.* Gastroduodenostomy; *Fr.* Gastro-duodénostomie].

☆ *Eşanl.* **gastrodüodenostomi.**

~ **onikiparmak bağırsağı atardamarı,** *anat.* Karaciğer-atardamarının önemli bir dalı. *(Onikiparmak bağırsağının birinci bölümünün arkasından geçer, iki kolla ayrılarak son bulur; bu kollar pankreas, onikiparmak bağırsağı ve mide damarlarını verir. Mide-onikiparmak bağırsağı atardamarı, cerrahîde önemli bir nokta teşkil eder).* [*ing.* Gastroduodenal; *Fr.* Artère gastro-duodénale].

~ **ölçümü,** *fizyol.* Midenin hacmini ölçme. [*ing.* Gastrovolumetry; *Fr.* Gastro-volumétrie]. ☆ *Eşanl.* **gastrovolümetri.**

~ **plastiği,** *cerr.* Mide üstünde yapılan çeşitli plastik ameliyatlara, özellikle ülser sonucunda meydana gelen deliği tıkamak amacıyle yapılan cerrahi müdahale. [*ing.* Gastroplasty; *Fr.* Gastroplastie].

☆ *Eşanl.* **gastroplasti.**

~ **rahatsızlığı, mide veya bağırsak rahatsızlığı,** *patol.* Mide ve bağırsakların tıkanmaya başlaması.

~ **sıkışması,** *tıp.* Midenin kasılması veya daralması. [*ing.* Gastrostenosis; *Fr.* Gastrosténose].

☆ *Eşanl.* **gastrostenoz.**

~ **sineği,** *zool.* ve *paraz.* ◘ **Midesineği.**

~ **sineğigiller,** *zool.* ◘ **Midesineğigiller.**

~ **spazmı,** *patol.* Mide kas gömleğinin toptan kasılması. [*ing.* Gastrospasm; *Fr.* Gastrospasme].

☆ *Eşanl.* **gastrospazm.**

~ **suyu,** *fizyol.* Mide duvarlarındaki çukurlar içinde bulunan bezlerin saldığı sindirim enzimleri. [*Osm.* Usarel mideviye; *ing.* Gastric juice; *Fr.* Suc gastrique].

~ **ülseri,** *patol.* Midenin içyüzündeki doku maddesinin kaybı ile meydana gelen yara. [*Fr.* Ulcère gastro-duodénal]. ◘ **Ülser.**

~ **zayıflığı,** *patol.* Midenin görevini gereğince yapamaması. [*ing.* Gastrasthenia; *Fr.* Gastrasthénie].

☆ *Eşanl.* **gastrasteni.**

mide.bilim, b. i. Mide oluşması veya hastalıklarını inceleyen tıp dalı. [*ing.* Gastrology].

☆ *Eşanl.* **gastroloji.**

mide.bilimsel, b. s. Midebilimle ilgili olan. [*ing.* Gastrological; *Fr.* Gastrologique].

☆ *Eşanl.* **gastrolojik.**

mideci, i. *mec.* Ne pahasına olursa olsun kendi çıkarından başka bir şey düşünmeyen kimse. [*ing.* Who thinks only of his belly, self-seeker].

mideciiik,-ği, i. Yemeğe düşkünlük.

mide.sineği, b. i. *paraz.* ve *zool.* Midesineğigiller *(Gasterophilidae)* familyasından tüylü, iri bir sinek türü. Kurtçuğu atların midesinde veya bağırsaklarının ilk bölümünde asalak yaşar. Yumurtalarını otçul hayvanların, dudaklarına, burnuna bacaklarına, doğal deliklerden herhangi birinin yakınına bırakır; hayvan yalanırken bunları yutar. Yumurtadan çıkan kurtçuklar, iyice gelişinceye kadar mide ve ince bağırsak çeperine tutunur; sonra kalınbağırsağa geçer; yeni bir başkalaşmaya elverişli hale geldiği zaman dışkılarla birlikte anustan çıkar. Bu asalaklar çok olduğu zaman hayvanları zayıflatır. *G. intestinalis* adlı türü atlarda yaşar. [*Lat. Gasterophilus; ing.* Botfly; *Fr.* Gastérophile, gastrophile].

mide-sineğigiller, ç. b. i. *zool.* Kurtçuk evresini özellikle tektırnaklı hayvanların, seyrek olarak insanların midesinde geçiren, orta büyüklükte, tüylü ve kalın kafalı sinekler familyası. [*Lat.* ve *ing. Gasterophilidae, gastrophilidae; Fr.* Gastérophilidés].

midesiz, s. *mec.* § ❶ Yenmeyecek şeyleri

yiyen; § ❷ Bakılmasına dayanılamayacak çirkin şeyler karşısında tiksinmeyen *(kimse)* [*Ing.* Eating anything, having bad taste; *Fr. (Personne)* de mauvais goût].

midevî /mîdevî/, i. *esk.* § ❶ Mideyle ilgili olan. [*Ig.* Pertaining to the stomach, gastric, stomachic; *Fr.* Qui fait du bien à l'estomac]; § ❷ Mideyi bozmayan, mideye iyi gelen; § ❸ *ted.* Gerek hareket, gerek salgı bakımından midenin faaliyetini düzeltmeye yarayan ilâç için kullanılır. [*Ing.* Good for the stomach; *Fr.* Qui donne de l'appétit, stomacal, stomachique].

mideviye, s. *esk.* **Midevî'nin dişili.**

midfa, i. *Osm.* < *Ar. def'*ten, *esk.* İtmeye yarayan âlet. [*Ing.* Cannon, gun].

midhat,-tı, i. *Osm.* < *Ar. medh. esk.* § ❶ Övme, övünç, methetme. [*Ing.* Praising, praise, laudable action]; § ❷ Erkek adı.

midilli /midil:li/, i. Küçük boylu at. *Midilli'*nin en belirgin özelliği boyudur; bu boy 1-1,45 m arasında değişir, hattâ bazı hallerde 1 m'den daha azdır; midillinin başı küçük, ensesi kalın yelelerle kaplı ve kuvvetlidir. Ufak olmasına rağmen çok sağlam ve cesur bir hayvandır. Birçok ırkı vardır: **landes midillisi; shetland adaları midillisi; galler ülkesi midillisi; connemara midillisi; cushendal midillisi; ızlanda midillisi.** Midillilerin yaptığı işler çok değişiktir ve boylarına göre değişir. Türkiye'de imparatorluk zamanında zengin aile çocukları ile saraylılar ata binmeyi midillilerde öğrenirlerdi. [*Ing.* Small shaggy pony; *Fr.* Cheval de très petite taille originaire de cette île, sorte de poney].

midrar /midrâr/, s. *Osm.* < *Ar. idrâr. esk.* Çok sık su dökme ihtiyacını duyan. [*Ing.* That gives copious rain *(cloud)*].

midriyatik, s. *Fr. mydriatique. oft.* § ❶ Midriyaz ile ilgili; midriyaza tutulmuş. [*Ing.* Mydriatic]; § ❷ i. Midriyaz'a yol açan ilâç *(atropin gibi.)* [*Ing.* Mydriatic].

midriyaz, i. *Fr. mydriase* < *Yun. mydriasis. oft.* Gözbebeğinin sürekli ve anormal genişlemesi. *Midriyaz,* ya iris'in büzücü kasını idare eden göz oynatıcı sinirin felcinden, ya sempatik sinirin irkilmesine bağlı olarak iris'in uzunlamasına kas ipliklerinin kasılmasından *(nekroz, hidroftalmi, solucan hastalığı)* veyahut iris refleksinin yok olmasından ileri gelir *(amoroz, ambliyopi).* Atropin veya belladon özütü, sunî olarak midriyaz meydana getirir. Bunlar irla yapışıklıklarını önlemek amacıyle kullanılır *(keratit).* [*Ing.* Mydriasis].

midşipmen, i. *Ing. midshipman,* deniz subayı. İngiliz donanmasında asteğmen. *(Bu terim türk bahriyesinde de kullanıldı; eski rütbe ve unvanların kaldırılması hakkında, 2590 sayılı kanunla kaldırıldı /1934/.)* [*Fr.* Midshipman].

Midyanî'ler, Madianî'ler, ç. öz. i. *esk. coğr.* Arabistan'da göçebe halk. Dolaştıkları topraklar Sina yarımadasından Moab ülkesine kadar uzanırdı. İbranîlerle birkaç kere çatıştılar. Hâkimler devrinde Gedeon'a yenildiler. [*Ing.* ve *Fr.* Madianites].

midye /mid:ye/, i. *Yun. mitylos, zool.* Yassı solungaçlılar *(Lamellibranchiata)* sınıfının Midyegiller *(Mytilidae)* familyasından bir yumuşakça türü. Dünyanın her tarafında, özellikle soğuk bölgelerde deniz, göl ve akarsularda yaşar; Triyastan itibaren pek çok fosil türü bulunur. Tatlı sularda yaşayan midyeler balta biçimindeki ayağıyle dip çamuruna veya kuma gömülür; deniz midyeleri ise ayağın bulunduğu yerden çıkar ve bisüs denen ipliklerle kayalara, taşlara iskele ayaklarına tutunur; Midye, üçgenimsi ve bombeli, eşit büyüklükte iki çenetten ibaret bir kabuğun *(kavkı)* içinde bulunur. Kabuğun dış yüzü esmer kahverengidir; üzerinde yaş çizgileri vardır; iç kısmı sedefli dir. Kabuğun iki çeneti önden ve arkadan kuvvetli kaslarla birbirine bağlıdır. Kabuğun altında örtenek *(manto),* bunun içinde iç organlar kesesi, ikisinin arasında da solungaçlar yer alır *(iki çift solungaç).* Baş yoktur; vücudun gerisinde biri suyun girmesine, diğeri çıkmasına yarayan iki delik vardır *(karın ve sırt sifonları).* Solungaçların üzerindeki titrek tüycüklerin titreşimiyle su arkadan öne doğru hareket eder; su ağzın yanından geçerken ağız uzantıları su içindeki besinleri yakalayıp yutar. Midyeler ayrı eşeylidir ve yumurta ile çoğalır. Bazı midyeler vücutlarına giren kum tanelerini zararsız hale getirmek için bunun çevresine sedef maddesi yığar. Bu topağa *inci,* bu çeşit midyelere de *inci midyesi* denir. Midyenin eti lezzetlidir; çeşitli yemekleri yapılır: *(Midye dolması, Midye tavası).* [*Osm.* Ümmülhulûl; *Lat. Mytilus; ing.* Mussel; *Fr.* Moule]; ⊙ **çekiç ~ si,** *zool. Pteriidae* familyasından, kavkısı T şeklinde olan iki çenekli yumuşakça. Hint okyanusunda yaşayan çekiç midyesi bir bisüsle kayalara tutunur. [*Lat. Malleus vulgaris; Ing.* Hammer shell, hammer oyster; *Fr.* Marteau]. ⊙ **deniz inci ~ si,** *zool.* Yassısolungaçlılar *(Mamellibranchiata)* sınıfının *Pteriidae* familyasından bir yumuşakça türü. Uzunluğu 30 sm. En değerli incileri meydana getirdiği gibi kabuğundan da sedef elde edilir. Kabuk parçaları eşit değildir. Hint okyanusunda yaşar. [*Lat. Meleagrina (= Pinctada) margaritifera; ing.* Pearl oyster; *Fr.* Huître perlière méléagrine pintadine]; ⊙ **fındık ~ si,** *zool.* Yumuşakçalar *(Mollusca)* dalının, Yassısolungaçlılar *(Lamellibranchiata)* sınıfının Fındıkmidesigiller *(Nucilidae)* familyasından iki çenetli yumuşakça. Kavkısı yuvarlak ve üçgen biçimindedir ve kabuklar bir çok küçük dişlerle menteşelenirler. Bütün denizlerde yaşar; bazı türleri derin denizlerde bulunur. Birinci zamandan itibaren her devirde görülür. [*Lat. Nucula; ing.* Nucula, nut shell; *Fr.* Nucule]; ⊙ **göl ~ si,** *zool.* ◘ **Gölmidyesi.** ⊙ **ırmak ~ si,** *zool.* Yumuşakçalar *(Mollusca)* dalının, Yassı solungaçlılar *(Lamellibranchiata)* sınıfının Irmakmidyesigiller *(Unionidae)* familyasından tatlı sularda yaşayan midye. Kavkısı ince, kavkının iç yüzü kalın sedeflidir. Çenetleri birbirine eşit değildir. Mentesesi iç içe geçmiş bir sıra diş halindedir. Akarsuların ve göllerin dibinde yaşar. Kavkısından sedef düğme yapılır. [*Lat. Unio; Ing.* Freshwater mussel, freshwater clam, river mussel; *Fr.* Mulette, moule d'eau douce]; ⊙ **ırmak inci ~ si,** *zool.* Yumuşakçalar *(Mollusca)* dalının Yassısolungaçlılar *(Lamellibranchiata)* sınıfından tatlısu midyesi. Kavkısı uzunca ve düzgündür. Çenetleri eşit değildir. Avrupa, Afrika ve Amerika'da dağ derelerinde bulunur. Tebeşir çağından itibaren fosiline rastlanır. İncisi beğenilmez. [*Lat. Margaritana margaritifera; ing.* ve *Fr.* Margaritana]; ⊙ **kalb ~ si,** *zool.* Yassısolungaçlılar *(Lamellibranchiata)* sınıfının Kalbmidyesigiller *(Cardiidae)* familyasından, bir yumuşakça cinsi. Kabuk parçaları yürek biçiminde olup eşit yapılıdır. Dış yüzeyinde dikenlerle kaplı eğeler uzanır. Bütün denizlerde yaşayan 100 kadar türü bilinir. Birçoğu yenir. Bunlardan *C. edule* Atlantik Okyanusu ve Manş denizinde yaşar. [*Lat. Cardium; Ing.* Heartmussel; *Fr.* Bucarde]. ☆ *Eşanl.* **yürek midyesi;** ⊙ **ustura ~ si,** *zool.* Yassısolungaçlılar *(Lamellibranchiata)* sınıfının Usturamidyesigiller *(Solenidae)* familyasından, iki çenetli yumuşakça cinsi. Uzun, dar ve hafifçe kıvrık olan kabukları vardır. *S. marginatus, S. ensis* yenen türlerindendir [*Lat. Solen; ing.* Razor clam; *Fr.* Solen, couteau]; ⊙ **üç köşeli ~,** *zool.* Yassısolungaçlılar *(Lamellibranchiata)* sınıfının *Dreissenidae* familyasından ırmaklarda yaşayan, midyeye benzeyen bir yumuşakça. Örtenek kenarlarından sadece ayağın geçebileceği dil biçiminde ve bisüslü bir delik vardır. Hayvanın dudakları kısa, solungaçları birbirine eşit sifonu çıkıntılıdır. Kavkısı bildiğimiz yenebilen midyeninkine benzer. Fosiline üçüncü zamandan itibaren rastlanır. 20 kadar türü vardır. Hazer denizi ve Karadeniz'den Avrupa denizlerine yayılmıştır. [*Lat., ing.* ve *Fr. Dreissensiea, direissena,* [*Lat., ing.* ve *Fr. Dreissensia, dreissena,* dreysensia]; ⊙ **yürek ~ si,** *zool.* ◘ **Kalb midyesi.**

~ kamçılısı, *paraz.* Kendisini yiyen midyelere dokunmadığı halde, bu midyeleri yiyen insanlarda öldürücü zehirlenme belirtilerine yol açan klorofilli deniz kamçılısı. [*Lat. Gonyaulax catenella; Ing.* Gonyaulax].

~ zehirlenmesi, *paraz.* Midye kamçılısıyle besili midyeleri yiyenlerde görülen öldürücü zehirlenme. [*Ing.* Mussel poisoning].

midyeci, i. Midye yetiştiricisi. [*ing.* Mussel breeder; *Fr.* Mytiliculteur].

midyecilik,-ği, i. Midye yetiştiriciliği. [*ing.* Mussel breeding; *Fr.* Mytiliculture].

midyegiller, ç, i. *zool.* Midyeleri ve benzer türleri kapsayan iki çenetli yumuşakçalar familyası. [*Lat.* ve *Ing. Mytilidae; Fr.* Mytilidés].

midyelik,-ği, i. Deniz kıyısında midye üretilen yer; midye tarlası. *Midyelik,* basamaklı bölmelere ayrılır; yavru midyeler kıyıdan en uzakta olan bölmeye konur; her yıl, temmuz ayında buradan alınarak kıyıya en yakın olan bölmeye geçirilir. Midyeler, bisüs çıkarıp bir yere tutunacak duruma gelinceye kadar burada alıkonur. Sonra deniz çekildikçe açıkta kalan bölmelere geçirilir; bir süre de burada kaldıktan sonra esas büyüme bölmelerine aktarılır ve on on iki aylık yetiştirme süresi sonunda, burada pazara çıkarılacak kadar büyür. [*Fr.* Moulière].

midyeniye, I. *Osm.* < *Ar. midyeniyye. (Midyenin adından). tasav.* Bir sünnî tarikatı.

miemit,-ti, I. *Fr. miémite. min.* Bir dolomi çeşidi veya magnezyumlu kireç taşı. [*Ing.* Miemite].

miersit,-ti, *Fr. miersite, Ingiliz mineralogu H. A. Miers'in /1858-1942/ adından). min.* Doğal gümüş ve bakır iyodür; kübik sistemde billûrlaşır. [*Ing.* Miersite].

miezit,-ti, i. *Fr. miésite. min.* Piromorfit çeşidi. [*Ing.* Miesite].

mifreş, I. *Osm.* < *Ar. hat.* Hattatların kullandığı üç türlü kalemtraştan biri. *(Yazıyı kazımaya yarardı. Kâtipler ise kalem yontma, kalem ayırma ve kazma için bir tek kalemtraş kullanırlardı).*

mifreşe, I. *Osm.* < *Ar. ferş. hat.* Divit'in kalem konulmaya yarayan kısmına veya *kalemdan'*a örtülen örtü. *(Genellikle çuhadan yapılırdı).*

mifsad, i. *Osm.* < *Ar. fasd,* kan alma. *esk.*

M İ D Y E

1. Dudaklar. 2. Ön kas. 3. Bağ. 4. Bağırsaklar. 7. Yürek. 8. Solungaçlar. 9. Manto kenarı. 10. Arka kas.

Kan almada kullanılan cerrah bıçağı. [*ing.* Lancet, fleam].

miftah /miftāh/, i. *Osm.* < *Fr. feth. esk.* § ❶ Anahtar; § ❷ Şifre cetveli: *Tarafımıza bir sureti verilen elif 32'den başlayan miftah Malatya'daki topçu İkinci Alayda mevcuttur.* [*ing.* Key, code; *Fr.* Clef]; § ❸ *ed. esk.* Yabancı bir dil öğretiminde kullanılan yardımcı kitap. [*ing.* Exercise book with answers for beginners].

~ **ağası,** *teşk. tar.* Osmanlı Sarayında anahtarcıbaşıya verilen ad. *(Saraydaki hasodanın güvenlik işleriyle görevli küçük subaylardandı. Miftah gulamı da denilen miftah ağası, padişahla ilişkisi bulunduğu için sayılı kişilerdendi).*

mifzal /mifzāl/, i. *Osm.* < *Ar. fazilet. esk.* onur ve erdem sahibi kimse. [*ing.* Preeminent in beneficence, one who excels greatly].

mig, i. *Osm.* < *Fars. esk.* § ❶ Bulut. [*ing.* Cloud]; § ❷ Sis, duman. [*ing.* Fog, mist].

migmatit,-ti, i. *Fr. migmatite. jeol.* Ana maddesi sanki sıvı halden katı hale geçmiş gibi, içindeki mineral yatakları kıvrımlar ve dolambaçlı çizen gnays. *Migmatit*ler, mevcut bir kayanın başkalaşmasıyle meydana gelir; ama kayanın başkalaşması sırasında araya başka gereçler de karışmıştır *(çünkü kayanın başkalaşımdan önceki ve sonraki kimyasal bileşimi farklıdır; bu açıdan migmatitler, aktinitlerle karşıtlaşır).* Migmatitler aktinitlerin altında yer alır; ektinitlerin normal tabakalanmasında migmatitlerin üst sınırı bolgeden bölgeye değişir. Daha derinlere inildiğinde migmatitler yavaş yavaş anateksi granitlerine dönüşür. [*ing.* Migmatite].

migmatitleşme, i. *jeol.* Tortul ya da başkalaşmış kayaçların, migmatit duruma geçirilmesi. [*ing.* Migmatization; *Fr.* Migmatisation].

migren, i. *Fr. migraine. tıp.* ◘ **Yarım baş ağrısı.**

migsel, i. *Osm.* < *Ar. gusl. esk.* Gusul edilecek âlet, ibik, tas.

miguel'cilik,-ği, i. *tar.* Portekiz kralı don Miguel'in dâvasına bağlılık. [*ing.* Miguelism; *Fr.* Miguélisme].

migvel, i. *Osm.* < *Ar. esk.* Hançer, ince kılıç.

migzel, i. *Osm.* < *Ar. esk.* Iplik eğirecek âlet, iğ. [*ing.* Spinning spindle].

miğfer[1], ı. ç: **megafir.** *Osm.* < *Ar. gufran, ask. kıyf.* § ❶ Başı dış darbelerden koruyan madenî başlık. [*ing.* Helmet; *Fr.* Casque]. ☆ *Eşanl.* **tulga.** ◘ *ŞEKİL: 610.—* **ZIRH**; § ❷ *bot.* Bazı zigomorf çiçeklerde üst petalin aldığı şekle verilen ad. [*Lat.* ve *ing.* Galea; *Fr.* Casque]; ⊙ ~ **li kakadu,** *zool.* Guguksular *(Cuculiformes)* takımının Papağangiller *(Psittacidae)* familyasından bir kuş türü. Külrengi olup başı ve tepeliği kırmızıdır. Avustralya'da yaşar. [*Lat. Callocephalon galeatum; ing.* Cockatoo; *Fr.* Cacatoès, cacatois, cacatua]; ⊙ **kapalı** ~, *kıyf.* ◘ **Kapalı.**

~ **hava deliği,** Kapalı miğferlerde savaşanın nefes almasını sağlayan delik. *(XVI. yüz yıldan sonra, hava deliği, hareketli tulga siperinin içindedir).* [*ing.* Ventail; *Fr.* Ventail, ventaille].

~ **siperi,** Tulgalar gibi bazı eski zırhlı başlıklarda bulunan yatay siper.

~ **tepeliği,** Miğferin üst kısmındaki süs. [*ing.* Crest; *Fr.* Cimier].

miğferi, s. *esk.* § ❶ Miğferle ilgili olan; § ❷ Miğfer biçiminde olan. [*ing.* Helmet shaped].

mih, s. *Osm.* < *Fars. esk.* Büyük, ulu. [*ing.* Great]; ⊙ **kih ü** ~, Küçük ve büyük.

mihad, i. *Osm.* < *Ar. mihād. esk.* § ❶ Yatak, döşek; § ❷ Üzerine oturulan halı, seccade, kilim v.b. [*ing.* Bedmattress, carpet *(used to sit on)*].

mihan /mihān/, s. *esk.* Büyükler, ulular. [*ing.* Great]; ⊙ **kihanü** ~, Küçükler ve büyükler.

mihanik, i. *Yun. mikhane* > *Ar. mihānik.* Mekanik bilgisi. [*ing.* Mechanics].

mihaniki /mihanikī/, s. *Osm.* < *Ar.* Makine gibi; Düşünülüp ölçülerek değil de sırf alışkanlığın verdiği kolaylıkla veya kafa ile değil, sırf kasların hareketiyle yapılan *(iş): Mihanikî bir çalışma.* [*ing.* Mechanical; *Fr.* Mécanique].

☆ *Eşanl.* **mekanik.**

mihanikleşme, i. § ❶ Herhangi bir işi yapmada düşünmeyi veya yaratmayı engelliyecek tarzda sadece kas hareketlerine önem verme; § ❷ Bir işi kolayca yapma, ustalık kazanma.

mihatta, i. *Osm.* < *Ar. esk.* Hattatların kalem ucuna takılan kılları almak için kullandıkları âlet. *(Lif kalem ile yazı yazarken çürüyen litler kalemin ucuna takılırdı. Mihatta, özellikle bu lifleri temizlemeye yararlardı).*

mihber, i. *Osm.* < *Ar. esk.* Fizik ve kimya deneylerinde kullanılan tüp, küçük yassı şişe, deney tüpü. [*ing.* Test tube, flask; *Fr.* Eprouvette à pied].

mihbere, mahbere, i. *Osm.* < *Ar. esk.* § ❶ Mürekkep hokkası; § ❷ Hokka.

mihcem, mihceme, i. *Osm.* < *Ar. hacāmet. esk.* Vücudun herhangi bir kısmına kan toplamaya yarayan âlet, hacamat şişesi. [*ing.* Cupping glass].

mihek, i. ◘ **Mihenk.**

mihen, ç. i. *Osm.* < *Ar. mihnet. esk.* Mihnetler, sıkıntılar, eziyetler, meşakkatler.

mihengir, i *mek.* Genellikle **pleyit**'e yerleştirilen bir parçaya, pleyit yüzeyine paralel olmak üzere çizgiler çizmeye yarayan âlet. *(Bu âlet genellikle dökme demirden bir ayak ve sivri uçlu bir sürgü taşıyan düşey bir çubuktan meydana gelir).*

☆ *Eşanl.* **nişangeç.**

mihenk, mehenk,-ngi, i. *Osm.* < *Ar. mihakk* > *mihek.* § ❶ Altının ayarını anlamak için kullanılan taş. [*ing.* Touchstone, Lydian stone; *Fr.* Pierre de touche]; ☆ *Eşanl.* **denektaşı.** § ❷ *mec.* Bir kimsenin değerini, ahlâkını anlamaya yarayan şey. [*ing.* Test, standard; *Fr.* Tout ce qui sert à essayer]. ⊙ ~ **e vurmak,** *dey. esk.* Denemek, sınavdan geçirmek. [*ing.* To test].

~ **taşı,** *jeol.* Genellikle, içine kömür tozu girmiş kara renkli jasp. [*Ing.* Lydite; *Fr.* Lydite, pierre de touche].

mihenkçi, i. Kişi ve şeylerin değerini, denektaşlarına vurulmuş gibi kolayca anlayan. [*ing.* Goldsmith who tests metals, person who has a special giftin weighing up a matter or people's character].

mihfer, mihfere, i. *Osm.* < *Ar. hafr. esk.* Hattatların yanlışı kazımakta kullandıkları bir çeşit kalemtraş, yazı kazıma aracı. *(Uç tarafı çok ince ve keskindi. Aharlı kâğıt üzerindeki harf hareke v.b. yanlışlar bu keskin uçla kazınırdı).* [*ing.* Digging implement, spade, pick].

mihin, mihine, s. *Osm.* < *Fars, mihin* ve *mihîne. esk.* En büyük, en ulu. [*ing.* Greatest, most superior].

mihir,-hri, i. *Osm.* < *Fars.* § ❶ Sevgi, muhabbet; § ❷ Kadının nikâh ile kocasından hak ettiği mal; § ❸ Güneş.

mihleb, i. *Osm.* < *Ar. halb. esk.* Yırtıcı hayvan pençesi.

mihman /mihmān/, *esk.* Konuk, misafir. [*ing.* Guest; *Fr.* Hôte *(qui est reçu)*].

~ **evi,** *tasav.* Bektaşî tekkelerinde misafirlerin kalması için ayrılan bölüm.

~ **olmak,** Misafir, konuk olmak.

mihmandar /mihmān'dār/, b. i. *Fars. mihmān* + *-dār.* § ❶ Konuk ağırlayan kimse; § ❷ Bir konuğu ağırlamak, kılavuzluk etmekle görevli kimse. [*ing.* Host, hospitable person, officer appointed to receive and entertain a foreign ruler or a distinguished personality, one who has charge of receiving and entertaining guests; *Fr.* Qui donne l'hospitalité, qui reçoit des hôtes, fonctionnaire ou officier chargé de la réception d'une personnage étranger].

mihmandarî, i. *esk.* Mihmandarlık. [*ing.* Hospitality, a waiting upon guests].

mihmandarlık,-ğı, b. i. Mihmandarın yaptığı iş. [*ing.* The office of a person who is in charge of entertaining distinguished guests; *Fr.* Etat d'un hôte, d'un étranger].

mihmanhane /mihmānhāne/, i. b. i. *Osm.* < *Fars. mihmān* + *hāne,* ev, *esk.* § ❶ misafirhane. [*ing.* Inn, caravanserai, any place where travellers are lodged and entertained]; § ❷ *mec.* Dünya. [*ing.* The world].

mihmanî /mihmānī/, i. *esk.* § ❶ Mihmanlık. [*ing.* Hospitality]; § ❷ Eğlence, şölen, ziyafet. [*ing.* Entertainment, banquet, feast].

mihmanlık,-ğı, i. esk. Konukluk, misafirlik. [*ing.* Quality of a guest].

mihnet,-ti, i. *Osm.* < *Ar.* § ❶ Sıkıntı, dert, sürekli üzgü. [*ing.* Suffering; *Fr.* Souffrance]; § ❷ Zahmet, eziyet, yorgunluk: *Yolda çok mihnet çektik.* [*ing.* Difficulty; *Fr.* Difficulté]; § ❸ Musibet, belâ, âfet, uğursuzluk, musibet. [*ing.* Misfortune; *Fr.* Malheur].

~ **çekmek,** *dey.* Sıkıntı çekmek, bir işin veya durumun yarattığı üzücü ve sıkıntılı duruma katlanmak. [*ing.* To suffer, to be afflicted].

mihnetli, s. § ❶ Gamlı, sıkıntılı, üzgün; § ❷ Eziyetli zahmetli, belâlı.

mihr[1], i. *Osm.* < *Ar. mehr. esk. huk.* Müslüman bir erkeğin nikâhı sırasında karısına verdiği veya vermeyi taahhüt ettiği mal veya para.

mihr[2], i. *Osm.* < *Fars. esk.* Güneş. [*ing.* Sun].

mihrab, i. ◘ **Mihrap.**

mihrace /mihrāce/, i. *Sansk.* § ❷ Hindistan'da Müslüman olmayan yerli hükümdarların büyüklerine verilen unvan. [*ing.* Maharajah; *Fr.* Maharajah ou maharadjah]; § ❷ Kusana devrinden *(II. yüzyıl.)* özellikle Gupta'lardan itibaren *(IV.-V. yüzyıl),* Hindistan'da kral ve imparatorları belirtmek için kullanılan unvan; § ❸ Tımar sahibi prenslere verilen unvan. *(Mihrace devletleri 1947-1950 arasında Hint Birliğine dahil edildi).*

☆ *Eşanl.* **maharaca.**

mihraf /mihrāf/, i. *Osm.* < *Ar. cerr. esk.* Derin yaraları yoklamak için kullanılan âlet, sonda, cerrah mifi. [*ing.* Surgeon's probe].

mihrak,-kı /mihrāk/ i. *Osm.* < *Ar. hark. esk.* Esas, orta nokta, merkez; § *fiz.* Ocak noktası. [*ing.* Poker for stirring a fire; *Fr.* Foyer].

mihrap,-bı /mihrāp/, i. ç: **mahârib.** *Osm.* < *Ar. mihrāb. din.* ve *mim.* § ❶ Tapınaklarda, yönelinen taraftaki duvarda bulunan ve imamlık edene ayrılmış olan oyuk veya girintili yer. [*ing.* Niche of a mosque indicating the direction of Mecca; *Fr.* Sorte d'autel au fond de la mosquée devant lequel se place l'imam pendant la prière et vers lequel on se tourne]; § ❷ *mec.* Ümit bağlanan yer; § ❸ *ed. esk.* Sevgilinin aşkı; ⊙ **cami yıkılmış ama** ~ **yerinde,** *dey.* ◘ **Cami.**

mihras, i. *Osm.* < *Ar. hat.* Elvan mürekkep yapmaya yarayan maddeleri ezmek için kullanılan havan. *(Somaki, pirinç veya billür bir havaneliyle dövülürdü. Havan da denirdi).* [*ing.* Very large mortar *(for pounding grain)*].

mihrgân, mihrcan, b. i. *Osm.* < *Fars.* § ❷ *esk. takvim.* Yedinci güneş ayının on altıncı günü. *(Bu günde, gece ile gündüz birbirine eşittir);* § ❷ Eski Iranlıların bu günden başlayarak yaptıkları altı günlük bayram. [*ing.* Day of the autumnal equinox *(in old Persia)*].

mihriban, s. *Osm.* < *Fars.* § ❶ Muhabbetli, şefkatli güleryüzlü, dost. [*ing.* Affectionate, friendly loving, friend; *Fr.* Tendre, qui a de l'affection]; § ❷ i. Kadın adı.

mihribanî, b. i. *esk.* Dostluk. [*ing.* Friendship, affection, kindness].

mihrnaz, s. *esk.* § ❶ Çok nazlı; § ❷ i. Kadın adı.

mihsad, I. *Osm.* < *Ar. hasad. esk.* Ekin biçmeye yarayan âlet, orak.

mihtab /mihtâb/, i. *Osm.* < *Ar. hatab. esk.* Balta.

mihter, s. *Osm.* < *Fars. esk.* Daha büyük, daha ulu. [*ing.* Greated, superior].

mihver, i. *Osm.* < *Ar. esk.* § ❶ Dönen çark ve tekerlek gibi şeyler ortasından geçen ok. [*ing.* Pivot, axle, axis; *Fr.* Pivot, axe]. ☆ *Eşanl.* **eksen**; § ❷ *(Geniş anlamda)* Düsünülen veya tartısılan bir konunun ağırlık merkezi, en önemli noktası; § ❸ *saatç.* Bir saatin çarklarını tasıyan eksenlerin, incelerek son bulan uclarından her biri. [*ing.* ve *Fr.* Pivot]; ⦿ ~ **e göre çark etmek**, *ask.* Saf düzeninde bulunan bir kıtada mihver görevi yapan sağdan *(veya soldan)* sonuncu askerin çevresinde çark etmek; ⦿ ~ **i harekât**, *ask.* Askerî harekâtın icra olunduğu yerin merkezi; ⦿ **hareket** ~ **i**, *ask.* Gerek yanasık düzende ve gerekse savaş meydanındaki bir manevrada çevresinde yön değiştirilen nokta. [*ing.* ve *Fr.* Pivot]; ⦿ **ırgat** ~ **i**, *den.* ◘ **Irgat**; ⦿ **siklet merkezi** ~ **i**, *ask.* Arazi üzerinde özdekleştirilmiş ideal hat. *(Kumandan muharebe görevini yerine getirmek üzere kuvvetlerinin siklet merkezini bu hatta göre düzenler).* [*Fr.* Axe d'effort].

mihverî /mihverî/, s. *Osm.* < *Ar. esk.* § ❶ Mihverle ilgili. [*ing.* Axial; *Fr.* Relatif à l'axe, axial,-ale, pivotant,-ante]; § ❷ Mihver biciminde olan; ⦿ ~ **yol**, *ask.* Muharebe bakımından büyük önemi olan ve geri bölgeden ileriye doğru giden başlıca ulastırma yolu.

mika /mi:ka/, i. *Lat. mica. min.* Çok kolay dilimlenen yapraksı bir silikat grupu: Sıcağa ve atese dayanıklı, ince ve esnek yapraklara ayrılır saydam bir taş olup yaprakları cam gibi kullanılır. *(Demir ve magnezyum karışımı ile birlikte alüminyum silis tuzları. Hepsinin metalik olmayan parıltısı, tam bir dilinimi ve altı kenarlı enine kesitleri vardır. En önemli çesitleri: Muskovit (ak mika): Potasyumlu mika, $KAl_2(OH,F)_2AlSi_3O_{10}$); ak, sertlik 2-2.5, özgül ağırlık 2.78-2.88; serisit: Ufak taneli ve normal kristal seklini göstermeyen muskovit; biotit (kara mika): magnezyum ve demir mikası $K(Mg,Fe)_3(OH)_2(Al,Fe)Si_3O_{10}$ kahverengi yeşil, kara; çizgi ak, kahverengi yeşilimsi; sertlik 2,5-3, özgül ağırlık 2.8-3.2).* [*ing.* ve *Fr.* Mica]. ☆ *Eşanl.* **evrenpulu**; ⦿ **kara** ~, ◘ **Karamika.**

~ **levhası**, *elek.* Mikanit yapımında ana malzeme olarak kullanılan dilimlenmis ince mika yaprakçıkları: *Mika levhaları çeşitli yalıtkanların yapımında kullanılır.* [*ing.* Splitting; *Fr.* Clivure, splitting].

☆ *Eşanl.* **splitting**.

mikâb, i. ◘ **Mikâp**.

mikâbî /mikâbî/, s. *mat. esk.* ◘ **Kübik.**

mikado, i. *Jap.* § ❶ Japonya'da imparatorluk sarayı. [*ing.* ve *Fr.* Mikado]; § ❷ *(Geniş anlamda)* Japon imparatoru. [*ing.* Mikado; *Fr.* Mikado, empereur du Japon]; § ❸ *demir.* Ön tarafında bir biseli, birleştirilmis dört motor dingili, arkada da bir taşıyıcı biseli bulunan buharlı lokomotif tipi. [*ing.* ve *Fr.* Mikado]; § ❹ *oyun.* Fildişi, tahta veya kemikten yapılmış küçük çubuklarla oynanan bir çesit oyun; bir masa üzerine atılan bu çubuklar diğerlerini hiç oynatmadan bir kanca yardımıyle teker teker alınmaya çalısılır. [*ing.* ve *Fr.* Mikado].

mikafilit,-ti, i. *Fr. micaphyllite. min.* Doğal alüminyum. [*ing.* Micaphyllite; *Fr.* Andalousite].

☆ *Eşanl.* **andaluzit**.

mi-kagami, i. Şinto tapınaklarında bulunan kutsal bir aynanın japonca adı. [*ing.* ve *Fr.* Mi-kagami].

mikâil /mikâ'il/, *Osm.* < *Ar.* Dört büyük melekten biri; kulların rızıklarını bölüstürmekle görevli olduğuna inanılır. [*ing.* Michael].

mikalı, s. § ❶ İçinde mika bulunan: *Mikalı şist.* [*ing.* Containing mica, micaceous; *Fr.* Micacé,-ée]; § ❷ Parlaklığı veya görünüsü mikaya benzeyen; § ❸ *bot.* Mika pulcuklarına benzer pulları olan: *Mikalı mantar.* [*ing.* Micaceous; *Fr.* Micacé,-ée].

~ **boynuz kaya**, *petr.* ◘ **Kaya**[1].

mikanit,-ti, i. *Fr. micanite. elek.* Ince mika levhalarının yapıstırıcı maddelerle birlestirilmesiyle elde edilen ve sıkıstırıp pişirilerek homojen ve sert bir hale getirilen yalıtkan. [*ing.* Micanite].

mikâp, i. *Osm.* < *Ar. ka'b* > *mikâb. esk. mat.* Küp, kesme: *Bir metre mikâbı.* [*ing.* Cube, cubic, cubic measure; *Fr.* Cubique, cube]

mikaşist,-ti, i. *Fr. micaschiste.* Belirgin yapraklı, feldispatsız mikalı ve kuvarslı kristalofiliyen kaya. [*ing.* Micaschist].

mikat[1]**,-tı** /mikât/, i. *Osm.* < *Ar. vakt.* esk. Bir iş için beirtilen yer veya vakit. [*Ing.* Fixed time, place appointed for a certain time or action; *Fr.* Temps déterminé, terme].

mikat[2], i. Mekke yolu üzerinde hacıların ihram giydikleri yer. [*Ing.* Place on the road to Mecca where pilgrims assume the garb worn during the rites of the pilgrimage].

mikdar, i. ◘ **Miktar.**

Mikir'ler, ç. öz. i. *etn.* Merkezî Assam halkı; tarımla uğrasır; nüfusu 90.000 kadar olan bu halk tibet birman grupundan bir dil konusur. [*ing.* ve *Fr.* Mikirs].

mikleme, i. *Osm.* < *Ar. kalem. el. san.* Kalem koymak için kullanılan bir kutu. *(Mukavvadan yapılırdı. Uzunluğu yirmibeş - otuz santim kadar olurdu. Pirinç, gümüş ve altından olanları da vardı. Miklemelerin içine konan kalemlerin birbirine çarparak bozulmasını önlemek amacıyle «mifreşe» adı verilen çuha örtü kullanılırdı).*

☆ *Eşanl.* **kalemdan**.

miklep, i. ◘ **Mıklep**.

miknese, i. *Osm.* < *Ar. esk.* Süpürge. [*ing.* Broom].

miknet,-ti i. *Osm.* < *Ar. miknet. esk.* Güç, kuvvet, kudret, iktidar. [*ing.* Power, might].

miknetli, miknetlû, s. *esk.* Guclü, kudretli, kuvvetli. [*Ing.* Powerful, mighty].

mikodermatit,-ti, I. *tıp.* Mukoza iltihabı. [*ing.* Mycodermatitis].

mikofiloksin, i. *tıp.* Mikropları yokeden filoksin. [*Ing.* Mycophyloxin].

mikogastrit,-ti, i. *patol.* Mide mukozasının iltihabı. [*Ing.* Mycogastritis].

mikolog, I. *Fr. mycologue.* Mantarbilimle uğrasan bilgin. [*Ing.* Mycologist, fungologist].

mikoloji, i. *Fr. mycologie. tıp.* Mantar ve mantar hastalıklarını inceleyen bilim dalı. [*Ing.* Mycology].

☆ *Eşanl.* **mantarbilim**.

mikolojik, I. *Fr. mycologique.* ◘ **Mantarbilimsel.**

mikoriza, i. *bot.* Bataklık ve humuslu topraklarda, hattâ humusca fakir kumlu topraklarda yasayan yüksek bitkiler ile bazı epifitlerin köklerinde, mantarların simbiyotik olarak yasaması. *(Ektotrof mikoriza'da, mantar kökün dışında bulunur, endotrof mikoriza'da mantar kök hücrelerinin içinde bulunur).* [*ing.* Mycorrhiza; *Fr.* Mycorhize, mycorrhize].

mikostatik, i. ve s. *Fr. mycostatique. ted.* Mayalara ve mantarlara karsı, etkili maddelere denir. [*ing.* Mycostatic].

mikoterapi, i. *Fr. mycothérapie.* § ❶ Biramayaları grupundan mantarların, özellikle ıslah edilmiş biramayalarının, stafilokoklardan ileri gelen hastalıkların ve kan çıbanlarının tedavisinde kullanılması. [*Ing.* Mycotherapy]; § ❷ Bazı mantar kültürlerinden meydana gelen bakteri öldürücü maddelerin tedavide kullanılması. [*ing.* Antibiotherapy; *Fr.* Antibiothérapie]. ☆ *Eşanl.* **antibiyotik tedavisi**.

mikoto, i. Japon hükümdarlarına VII. yüzyıla kadar verilen ve *«yüce»* anlamına gelen ad. *(Hükümdarlara daha sonra Çince'den alınan tenno /«imparator»/ unvanı verildi).* [*ing.* ve *Fr.* Mikoto].

mikotrof, s. *Fr. mycotrophe. biy.* Köklerinde *«kök mantarı»* bulunan bitkilere denir. *(Karada yetişen damarlı bitkilerin hemen hepsi mikotroftur).* [*ing.* Mycotrophic].

mikoz, i, *Fr. mycose.* § ❶ *kim.* Çavdar mahmuzundan çıkarılan bir sekerin adı. [*ing.* Trehalose; *Fr.* Trehalose]. ☆ *Eşanl.* **trehaloz**; § ❷ *patol.* ◘ **Mantar hastalıkları.**

mikozis, i. *Fr. mycosis. patol.* Deride mantarsı urların gelişmesiyle ortaya çıkan hastalık. [*ing.* Mycosis].

mikram /mikrâm/, s. *Osm.* < *Ar. kerem. esk.* Bağışlayan, çok ihsan eden. [*ing.* Munificent, kind].

mikras, mikraz /mikrâs, mikrâz/ i. *Osm.* < *Ar.* Kesecek âlet, makas.

mikrinit,-ti, i. *jeol.* Hümüs çamurundan türemis, belli bir yapı göstermeyen çürüntü. [*ing.* ve *Fr.* Micrinite].

mikro(o), i.§ ❶ *Yun. mikros*, küçük'ten alınan ve birçok kelimenin yapısına giren önek. [*ing.* ve *Fr.* Micr(o)]; § ❷ *jeol.* Küçük taneli, yani cıplak gözle zor secilebilen ufak billûrlu bir dokuyu belirten önek: *Mikrogranit, mineralojik ve kimyasal bileşimi granite benzeyen küçük taneli bir* kayadır. [*Ing.* Micr(o)]. § ❸ *metr.* Bir ölçü biriminin önüne getirildiği zaman, bu birimin değerini bir milyonla bölen önek *(sembolü: μ)*: Bir mikrovolt. [*ing.* ve *Fr.* Micr(o)].

~ **fotoğrafı**, *matb.* Mikro Reprodüksiyon da denir; hususi fotoğraf aletleriyle, bilhassa ince grenli filmler üzerine kıymetli yazıların ve vesikaların, kitapların, cok küçültülmüs olarak kopyalarını almak tekniğidir. [*ing.* Microphotography; *Fr.* Microphotographie].

~ **yapı**, *trm.* Toprak materyalinin mineralojik komplekslerin etkisiyle belirli bir tip dizilis arzettigi yapı.

mikroaglütinasyon, i. *Fr. microagglutination. tıp.* Muayene edilecek maddeden *(genellikle hastanın kan serumu)*, cok küçük bir miktara ihtiyac gösteren serolojik teshis tekniği. [*ing.* Microagglutination].

mikroamper, i. *Fr. microampere. elek.* Amper'in milyonda birine esit, akım siddeti birimi *(sembolü: μA.)* [*ing.* Microampere].

mikroampermetre, i. *Fr. microamperemetre.* Çok düsük siddetteki akımları ölçmekte kullanılan ampermetre. [*ing.* Microampermeter].

mikroanaliz, i. *Fr. microanalyse. kım.* Çok küçük madde kutleleriyle ilgili kimyasal analiz. *(Mikroskopta incelemeyi ve çok hassas cihazların kullanılmasını gerektiren bu analiz, nukleer kimyada ve biyokimyada büyük faydalar sagları.* [*ing.* Microanalysis].

mikroanalizci, i, Mikroanaliz uzmanı. [*ing.* Microanalist; *Fr.* Microanalyste].

mikrob, i. *Fr. microbe* · *Yun. mikros*, küçük, *bios*, hayat. § ❶ Ancak mikroskopla görülebilen küçücük canlı olup, bir çoğu su veya bu yolda kana karısarak her biri kendine özgü olan hastalığı meydana getirir. [*Ing.* Microbe, germ; *Fr.* Microbe, germe]; § ❷ s. ve i. *mec.* Kendisinden çok kötülük veya zarar gelen *(kimse).* [*ing.* Evil person; *Fr.* Personne malfaisante, nuisable]; § ❸ *arg.* Polis, jandarma. [*ing.* Policeman; *Fr.* Agent de police, gendarme]; ⦿ **çıkış** ~ **ları**, *patol.* ◘ **Çıkış.**

~ **florası**, *mikr.* ◘ **Flora.**

~ **karşıtlığı**, *bakt.* ◘ **Karşıtlık.**

~ **kültürü**, *bakt.* ◘ **Kültür.**

~ **savaşı**, *ask.* Düsmanın askerî ve sivil

bölgesine çeşitli araçlarla salgın ve öldürücü hastalıklar yaratan mikropları atarak düşmana kayıp verdirme.

mikrobik, s. *tıp.* Mikroplu, mikroba ait. [*ing.* Microbic; *Fr.* Microbien,-enne].

mikro billûr, b. i. Başlıca alaşımların yapısını oluşturan mikroskopik billûr. Boyu mm'nin 10.000'de biri kadar olan *mikrobillûrler X* ışınlarıyle incelenebilir. Mikrobillûrlar çok dayanıklı bir çimento ile tutturulmuştur. [*ing.* ve *Fr.* Microcristal].

mikrobisid, i. *Fr. microbicide. tıp.* Mikropları yokeden faktör. [*ing.* Microbicide].

mikrobiyolog, i. *Fr. microbiologiste.* Mikrobiyolojiyle uğraşan bilim adamı. [*ing.* Microbiologist].

mikrobiyoloji, i. *Fr. microbiologie.* Bitkiler âlemine *(bakteriler, suyosunları, mantarlar)* veya hayvanlar âlemine *(birhücreliler)* ait bütün mikroskopik ve ültramikroskopik organizmalarla uğraşan biyoloji dallarının tümü. [*ing.* Microbiology].

mikroblanmak, nsz. f. § ❶ Mikroplu hale gelmek, mikrop bulaşmak; § ❷ Kirlenmek.

mikroblast,-tı, i. *Fr. microblaste. tıp.* Gelişmemiş kan yuvarı. [*ing.* Microblast].

mikroblefarizm, i. *Fr. microblepharisme. tıp.* Göz kapaklarının anormal küçüklüğü. [*ing.* Microblepharism].

mikroblu, s. Mikrobu olan, mikrop bulaşmış. [*ing.* Microbial, microbic; *Fr.* Microbien,-enne].

mikrocurie, i. *Fr. microcurie. Curie*'nin milyonda bir değerinde radroaktiflik birimi. [*Ing.* Microcurie].

mikro catlak, b. i. *jeol.* Sağlam görünüşlü kaladaki gözle görünmeyecek kadar küçük diyaklaz veya dilinim yüzeyi. [*ing.* ve *Fr.* Microfissure].

mikro cinko, b. i. *graf. san.* Tipografi kliselerinin veya ofset levhalarının yapımında kullanılan, çok sık ve homojen taneli temel elemanı cinko olan alaşım. [*ing.* ve *Fr.* Microzinc].

mikrodaktili, i. *Fr. microdactylie. tıp.* Bir parmağın doğuştan küçük olması. [*ing.* Microdactylia].

mikro dalga, b. i. *radyotekn.* Boyları 1 mm ile 1 m arasında değişen *(milimetre santimetre ve desimetre cinsinden)* elektromagnetik dalga. *Mikrodalga*'lar, frekansları 300 ile 300.000 MHz arasında değişen akımlarla üretilir. Hertz rölelerinde kullanılan bu dalgalar çok ince bir demet halinde toplanabildiği ve bir doğru boyunca yayıldığı için, aralarında 100 km'den fazla uzaklık olan, fakat birbirlerini görebilecek şekilde karşı karşıya bulunan iki yüksek nokta arasında bağlantı kurmak imkânı verir. Böylece, aynı anda birçok telefon konuşması gerçekleştirilebilir veya televizyon işaretleri bir istasyondan öbürüne iletilebilir. Mikrodalgalar tıpta da, hasta dokularda ısı meydana getirmek amacıyle yüksek frekanslı diyatermide kullanılır. [*Ing.* Microwave; *Fr* Micro-onde].

mikro devre, b. i. Çok küçük boyutlu elektrik veya elektronik devresi. [*ing.* ve *Fr.* Microcircuit].

mikro dinamometre, b. i. *trm.* Pamuk elyafının elâstikiyet direnç bükülme bürülme ve gerilme özelliklerini ölçmeye yarayan cihaz. [*Ing.* Microdynamometer].

mikrodiseksiyon, i. *Fr. microdissection* < *Yun. mikros.* küçük. *Lat. dissecare,* kesip açmak, *biy.* Çok küçük canlılar üstünde mikroskopik ölçüde yapılan ameliyat. [*ing.* Microdissection; *Fr.* Microdissection, microchirurgie, micrurgie].

Eşanl. **mikrocerrahî**.

mikrodiyorit,-ti i. *Fr. microdiorite, jeol.* Çok küçük taneli diyorit. [*ing.* Microdiorite].

mikrodonti, i. *tıp.* Çok küçük dislilik, dislerin normalden küçük olması. [*ing.* Microdontia].

mikroelektroforez, i. *Fr. micro-électrophorèse. tıp. fiz.* İncelenen maddeden çok az bir miktara ihtiyaç gösteren elektroforez: *Kâğıt üstüne mikroelektroforez.* [*ing.* Microelectrophoresis].

mikroelektrometre, I. *Fr. micro-électromètre. elek.* Elektrostatik etkilerden faydalanarak, çok küçük potansiyel farklarını ölçmeye yarayan âlet. [*ing.* Microelectrometer].

mikrofaj, i. ve s. *Fr. microphage.* § ❶ *biy.* Mikropları yutabilen hücre. *(Mikrofajların en belirgin örneği çokçekirdekli akyuvarlardır).* [*Ing.* Microphage]. § ❷ Çok küçük canlılarda beslenen balinalar ve ikiçenetli yumusakçalar gibi hayvanlara da denir. [*ing.* Microphagous].

mikrofakl, I. *tıp.* Göz merceği *(billûr cisim)* nin normalden küçük olması. [*ing.* Microphakia].

mikrofarad, I. *Fr. microfarad.* 10^{-6} farada veya 10^{-15} elektromagnetik C.G.S. birimine eşit sığa birimi *(sembolü* μF*).* [*ing.* Microfarad].

mikrofasiyes, i. *Fr. microfaciés. jeol.* Ancak mikroskopla görülebilecek kadar küçük fasiyes. *(Plakalar halinde incelenen bazı kireç taşlarının mikrofasiyeleri, petrol araştırmalarıyle ilgili sondajlarda değerli bilgiler verebilir).*

mikrofelsit,-ti, i. *Fr. microfelsite.* Bileşimi granitle aynı olan tıkız volkan kayası. *(Billûrları çıplak gözle görünmeyen mikrofelsit hemen hemen mat ve saydamsızdır. Bu durum mikrofelsit'i katrantaşından ayırır).* [*Ing.* Microfelsite; *Fr.* Petrosilex]. ☆ *Eşanl.* **petrosileks**.

mikrofil, s. Küçük yapraklı. [*ing.* Microphyllous].

mikrofilm, i. *ing. microfilm.* Herhangi bir konuyu, küçük sinema filmi gibi bir serit üzerine çeken özel bir fotoğraf makinesiyle çekilmis filim. *(Bir dizi mikrofisten meydana gelmiştir).* [*ing.* Microphotogram, microfilm; *Fr.* Microfilm].

~ **koleksiyonu**, Sistemli şekilde çekilmis veya derlenmis mikrofilm topluluğu.

mikrofiş, i. *Fr. microfiche. fot.* § ❶ Üzerinde çok sayıda mikrokopya bulunan standard ölçülerde kâğıt tabakası; § ❷ Arsivlenecek bir belgeyi çok küçük bir hacme sığdıran fotoğraf. [*ing.* Micro-sheet].

mikrofit,-ti, i. *Fr. microphyte.* Mikroskopik bitki. [*ing.* Microphyte].

mikro fizik, b. i. *Fr. microphysique.* Atomları elektronları ve buna benzer tanecikleri konu alan fizik dalı. [*ing.* Microphysics].

mikrofon, I. *Fr. microphone* < *Yun. mikros,* küçük, *phone* + ses. *fiz.* Elektrik akımı etmeye yarayan elektroakustik güç ileticisi. [*Osm.* Alet-i musavvat; *ing.* Microphone]. ◘ *ŞEKİL: 204.*— **FİZİK ÂLETLERİ II**; *ŞEKİL: 544.*— **TEYP KAYIT CİHAZI**; *ŞEKİL: 409.*— **MÜZİK ÂLETLERİ V**; ⊙ **elektrodinamik** ~, Bir magnetik alan içinde hareket edebilen bir iletkende elektromotor kuvvetin meydana gelmesiyle çalışan mikrofon. [*ing.* Electrodynamic microphone; *Fr.* Microphone électrodynamique]; ⊙ **elektromagnetik** ~, Kendisini çevreleyen bir magnetik devrenin sarımlarında değişken akımlar meydana getirmek için magnetik direnç değişimlerinden faydalanan mikrofon. [*ing.* Electromagnetic microphone; *Fr.* Microphone électromagnetique]; ⊙ **elektronik** ~, Bir vakum tüpündeki elektrodlardan birinin hareketiyle doğan elektron akısının değişimlerinden yararlanarak çalısan mikrofon. [*Ing.* Electronic microphone; *Fr.* Microphone électronique]; ⊙ **elektrostatik** ~, Bir kondansatörün sığa değişimlerinden faydalanan mikrofon. [*ing* . Electrostatic microphone; *Fr.* Microphone électrostatique, microphone à condensateur]; ⊙ **kömürlü** ~, Kömür parçacıklarının temas direncinin değişmesiyle çalışan mikrofon. [*Ing.* Carbonaceous microphone; *Fr.* Microphone à charbon]; ⊙ **magnetik daralmalı** ~, Bazı cisimlerin magnetik daralma özelliklerinden faydalanan mikrofon. [*Ing.* Magnetostrictional microphone; *Fr.* Microphone à magnétostriction]; ⊙ **piezoelektrik** ~, Seignette tuzu gibi bazı cisimlerin piezoelektrik özelliklerinden faydalanan mikrofon. [*Ing.* Piezoelectric microphone; *Fr.* Microphone piézo-électrique]; ⊙ **yönlü** ~, Gelen ses dalgasının bir veya birkaç doğrultusu için daha büyük elektrik İsareti veren mikrofon. [*ing.* Directional microphone; *Fr.* Microphone directionnel]; ⊙ **yönsüz** ~, Meydana gelen elektrik akımı değişimleri genel ses dalgasının yönüne bağlı olmayan mikrofon. [*Ing.* Omnidirectional microphone; *Fr.* Microphone omnidirectionnel]. ⊙ **ADP** ~, *elektr.* Piyezoelektrik özelliklere sahip amonyum dipodrojen fosfat kristali kullanan kristalli bir mikrofon. [*Ing.* ADP microphone]. ⊙ **parazit önleyici** ~, *elektr.* Yakın konuşma mikrofonu, dudak mikrofonu ve gırtlak mikrofonu gibi, arzu edilmeyen sesleri ayırdedebilme karakteristiğine sahip bir mikrofon. [*Ing.* Antinoise microphone].

~ **akımı**, Mikrofondan yayılan ve kendisine uygulanan sesleri ileten akım. [*ing.* Microphonic current; *Fr.* Courant microphonique].

~ **etkisi (olayı)**, *elek.* Elektronik bir cihazın bir parçasından geçen akım üzerinde mekanik titreşimlerin yarattığı etki. [*Ing.* Microphonic effect; *Fr.* Effet microphonique].

~ **gölgesi**, *sin.* Mikrofon kolunun iyi yönetilmemesinden, ısık durumundan dolayı mikrofon gölgesinin alıcı görüs alanı içine düsmesi, dolayısıyle görüntüye çıkması.

~ **kapsülü**, *elek.* ◘ **Kapsül.**

~ **kolu**, *sin.* ve *telvz.* Filim çekimi veya televizyon alımı sırasında kullanılan hareketli mikrofonu taşıyan çubuk. [*ing.* Perch, rod, pole; *Fr.* Perche].

mikrofoncu, i. *sin.* ve *telvz.* Mikrofonun, ses kaynağının yer değistirmesine göre hareketlerini yöneten kimse. Filim çekimi ve televizyon alımında mikrofon kolunu yönetmekle görevli teknik adam. [*ing.* Boom man, perchman, mike man, microphone boom operator; *Fr.* Perchman].

mikrofoni, i. *Fr. microphonie. tıp.* Ses zayıflığı, sesin belirli zayıflaması. [*ing.* Microphonia].

mikrofonik, s. *Fr. microphonique.* Mikrofona uyan, mikrofon için elverisli olan: *Mikrofonik bir ses.* [*ing.* Microphonic].

~ **olmayan**, *elektr.* Titresimlerden veya bir hoparlörden gelen ses dalgalarından, geri besleme veya uğultu meydana gelecek derecede müteessir olmayan. [*ing.* Antimicrophonic].

☆ *Eşanl.* **antimikrofonik**.

mikrofotoğraf, i. *Yun.* Mikroskopla görülecek kadar küçük cisimlerin fotoğrafını cekmeye yarayan fotoğraf makinesi. [*ing.* Microphotograph].

mikrofotoğrafi, i. *Fr. microphotographie.* Çok küçük boyutta fotoğraf görüntüsü, *(Bazen yanlış olarak fotomikrografi için de bu terim kullanılır).* [*ing.* Microphotography].

mikrofotometre, i. *Fr. microphotomètre. opt.* Fotoğraf kâğıdı v.b. gibi bir optik maddenin ilefim etkenini yerel olarak ölcmeye yarayan âlet. *(Adından da anlasılacağı gibi, bu âlet çok küçük bir yüzey (örnek. milimetre karenin birkaç binde biri kadar) üzerinde ölçme yapabilir).* [*ing.* Microphotometer].

mikroftalmi, i. *Fr. microphtalmie. tıp.* Doğustan, anormal derecede küçük gözlülük. [*ing.* Microphthalmia].

mikrogamet, i. *Fr. microgamète. bot.* ve *zool.* ◘ **Erkek eşey hücresi.**

mikrogametang, *bot.* ◘ **Erkek gamet kesesi.**

mikrogametosit,-ti i. *Fr. microgamétocyte. biy.* ◘ **Mikrogamont.**

mikrogamont,-tu i. *Fr. microgamonte* veya *microgamétocyte. biy.* İleride erkek gametl meydana getirecek olan erkek gamont. *(Sporluların üreme çevriminde görülür).* [*Ing.* Microgamont, microgametocyte].

☆ *Eşanl.* **mikrogametosit**.

mikrogastri, i. *Fr. microgastrie. tıp.* Midenin doğuştan küçüklüğü. [*Ing.* Microgastria].

mikroglî, i. *Fr. microglie. tıp* .Merkezî sinir sisteminin ara dokusunu yapan ve sinir doğuştan normalden küçük olması. [*ing.* Microglia].

mikroglosi, i. *Fr. microglossie. tıp.* Dilin doğuştan normalden küçük olması, [*ing.* Microglossia].

mikrognati, i. *Fr. micrognathie. antr.* ◘ Küçükçenelilik.

mikrograf, i. *Fr. micrographe.* Çok küçük şekilleri çizmekte kullanılan bir çeşit pantograf. [*ing.* Micrograph].

mikrografi, i. *Fr. micrographie.* § ❶ Mikroskopta incelenecek nesneleri bu amaca göre hazırlamak ve inceledikten sonra özelliklelerini tanımlamakla uğrasan bilim dalı. [*ing.* Micrography]; § ❷ *met.* Madenlerin ve maden alaşımlarının yapısını mikroskopla inceleme; § ❸ Bir mikro yapının fotoğrafla gösterilmesi.

mikrografik, i. *Fr. micrographique. dokb.* Yalnız mikroskopla görülebilen cisimleri ortaya çıkarmak ve tanımlamak için kullanılan teknik. [*ing.* Micrographic].

mikrogram, i. *trm.* (γ) Değeri 1/1.000.000 gr. olan ağırlık ölçüsü. [*Ing.* Microgram].

mikrogranît,-ti, *Fr. microgranite. petr.* Çok küçük tanecikler halinde bulunan granit. [*ing.* Microgranite].

mikrogranülit,-ti, i. *Fr. microgranulite. petr.* Çok küçük tanecikler halinde bulunan granülit. [*ing.* Microgranulite].

mikrohenry, i. *Fr. microhenry.* Henry'nin milyonda biri *(sembolu: μH)*. [*ing.* Microhenry].

mikrohepati, i. *Fr. microhépathie. tıp.* Karaciğer küçüklügü. [*ing.* Microhepatia].

mikrohm, i. *Fr. microm. elek.* Ohm'un milyonda biri *(sembolü: $\mu\Omega$)*. [*ing.* Microhm].

mikrohmmetre, i. *Fr. microhmmètre. elek.* Çok küçük elektrik dirençlerini ölçmeye yarayan âlet. [*ing.* Microhmmeter].

mikrohm-santimetre, i. *Fr. microhm-centimètre.* Ohm santimetre'nin milyonda biri *(sembolü: $\mu\Omega$ -sm.)*. [*ing.* Microhm centimeter].

mikro-iktisat,-ti, i. *ikt.* Fert olarak girişilen iktisadî faaliyetleri ve ferdî iktisat hesabının kapsayabileceği nicelikleri inceleyen iktisat dalı. [*Ing.* Microeconomy; *Fr.* Micro économie].

mikroinç, i. *(önek mikro + Ing. inch) metrol.* Anglosakson ülkelerinde kullanılan, inç'in milyonda biri yani 25 4X10⁻⁶ mm değerinde mikrometrik ölçü birimi. [*ing.* ve *Fr.* Micro inch].

mikrojiri, i. *Fr. microgyrie.* Beyin veya beyincikteki kıvrımların anormal küçüklügü. [*ing.* Microgyria, polymicrogyria].

mikrokalorimetre, i. *Fr. microcalorimètre. fiz.* Mikrokalorimetri ölçmelerinde kullanılan âlet. [*ing.* Microcalorimeter].

mikrokalorimetri, i. *Fr. microcalorimetrie. fiz.* Isı bilançosu çok düsük olan dönüsümlerle ilgili ısı miktarlarının ölçülmesi. [*ing.* Microcalorimetry].

mikrokarar, i. *İkt.* Kendisini kisisel bakımdan ilgilendiren nicelikler hakkında iktisadî bir fert tarafından alınan karar *(meselâ, gelirin elde edilişi, bu gelirin tasarruf veya tüketim alanında kullanılısı veya bu gelirin korunması.* [*ing.* Microdecision; *Fr.* Microdecision].

mikrokardi, i. *Fr. microcardie. tıp.* Normalden küçük kalb. [*ing.* Microcardia].

mikrokateter, i. *tıp.* Kalb damarlarının tıkalı veya daralmış olan bölümlerini belirtmeye yarayan elektronik cihaz. [*ing.* Microcatheter; *Fr.* Microcatheter]. ◘ *ŞEKİL: 390.* — **MİKROKATETER**.

mikrokili, i. *tıp.* Dudağın normalden küçük olması, küçük dudaklılık. [*ing.* Microcheilia].

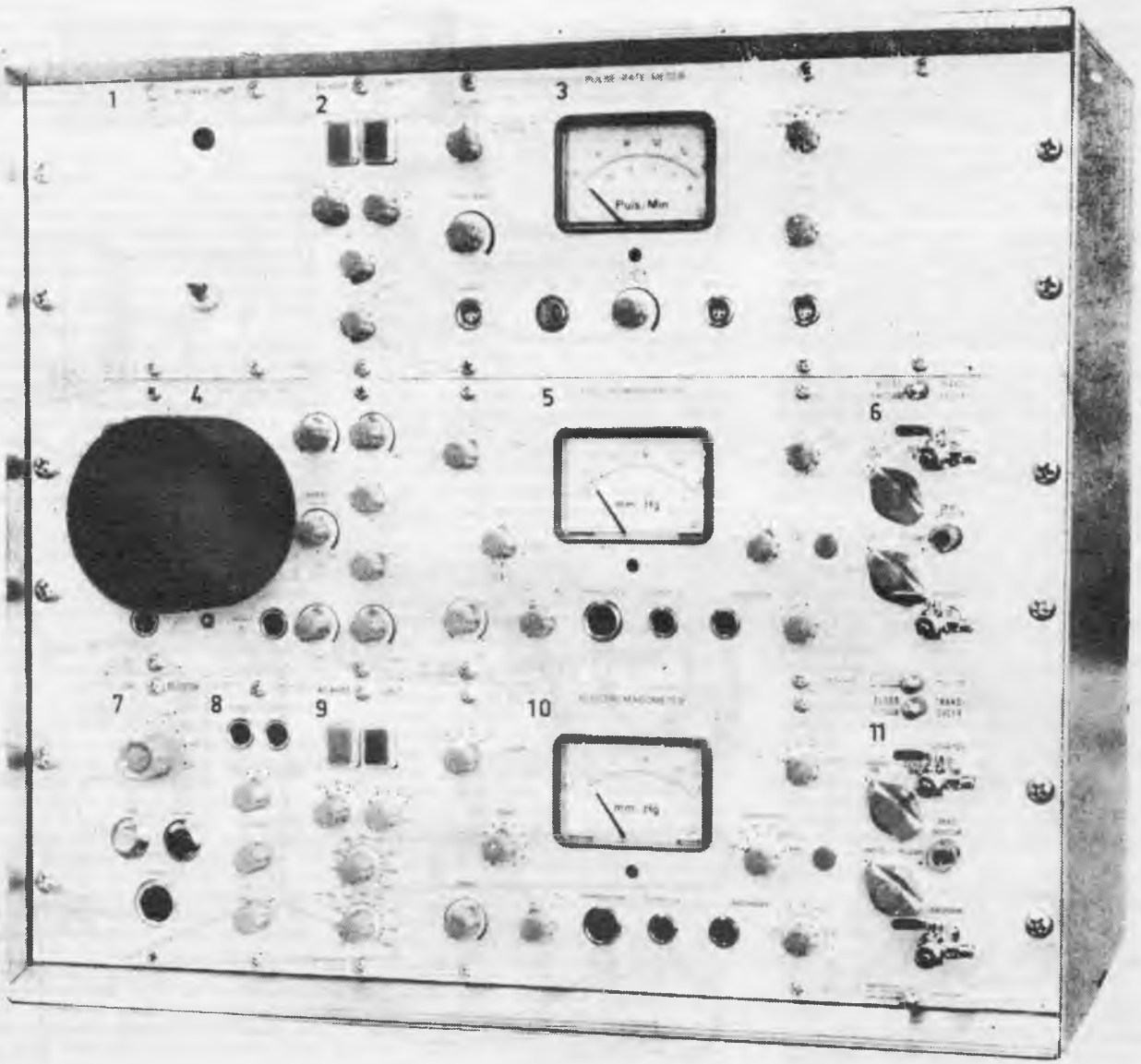

ŞEKİL: 390. — **MİKROKATETER**. **1.** Akım kaynağı. **2.** Alarm düzeni. **3.** Nabız elektromanometresi. **4.** Çift ışınlı osiloskop. **5.** Nabız elektromanometresi. **6.** Kan basıncı *(tansiyon)* transdüseri. **7.** Kumanda selektörü. **8.** AC-DC amplifikatörü. **9.** Alarm düzeni. **10.** Nabız elektromanometresi. **11.** Kan basıncı *(tansiyon)* transdüseri.

mikrokimya, i. Maddenin çok küçük miktarlarıyle uğrasan kimya. [*ing.* Microchemistry; *Fr.* Microchimie].

mikrokimyasal, b. s. Mikrokimya ile ilgili. [*Ing.* Microchemical; *Fr.* Microchimique].

mikrokiri, i. *tıp.* Ellerin normalden küçük olması küçük ellilik. [*Ing.* Microcheiria].

mikroklima, i. *Fr. microclimat.* Genel ortamdan ayrı olan belirli bir nokta etrafındaki atmosfer şartlarının tümü. [*ing.* Microclimate].

mikroklimatoloji, i. *Fr. microclimatologie.* Klimatolojinin mikroklimaları inceleyen bölümü. [*ing.* Microclimatology].

mikroklin, i. *Fr. microcline. min.* Formülü (K, Na) $AlSi_3O_8$ olan doğal potasyum ve sodyum alüminosilikat; feldispatlar grupundandır Mikrolin, artoz ile plajiyoklaz feldispatlar arasında bir geçiş mineralidir; triklinik sistemde billürlasır. Bazı çesitleri arasında özellikle *amazonit* veya *amazonlar* tasır, güzel zümrüt yesili rengiyle dikkati çeker. Mikroklin pegmatitler içinde bol miktarda bulunur. [*ing.* Microcline].

mikrokok,-ku, i. *Fr. microcoque < Yun. bakt.* Nokta biçimindeki mikroplara verilen genel ad. Yuvarlak, tüysüz ve hareketsiz bakteri. [*ing.* Micrococcus].

mikrokolon, i. *tıp.* Kalın bağırsağın normalden küçük olması. [*ing.* Microcolon].

mikrokopya, i. *Fr. microcopie. fot.* Fotoğrafı cekilmis bir belgenin bir optik âletle elde edilen çok küçültülmüs ve standartlastırılmıs kopyası. [*Ing.* Microcopy].

mikrokori, i. *tıp.* Gözbebeğin küçük olması. [*ing.* Microcoria].

mikrokozma, i. *Fr. microcosme. bot.* Bitkisel hücrenin sitoplazmasında bulunan, ısığı plastitlerden ve kondriyomlardan daha fazla kıran yağ kürecikleri. [*ing.* Microcosm].

mikrokronometre, i. *Yun.* Çok küçük zaman aralıklarını ölçmeye yarayan kronometre. [*Ing.* Microcronometer].

mikrolit, i. *Fr. microlite.* Volkan ickayasında yalnız mikroskopla görülebilen küçük, prizma veya tablet biçimli billür. [*ing.* Microlite].

mikrolitik, s. *Fr. microlitique. petr.* Fenokristalli veya fenokristalsiz, camlı veya camsız mikrolitlerden meydana gelen. *(Mikrolitik, volkanik iç kaya dokularından biridir.)* [*ing.* Microlithic].

mikrolitre, i. *Fr. microlitre. tıp.* Bir litrenin milyonda biri, milimetrenin binde biri. [*ing.* Microliter].

mikrolityaz, i. *Fr. microlithiase. tıp.* Çok küçük tas olusumu [*ing.* Microlithasis].

mikroloji, i. *Fr. micrologie.* Mikroskopik cisimler üstünde yapılan inceleme. [*ing.* Micrology].

mikrolojik, i. *Fr. micrologique. tıp.* Mikrolojiyle ilgili olan. [*ing.* Micrological].

mikromani, i. *tıp.* Kendini küçük görme seklindeki ruh hastalığı. [*ing.* Micromania].

mikromanipülasyon, i. *Fr. micromanipulation.* Mikromanipülatör ile yapılan islem. [*ing.* Micromanipulation].

mikromanipülatör,-rü, i. *Fr. micromanipulateur.* Mikroskop altında incelenen mikroskopik nesneler ustünde çesitli islemler yapmak imkânı veren cihaz; bu islemler hız düsürücü bir mekanizma yardımıyle elle kumanda edilen cok ince âletlerle *(pense, iğne, kesici lama v.b.)* gerçekleştirilir. [*ing.* Micromanipulator].

mikromasti, i. *Fr. micromastie. tıp.* Memelerin normalden küçük olması, küçük memelilik. [*ing.* Micromastia].

mikromeli, i. *Fr. micromelie. tıp.* El veya ayakların normalden daha kısa *(küçük)* olması seklinde ucubelik. [*Ing.* Micromelia].

mikromer, i. *Fr. micromère. embry.* Yumurtanın ilk bölünmesi sırasında blastomerlerin birbiri ardınca bölünmesinden meydana gelen, çoğu zaman renksiz küçük hücre. [*ing.* Micromere].

☆ *Kars.* **makromer**.

mikromerci, s. Mikromer'cilikle ilgili kuramlar için kullanılır. [*Ing.* Micromerist; *Fr.* Micromériste].

mikromer'cilik,-ği, i. Organik karakterlerin, babadan oğula geçen mikroskopik cisimciklerle iletildiğini açıklamaya çalısan kuramlara *Y. Delage'nin* verdiği ad. [*ing.* Micromerism; *Fr.* Micromérisme].

mikrometod, i. *Fr. microméthode. tıp.* Damla büyüklüğünde sıvı ile çalışan kimyasal reaksiyonlar. [*nig.* Micromethod].

mikrometre /mikromet:re/, b. i. *Fr. micromètre < Yun. mikros,* küçük + *metron,* ölçü, *metrol.* (a) Küçük nesneleri veya küçük seuzunlukları çok büyük bir duyarlıkla ölçebilen âlet; (c) Metrenin milyonda biri değerinde uzunluk ölçüsü *(sembolü: μ m);* daha çok ***MIKRON*** denilir; (d) *dok.* Kumasları incelik derecesini ölçmekte kullanılan âlet. [*Osm.* Mikyası hurdebîn; *ing.* Micrometer]. ◘ *ŞEKİL: 391.* — **MİKROMETRE**; ◉ **~ li dürbün**, *ask. den.* ◘ **Dürbün**. ◉ **dış ~**, Kalınlıkları veya dış çapları ölçmekte kullanılan âlet.

mikrometri, i. *Fr. micrométrie.* § ❶ Çok küçük boyutların ölçümü. [*Ing.* Micrometry]; § ❷ *tıp.* Mikroskopik cisimleri ölçme *(bilgisi).* [*Ing.* Micrometry].

mikrometrik, s. *Fr. micrométrique. metrol.* Mikrometriyle çok küçük büyüklüklerin belirtilmesiyle ilgili. [*Ing.* Micrometric(al)].

~ boşaltıcı, *elek.* ◘ **Boşaltıcı**.

~ vida, *metrol.* Adımı çok küçük ve çok hassas, başı çok geniş vida; vida başındaki herhangi bir noktanın çizdiği yay, vidanın uzunlamasına hareketini hesaplamaya yarar. [*Ing.* Micrometrical screw; *Fr.* Vis micrométrique].

mikromikron, i. *trm.* ($\mu\mu$) Değeri 1/1,000 000. mikron olan bir uzunluk ölçüsü. [*Ing.* Micromicron].

mikrominyatürleştirme, i Elektronik bir cihazın boyutlarını ve ağırlığını mümkün olduğu kadar küçültme. [*Ing.* Microminiaturization; *Fr.* Microminiaturisation].

mikromiyeli, i. *tıp.* Omuriliğin normalden küçük olması. [*Ing.* Micromyelia].

mikromodül, i. *Fr. micromodule. elektron.* Çesitli devre elemanlarının, yalıtkan bir alt yapı üzerinde mikromontajla birleştirilmesi.

~ devre, *elektron.* Ince bir seramik levha üzerine basılmış çok küçük boyutlu devre. [*Ing.* ve *Fr.* Micromodule].

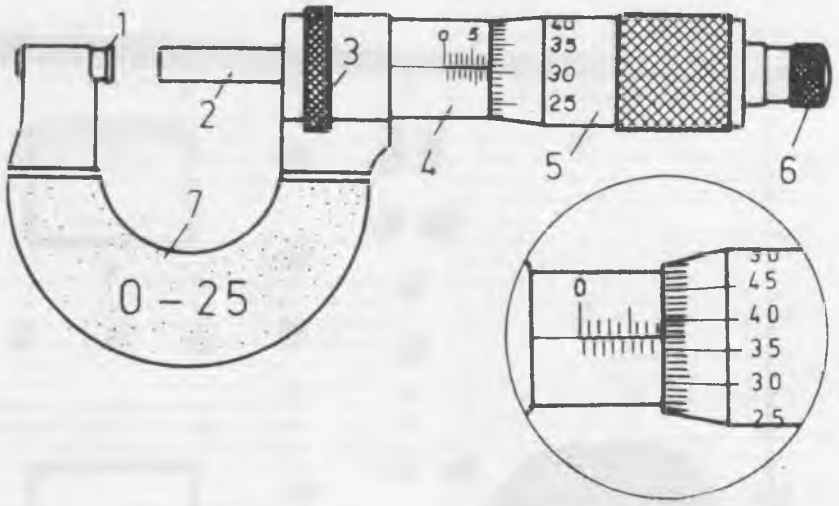

ŞEKİL: 391. — **MİKROMETRE**: **1.** Örs. **2.** Ölçme vidası. **3.** Sıkma bileziği. **4.** Gövde. **5.** Kovan. **6.** Ölçü baskısı düğmesi. **7.** Üzengi.

MİKROMETRELER

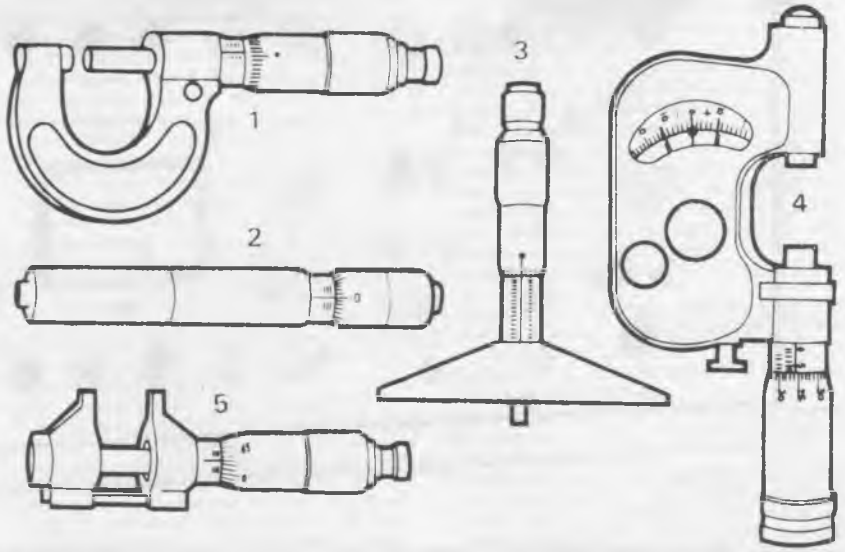

1. Palmer. **2.** Iç mikrometre. **3.** Derinlik mikrometresi. **4.** Tolerans kontrolü için pasimetre. **5.** Kompas mikrometresi.

mikromolekül,-lü, i. *Fr. micromolécule.* Organik kimyada, kütleleri kesinlikle bilinen ve aynı saf madde içinde birbirlerinin tıpatıp benzeri olan hafif moleküllere *(mikromolekül'ün karşıtı olarak)* verilen ad. [*ing.* Micromolecule].

mikro.montaj, b. i. *Fr. micromontage. elektr.* Son derece küçültülmüş çeşitli elektronik parçaların çok küçük boyutlu bir gövde içinde birleştirilmesi. [*ing.* Micromounting].

mikromotor, i. *Fr. micromoteur. elek.* Hız değişimleri ayarlanabilen, çok küçük boyutta, tek fazlı asenkron motor. [*ing.* Micromotor].

mikron, i. *Fr. micron < Yun. mikros. zool. mat.* Metre'nin milyonda birine, milimetre'nin binde birine eşit uzunluk birimi: *(Sembolü: μ).* [*Ing.* ve *Fr.* Micron].

mikronezya, öz. i. *coğr.* Büyük Okyanus'ta, batıda Indonezya ile Filipinler' güneyde Melanezya ve doğuda Polinezya arasında yer alan adaların tümü. *(Adını kapsadığı adaların büyük kısmının çok küçük olmasından alır).* [*ing.* Micronesia; *Fr.* Micronésie].

mikronezyalı, i. Mikronezya halkından veya bu halkın soyundan olan kimse. [*ing.* Micronesian; *Fr.* Micronésien,-enne].

mikro-okuyucu, b. i. *büro.* Bir mikrofilm üzerindeki kayıtları okuyabilen cihaz. [*ing.* Microreader; *Fr.* Microlecteur, microliseuse].

mikroorganizma, i. *Fr. mikro-organisme, mikrobiy.* Mikroplara ve genellikle çok küçük olan canlılara verilen ad. [*ing.* Microorganism].

mikrop, i. ◘ **Mikrob**.

mikropaleontoloji, i. *Fr. micropaléontologie. jeol.* Çökel topraklarda rastlanılan mikroskopik boyutlu fosilleri inceleyen bilim. *(Bu fosiller sayesinde toprakların oluşum çağı belirlenebilir).* [*ing.* Micropaleonotology].

mikropatoloji, i. *tıp.* Çok küçük patolojik değişiklikler bilgisi, mikro-organizmaların sebep olduğu hastalıklar bilimi. [*ing.* Micropathology].

mikropil, i. *Fr. micropyle, bot.* ◘ **Kapçık**.

mikropirotekni, i. *Fr. micropyrotechnie.* Patlayıcı maddeleri, çok küçük kütleler halinde ve genellikle mikroskopta incelemeye dayanan yöntem. [*ing.* Micropyrotechny].

mikroplak, i. *Fr. microplaquette. elektr.* Gerek bir NPN transistörü gerek basit veya çift bir diyod lamba olabilen ve bir mikromodül üzerine takılan çok küçük silisyum levha.

mikropodi, i. *tıp.* Ayakların normalden küçük olması, ayak küçüklüğü. [*ing.* Micropodia].

mikropoliadeni, mikropoliadenopati, i. *Fr. micropolyadénie.* veya *micropolyadénopathie. patol.* Kasık, koltukaltı ve boyun lenf düğümlerinde görülen hafif ve ağrısız hipertrofi. *(Çocuklarda, «lenfatizm» terimiyle belirtilen çeşitli hallerde görülür; sebepleri değişiktir /intanlar, verem, avitaminoz v.b./).* [*ing.* Micropoliadenopathy].

mikroprotalyum, i. *bot.* Polen içerisindeki generatif hücrenin bölünmesi ile meydana gelen küçük kalmış protalyum.

mikropsi, i. *Fr. micropsie. oft.* Cisimlerin olduğundan küçük görülmesine sebep olan görme bozukluğu. *Mikropsi,* şakak lobundaki bir bozukluktan ileri gelir; onun için şakak sarasının belirtilerinden sayılır; ama sinirsel bir sebebe bağlı olmaksızın aşırı heyecan, duygu ve yorgunluk hali de mikropsiye sebep olabilir. [*ing.* Micropsia].

mikropsuz, s. Mikrobu olmayan mikrobu öldürülmüş olan: *Mikropsuz pamuk.*

mikropsuzlandırmak (-i), f. Bir şeyin mikroplarını kimyasal maddeler veya ısı yardımıyle öldürmek: *Ameliyatta kullanılan her şeyi daha önce mikropsuzlandırmak gerekir.*

mikropsuzlaştırmak,(-i), f. ◘ **Mikropsuzlandırmak**.

mikropterizm, i. *trm.* Küçük kanatlara sahip olma hali; küçük kanatlar meydana getirme eğilimi.

mikroradyograf, i. *Fr. microradiographe.* Mikroskopik şeylerin radyografisini almaya yarayan âlet. [*ing.* Microradiograph].

mikroradyografi, i. *Fr. microradiographie.* Radyografinin mikroskopik cisimlere uygulanması. [*ing* Microradiography].

mikroreliyef, i. *trm.* Arazideki topoğrafik küçük değişmeler. [*ing.* Microrelief].

mikrosaniye, b. i. Saniyenin milyonda birine esit zaman birimi *(sembolü: μsn): Radar ampülsiyonları birkaç mikrosaniye sürer.* [*ing.* Microsecond; *Fr.* Microseconde].

mikrosantral, i. *Fr. microcentrale.* Akarsular üzerinde insan eliyle meydana getirilmiş çok küçük ve sayısız çağlayanla beslenen hidroelektrik santralı. [*ing.* Microcentral].

mikrosefal, s. ve i. *Fr. microcéphale.* § ❶ *antr.* Kafatası beyni küçük olan *(kimse): Bir mikrosefal.* [*ing.* Microcephalus]; § ❷ *zool.* Başı küçük olan. *(Bazı karıncalarda büyük başlı işçi karıncaların yanı sıra küçük başlılar da vardır. Bunlardan büyük başlılara asker, küçük başlılara mikrosefal denir).* [*ing.* Microcephalic].

mikrosefali, i. *Fr. microcéphalie.* ◘ **Küçükkafalılık**.

mikroseism, i. *Fr. microséisme.* ◘ **ince deprem**.

mikroseli, i. *tıp.* Bacakların normalden küçük olması, küçük bacaklılık. [*ing.* Microscelia].

mikrosfigmi, i. *Fr. microsphygmie, tıp.* Nabzın parmakla zor duyulacak kadar hafif olması. [*ing.* Microsphygmia].

mikrosi, i. *tıp.* Kulak sayvanının normalden küçük olması. [*ing.* Microtia].

mikrosinema, i. *sin.* Mikroskopla görülebilecek cisimlerin görüntülerini almakla uğraşan sinema kolu. [*ing.* Microcinematography, cinemicrography; *Fr.* Microcinéma (tographie)].

mikrosinematograf, i. *Fr. microcinématographe.* Mikroskopik preparatların filmini çekmekte kullanılan cihaz. [*ing.* Microcinematograph].

mikrosismograf, i. *Fr. microséismographe* ve ya *microsismographe. jeof.* Kısa devreli *(birkaç saniyelik)* titreşimlere çok duyarlı olan ve çok hafif yer sarsıntılarını kaydetmekte kullanılan sismograf. [*ing.* Microseismograph].

mikrosist,-ti, i. *Fr. microcyste. tıp.* Çok küçük kist. [*ing.* Microcyst].

mikrosit,-ti, i. *Fr. microcyte.* Kalınlığıyle çapı arasındaki oranda herhangi bir değişiklik olmadan çapı ufalan alyuvar. *(Bu anomaliye, demir eksikliğinden ileri gelen bazı anemilerde rastlanır.* [*ing.* Microcyte].

mikrositoz, i. *Fr. microcytose. tıp.* Kandan normalden küçük eritrositlerin bulunması. [*ing.* Microcytosis].

mikrosiyenit,-ti, i. *Fr. microsyénite. petr.* Çok ince taneli siyenit.

mikroskop,-pu, i. *Fr. microscope. < Yun. mikros,* küçük + *scopein,* bakmak. Bir mercek sistemiyle küçük cisimlerin çaplarını büyütüp daha iyi belirlemeye veya çıplak gözle görülmeyenleri göstermeye yarayan optik âlet. [*ing.* ve *Fr.* Microscope]. ◘ *ŞEKİL: 392.* — **METALLÜRJİK MİKROSKOP.** ◘ *ŞEKİL: 393.* — **BİR ELEKTRON MİKROSKOPUNUN KESİTİ.** ⊙ **elektron ~ u**, *fiz.* Hücrenin ültrastrüktürünün yani ince yapısının incelenmesinde kullanılan yüzyılımızın ilk yarısından sonra icad edilmiş bir mikroskop. Canlı yapıyı fevkalade büyütür ve 20-30 A° aralıklı yapıların görülebilmesini sağlar. [*ing.* Electron microscope; *Fr.* Microscope électronique].

Mikroskop, öz. i. *astr. Lat. Microscopium.* Oğlak takımyıldızının güneyinde yer alan Güney gökküresi takımyıldızı; yükselimi, 1,3 kadirden *Balıkağzı* yıldızınınkiyle aynıdır ve bu yıldızdan yaklaşık olarak iki saat sonra gözlenir. [*Lat. Microscopium; Ing.* ve *Fr.* Microscope]. ◘ *ŞEKİL: 518.* —**TAKIMYILDIZLAR I.**

mikroskopi, i. *Fr. microscopie.* Mikroskopla inceleme. [*ing.* Microscopy].

mikroskopik, s. *Fr. microscopique.* § ❶ Mikroskop yardımıyle yapılan: *Mikroskopik gözlem;* § ❷ Ancak mikroskopla görülebilen: *Mikroskopik tanecik;* § ❸ *(Geniş anlamda)* Çok küçük: *Mikroskopik cisim.* [*ing.* Microscopic].

~ anatomi, *biy.* Mikrotekni yöntemleriyle normal insan vücudunu, mikroskop altında inceleyen ve öğreten anatomi. [*ing.* Microscopic anatomy; *Fr.* Anatomie microscopique].

mikrosomi, i. *Fr. microsomie, microsomatie. tıp.* Vücudun anormal kısalığı, cücelik, bodurluk. [*ing.* Microsomia].

mikrosommit,-ti, i. *Fr. microsommite. min.* Doğal sodyum ve potasyum alüminosilikat; feldispatımsılar grupundandır. [*ing.* Microsommite].

mikrosonda, i. *Fr. microsonde. tekn.* Çok küçük hacimde alınmış bir maddedeki elemanların dozunu belirlemeye yarayan sonda. [*ing.* Microsounding].

mikrososyoloji, i. *Fr. microsociologie. Gurvitch'*in terminolojisinde, kurum haline gelmemiş küçük grupların sosyolojik incelenmesine verilen ad. [*ing.* Microsociology].

mikrospektroskop,-pu, i. *Fr. microspectroscope. mikr.* Adi mikroskoptaki gözleme merceğinin yerine, gözlenen cisimden gelen ışıkları tayf halinde gösterebilecek prizmalar konarak elde edilen mikroskopik spektroskop. [*ing.* Microspectroscope].

mikrospleni, i. *Fr. microsplenie. tıp.* Dalak küçüklüğü. [*ing.* Microsplenia].

mikrospor, i. *Fr. microspore. bot.* ◘ **Küçük spor**.

mikrosporang(iyum), i. *Fr. microsporange. bot.* ◘ **Küçük sporkesesi**.

mikrospori, i. *Fr. microsporie.* Bir mikrosporium'un sebep olduğu hastalık. *Mikrospori, Gruby* ve *Sabouraud'*un bulduğu küçük sporlardan ileri gelen ve saçlı deride kelliğe sebep olan bulaşıcı bir hastalıktır. Saçlı deride önce 3-5 sm. çapında yuvarlak ve çıplak bir alan veya birçok ufak çıplak alan meydana gelir; hastalığı yapan *Microsporum Audouini* adlı asalak mantarın sporları saçın etrafını bir kılıf gibi sarar. Hastalık bulaşıcı olduğundan, tedaviyi gerektirir; radyoterapi ve talyumla veya cımbızla hasta saçlar sökülüp atılır. Hastalığın yeniden belirmemesi için mantarlara karşı etkili lokal bir tedavi de uygulanır. [*ing.* Microsporia Gruby's disease].

mikrostezi, i. *Fr. microsthesie.* Elde tutulan cisimlerin gerçekte olduğundan daha hafif ve daha ufak görünmesi şeklinde dokunma duygusu bozukluğu. [*ing.* Microsthesia].

mikrostomi, i. *Fr. microstomie. tıp.* Ağzın anormal ufaklığı, küçük ağızlılık. [*ing.* Microstomia].

mikroşimi, i. *Fr. microchimie. kim.* ◘ **Mikrokimya**.

mikroşizogoni, i. *Fr. microschizogonie. biy.* Bazı sporluların gelişme çevriminde yer alan eşeysiz üreme tarzı. *(Bir şizonttan mikroşizozoitler, onlardan mikrogamontlar, onlardan da mikrogametler oluşur.)* [*ing.* Microschizogony].

mikroşizozoit,-ti, i. *Fr. microschizozoïtes.* Şizontun bölünmesinden doğan ve sonunda mikrometreleri meydana getirecek olan dölleri veren şizozoit. [*ing.* Microschizozoite].

mikrotazimetre, i. *Fr. microtasimètre. fiz.* Çok küçük basın değişmelerini belirten cihaz. [*ing.* Microtasimeter].

mikrotelefon, b. i. *Yun.* Mikrofonla kulaklığın *(almacın),* aynı sap üzerinde yerleştirilmesiyle elde edilen araç. [*ing.* Microtelephone].

mikroterm, i. ve s. *Fr. microtherme.* + 15° C'tan aşağı sıcaklıkta yetişebilen *(bitki hk.) (Bu gibi bitkiler, yerde bir kr tabakası bulunduğu zaman, belli bir süre soğukta kalmaya ve düzgün aralıklarla değişen iklim şartlarına muhtaçtır.)* [*ing.* Microtherm].

mikrotermi, i. *Fr. microthermie. fiz.* Terminin

milyonda biri değerinde ısı birimi. [*ing.* Microthermy].

☆ *Eşanl.* **kalori.**

mikrotinit,ti, i. *Fr. microtinite. min.* Monzonit veya diyorit'in jökokrat çeşidi; plajioklaz'ı cam görünümündedir. [*ing.* Microtinite-].

mikrotom, i. *Fr. microtome.* Önceden sertleştirilmiş bitki veya hayvan dokularından, mikroskopta muayene etmek üzere ince dilimler kesmeye yarayan âlet. [*ing.* Microtome].

mikrotomi, i. *tıp.* Mikroskopla muayene için ince dilimlere kesme ameliyesi. [*ing.* Microtomy].

mikroton, i. *Fr. microton < Önek mikro + /elek/ tron. nükl.* Siklotrona benzeyen, fakat iyonları değil de elektronları hızlandırmaya yarayan magnetik rezonanslı hızlandırıcı. *(Rus fizikçisi Veksler'in tasarladığı bu cihaz, sabit bir magnetik alan ile değişken frekanslı bir alternatif gerilmeden yararlenır).*

mikrotravma, i. *Fr. microtrauma. patol.* Çok hafif travma. *(Bir defa; olursa önemsizdir, fakat ard arda birçok defa olursa basit bir iltihaptan habis urlara kadar çeşitli patolojik belirtilere sebep olabilir. Giyecek sürtünmesi taşıt sarsıntısı, bir âletin sürekli değmesi birer mikrotravmadır).* [*ing.* Microtrauma].

mikrovillüs, i. *biy.* Silindirik epitel hücrelerinin serbest yüzeyinde elektron mikroskop ile görülen 80-90 milimikron çapında ve 0.5- 1 mikron uzunluğundaki çok sayıda olan silindir biçimi hücre zarı uzantıları. Işık mikroskobu ile görülen ve çizgili kenar, fırça kenar gibi yapılan bu mikrovillusler dir. *(Yun. mikros,* küçük; *villus,* kaba tüy). [*ing.* ve *Fr.* Microvillus].

mikrovizör,-rü, i. *Fr. microviseur.* Kapının kalınlığınca açılmış bir oyuğa yerleştirilen ve dışarıdan görülmeksizin geniş bir alanı görme imkânı veren göz deliği, yavru pencere.

mikrovolt,-tu, i. *Fr. microvolt. elek.* Volt'un milyonda biri değerinde, potansiyel farkı birimi *(sembolü: μV).* [*ing.* Microvolt].

mikrowatt, i. *Fr. microwatt. elek.* Watt'ın milyonda birine eşit olan, doğru akımda güç, alternatif akımda aktif güç birimi. *(sembolü μW).* [*ing.* Microwatt].

mikro.yapı, b. i. *fiz.* Mikrografi metotlarıyle incelenen bir katının, özellikle bir maden alaşımının ayrıntılı yapısı. [*ing.* ve *Fr.* Microstructure].

mikrozima, i. *Fr. microzyma. bly. Bechamp'-*

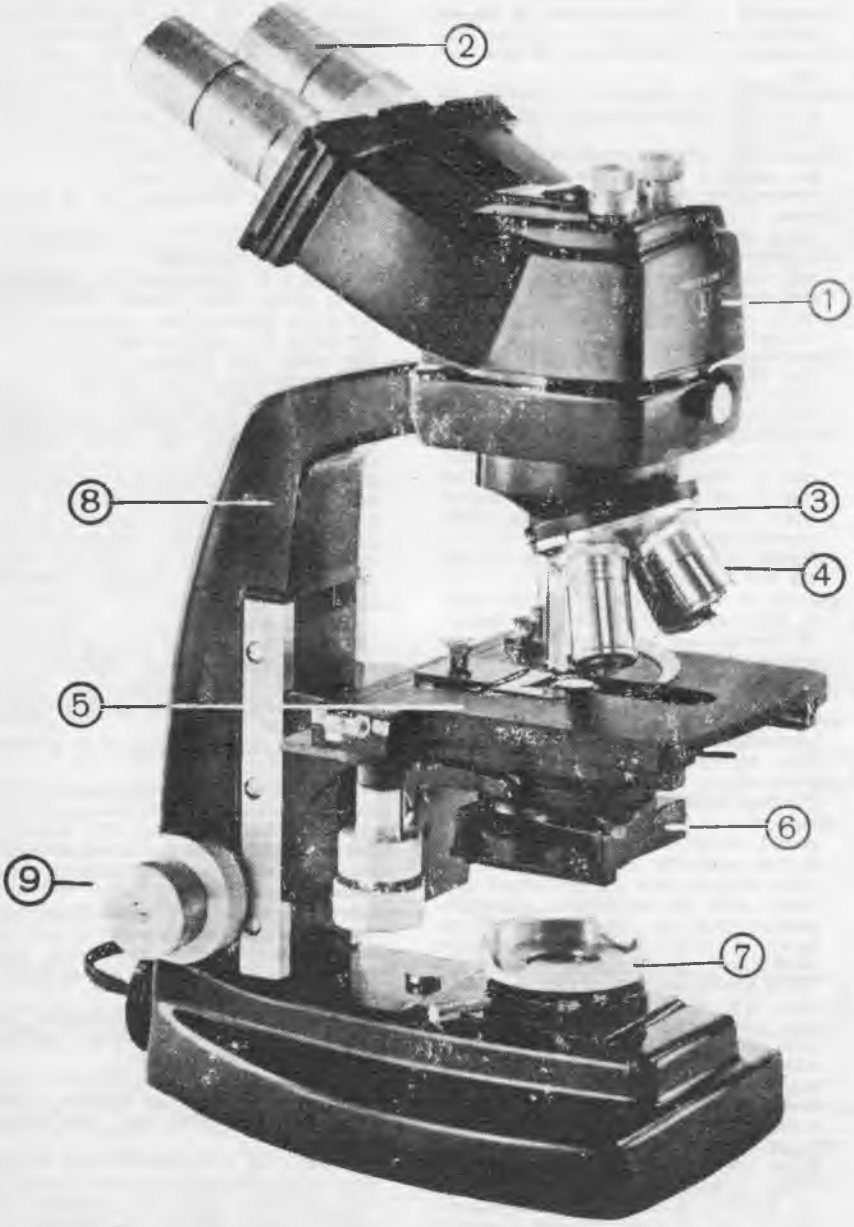

ŞEKİL: 392.— **METALLÜRJİK MİKROSKOP: 1.** Prizma kutusu. **2.** Çift göz merceği. **3.** Taret *(objektif taşıyıcı).* **4.** Objektif. **5.** Tabla. **6.** Kondansör. **7.** Ayna. **8.** Gövde. **9.** Kondansör ayar düğmesi *(ayar vidası).*

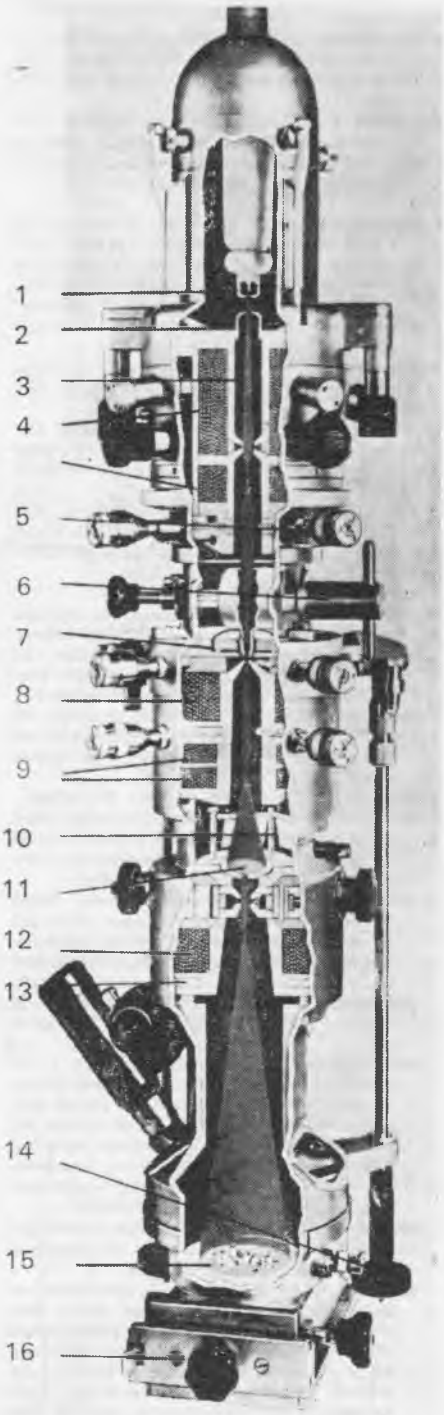

ŞEKİL: 393. — **BİR ELEKTRON MİKROSKOPUNUN KESİTİ: 1.** Katod. **2.** Anod. **3.** Elektron ışını. **4.** Soğutma serpantini. **5.** Kondansatör diyafram kontrolü. **6.** Hava kilidi kolu. **7.** Nümune *(Model)* kartuşu. **8.** Objektif bobini. **9.** Ara mercek bobinleri. **10.** Ara görüntü aynası. **11.** Ara görüntü ekranı. **12.** Projektör bobini. **13.** Su soğutma. **14.** Nümune masası ayarı. **15.** Son floresan ekranı. **16.** Kamera.

nın *(1875)* mikromer'ci kuramının esas dayanağı olan eleman. *(Bechamp'a göre bu eleman özel yapısı ve şekli olan bir «hayat atomu»dur. Mikrozimaların etkisi altında yumurta veya tohumdan belli bir tür meydana gelir. Mikrozima kuramı Buffon'un organik moleküller kuramını andırmaktadır.)* [*ing.* Microzyma].

mikrozom, i. *Fr. microsome. dokb.* Boyutları 5 ilâ 300 milimikron arasında değişen ve ültrasantrifüj ile ayrılabilen sitoplazma parçacığı. *A. Claude'un mikrozom* adını verdiği bu parçacıklar *J. Brachet*'nin *«tanecik»* dediği şeydir. Stoplazmanın yüzde 25'i mikrozom olabilir. Mikrozomlar muhtemelen ergastoplazmanın parçalanarak dağılmasından ileri gelir; ergastoplazmada ribonükleik asidin fazla oluşu, içindeki mikrozomlardan dolayıdır. Bunlar, Sitoplazma içinde devamlı titreşim hareketi *(Brown hareketi)* yapan fevkalâde küçük hücre organelleri olup küresel basit bir zar ile çevrili, tanesel yapıda bir kılıf içinde bulunan *sitozomlar* ve küresel yapıda lipidlerce zengin, 0, 1-0,2 büyüklüğünde, bir proteid örtü tarafından çevrilmiş *sterozomlar* olmak üzere ikiye ayrılırlar. [*ing.* Microsome].

mikrozoosporangiyum, i. *Lat. microzoosporangium. bot.* Bazı suyosunlarda erkek organ sayılan mikrozoosporları meydana getiren organ. [*ing.* Microzoosporangium; *Fr.* Microzoosporange].

miksa[1], i. *Fr. myxa.* § ❶ Kuşlarda, çene kemiğinin iki çatının önden kaynayarak meydana getirdiği çene çıkıntısı; § ❷ *bot.* Hodangillerden *Cordia myxa*'nın meyvesi.

Miksa[2], öz, i. *dilb. M*eksika'da Oaxaca eyaletinde 30 000 kişi tarafından konuşulan dil. [*Ing.* ve *Fr.* Mixe].

miksadenit,-ti, i. *tıp.* Mukoza bezi iltihabı. [*Ing.* Myxadenitis].

miksamip, miksoamip, i. *Fr. myxamibe* veya *myxoamibe.* Myxomycetes grupundan mantar sporlarının çimlenmesiyle oluşan hücre. *(Selüloz zarı bulunmayan ve sırf protoplazmadan ibaret olan bu hücre, amipsi hareketler yapabilir. Bunlardan birçoğu sitoplazmalarını éplazmod denilen tek bir kütle halinde birleştirebilir ve bu kütle ritmik hareketler yapar).* [*Ing.* Myxomoeba].

miksar /miksăr/, s. *Osm. < Ar. kesret. esk.* § ❶ Çok konuşan, geveze. [*Ing.* Very talkative, great talker]; § ❷ Çoğaltan, teksir eden.

miksasteni, i. *tıp.* Sümük salgısı noksanlığı sümüğün akmaması. [*Ing.* Mixasthenia].

miksefe, i. *Osm. < Ar. kesâfet. esk.* İçine elektrik enerjisi doldurulan âlet, kondansatör.

☆ *Eşanl.* **meksefe.**

mikser, i. *Ing. mixer.* Çeşitli gıda maddelerini *(yumurta, süt, meyve, sebze suyu, sıvı yağlar v.b. karıştırmaya yarayan elektrikli cihaz).* [*Fr.* Mélangeur, mélangeoir]. ◘ *ŞEKİL: 404.* — **MUTFAK ALET VE EŞYALARI.**

~ **dizgi makinesi**, ◘ **Dizgi.**

miksit,-tl, i. *Fr. mixite. min.* Hidratlı doğal bakır ve bizmut arsenyat. [*Ing.* Mixite].

miksiyoloji, i. *Fr. mixiologie. biy.* Farklı türden bireyler arasındaki birleşme imkânlarını ve bunlardan olan yavruların üreme durumunu inceleyen bilim. *(Tür içi birleşmeler verimli, türler arası birleşmeler kısır sonuç verir.).* [*Ing.* Mixiology].

miksobakteri, i. *Fr. myxobactérie.* Kümelenince pelte gibi yaygın koloniler meydana getirebilen, hareketli uzun bakteri. [*Ing.* Myxobacterium].

miksoid, s. *Fr. myxoide. dokb.* Müküs görünüşünde olan. Sümüksü, sümüğe benzer. [*Ing.* Myxoid; *Fr.* Mucoïde].

☆ *Eşanl.* **mükoyid.**

miksokondrom, i. *Fr. myxochondrome. patol.* Kıkırdak ve miksoyid dokulardan meydana gelen ur. [*Ing.* Myxochondrome].

miksom, i. *Fr. myxome. patol.* Sümüksü bağ dokusundan meydana gelen yumuşak ur. *Miksom*'un yapısı jelatinimsidir; kesildiğinde içinden bazen, yapışkan koyu bir sıvı akar. Dokusu sümüksü bir ana madde içine dağılmış yıldız şeklindeki hücrelerden oluşur ve embriyondaki bağ dokusunu andırır. Zararsız bir bağ dokusudur. Habis olanına miksosarkom denir. [*Ing.* Myxoma].

miksomatoz, i. *Fr. myxomatose.* Bir ültravirüsten ileri gelen tavşan hastalığı. [*Ing.* Myxomatosis].

miksomiset,-ti, i. *Fr. myxomycètes. bot.* ◘ **Cıvıkmantarlar.**

miksomiyom, i. *Fr. myxomyome. patol.* İçinde karışık olarak, farklılaşmamış, sümüksü bağ dokusuyle farklılaşarak düz kasa dönüşmüş bağdokusu bulunan ur. [*ing.* Myxomyoma].

miksore, i. *Fr. myxorrhée. patol.* Bağırsağın aşırı müküs salgılaması: müküs zarlı anterokolitte görülür. [*Ing.* Myxorrhea].

miksosarkom, i. *Fr. myxosarcome. patol.* Miksomla karışık sarkom tümörü. [*Ing.* Myxosarcoma]. ☆ *Eşanl.* **sarkomiksom**; ◉ **bez** ~, *tıp.* Stroma bakımından adenom, miksom *(myxoma)* ve sarkom karakteri gösteren tümör çeşidi. *«Gland myxosarcoma'sı.* [*ing.* Adenomyxosarcoma].

miksosit,-ti, i. *Fr. myxocyte. tıp.* Mukoza dokusu hücresi. [*Ing.* Myxocyte].

miksödem, i. *Fr. myxœdème. tıp.* Derinin ödemli ve beyazımsı bir renk alması, örteneklerin seröz sızıntı ile dolması, zihin bozukluğu, ruhsal gerilik gibi belirtilerle kendini gösteren ve tiroit bezinin yetersizliği, dumura uğraması veya yokluğundan ileri gelen hastalık. [*ing.* Myxoedema].

miksstiyon, i. *Fr. mixtion.* § ❶ Altın, gümüş ve bronz kaplamada yapıştırıcı olarak kullanılan, çabuk kuruyan, çok akıcı özel bir vernik. [*ing.* Mixtion, mordant]. § ❷ *tekn.* Terebentin esansı ile kopal verniğinden meydana gelen ve üzerine kâğıda basılmış resimler yapıştırılacak seramik parçalarını mordanlamaya yarayan sıva.

mikşat, i. *Osm. < Ar. el. san. esk.* Hattatların kamış kalemleri yontmak için kullandıkları âlet. *(Kalemtraştan farklı bir âlet olan mikşattan başka, üç türlü kalemtraş daha vardı).*

mikta, i. ◘ **Mikta.**

miktar /miktăr/, i. ç: makadir. *Osm. < Ar. kadr.> mikdâr.* § ❶ Nicelik, ölçü, sayı. [*Ing.* Quantity, amount, measure; *Fr.* Quantité]. ☆ *Eşanl.* **kemiyet**; § ❷ Parça, bölüm, bölük: *Arsasının bir miktarını ayırarak sattı.* [*Ing.* Portion, part; *Fr.* Portion]; § ❸ Belirtilmemiş sayı: *Bir miktar asker gönderildi.* [*Ing.* Quantity; *Fr.* Quantité]; § ❹ Oran. [*Ing.* ve *Fr.* Proportion]; § ❺ *kim.* Bir maddenin, bir karışıma, bir bileşiğe giren ve girmesi gereken oranı. [*Ing.* ve *Fr.* Dose]. ☆ *Eşanl.* **doz**; ◉ **baş** ~ ı, *den.* ◘ **Baş**; ◉ **bir** ~, ◘ **Biraz**; ◉ **bol** ~ da, Bolca, sayıca fazla; ◉ **bulut** ~ ı, *hava.* ◘ **Bulut**[1]; ◉ **elektrik** ~ ı, *elek.* (a) Doğru akımda, akım şiddeti ile akımın geçiş süresinin çarpımı. [*Ing.* Quantity of electricity; *Fr.* Quantité d'électricité]; (b) Elektrostatikte *elektrik yükü*'nün eşanlamlısı. [*Ing.* Quantity of electricity, electric charge; *Fr.* Quantité d'électricité, charge électrique]; ◉ **ısı** ~ ı, *fiz.* ◘ **Isı**; ◉ **ışık** ~ ı, *fiz.* ◘ **Işık.**

~ **analizi**, *kim.* Bir karışımı veya bir bileşiği meydana getiren maddelerin hacim veya kütle miktarını belirleyen analiz. [*Ing.* Quantitative analysis; *Fr.* Analyse quantitative].

☆ *Eşanl.* **nicel analiz.**

~ **zarfı**, *gram.* Bir fiilin veya fiilimsinin, bir sıfatın veya başka bir zarfın anlamını azlık çokluk bakımlarından etkileyen zarf. [*Ing.* Quantitative adverb, adverb of degree; *Fr.* Adverbe de quantité].

MIKULICZ - RADECKI, Johann von, öz, i. *(1850 - 1905).* Polonyalı cerrah.

~ **hastalığı**, *patol.* (a) İki taraflı olarak göz yaşı ve tükürük bezlerinin şişmesi *(lenfoid lösemiler ve lenfogranülomatoz ile ilintisi tartışma konusu olmakla birlikte, hastalığın sebebi belli değildir; büyük bir tehlikesi yoktur).* (b) Erginlik çağındakilerde görülen ve beslenme bozukluğundan ileri gelen fibromlu-kistli kemik iltihabı. [*Ing.* Mikulicz's disease, Mikulics's syndrome; *Fr.* Syndrome de Mikulicz].

~ **sendromu**, *patol.* ◘ **Mikulicz hastalığı.**

mikyas /mikyâs/, i. *Osm. < Ar. kıyâs. esk.* § ❶ Bir şeyi ölçmeye yarayan âlet; ölçü âleti. [*Ing.* Scale *(for measuring lengths)*, measuring instrument; *Fr.* Instrument quelconque qui sert à mesurer]. ☆ *Eşanl.* **ölçek**; § ❷ Uzunluk ölçüsü; § ❸ Nispet, derece ölçü. [*Ing.* Proportion, standard size, measure]; § ❹ *coğr.* Bir sıvının seviyesini ölçmeye yarayan ve üzerinde birim çizgileri bulunan, pirinçten yapılmış basit ölçü âleti.

~ **katsayısı**, *hava.* Bir haritada mikyasın değerini gösteren sayı. [*Ing.* Scale factor; *Fr.* Coefficient d'échelle].

mil[1], i. *Ing. mile. metrol.* § ❶ Uzaklık birimi. [*Ing.* Mile; *Fr.* Mille]; § ❷ *esk.* Bir adım *(1.481 m.)* değerinde Romalılara ait yol ölçüsü birimi. [*Ing.* Mile; *Fr.* Mille]; § ❸ Yollarda mesafeyi belirtmek için dikilen taş veya tahtadan işaret, [*ing.* Milestone; *Fr.* Mille]; ◉ **coğrafi** ~, Ekvatorda bir dakikalık yayın uzunluğu, 1.854 mm. [*Ing.* Geographical mile]; ◉ **deniz** ~ **i**, *metrol.* Yüzölçümü Yer'in yüzölçümüne eşit bir küre üzerindeki bir büyük dairenin herhangi bir yerinde bir dakikalık yayın uzunluğu, 1.853 m. *(Yer'in kutuplardaki basıklığı, ekvatordaki şişkinliği sebebiyle uygulamada bu değer, kutuplara oranla 19 m kısadır. Ancak 48 —— derece enleminde yukarıdaki değeri bulur. İngiliz ve Amerikan deniz haritalarında bu değer, ortalama olarak bir büyük dairenin 1/21.600'ü veya 1 dakikalık yayının uzunluğudur. Almanlar, Fransızlar ve başka bazı denizci milletler 1 mili 1.852 m olarak kabul eder. Bu da 45 derece enlemlerinde 1 dakikalık büyük daire yayının uzunluğudur).* [*Ing.* Natuical mile, knot; *Fr.* Mille marin]; ◉ **kara** ~ **i**, 1.609 3 m. *(Genellikle nehir ve göl seyirlerinde kullanılır. İngiltere'de bir statü ile yürürlüğe konulduğundan statü mili de denir).* [*ing.* ve *Fr.* Statute mile].

1 / 2

mil[2], i. *jeol.* Daha çok J-20 mikronluk *(bazı jeologlara göre 2-100 mikron)* parçacıklardan meydana gelen çökelti. *(Bazıları su, bazılarıyse rüzgâr etkisiyle yığışan ve toprağı çok verimli hale getiren bu parçacıklar, nemi iyi muhafaza eder ve suyun bütün kılcal hareketlerine imkân verir).* [*Osm.* Tin; *Ing.* Silt; *Fr.* Limon].

mil[3], i. *Osm. < Ar.* § ❶ Göze sürme çekmeye yarayan kemik veya fildişinden yapılmış, ince ve uzun âlet. [*Ing.* Stylus *(with which kohl is applied to the eye)*; *Fr.* Style]; § ❷ Sivri uçlu çelik kalem; § ❸ Sivri dağ tepesi; § ❹ Bir küre veya yuvarlağın üstünde döndüğü eksen. [*Ing.* Axle; *Fr.* Axe]; § ❺ *bayınd.* Açılıp kapanan bir köprünün etrafında döndüğü ahşap parça; § ❻ *cerr.* Kırık kemikleri bir birine tutturmak veya bir eklemi sağlamlaştırmak amacıyle kemik cerrahîsinde kullanılan ve gittikçe incelen veya her tarafı aynı kalınlıkta olan dört köşeli, üç köşeli veya silindirimsi ince uzun nesne. [*ing.* Probe, surgical sound; *Fr.* Sonde, Stylet]; § ❼ *mek.* Bir hareketi iletmek veya başka bir harekete dönüştürmek için kullanılan makine elemanı. [*Ing.* Axletree, pivot, shaft; *Fr.* Arbre]; ◉ ~ **li kilit**, *tekn.* ◘ **Kilit**; ◉ **ana** ~ **i**, *otom.* Tekerlek vidalarının sıkıştırılması için kullanılan ucu kilit şeklinde olan bir manivela. [*Ing.* Main shaft; *Fr.* Arbre principal]; ◉ **ayçatal** ~ **i**, ◘ **Ayçatal**; ◉ **çift yarıklı** ~, *ağ. iş.* ◘ **Çift.** ◉ **cerrah** ~ **i**, *tıp.* ◘ **Cerrah**; ◉ **direksiyon** ~ **i**,

otom. ◘ **Direksiyon**; ◉ **dümen ~ i**, *den.* ◘ **Dümen**; ◉ **düz ~**, *ağ. iş.* ◘ **Düz**[1]; ◉ **ek ~ leri**, *otom.* ◘ **Ek**. ◉ **eksantrik ~ i**, *otom.* ◘ **Eksantrik**; ◉ **elektrik ~ i**, *otom.* İki veya daha çok mekanik milin sürekli senkronizasyonu sağlayan düzen. *(Her mil, bileşikli ve üç fazlı asenkron bir motora bağlıdır, statorları da aynı üç fazlı şebekeden beslenir. Rotorların ortak devresinde sürekli olarak bir direnç bulunur).* [*ing.* Electric shaft; *Fr.* Arbre électrique]; ◉ **fener ~ i (iş ~ i)**, *mek.* Bir takım tezgâhında işlenecek parçayı veya bir kesici âleti taşıyan, silindir biçiminde döner kısım. [*ing.* Spindle of a ladle]. ◉ **fener ~ i burnu**, *mek.* Bir tornada, tahrik tertibatlarına bağlı olan ve işlenecek parçaya destek olan kısım; ◉ **fren ~ i**, *otom.* ◘ **Fren**. ◉ **freze ~ i**. ◘ **Freze**. ◉ **ırgat ~ i**, *den.* ◘ **Irgat**; ◉ **kam ~ i**, *mek.* ◘ **Kam**. ◉ **kanal ~ i**, *diş. cerr.* Diş kökündeki kanalları girilebilir hale getiren ve genişleten âlet. ◉ **kapı ~ i**, ◘ **Kapı**; ◉ **köstek ~ i**, ◘ **Köstek**; ◉ **krank ~**, *mek.* ◘ **Krank**. ◉ **oyuk ~**, *demir.* Bir elektrik veya dizel elektrik lokomotifinde motorin meydana getirdiği kuvvet çiftini motris tekerleklerin dingiline ileten içi oyuk mil. *(Motor dingili milin oyuğuna girmiştir ve mile göre yatay veya düşey küçük hareketler yapabilir).* [*ing.* Hollow shaft; *Fr.* Arbre creux]; ◉ **tahrik ~ i**, *mek.* Bir vites kutusunda veya bir moment değiştiricide ve daha genel olarak bir güç iletiminde motor tarafında bulunan mil. [*ing.* Driving or propeller shaft]; ◉ **tekerlek ~ i**, *mek.* Diferansiyelin hareketini motris tekerleklerden birine ileten mil. [*ing.* Wheel shaft; *Fr.* Arbre de roue].

~ **çekmek**, *(birinin gözlerine), dey.* Bir kimsenin gözlerini kızdırılmış mil ile kör etmek: *Misel Strogof'un mil çekilen gözlerini hatırlıyor ve hafızamın hâlâ, nasıl donmadığına şaşıyorum.* [*Fr.* Crever les yeux].

~ **hattı**, *mek.* ◘ **Hat**.

~ **kalemi**, ◘ **Kalem**.

~ **menteşe**, *ağ. iş.* Mobilya kapaklarının yatay veya düşey yönde açılmasını sağlayan, genellikle parçalarından biri delikli, öbürü milli olan menteşe. [*Fr.* Pivot d'armoire].

~ **ucu**, *demir.* Boji kasasına tutturulmuş mafsal tertibatının bir yuvaya giren erkek kısmı.

~ **yuvası**, *inş.* Kâgir içine saplanan ve bir kapının mil ucuna yuva vazifesi gören madenî parça. [*ing.* Socket; crapaudine; *Fr.* Crapaudine].

milâd, i. ◘ **Milât**.

milâdî /milâdî/, s. *Osm.* < *Ar. milâd. esk.* Milâda dayanan, İsa peygamberin doğumuyle ilgili olan. [*ing.* Pertaining to the Birth of Christ, pertaining to the Christian era; *Fr.* Relatif à la naissance de Jésus-Christ].

~ **tarih**, *astr.* Hz. İsa'nın doğumunun yaklaşık olarak dördüncü yılını başlangıç olarak alan yılların belirttiği tarih. Yıl uzunlukları Gregoryen takvimi kurallarına göre hesaplanır. [*Osm.* Tarih-i Milâdî; *ing.* Vulgar era; *Fr.* Ere chrétienne, ère vulgaire].

milâdiye, s. *esk.* **Milâdî**'nin dişili; ◉ **sene-i ~**, Milât yılı.

milâhat, i. ◘ **Melâhat**.

milâhat /milâhat/ i. *Osm.* < *Ar. milâhat. esk.* Gemicilik, gemicilik bilgisi. [*ing.* Seamanship, navigation].

mil'aka, i. *Osm.* < *Ar. mil'aka. esk.* § ❶ Tahta kaşık; § ❷ *g. san. esk.* Hattatların kullandığı küçük kaşık. [*ing.* Spoon].

mil'aka.tıraş, b. i. *esk.* Tahtadan kaşık yapan kimse. [*ing.* Maker of wooden spoons].

mil.akatıraşlık,-ğı, i. *esk.* Tahtadan kaşık yapma işi. [*ing.* Profession of a spoon maker].

milanez, i. *Fr. milanaise* < *Milano.* Bir iplik üzerine gevşekçe sarılmış iki ipek ipliğinden meydana gelen ve özellikle ilik örmekte kullanılan ince ipek kordon.

milanit,-ti, i. *Fr. milanite. min.* Soluk yeşil renkli halloysit çeşidi. [*ing.* Milanite].

milarit,-ti, i. *Fr. milarite. min.* Doğal alüminyum, berilyum kalsiyum ve potasyum silikat. *(Feldispatımsılar grupundandır.)* [*ing.* Milarite].

milât /milât/, i. *Osm.* < *Ar. velâdet* > *milâd.* § ❶ İsa peygamberin doğduğu gün olup yedi gün sonrası takvim başı sayılmıştır. [*ing.* Birth of Christ, Christmas Day; *Fr.* Naissance de Jésus-Christ]; § ❷ *esk.* Doğum günü. [*ing.* Nativity, birthday; *Fr.* Naissance]. ◉ ~ **tan önce**, *astr.* Milâdî tarih başlangıcından geriye doğru sayılan yıllara göre belirtilen tarih. [*Osm.* Kabl-el-milâd; *ing.* Before Christ, B.C.; *Fr.* Avant Jésus-Christ, avant J-C]; ◉ ~ **tan sonra**, *astr.* Milâdî tarih başlangıcından bu yana sayılan yıllara göre belirtilen tarih. [*Osm.* Ba'del-milâd; *ing.* Anno domini, A.D.; *Fr.* Après Jésus-Christ, après J-C].

milazziyen, s. ve i. *Fr. milazzien,-enne* < *Milazzo.* Dördüncü zamanın Sisiliyen ile Tiraniyen arasında kalan katı. [*ing.* Milazzian].

mildiyu, i. *Fr. mildiou* < *Ing. mildew*, rutubet lekesi. *Peronospora* cinsinden mantarların bitkilerde yaptığı çeşitli hastalıklara verilen ad; hastalığa tutulan kısımlarda *(yaprak, sap, bazen meyve)* ve özellikle yaprakların altında ince havlı, beyaz, gri veya mor renkli lekeler belirir.

milel, ç. i. *Osm.* < *Ar. millet esk.* Milletler, uluslar.

milföy, i. *Fr. mille-feuille*, bin yaprak. *pastacılık.* İnce yufka ve pastacı kremasıyle yapılan bir tür pasta. *(Kremanın malzemesi; şeker, un, yumurta sarısı ve vanilyalı sıcak süt.)* [*ing.* Genoese pastry].

milh, i. *Osm.* < *Ar. esk.* § ❶ Tuz. [*ing.* Salt, chemical salt; *Fr.* Sel]. § ❷ *kim. esk.* Bir asidde hidrojenin yerini bir bazın almasıyle meydana gelen bileşim.

milhafe, i. *Osm.* < *Ar. lihaf. esk.* Bürünülecek şey; § ❷ Yorgan. [*ing.* Blanket, wrapper].

milhez, i. *Osm.* < *Ar. hat.* Mürekkebi karıştırmak için kullanılan âlet.

milhi /milhî/, i. *esk.* Tuzla ilgili. [*ing.* Saline, pertaining to salt].

mili, *-Lat. mille*, bin kelimesinden alınan ve bir ölçü biriminin önüne getirildiği zaman bu birimi binle bölen önek *(sembolü: m): Milimetre. Miligram.* [*ing.* ve *Fr.* Milli-].

miliamper, i. *Fr. milliampère.* Amper'in binde biri değerinde elektrik akımı şiddet ölçüsü birimi *(sembolü: mA).* [*ing.* Milliampere].

miliampermetre, i. *Fr. milliampèremètre.* Miliamper cinsinden bölümlere ayrılmış ampermetre. [*ing.* Milliamperemeter].

milibar, i. *Fr. millibar.* Bar'ın binde biri veya 1 000 bari değerinde, atmosfer basıncının ölçü birimi *(yaklş. olarak 3/4 milimetre yüksekliğindeki civa sütununun basıncıdır).* [*ing.* Millibar].

milicurie, i. *Fr. millicurie. tıp.* Radyum tedavisinde kullanılan ölçü birimi *(sembolü: mCi);* 133 mgr radyumun bir saatte yaydığı gamma ışıma miktarına eşittir. [*ing.* Millicurie].

miligal, i. *Fr. milligal.* Gal'in binde biri değerinde ivme ölçüsü birimi *(sembolü: mgal).* [*ing.* Milligal].

miligrad, i. *Fr. milligrade.* Grad'ın binde biri değerinde açı ölçüsü birimi *(sembolü: mgr.)* [*ing.* Milligrade].

miligram, i. *Fr. milligramme.* Gram'ın binde birine eşit, ağırlık ölçüsü birimi *(sembolü: mgr.).*

mililitre /mililit:re/, i. *Fr. millilitre.* **Litre**'nin binde birine eşit olan hacim ölçüsü birimi *(sembolü: ml).* [*ing.* Milliliter].

milim, i. *Fr. millimètre.* § ❶ *mat.* Santimin onda biri. [*ing.* Thousandth]. § ❷ *(Geniş anlamda)* Çok ufak nicelik, uzunluk *(olumsuz cümlelerde): Bir milim oynamamak. Milim şaşmamak.*

milimetre, i. *Fr. millimètre. mat.* **Metre**'nin binde birine eşit olan uzunluk birimi. *(Sembolü: mm).* [*ing.* Millimeter].

~ **kare**, Kenarı 1 milimetre olan bir karenin alanına eşit, yüzey ölçüsü birimi *(sembolü: mm²),* [*ing.* Square millimeter; *Fr.* Milimètre carré].

~ **küp**, Kenarı bir milimetre olan bir küpün hacmine eşit, hacim ölçüsü birimi *(sembolü: mm³).* [*ing.* Cubic millimeter; *Fr.* Millimètre cube].

milimetrik, s. *Fr. milimétrique.* § ❶ Milimetre ile ilgili olan. [*ing.* Millimetric], § ❷ Milimetrelere bölünmüş: *Milimetrik cetvel.* [*ing.* Millimetric].

~ **kâğıt**, *büro.* Bir veya yarım milimetre aralıkta yatay ve dikey çizgilerle bölünmüş bir çeşit kâğıt. *(Bu kâğıt, yüzde grafik .vb. eğrilerini çizmek için kullanılır).* [*ing.* Millimetric paper; *Fr.* Papier millimétrique].

milimikron, i. *Fr. millimicron.* **Mikron**'un binde biri *(sembolü: m_μ).* [*ing.* Millimicron].

miliosmol, i. *Fr. milliosmole.* Bir iyonun, molekül-gram'ın binde biriyle aynı geçişme basıncı belirleyen miktarı. *(Kısaltması: mmol.)* [*ing.* Milliosmole].

miliröntgen, i. *Fr. milliröntgen.* Röntgenin binde bir değerinde *X veya* gamma ışıma miktarı birimi. [*ing.* Milliroentgen].

milis, i. *Fr. milice* < *Lat. militia.* § ❶ *ask.* Savaş sırasında orduya yardımcı olmak üzere toplanan yarı askerî sivil kuvvet: *Toplayacağınız milislere aylık bağlayacaksınız.* [*ing.* Militia].; § ❷ Bazı memleketlerde yardımcı güvenlik kuvveti. [*ing.* Militia].

~ **ordusu**, *ask.* Çok kısa zamanda seferber edilebilen ve «*asker vatandaş*» ilkesine dayanan askerî teşkilât; bu teşkilâtta sürekli kadrolar, kıtanın eğitimini, emir ve kumanda organlarının yetişmesini sağlayacak biçimde gereken en az mevcuda indirilmiştir: *İsviçre ordusu tipik bir milis ordusudur. (Sürekli kuvvetin çok azaltılmış olduğu commonwealth ülkelerinde de ordunun esası milislerden kuruludur).* [*ing.* Territorial army; *Fr.* Armée de milices].

militan, s. *Fr. militant,-ante.* § ❶ Bir düşüncenin bir görüşün zafer kazanması için savaşan, mücadele eden. [*ing.* Militant]; § ❷ i. Bir teşkilâtın faal üyesi. [*ing.* Fighter].

militanlık,-ğı, i. Bir siyasî teşkilâtta veya sendikalarda militan eylemlerde bulunan kişilerin tutumu. [*ing.* Militancy, militance; *Fr.* Militanisme].

militarist, s. *Fr. militariste.* § ❶ Militarizm ile ilgili militarizmden yana olan: *Militarist doktrine bağlı.* [*ing.* Militarist]; § ❷ i. Militarizm taraflısı olan kimse. [*ing.* Militarist].

militarizm, i. *Fr. militarisme.* § ❶ Bütün yurt davalarının sadece ordu gücüyle çözülebileceğine inanıp ona göre davranma siyaseti; Bir millette askerî unsurun aşırı derecede ağır basması. [*ing.* Militarism]; § ❷ Ordunun bu şekilde ağır basmasından yana olanların duygusu, doktrini. [*ing.* Militarism].

militermi, i. *Fr. millithermie.* **Termi**'nin binde biri değerinde ısı miktarı birimi. *(sembolü: mth).* [*ing.* Kilocalorie; *Fr.* Kilocalorie].

☆ *Eşanl.* **kilokalori**.

milivolt,-ti, i. *Fr. millivolt. elek.* Volt'un binde birine eşit olan elektromotor kuvvet ve potansiyel *(gerilim)* farkı birimi. *(kısaltması: mV).* [*ing.* Millivolt].

milivoltmetre, i. *Fr. millivoltmètre.* Çok küçük potansiyel farklarını ölçmeye yarayan kadranı milivolt cinsinden bölümlenmiş âlet. [*ing.* Millivoltmeter].

miliwatt, i. *Fr. milliwatt. elek.* Doğru akımda, watt'ın binde birine eşit olan güç, alternatif akımda ise etkin güç birimi *(kısaltılması: mW).* [*ing.* Milliwatt].

milk, i. *Osm.* < *Ar. esk.* § ❶ Mülk. [*ing.* Possession property]; § ❷ Memleket, ülke. [*ing.* Country; *Fr.* Pays].

milka /milkâ/, i. *Osm.* < *Ar. hat.* Mürekkep hokkasına konan ham ipek. *(Hattatlar ara-*

sında milkaya ilka da denir. Milka, kalemden mürekkebin bir kısmını aldığı için, mürekkep kâğıt üzerinde yayılmaz).

milkat, i. *Osm.* < *Ar. esk.* § ❶ Kıskaç v.b. âlet. [*ing.* Instrument for picking things up]; § ❷ *tıp.* Rahimden çocuğu almakta kullanılan âlet. Forseps.

milk-bar, i. *ing. milk,* süt + *bar.* Alkolsüz içkiler ve özellikle süt servisi yapılan kahve. [*ing.* ve *Fr.* Milk-bar].

milk.dar, b. i. *Osm.* < *Ar. milk* + *Fars. -dār. esk.* Hükümdar, ülke sahibi.

milk.darî, b. i. *esk* Hükümdarlık.

millerit,-ti, i. *Fr. millérite.* < Ing. mineraloğu William Hallowes *Miller*'ın */1801 - 1880/* adından. *min.* Formülü NiS olan doğal nikel sülfür; çok ince iğneler halinde, çoğu zaman demir, kobalt ve bakır sülfürlerle karışmış olarak bulunur. [*ing.* Millerite].

☆ *Eşanl.* **kükürtlü nikel, trikopirit.**

millet,-ti, i. *Osm.* < *Ar.* § ❶ Aynı topraklar üzerinde yaşayan aynı kökten gelen tarih, töre, çok defa da dil ortaklığı bulunan insanların tümü: *Türk milleti.* [*ing.* ve *Fr.* Nation]; § ❷ Aynı anayasa ile yönetilen bireyler bütününün meydana getirdiği, bu bireylerden farklı ve hâkimiyeti elinde tutan huhukî varlık. [*ing.* People; *Fr.* Nation-]; § ❸ *tkz.* Düşünce, çıkar, sanat, cinsellik, yaş v.b. gibi yönlerden birleşen bireyler topluluğu: *Çocuk milleti değil mi, her gördüğünü ister. Kadın milleti. Şair milleti.* [*ing.* Crowd, folk; *Fr.* Nation]; § ❹ Ahali, herkes, bir yerde bulunan kimselerin tümü: *Millet güldü, Milleti başına toplamış, bir şeyler anlatıyordu.* [*ing.* People; *Fr.* Peuple]; § ❺ *esk.* Aynı dinden olan milletler bütünü, ümmet. [*ing.* Religious community]; § ❻ Din, mezhep. [*ing.* ve *Fr.* Religion].

~ **meclisi,** 1961 Türkiye Anayasasına göre Türkiye Büyük Millet Meclisini meydana getiren iki meclisten biri. [*ing.* National assembly; *Fr.* Assemblée nationale].

milletler.arası, b. s. Milletler arasında yapılan; milletler arasındaki ilişkilerle ilgili olan: *Milletlerarası hukuk kuralları. Milletlerarası ticaret.* [*ing.* International; *Fr.* International,ale].

☆ *Eşanl.* **uluslararası.**

~ **Adalet Divanı,** *huk.* Birleşmiş Milletler yasası uyarınca (md.92) kurulmuş olan yargılama kurulu. La Haye Adalet divanının bir örneği olan yönetmeliği 24 kasım 1945'te Birleşmiş Milletler kurulunca yürürlüğe kondu. [*ing.* International court of Justice; *Fr.* Cour permanente internationale de justice].

~ **akitler,** *huk.* İki veya daha çok devletin yetkili temsilcileri tarafından hukukî sonuçlar elde etmek amacıyla yaptıkları akitler. [*Ing.* International treaties; *Fr.* Traités international].

~ **barış,** *huk.* ◘ **Barış.**

~ **ceza hukuku,** *huk.* ◘ **Ceza.**

~ **ceza mahkemesi,** *Ikt.* Milletlerarası adalet divanı yanında kurulan bazı milletlerarası mahkemelere verilen ad.

~ **daimi adalet divanı,** *huk.* ◘ **Milletlerarası adalet divanı.**

~ **ekonomi,** *ikt.* Milletlerarası ticaret maliye, kambiyo ve bunlara mümasil meselelerle uğraşan bilim dalı. [*Ing.* International economics; *Fr.* Économie internationale].

~ **göçler,** ◘ **Göç.**

~ **havacılık,** *hava.* Havacılığın milletlerarası kanun, nizam, usul ve tesislerle alâkalı bölümü. [*ing.* International aviation; *Fr.* Aviation internationale].

~ **hava meydanı,** *hava.* Üye devletin kendi hudutları dahilinde milletlerarası hava trafiğinin giriş ve çıkışı için tâyin etmiş olduğu ve gümrük, polis, sağlık işleri ziraî karantina ve buna benzer formalitelerin yapılması için kolaylıkları bulunan hava meydanı. [*Ing.* International airport; *Fr.* Aéroport international].

~ **hava servisi,** *hava.* Birden fazla devletin hava sahasından geçen bir hava servisi *(Milletlerarası Sivil Havacılık Konferansı Chicago 1944).* [*ing.* International air service; *Fr.* Service aérien international].

~ **hisse senedi,** *ikt.* Bir memlekette bulunan bir şirketin hisse senedinin diğer memleket borsalarında muamele görmesi. [*ing.* International stock].

~ **hukuk,** *ikt.* Devletler özel hukuku ve devletler genel hukuku terimlerini beraberce anlatan bir terim. [*ing.* International law; *Fr.* Droit international].

~ **istikraz,** *huk.* ◘ **istikraz.**

~ **işaretler kodu,** *den.* ◘ **işaret.**

~ **iş hukuku,** *ikt.* Uluslararası iş hukuku. Her milletin, iş hukukuna ait meseleleri diğer milletlerle ahenkli bir surette düzenlemesi maksadıyle hazırlanan esasları kapsayan hukuk. [*ing.* International Labor Law; *Fr.* Droit international de travail].

~ **kod,** *den.* ◘ **Kod.**

~ **mahkemeler,** *huk.* Uluslararası mahkemeler. Devletlerarası hukuk konusu hükmî şahıslar arasında çıkan anlaşmazlıkları halletmek üzere kurulan yargı organları. [*ing.* International court; *Fr.* Tribunaux internationaux].

~ **memurlar,** *huk.* Birleşmiş Milletler Genel Sekreterliği memurları olup üye devlet vatandaşlarından ve üstün nitelikli kimselerden seçilirler.

~ **menkul kıymetler,** *huk.* Çeşitli milletlerden sağlanabilen veya çeşitli memleketlerde aynı değerle alınıp satılabilen tahviller. [*ing.* Interbourse securities].

~ **nehirler,** *ikt.* 1815 Viyana konferansında kabul edilmiş olan tarife göre, iki veya daha çok devletin topraklarından geçen veya iki veya daha çok devleti hudut olarak ayıran nehirler. [*ing.* International rivers *(streams); Fr.* Fleuves internationaux].

~ **ödünç verme sistemi,** *Küt.* Bilimsel çalışmalar için gerekli olan fakat memleket içi kütüphanelerde bulunmayan eserleri bilim adamlarının istifadesi için en ucuz şekilde yabancı ülkeler kütüphanelerinden ödünç olarak sağlamak sistemi. *(Bunun için milletlerarası ödünç verme sistemi yönetmenliğine uymak ve karşılıklı antlaşmalarda bulunmak gereklidir).*

~ **para fonu,** *ikt. Bretton Woods* anlaşmasına göre tesis edilen ve milletlerin ödeme dengesi güçlüklerini gidermek ve kambiyo kurlarını muhafaza etmeleri için ikrazatta bulunmak amacıyle kurulan bir müessese. [*ing.* International monetary fund (I.M.F.)].

~ **posta birliği,** *ikt.* Millî postalar arasındaki ilişkileri düzenleyen ve dünya postasını gerçekleştiren ve 1874 yılında kurulmuş olan kuruluş. [*ing.* Universal Postal Union; *Fr.* Union postale universelle].

~ **tarifeli hava servisi,** *hava.* Chicago anlaşması gereğince, bir milletlerarası tarifeli hava servisi. [*Fr.* Service aérien international régulier].

~ **tarih çizgisi,** *hava.* Pasifik Okyanusu üzerinde 180 inci boylam dairesinden geçen nominal hat. *(Bu hattın Doğusu ve Batısı arasında bir gün fark vardır).* [*Fr.* Ligne internationale de date].

~ **teamül,** *ikt.* Milletlerarası ilişkilerde hukuka uygunluğu kanaatiyle oldukça devamlı bir surette uygulanan kurallar. [*Ing.* International custom; *Fr.* Coutume internationale].

~ **telekomünikasyon servisi,** *hava.* Çeşitli devletlerin istasyonları veya aynı devlet hudutları dahilinde ve devletin olmayan seyyar istasyonlar arasında telekomünikasyon servisi. [*Fr.* Service international de télécommunication].

milletleşme, i. *sosy.* Bir kimsenin değişik kültürü olan bir ülkeye geçerken bazı alışkanlık ve tavırları kazanmasından ibaret olan özümseme şekli. [*ing.* Nationalization; *Fr.* Nationalisation].

millet vekili, b. i. § ❶ Genel olarak, seçimle yasama meclisine atanan kimse. [*ing.* Deputy, representative; *Fr.* Député]; § ❷ Türkiye'de Millet Meclisi üyesi olan kimse. [*ing* . Member of the Turkish National Assembly; *Fr.* Membre d'Assemblé National Turque].

milletvekilliği, i. § ❶ Milletvekili olma hali; § ❷ Milletvekilinin görevi. [*ing.* Deputation; *Fr.* Députation].

millî /millî/, s. *Osm.* < *Ar. millet.* § ❶ Kapsamı, konusu veya varlığı bir millete ait olan: *Millî danslar. Millî bayramlar.* [*ing.* National,-ale,-aux]. ☆ *Eşanl.* **ulusal**; § ❷ *sp.* Ulusal temsil yetkisi taşıyan spor yarışmaları ve bunlara katılan sporculara verilen sıfat. [*ing.* National, -ale,-aux]; § ❸ *(Geniş anlamda)* Milliyetçi, milliyetçilik belirtisi olan.

~ **bakiye sistemi,** *huk.* Seçim bölgelerinde, seçim sayısına ulaşamadığı için değerlendirilemeyen *artık oy*'ların toplanarak *millî seçim sayısı*'na bölünmesi ve böylece, artık oyların milletvekili çıkararak değerlendirilmesi ilkesine dayanan seçim sistemi.

~ **banka,** *ikt.* Türkiye'de Türk kanunlarına göre teşkil edilip, faaliyette bulunan banka. [*Ing.* National bank; *Fr.* Banque nationale].

~ **bayrak,** *den.* ◘ **Bayrak.**

~ **borç,** *ikt.* Amme borcu, devletin iç ve dış borcu. [*ing.* National debt; *Fr.* Dette publique].

~ **eğitim,** Genel öğretim ve eğitim. [*ing.* Public instruction; *Fr.* Instruction publique].

~ **ekonomi,** *ikt.* Bir milletin sahip olduğu ekonomik müessese ve faaliyetlerin tümü. [*ing.* National economy; *Fr.* Économie nationale].

~ **emlâk,** *huk.* Devlete ait menkul ve gayrimenkuller, haklar ve alacaklar. [*ing.* National domain; *Fr.* Domaine national].

~ **felsefe,** Esas olarak millî bir kültür grupuna dayanan, umut ve ülkülerini desteklemeye çalışan hayat görüşü. [*ing.* National philosophy; *Fr.* Philosophie nationale].

~ **forma,** *sp.* Millî karşılaşma sırasında oyuncuların giydiği forma. *(Bu formalar, ülke bayrağının renklerini taşır; üstünde ülkenin, millî amblemi vardır).*

~ **gelir,** *ikt.* ◘ **Gelir.**

~ **güvenliği,** *huk.* Yurda dışarıdan ve içerden yapılabilecek her çeşit saldırılara, bozguncu girişimlere, doğal âfetlere ve büyük yangınlara azimle karşı koyabilmek, Devlet otoritesini muhafaza ve devam ettirmek ve bir savaştan galip çıkabilmek için, bütün ulusal güç çaba ve faaliyetlerin tam olarak kullanılması. [*ing.* National Security].

~ **güvenlik kurulu,** *huk.* Anayasanın 111. maddesine göre, ulusal güvenlikle ilgili kararların alınmasında ve koordinasyon sağlanmasında yardımcılık etmek üzere gerekli temel görüşleri Bakanlar Kuruluna bildiren organ. [*ing.* National Security Council].

~ **hakem,** *sp.* Milletlerarası spor karşılaşması yöneten hakem. *(Bölge hakemlerinden başarı gösterenler arasında sınavla ve merkez hakem komitesi kararıyle seçilir. Türkiye'de ilk millî hakem 1924'de Moskova'da futbol maçı yöneten Hamdi Emin Çap'tır).* [*ing.* National umpire].

~ **hâkimiyet,** *devl.* ve *anayasa huk.* Bir ulusal devlet üstünde, hiçbir yabancı devletin bağımsızlığı engelleyecek veya ortadan kaldıracak hak, yetki ve etkiye sahip bulunmaması. Bir devleti meydana getiren ulusun, üstünde hiç bir sınıf, zümre veya kişiye ayrıcalık verilmemiş, ulusun üstünde başka bir iradenin kabul edilmemiş bulunması. [*ing.* Sovereignty of the nation; *Fr.* Souveraineté du peuple].

☆ *Eşanl.* **ulusal egemenlik.**

~ **hesaplar,** ◘ **Hesap.**

~ **hukuk,** *huk.* Bir devletin iç örgütünü ve devletle kişiler arasındaki ilişkileri dü-

zenleyen hukuk. [*ing.* National law; *Fr.* Loi nationale].
☆ *Eşanl.* **iç hukuk.**
~ **irade,** *huk.* Ulus tarafından kullanılan ve hiçbir kuvvetin etkilendirmeyeceği ortak güç. [*ing.* National will; *Fr.* Volonté nationale].
☆ *Eşanl.* **ulusal güç.**
~ **karşılaşma,** *sp.* İki milleti temsil eden takımlar arasında yapılan karşılaşma.
~ **kıyafet,** *folk.* Bir ulusun geleneksel giyim özelliklerini yansıtan kıyafet. [*ing.* National dress, national costume; *Fr.* Costume national].
~ **korunma,** *huk.* Olağanüstü durumlarda, devletin bünyesini, ekonomi ve milli savunma bakımından kuvvetlendirme. [*ing.* National protection; *Fr.* Protection nationale *(devoir assigné au gouvernement, dans les cas extraordinaires, de prendre les mesures économiques et militaires)*].
~ **korunma kanunu,** *huk.* Millî serveti korumak ve para değerinin düşmesine engel olmak için çıkmış olan bu kanun, fiyat, denetim kurumu ve belediye murakıpları ile vurgunculuğu önlemeye çalışıyordu. *(Bu kanun ve uygulanması, eski Osmanlı «ihtisap ağaları» nın görevini görmeye çalıştı).*
~ **marş,** *müz.* ◘ **Marş.**
~ **müdafaa,** *huk.* ◘ **Millî savunma.**
~ **müdafaa mükellefiyeti,** *huk.* Harb ve seferberlik gibi olağanüstü hallerde, orduların normal yollarla sağlanamayan askerî ihtiyaç ve hizmetlerini; bedeli karşılığında, temin etmek için askerî otoritelerin uygulayabilecekleri tedbirler.
☆ *Eşanl.* **millî savunma yükümleri.**
~ **müdafaa vekâleti,** *huk.* ◘ **Millî Savunma Bakanlığı.**
~ **müdafaa vekili,** *huk.* ◘ **Millî Savunma Bakanı.**
~ **müdafaa vergisi,** *ikt.* Gelir vergisinden evvel yürürlükte olan kazanç vergisine ek bir vergi. [*ing.* National defense tax].
~ **orman,** *huk.* Yeri ve özellikleri dolayısıyle, bilimsel çalışmalarda kullanmak, tabiatı korumak, yurdun güzelliğini sağlamak, halkın çeşitli spor ve dinlenme ihtiyaçlarını karşılamak turistik hareketlere imkân vermek amacıyle ayrılan orman.
~ **oyuncu,** *sp.* Millî takımda yer alan sporcu.
~ **plyango,** Maliye Bakanlığına bağlı tüzel kişiliği olan bağımsız bir kuruluş.
~ **reasürans,** Türkiye sınırları içinde imzalanan sigorta anlaşmalarının reasürans *(mükerrer sigorta)* tekelini elinde bulunduran bir kuruluş.
~ **savunma,** Bir ülkede savaş endüstrisi kurup işletmek, silâh, malzeme, yedek parça, akaryakıt ihtiyacını sağlamak, insan gücünü plânlamak gibi savunma işlerinin tümü. [*ing.* National defense].
~ **Savunma Bakanlığı,** *huk.* Ordu bütçesinin düzenlenmesi, ordu ve askerlikle ilgili kanunların hazırlanması ve hükümlerinin yerine getirilmesi, Genelkurmay Başkanlığınca gerekli görülen örgüt ve kuruluşların gerçekleştirilmesi, ordunun her türlü ihtiyacının karşılanması ordu mensuplarının özlük işlerinin izlenmesi ve yerine getirilmesi, yurttaşların askerlik hizmetleri yönünden orduyla ilişkilerinin sağlanması gibi görevlerle yükümlü bakanlık. [*ing.* Ministry of Defense; *Fr.* Ministère de la guerre, *(en Turquie)* ministre de la défense nationale].
~ **Savunma Bakanı,** *huk.* Millî Savunma Bakanlığının başında bulunan Kabine üyesi. [*ing.* Defense Minister, Minister of national Defense; *Fr.* Ministre de la défense nationale].
~ **savunma hukuku,** *huk.* Bir milletin millî güvenliği ve millî savunması ile ilgili bütün mevzuatı içinde toplayan ve inceleyen hukuk dalı. [*ing.* National defense law; *Fr.* Loi de défense nationale].
~ **sendika,** *iş. huk.* Türkiye çapında faaliyette bulunmayı hedef tutmuş ve iş kolu esasına göre kurulmuş ve buna göre örgütlenmiş sendika.
~ **servet,** *ikt.* Bir milletin, belirli bir zamanda iktisap ettiği ekonomik maddelerin para olarak ifade edilen değeri. [*ing.* National wealth; *Fr.* Nationale fortune].
~ **siyaset,** Ulusal politka.
~ **şef,** Atatürk'ün ölümünden sonra İsmet İnönü'ye verilen bir ad.
~ **takım,** *sp.* Bir ülkeyi milletlerarası karşılaşmada temsil eden takım. [*ing.* National team; *Fr.* Équipe nationale].
~ **yargıç,** *huk.* Milletlerarası Adalet Divanında bir uyuşmazlık incelenirken taraflardan birinin uyruklığunu taşıyan yargıç, *(oturuma katılma hakkını muhafaza eder).* [*ing.* National judge; *Fr.* Juge national].
~ **yetki,** *huk.* Birleşmiş Milletlere üye devletlerin kendi iç işlerinde mutlak yetki sahibi bulunmaları. [*ing.* National authority; *Fr.* Autorisation nationale].

millileştirme, i. *huk.* ve *ikt.* Özel mülkiyet konusu olan teşebbüs ve malların, kamu yararı amacıyle devletin mülkiyetine geçirilmesi. Kamu hizmeti niteliği taşıyan özel teşebbüslerin kamu yararının gerektirdiği durumlarda, gerçek karşılıklarının ödenmesi suretiyle kamu emlâki haline getirilmesi. [*ing.* Nationalization; *Fr.* Nationalisation].

millileştirmek (-i), f. § ❶ Bir şeyin mülkiyetini topluma aktarmak, millî kılmak: *Ağır sanayiyi millileştirmek.* [*ing.* To nationalize; *Fr.* Nationaliser]; § ❷ Millî nitelik kazandırmak: *Şiiri millileştirmek.* [*ing.* To nationalize; *Fr.* Nationaliser].

milliye, s. *esk.* Millî'nin dişili.

milliyeci, millici, s. ve i. *esk.* Milletten, milliyetçilikten yana olan *(kimse).*

milliye.gâh, b. i. *müz.* ◘ **Sultaniyegâh.**

milliyet, i. *Osm.* < *Ar. milli* > *milliyet.* § ❶ Millet niteliği taşıyan bir halkın durumu; kendine has yaşayışı açısından ele alınan millet. [*ing.* Nationality, nationalism; *Fr.* Nationalité]; § ❷ Bir kimseyi, bir tüzel kişiyi veya bir şeyi devlete bağlayan bağ: *Bir kimsenin, bir şirketin, bir geminin milliyeti.* [*ing.* Religious, community; *Fr.* Nationalité].
~ **düşmanlığı,** *sosy.* Genellikle millî hareketlere karşı olan görüşler için kullanılan deyim. [*ing.* Antinationalism; *Fr.* Antinationalisme].

milliyetçi, s. § ❶ Milliyetçilikle ilgili: *Milliyetçi cereyan.* [*ing.* Nationalist; *Fr.* Nationaliste]. ☆ *Eşanl.* **ulusçu**; § ❷ Milliyetçilikten yana olan kimse: *Milliyetçi bir düşünüş.* [*ing.* Nationalist; *Fr.* Nationalist]. ☆ *Esanl.* **ulusçu**; § ❸ Milliyetçiliğin belirtisi olan: *Milliyetçi bir siyaset.* [*ing.* Nationalist; *Fr.* Nationaliste].

milliyetçilik,-ği, i. (a) Kendi milletine özel şeyleri üstün tutma; (b) Milletin hareket hürriyetini sınırlandırabilecek her türlü birleşmeye karşı çıkarak ona yalnız yüceliğini, gücünü gözönünde bulunduran bir siyaset uygulama hakkının tanınmasını savunan doktrin; (c) Irk, dil, kültür v.b. bağları dolayısıyle millî bir topluluk meydana getirdiklerinin bilincine varan kimselerin yarattığı akım. [*ing.* Nationalism; *Fr.* Nationalisme].

milliyet.perver, b. s. ve i. *esk.* Milliyetçi, [*ing.* Nationalist; *Fr.* Nationaliste].
☆ *Eşanl.* **ulussever.**

milliyetperverlik,-ği, i. *esk.* ◘ **Milliyetçilik.**

milliyetsiz, s. Yurt sevgisi olmayan.

milliyun, ç. l. *Osm.* < *Ar. millî* > *milliyün. esk.* § ❶ Milliyetçiler, milliyetçi doktrin; veya akımı benimseyenler; § ❷ Aşırı milliyetçiler, ırkçılar.

milohiyoid, s. ve i. *Fr. mylo-hyoïdien. anat.* Altçene kemiğinin iç yüzünden dil kemiğine uzanan geniş yassı kas. *(İki milohiyoid kas orta çizgide birleşerek ağzın tabanını meydana getirir ve altçene kemiğini aşağıya doğru hareket ettirir).* [*ing.* Mylohyoid].

milonit,-ti, i. *Fr. mylonite.* Doğal bir çimento ile tutturulmuş, parçaları; köşeli başkalaşım kayası. *(Tektonik hareketlerin etkisiyle oluşan, milonitler, sürtünme veya kurtulma yüzeylerinde bulunur ve fayların yerini belirleme imkânını sağlar).* [*ing.* Mylonite].

milord, i. *Ing. my,* ben + *lord* bay. § ❶ Ingiliz lordları için konuşma sırasında kullanılan terim. [*ing.* Mylord; *Fr.* Milord]; § ❷ *esk.* Dört tekerlekli araba. *(İki önde iki arkada tekerleği olan arabanın tekerlekleri çamurluklarla korunur. Karoserinin üst kısmı istenildiğinde yükseltilebilir).* [*ing.* Victoria; *Fr.* Milord].

milreis, i. Portekiz ve Brezilya'nın parası. [*ing.* Milreis; *Fr.* Mil-reis].

milsi, s. *anat.* Mil şeklinde olmalarından ötürü birçok kemik çıkıntısı için kullanılır]. [*ing.* Styloid; *Fr.* Styloïde]. ◉ **dirsek kemiği ile döner kemiğin ~ çıkıntıları,** *anat.* Bu kemiklerin bileğin her iki tarafında rahatlıkla ele gelen alt uç çıkıntıları. [*ing.* Styloid apophysis of cubitus and radius; *Fr.* Apophyses styloïdes du cubitus et du radius]. ◉ **şakak kemiğinin ~ çıkıntısı,** *anat.* Şakak kemiğinin alt yüzünde bulunan ince ve uzun çıkıntı, [*ing.* Styloid apophysis of temporal bone; *Fr.* Apophyse styloïde du temporal].

miltogramma, i. *Fr. miltogramme.* İkikanatlılar *(Diptera)* takımının, *Calliphoridae* familyasından, kızıl ve gri renkli doğurgan sinek; kurtçuğu kazıcı böceklerde asalak yaşadığı için kendisi bu böceklerin yuvalarının etrafında uçuşur.

milyar, s. *Fr. milliard,* § ❶ Bin milyon, 1.000.000.000. [*ing.* A thousand million, billion]; § ❷ i. Bu sayının adı; § ❸ Milyar lira.

milyarder, i. ve s. *Fr. milliardaire.* § ❶ Zenginliği milyara varan kimse. [*ing.* Billionaire, multimillionaire; *Fr.* Milliardaire]; § ❷ *(Geniş anlamda)* Çok zengin kimse; ◉ **mülti ~,** Milyarlarca liralık geliri malı veya parası olan zengin.

milyarlık,-ğı, i. Miktarı milyarla ölçülen: *18 milyarlık bütçe.*

milyem, i. *Fr. millième, binde bir.* Açı birimi: milyem, 1 m. uzunluğunda ve düşey konumdaki bir cismin 1.000 m. uzaklıktan görüldüğü açıdır. [*ing.* Thousandth].

milyon, s. ve i. *Fr. million.* § ❶ *mat.* Bin kere bin, 1.000.000. [*ing.* Million]; ❷ Bu sayının adı; § ❸ Milyon lira; § ❹ *(Geniş anlamda)* Son derece büyük rakam, miktar.

milyoner, s. ve i. *Fr. millionaire.* § ❶ Bir veya daha çok milyonu olan. [*ing.* Millionaire]; § ❷ Bir milyona varan veya bir milyonu aşan varlığı olan: *Milyoner adam;* § ❸ *(Geniş anlamda)* Çok zengin kimse: *Bu on parasız adamın, on dakikada milyoner olacağı kimin aklına gelirdi.*

milyonerlik,-ği, i. Milyoner olma hali.

milyonluk,-ğu, i. § ❶ Serveti milyon değerinde olan: *Milyonluk adam;* § ❷ Miktarı milyonla ölçülen: *Milyonluk bütçe.*

milyö oyunu, *tiy.* Kişilerin alın yazısını, çevrelerinin etkisi ile açıklayan oyun biçimi. [*ing.* Milieu drama; *Fr.* Pièce de milieu].
☆ *Eşanl.* **çevre oyunu.**

milzab /milzāb/, s. *Osm.* < *Ar. esk.* Cimri. [*ing.* Extremely stingy, very avaricious].

mim¹ /mîm/ *Osm.* < *Ar.* § ❶ Arap alfabesinin yirmi dördüncü, Osmanlı alfabesinin yirmi yedinci harfinin adı olup *«gereğinde karşısındakine hatırlatılmak üzere unutulmayacak şeyler sırasına koymak»* anlamına gelen **mim koymak** deyiminde geçer: *Bu sözünüze mim koydum.* [*ing.* Sign, mark; *Fr.* Marque, soupçon]; § ❷ Ebced hesabında karşılığı 40 olan harf; § ❸ Biten bir yazının altına konulan son işareti; § ❹ Muharrem ayını belirten işaret. ◘ *ŞEKİL: 318.*— **KİTAP.**
~ **koymak,** *dey.* Önemli bularak üstünde ısrarla durmak. [*ing.* To make a mark

against something, to tick off; *Fr.* Noter, se promettre de se souvenir].

mim², i. *Fr. mime.* § ❶ Eski Yunanlılarda ve Romalılarda yazarın karakterleri, gelenekleri taklid ederek yazdığı halk komedisi. [*ing.* Pantomime, dumb-show]; § ❷ Bu komedilerde daha sonra da pandomimalarda rol alan oyuncu. [*ing.* Pantomime actor, mimic].

mimansa, i. Brahmancılığın altı felsefe sisteminden *(darsana)* biri. Veda devrinden itibaren üstünde çalışılan bu sistemin amacı, ibadetin doğru şekilde yapılmasını sağlamak için âyin ve tören kurallarını belirlemektir. [*ing.* ve *Fr.* Mimansa]

mimar /mîmâr/, i. *Osm.* < *Ar. 'umrân. mim.* Her çeşit binanın plânlarını çizen ve yapımın gerçekleşmesinde gerekli işleri yöneten kimse: *Mimar Sinan.* [*ing.* Architect; *Fr.* Architecte]; ◉ **bahçe ~ı**, *bahç.* ve *mim.* ◘ **Bahçe**; ◉ **eyalet ~ları**, *teşk. tar.* Osmanlı devletinde, İstanbul dışındaki mahallî yapı işlerini, özellikle sınır boylarındaki kalelerin onarımını yapan mimarlar. *(Bir kısmı ulufeli, bir kısmı timarlıydı);* ◉ **hassa ~ları**, *teşk. tar.* Osmanlı devletinde padişah adına yapılan binalarla devlet binalarının yapımında ve resmî imar işlerinde çalışan mimarlar; ◉ **iç ~**, *mim.* ◘ **İçmimar. ~ arşını**, *metrol.* 78 santim. [*ing.* Architect's cubit measuring about 78 centimeters].

~ başı, ◘ **Mimarbaşı.**

~ cetveli, *ask.* Bir inçin kesirlerine göre derecelendirilmiş olan taksimatlı cetvel. Bu cetvel ölçüleri inç ve fit cinsinden olan inşaat plânlarında kullanılır. [*ing.* Architect's scale].

~ çapı, ◘ **Çap.**

~ gönyesi, ◘ **Gönye.**

~ kademi, *metrol. esk.* Yarım arşın veya bir ayak tutarındaki uzunluk ölçüsü. [*ing.* Foot measuring half of an arşın].

mimarî /mîmârî/, s. *Osm.* < *Ar.* § ❶ Belirli ölçü ve kurallara göre binalar yapma sanatı. [*ing.* ve *Fr.* Architecture]. ☆ *Eşanl.* **mimarlık**; § ❷ s. Mimarlığa ait, mimarlıkla ilgili. [*ing.* Architectural; *Fr.* Architectural,-ale, architectonique]. ☆ *Eşanl.* **öreksel**; § ❸ Bir binanın yapım

TÜRK MİMARİSİ

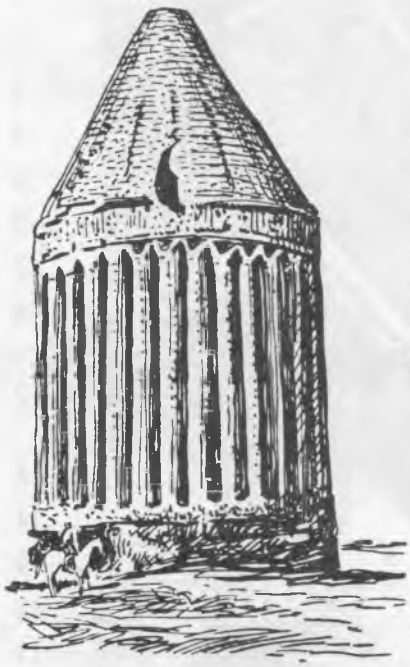

Radkân'da, bir Türk çadırını andıran bir türbe. Yandaki atlı, türbenin büyüklüğü hakkında bir fikir vermeye yarıyor.

ERMENİ MİMARİSİ

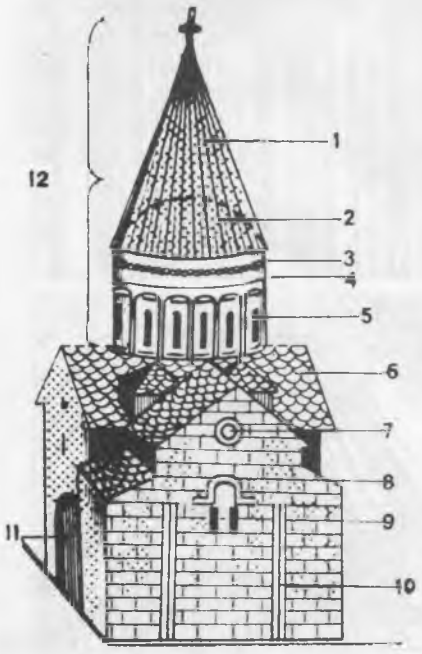

[11-12. yüzyılda inşa edilmiş bir Ermeni kilisesinin yapı elemanları]. 1. Külâh. 2. Kümbet. 3. Örgülü süsleme. 4. Tambur. 5. Işıklık. 6. Çatı. 7. Rozet. 8. Pencere üstü süslemesi. 9. Işıklık. 10. Nişe. 11. Kapı portayı, 12. Gatoğige *(Tambur platformu ve külâh tepesi).*

BİZANS MİMARİSİ

AYASOFYA. 1. Türk minaresi. 2. Yarım daire, 3. Kubbe. 4. Berkitme ayağı *(kontrfor).*

KLASİK MİMARİ

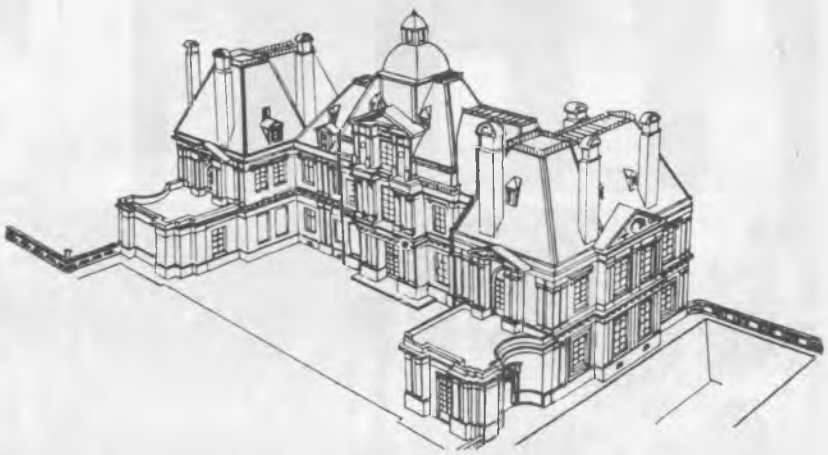

MEKSİKA MİMARİSİ

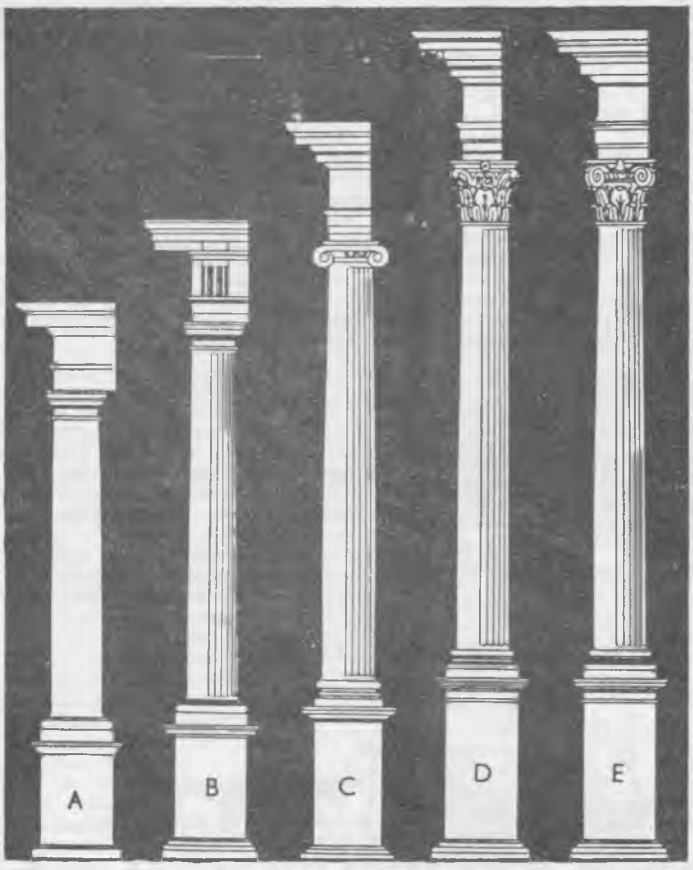

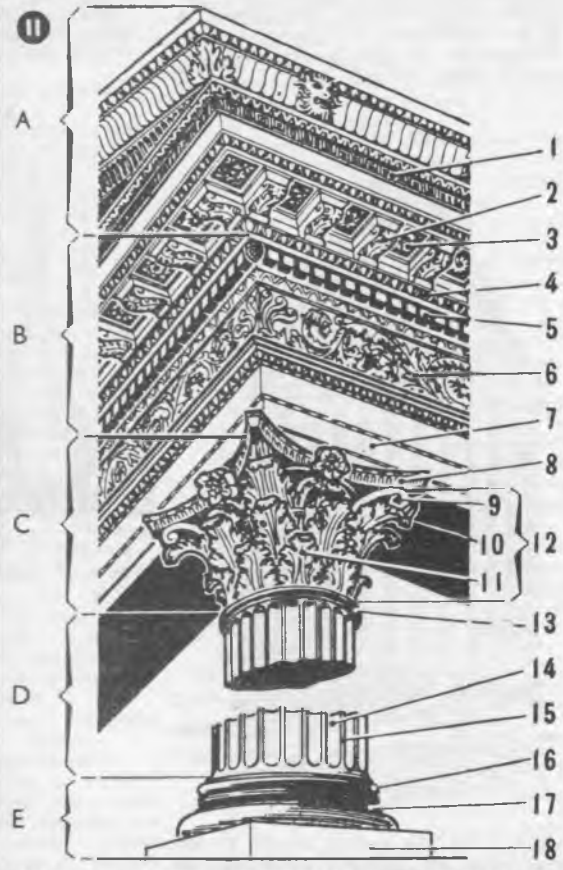

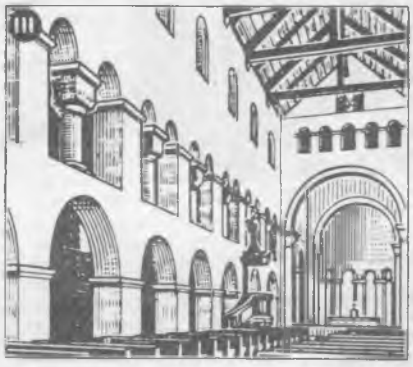

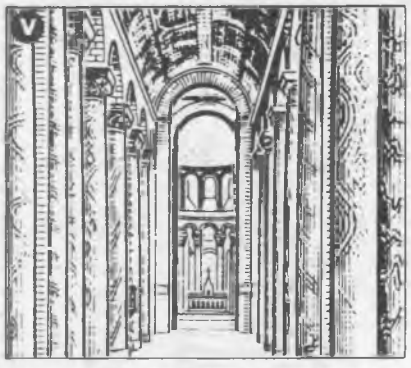

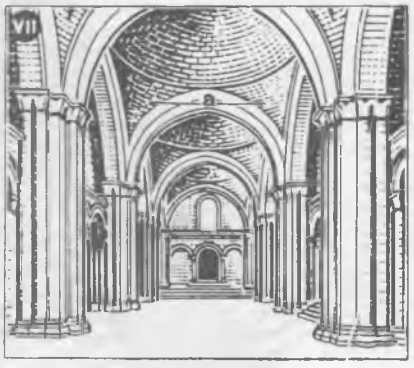

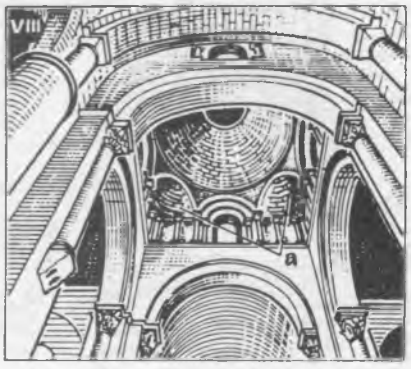

I. Klasik düzenler. A. Toskana, B. Dorik. C. Iyonik. D. Korent. E. Karma düzen. II. Sütun mimarisi. A. Korniş. B. Sütun teknesi. C. Sütun başlığı. D. Sütun gövdesi. E. Sütun kaidesi *(Taban)*. 1. Çerçeve başlığı *(Yunan)*. 2. Pervaz desteği. 3. Tavan süsü. 4. Rais-de-cœur. 5. Sıra dişçik süsü. 6. Kıvrık dal süsleme frizi. 7. Kuşak. 8. Sütun tablası *(Abak)*. 9. Süs kıvrımı. 10. Kolikol. 11. Kenger yaprağı. 12. Sütun başlığı altı süsü. 13. Sütun başlığı. 14. Yiv *(Yiv oluğu)*. 15. Düzlük. 16. Profilli silme. 17. Sütun taban oyması. 18. Sütun kürsüsü., III. Çatı iskeleti. IV. Süslü tavan. V. Beşik kemer. VI. Pervazlı kemer. VII. Fakulyalı kubbe. VIII. Hava delikli kubbe.

MİMARİ

1. Mısır mimarisi *(Sfenks)*, **2.** Iran mimarisı *(Kule kabri)*, **3.** Asur mimarisi *(Sargon sarayı)*. **4.** Ilk Hıristiyan mimarisi *(Bazilika)*, **5.** Yunan mimarisi *(Akropol, Parthenon)*, **6** Etrüsk mimarisi *(Etrüsk-tapınağı)*. **7.** Rönesans mimarisi *(Rönesans kilisesi)*, **8.** Barok mimarisi *(Barok kilisesi)*, **9.** Gotik mimari *(Gotik kilise)*, **10.** Roma mimarisi *(Zafer Takı)*, **11.** Rönesans Sarayı, **12.** Islâm mimarisi *(Taj Mahal)*, **13.** Çin mimarisi *(Pagoda)*, **14.** Roman mimarisi *(Roman Katedrali)*, **15.** Hint mimarisi *(Hint pagodası)*, **16.** Hint *Kabri*, **17.** Islâm mimarisi.

TÜRKİYE'DE BULUNAN BAZI MİNERALLER

A. METALİK VE METALOİD MİNERALLER

Sıra No.	Mineral cinsi	Bulunduğu yeri veya maden ocağı
1.	**ALTIN** *(Kuvarsit içinde natif olarak)*	Bitlis, dere kumlarında
2.	**ALUMİNYUM**	
	(a) Boksit	Konya, Seydişehir güneyi boksit yatakları.
	(b) Diasporit	Muğla, Milâs, Bafa köyü civarı.
3.	**ANTİMUAN**	
	(a) Antimonit	Tokat, Turhal, «Özdemir Antimuan madeni.
	(b) Antimonit Valentinit	Sakarya, Göynük civarı antimuan yatakları.
	(c) Antimonit Sinober	Niğde, Merkez, Gümüşler köyü.
	(d) Antimonit Valentinit	Kütahya, Gediz, Murat Dağı.
4.	**ARSENİK**	
	(a) Arsenik *(elemanter olarak)*	Malatya, Hekimhan, Bahçedam köyü.
	(b) Orpiğment *(sarı)* Realgar *(kırmızı)*	Sivas, Zara, Beydağı, Mergüzar Mezrai köyü.
5.	**BAKIR**	
	(a) Bakır *(natif olarak)* Malakit *(Yeşil)*	Adapazarı, Akyazı, Felekyüzü köyü.
	(b) Bakırlı Pirit *(Masif cevher)*	Kastamonu, İnebolu, «*Küre Pirit madeni*»
	(c) Azurit	Konya, Lâdik, civarı civa aramaları.
	(ç) Bornit *(masif cevher)*	Artvin, Borçka, «*Murgul Bakır madeni*»
	(d) Kalkopirit Pirit	Artvin, Sirya, Yukarı Maden köyü.
	(e) Kalkozin Kalkopirit Enargit	Giresun, Espiye civarı aramaları.
	(f) Enargit Bornit Kalkopirit Pirit	Gümüşhane, Torul, Zigana köyü
	(g) Kalkozin Kalkopirit *(Masif cevher)*	Elâzığ, Maden «*Ergani Bakır Madeni*»
	(ğ) Kalkopirit Sfalerit *(Gang kalsit)*	Artvin, Borçka, «*Murgul Bakır Madeni*»
	(h) Kalkozin Kalkopirit Siderit	Artvin, Borçka, «*Murgul Bakır Madeni*»
	(ı) Kalkopirit Kalkozin	Artvin, Borçka, «*Murgul Bakır Madeni*»
	(i) Kalkopirit *(Masif cevher)*	Elâzığ, Maden «*Ergani Bakır Madeni*»
	(j) Kovelin *(Masif cevher)*	Elâzığ, Maden «*Ergani Bakır Madeni*»
	(k) Krizokola	Elâzığ, Maden *(Ergani Bakır Madeni)*
	(l) Kuprit	Çorum, Merkez, Eşme köyü.
	(m) Malaki T Azurit	Çorum, Mecidiye kazası kuzeydoğusu.
	(n) Tetraedrit	Giresun, Espiye, Israil köyü.

tarzı, türü, ayırıcı özelliği; § ● *mec.* Yapı, biçim; ◎ **bahçe ~ si,** ◘ **Mimarlık;** ◎ **dinsel ~,** *mim.* ◘ **Dinî;** ◎ **hidrolik ~,** *mim.* ◘ **Hidrolik.;** ◎ **modern ~,** *san.* ◘ **Modern.**

~ akustik, *akust.* Ses dalgalarının kapalı yerlerde yayılmasını inceleyen ve bunun sonuçlarını stüdyo ve benzerleri inşaatına uygulayan akustik dalı. [*Ing.* Architectural acoustics].

mimariye, i. ve s. *Osm.* < *Ar. esk.* § ❶ **Mimarî'nin** dişili; § ❷ Mimarlık hakkı, mimara verilen ücret. [*Ing.* Fee paid to an architect; *Fr.* Honoraires d'un architecte].

mimarlık,-ğı, i. ◘ **Mimarî;** ◎ **bahçe mimarlığı,** *bahç.* ve *mim.* ◘ **Bahçe;** ◎ **iç ~,** *san.* ◘ **içmimarlık.**

~ sözleşmesi, *huk.* Mimar ile inşaat yaptıran kimse arasında yapılan sözleşme.

mimber, i. ç: menabir. *Osm.* < *Ar. minber.* Camilerde hatibin çıkıp vaız verdiği, hütbe okuduğu merdivenli yüksekçe kürsü. [*Ing.* Pulpit; *Fr.* Chaire].

mimesis, i. *tiy.* Sözlük anlamıyle öyküme *(taklit).* Platon *(Eflatun)* ile Aristoteles'in kullandıkları bir terim.

mimetaster, i, Almanya'da bazı şist tabakalarında bulunan ve deniz yıldızını andıran eklembacaklı fosil hayvan. *(Belki de bir marrellomorpha'dır).* [*Ing.* ve *Fr.* Mimetaster].

mimetez, i. *Fr. mimétèse* < *Yun. mimetes, min.* Formülü $Pb_5(AsO_4)_3Cl$ olan klorlu doğal kurşun arsenyat; yoğunluğu 7,2 ile 7,8 arasında değişir. *(Mimetez altıgen sistemde billûrlaşır ve piromorfit ile eşbiçimlidir.)* [*Ing.* Mimetese].

mimetik, s. *Fr. mimétique.* § ● **Mim ile,** taklit ile ilgili. [*Ing.* Mimetic]; § ❷ *fizyol.* ve *ted.* Bazı sinirlerin, özellikle sempatik ve parasempatik sinirlerin irkilmesine benzer etkiler doğuran maddelere denir. *(Bunlar sempatiko-mimetik ve parasempatiko-mimetik diye ikiye ayrılır).* [*Ing.* Mimetic].

mimetit,-tl, i. *Fr. mimétite. min.* ◘ **Mimetez.**

mimetizm, i. *Fr. mimétisme* < *Yun. mimeisthai,* **taklit etmek.** § ● Bazı hayvan veya bitki türlerinin, gerek içinde yaşadığı ortamla, gerek kendilerine saldırması mümkün canlılarla veya kendilerinin saldıracağı canlılarla olan benzeşikliği. [*Ing.* Mimetism]; § ❷ *(Geniş anlamda)* Tavır ve hareketlerin mihanikî taklidi]. [*Ing.* Mimetism].

mimi, s. *Osm.* < *Ar. mim,* m harfinden *mimi.* «*Mim*» harfi ile ilgili. [*Ing.* Pertaining to **mim**]; ◎ **masdarı ~,** *gram. esk.* Başında *m* harfi bulunan mastar.

mimik, i. *Fr. mimique* < *Yun. mimikos; Lat. mimicus.* § ● El, kol, yüz hareketleriyle düşünceyi ifade etme sanatı: *Çok anlamlı bir mimik.* [*Ing.* Mimic]; § ❷ Söz söylerken anlatılan duyguları berkitecek yolda yüzde beliren kımıldanışlar. [*Ing.* Mimic]; § ❸ Yüz kaslarının kasılmasıyle bakış ve çizgilerde meydana gelen değişikliklerden doğan yüz ifadelerinin bütünü. [*Ing.* Mimic]; § ❹ *tiy.* Oyuncuların, oyunlarını daha etkili kılmak için yüzlerine verdikleri hareket. [*Ing.* Mimicry, mimic art].

~ yitimi, *tıp.* İşaret ve jestlerle anlatma yeteneğinin kaybolması. [*Ing.* Amimia; *Fr.* Amimie].

☆ *Eşanl.* **amimi, mimiksizlik.**

Mimiye, öz. i. *Osm. mimiyye. (Muhammed adının başındaki Ar. mim harfinden) din.* Şiî mezhebine bağlı tarikat. El Feyyaz bin Ali tarafından kuruldu. *(IX. yüzyıl sonları).* Halife Ali'nin Allah'ın gözü olduğuna, Allah'ın onda görünüş alanına çıktığına inanır. Bu tarikat, İslâm dini kurallarına aykırı olduğundan pek gelişemedi.

mimleme, i. *(m harfinden ve sesinden). gram.* Eski Akkadcada isimlerin ve bazı fiil biçimlerinin özelliği olan kelime sonundaki *m'yi (kök dışında kalır)* belirtmek için asurbilimcilerin kullandığı terim. [*Ing.* Marking].

mimlemek(-i), f. Hoşa gitmeyen veya iyi olmayan bir davranış dolayısıyle birini, hakkında iyi düşünülmeyenler sırasına koymak: *Bir gün ters cevap verdiğim için beni mimledi.* [*Ing.* To mark with *(item, etc.)*, to mark down *(as suspect, etc.)*; *Fr.* Marquer noter comme soupçonné].

mimlenmek, nsz. f. Mimlemek işine konu olmak. [*ing.* To be marked or noted, to be suspected; *Fr.* Être marqué comme soupçonné].

mimli, s. *Osm.* < *Ar.* § ❶ Kötü olarak bilinen, mimlenmiş *(kimse, yer v.b.): Okulda mimli bir öğrenciydi.* [*Ing.* Notorious, marked *(person)*, politically suspected, marked with; *Fr.* Marqué, soupçonné]; § ❷ Arap alfabesinde *mim* harfi ile işaretlenmiş *(kitap v.b. nesne).*

~ mastarlar, *gram. esk.* Arapça'da ilk harfleri «*mim*» olan *mef'alet, mef'ilet, mefulet, mef'al* ve *mef'il* vezinlerinde olan mastarlar. *(Mimli mastar yapılırken mastarların ekleme harfleri atılır ve baş taraflarına bir mim harfi getirilir).*

mimodram, i. *Fr. mimodrame.* § ❶ Pandomima tarzında temsil edilen oyun; § ❷ *psik.* Konusu önceden belirlenmiş bir sahne oyunu; oyuncular, bazı davranış kurallarını uygulamayı öğrenmek ve hayal güçlerini geliştirmek amacıyle, tasarlanan duruma göre hareket ederler: *Sanayi psikolojisinde, mimidram, özellikle satıcıların yetiştirilmesi ve alıştırılması amacıyle kullanılır.* ◘ **Psikodram, sosyodram.**

mimograf, i. *Fr. mimographe.* Mim sanatçısı veya yazarı: *Mimograf Laberius.* [*Ing.* Mimographer].

mimografi, i. *Fr. mimographie.* Mimikler veya pandomimacılar üstüne inceleme. [*Ing.* Mimography].

mimoza /mimo:za/, i. *Lat. bot.* İkiçenekliler *(Dicotyledoneae)* sınıfının, Baklagiller *(Leguminosae)* familyasının *(Mimosaccae)* = *Mimosoideae* alt familyasından, çoğunluğu tropikal Amerikada yetişen 300'den fazla türü bulunan, ince ve tüylü gövdeli yaprak saplarının dibi dikenli bir ağaççık. Çiçekleri sapsız ve başak şeklinde topludur. Çoğu zaman kömeç halinde yaprakların koltuğundan çıkan pembe veya beyaz renkte olan bu çiçekler ipek ponponları andırır. Birçok türlerinin tüysü yapraklarına dokununca derhal bir reaksiyon göstererek kapanır. Küstümotu *(M. pudica)* adlı türü süs bitkisi olarak yetiştirilir. *(Bir akasya türü olan Acacia dealbata'nın çiçekleri mimoza adı ile bilinir).* [*Lat., Ing.* ve *Fr. Mimosa*].

mina, İ. Değeri: 95 libre olan ve Yunanistan'da kullanılan ağırlık ölçüsü. [*Ing.* Azure].

mina /minā/, i. *Osm.* < *Ar. esk.* Liman.

mina /minā/, i. *Osm.* < *Fars. esk.* § ❶ Şişe *(özellikle şarap şişesi)*; § ❷ Mine; § ❸ Gökyüzü.

Minahasan'lar veya Minahasa'lar, ç. öz. i. *etn.* Selebesler'de *(Indonezya)* malezyalı *Hıristiyan halk.* Kahve ağacı yetiştirilen adanın kuzeyindeki yarımadanın ucunda yerleşme bölgesine adını vermiştir. Büyük kısmı protestandır. [*Ing.* ve *Fr.* Minahassans, Minhasas].

minakop,-pu, i, *zool.* ◘ **Gölgebalığı**[1].

Mina'lar, ç. öz. İ. *etn.* Batı Afrika'da zenci halk. Togo'da kıyı boyunda ve Aşağı Dahomey'de yaşarlar. Aşanti asıllı olan Mi'na'lar balıkçılıkla geçinirler. [*Ing.* ve *Fr.* Minas].

minam /min'ām/, i. *Osm.* < *Ar. ni'met. esk.* Çok bağış yapan. [*Ing.* Exceedingly munificent].

minare /minâre/, İ. ç: **menâir, minârât.** *Osm.* < *Ar. nûr.* Namaz vaktinin geldiğini bildirmek üzere müezzinin çıkıp ezan okuduğu yüksek ve ince yapılı kule. [*Ing.* ve *Fr.* Minaret]; ⊙ **~ yl çalan kılıfını hazırlar**, *dey.* Olmadık yolsuzluğu yapan kimse, sorumluluktan kurtulma çarelerini de önceden sağlar. [*Ing.* He who steals a minaret will have a proper cover prepared beforehand */said of one who ventures to do something illegal/*]; ⊙ **~ lere kaftan-**

Türkiye'de bulunan bazı Mineraller *(Devamı)*

Sıra No.	Mineral cinsi	Bulunduğu yeri veya maden ocağı
6.	**CİVA**	
	(a) **Sinober** *(Dolomit breşi içinde dissemine)*	Manisa, Alaşehir, Bahçedere köyü.
	(b) **Sinober** *(pirit içinde dissemine)*	Manisa, Alaşehir, Bahçedere köyü.
	(c) **Sinober** *(kuvarsit içinde)*	Niğde, Merkez, Gümüşler köyü.
	(d) **Sinober** *(masif cevher)*	Konya, Lâdik, «Kirişçi Civa Madenleri»
7.	**ÇİNKO**	
	(a) **Sfalerit** **Galenit** **Kalkopirit**	Artvin, Sirya, Yukarı Maden köyü.
	(b) **Smitsonit** *(Galenit ve limonit ile karışık)*	Kayseri, Develi, Bakırdağ «Saim Budin Kurşun/Çinko madeni»
	(c) **Smitsonit**	Kayseri, Yahyalı, Dereköy
	(ç) **Smitsonit**	Kayseri, Develi, Deniz Ovası Köyü.
	(d) **Smitsonit**	Kayseri, Yahyalı, Taşhan köyü.
8.	**DEMİR**	
	(a) **Getit** *(gem mineral)*	Kayseri, Bünyan «Tacin köyü Demir Madeni»
	(b) **Hematit**	Sivas, Kangal «Çetinkaya Demir Madeni»
	(c) **Hematit**	Balıkesir, Edremit «Eymir Demir Madeni»
	(ç) **Hematit** *(Oolitik tip cevher)*	Adana, Kozan, Keştepe civarı
	(d) **İlvait**	Niğde, Pozantı, Karınca dağı
	(e) **Limonit**	Malatya, Hekimhan, «Deveci köyü Demir Madeni»
	(f) **Manyetit** **Hematit**	Kayseri, Yahyalı «Karamadazı Demir Madeni»
	(g) **Manyetit**	Malatya, Hekimhan, «Karakuz tepe Demir Madeni»
	(ğ) **Manyetit** *(kristal manyetit)*	Balıkesir, Ayvalık «*Ayazmant Demir Madeni*»
	(h) **Manyetit** **Hematit**	Sivas, Divriği «*Divrik Demir Madeni*»
	(ı) **Siderit**	Kayseri, Bünyan, Tacin köyü
	(i) **Spekülarit**	Afyon, Şuhut, Kocatepe Güneyi
	(j) **Pirit**	Balıkesir, Gönen
9.	**KROMİT**	
	(a) **Kromit** *(masif cevher)*	Elâzığ, Palu, «*Güleman Krom Madeni*»
	(b) **Kromit** *(Çiçekli cevher)*	Elâzığ, Palu, «Güleman Krom Madeni»
	(c) **Kromit-Nodüler Cevher** *(gang serpantin)*	Elâzığ, Palu, «*Güleman Krom Madeni*»
	(ç) **Kromit** **Smaragdit**	Elâzığ, Palu, «*Güleman Krom Madeni*» Tenkelle ocağı
	(d) **Kromit** **Uvarovit** *(Fay aynasında)*	Muğla, Fethiye, «*Kuskavak Krom Madeni*»
	(e) **Kromit** **Kemererit**	Eskişehir, Kavak «*Kavak Krom Madeni*»
	(f) **Kromit** *(Çiçekli cevher, gang serpantin)*	Mersin Merkez, Fındıkpınar köyü
	(g) **Kromit** *(Nodüler cevher)*	Kayseri, Pınarbaşı, «*Özdedeoğlu Krom Madeni*»
10.	**KURŞUN**	
	(a) **Galenit** **Kalkopirit**	Kütahya, Simav «*Simav Kurşun Madeni*»

Türkiye'de bulunan bazı Mineraller *(Devamı)*

Sıra No.	Mineral cinsi	Bulunduğu yeri veya maden ocağı
	(b) Galenit Miniyum	Ankara, Keskin, «*Keskin Kurşun Madeni*»
	(c) Galenit Selestit	Sivas, Zara, Beydağı, Mergüzar-Mezraı köyü
	(ç) Galenit Sfalerit	Yozgat, Akdağ Madeni «*Maden Çukuru Kurşun/Çinko Madeni*»
	(d) Galenit *(Masif cevher)*	Ankara, Kırıkkale, «*Denek Kurşun/Çinko Madeni*»
	(e) Galenit Sfalerit	Artvin, Sirya Yukarı Maden köyü.
	(f) Plombojarosit	Niğde, Ulukışla, *(Bolkardağı Kurşun/Çinko Madeni)*
	(g) Serusit Galenit	Kütahya, Simav «*Simav Kurşun Madeni*»
11.	**MANGANEZ**	
	(a) Braunit *(Konkreasyonlu tip cevher)*	Zonguldak, Devrek «*Göztepe Manganez Madeni*»
	(b) Hausmanit Manganit	Kütahya, Köprüören, Eğriöz köyü.
	(c) Hausmanit *(Kalsit içinde konkresyon)*	Burdur, Tefenni, Karaman Nahiyesi.
	(ç) Manganit	Zonguldak, K. Ereğlisi, Kepez köyü.
	(d) Piroluzit	Ankara, Keskin, «*Göztepe Manganez Madeni*»
	(e) Piroluzit *(Bandlı cevher)*	Ankara, Haymana, «*Çayırlı Manganez Madeni*»
	(f) Rodonit	Artvin, Hopa, Peronit köyü.
	(g) Vad	Tekirdağ, Saray «*Istranca köyü Manganez Madeni*»
12.	**MOLİBDEN**	
	(a) Molibdenit	Balıkesir, Havran, Inönü köyü
13.	**NİKEL**	
	(a) Garnierit	Sivas, Divriği, Güneş köyü.
	(b) Nikolit	Sivas, Divriği, Güneş köyü.
	(c) Nikelli pirolit	Balıkesir, Edremit, Kazdağ Çınarlı mevkii.
	(ç) Petlandit	Sivas, Divriği, Güneş köyü.
14.	**STRONSYUM**	
	(a) Selestit	Sivas Zara, Beydağı, Mergüzar Mezraı köyü.
	(b) Stronsiyanit	Kütahya, Emet «*Kolemanit Madeni*» Etibank
15.	**TORYUM**	
	(a) Torit	Malatya, Hekimhan, Kuluncak Nahiyesi civarı.
16.	**URANYUM**	
	(a) Torbernit	Eskişehir, Sivrihisar, Karakaya mevkii.
	(b) Otonit	Eskişehir, Sivrihisar, Karakaya mevkii
17.	**VANADYUM**	
	(a) Vanadinit	Elâzığ, Keban «*Keban Kurşun/Çinko Madeni*»
18.	**VOLFRAM**	
	(a) Şelit	Bursa «*Uludağ Volfram Madeni*»

giydirmek, *dey.* Dini vesilelerle minarelerin koni şeklindeki üst kısımlarını kandillerle donatmak *(aydınlatmak)*. [*ing.* To illuminate the conical upper part of the minarets on special religious occasions].
~ **boyu**, *dey.* Aşağı yukarı 10 ile 20 metre arasında yükseklik anlatan bir deyim. [*ing.* Height of about 20 or 30 meters; *Fr.* Une hauteur de 10 à 20 mètres].
~ **gibi**, *dey.* Çok uzun. [*ing.* Very tall, very high].
~ **gölgesi, davul tozu**, *dey. h.d.* Saçma, boş şeyleri belirtmek için kullanılır. [*ing.* Nonsense].
~ **kırması**, *dey.* Uzun boylu *(kimse)*. [*ing.* Very tall person; *Fr. (Personne)* de grande taille)].
~ **külâhı**, Minarenin en ucundaki konik, sivri kısım. [*ing.* Conical top of a minaret].
~ **merdiveni**, ◘ **Merdiven**.

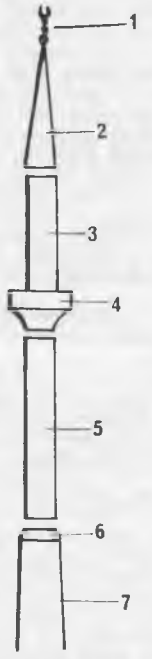

ŞEKİL: 395.— **MİNARE.** 1. Alem. 2. Külâh. 3. Petek. 4. Şerefe. 5. Gövde. 6. Pabuç. 7. Kürsü.

minarat /minārāt/, ç. i. *Osm.* < *Ar. minare* > *menārāt. esk.* **Minare**'nin çoğulu.
minasragrit,-ti, i. *Fr. minastragrite. min.* Hidratlı doğal vanadyum sülfat. [*ing.* Minasragrite].
minassa, i. *Osm.* < *Ar. esk.* § ❶ Gelin sandalyesi, gelinin süslenmiş olarak oturup halk tarafından seyredilmek için durduğu yüksekçe yer. [*ing.* Highly decorated raised seat on which the bride is exhibited to public view, marriage chamber, any place of exhibition]; § ❷ Teşhir yeri.
minbad, z. *Osm.* < *Ar. min* + *ba'd esk.* Bundan sonra, bundan böyle. [*ing.* Hereafter, henceforth].
minbaz, i. *Osm.* < *Ar. nabz, esk.* Hallaç tokmağı. [*ing.* Carder's mallet].
minber, i. ◘ **Mimber**.
mincel, i. *Osm.* < *Ar. esk.* Orak, ekin biçme aracı. [*ing.* Sickle reaping hook].
Mindanao, öz. i. *coğr.* Yüzölçümü 98.681 km² olan Filipinler'in bir adası. [*ing.* ve *Fr.* Mindanao].
mindef, i. *Osm.* < *Ar. nedf*, pamuk atma, *esk.* Hallaç yayı. [*ing.* Large bent bow used for teasing cotton, carder's mallet].
mindel, s. *Osm.* < *Ar. esk.* § ❶ Açgözlü, doymaz *(kimse)*. [*ing.* Ambitious, greedy covetous]; § ❷ Zorba.
minder, i. *Osm.* < *Ar.* § ❶ İçi yumuşak bir madde ile doldurularak dikilen ve üzerine

oturmaya veya yaslanmaya yarayan şilte. [*Ing.* Cushion, mattress; *Fr.* Sofa]. § ❷ *esk.* Mansıp, maka; § ❸ *sp.* Üzerinde spor *(özellikle güreş)* yapılan şilte. [*ing.* Wrestling ring]. ◉ ~ **den kaçmak**, *sp. (Güreşte)* Rakibinin karşısına çıkmamak, kaçak güreşmek; ◉ ~ **e çıkmak**, *tar.* Devlet dairelerinden birinde küçük bir göreve atanmak. [*Ing.* To become a minor government official]; ◉ ~ **e geçmek**; *tar.* Küçük bir görevden daha yüksek bir göreve atanmak. [*Ing.* To make up to a higher seat, to pass from an inferior grade to a higher one]; ◉ ~ **i**, ◘ **Köşe**; ◉ **yer** ~ **i.** Döşemeye konan ve üzerine oturulan minder.

~ **altı (hasıraltı), etmek**, *dey.* ◘ **Hasıraltı.**

~ **aynası**, ◘ **Ayna.**

~ **çürütmek**, *dey.* § ❶ Vaktini işsiz güçsüz hep oturmakla geçirmek. [*ing.* To be fond of sitting, to sit idly]; § ❷ Konuk gidilen evde uzun zaman oturmak. [*Ing.* To stay too long *(on a visit)*].

~ **güreşi**, ◘ **Güreş.**

~ **hakemi**, *sp.* Serbest ve greko-romen güreş karşılaşmalarını mindere çıkarak yöneten hakem.

~ **halısı**, ◘ **Halı.**

~ **(minderi, postu) sermek**, *dey.* ◘ **Post.**

~ **tuhafı**, *tar.* Halka komik hikâyeler anlatan kimse. [*Ing.* Public story-teller and mimic, monologist; *Fr.* Monologueur,-euse].

☆ *Eşanl.* **meddah.**

mine /mi:ne/, i. *Osm.* < *Fars. minâ.* § ❶ Madenî eşya üzerine vurulan renkli sır tabakası. [*Ing.* Enamel; *Fr.* Émail]; § ❷ *saatç.* Bazı saatlerin mineli kadranı. [*Ing.* Dial; *Fr.* Cadran]; § ❸ Ince ve parlak nakış; § ❹ *diş. cerr.* Dişin taç kısmını kaplayan çok sert doku. *(Mine altı köşeli yüksek prizmalardan yapılıdır; bunlar, genellikle dişin yüzüne dik vaziyettedir. Mine kalsiyum fosfat, kalsiyum klorür gibi maden tuzları bakımından çok zengindir, içinde sadece 100'de 3 organik madde vardır. Üstü çok ince bir koruyucu zarla kaplıdır.)* [*Osm.* Minâ; *Ing.* Enamel; *Fr.* Émail]; § ❺ *zool.* Kavkıların iç yüzünü kaplayan saydam madde. [*Ing.* Enamel; *Fr.* Émail]; § ❻ Kadın adı; ◉ ~ **li cam**, ◘ **Cam**[1]; ◉ **ağaç** ~ **si**, *bot.* ◘ **Ağaç.** ◉ **bölmeli** ~, ◘ **Bölmeli.**

~ **çiçeği**, *bot.* ◘ **Mineçiçeği.**

mineci /mi:neci/, i. Mine işi yapan kuyumcu. [*Ing.* Enameler; *Fr.* émailleur].

minecilik,-ği, i. Mine işi minecinin yaptığı iş. [*Ing.* Enamelling; *Fr.* émaillerie].

mine.çiçeği, b. i. *bot.* § ❶ Ikiçenekliler *(Dicotyledoneae)* sınıfının Mineçiçeğigiller *(Verbenaceae)* familyasından, gövdesi 4 köşeli, sapsız yaprakları sert tüylerle örtülü, otsu bitki veya ağaççık, çiçekler, başak durumunda, genellikle eflatun veya mavi, bazan alaca olur. Meyva nukstur. Otsu veya dip kısmı odunsu birçok türü vardır. Bunlardan bazıları süs bitkisi olarak yetiştirilir. Avrupa'da ve Türkiye'de yetişen, *V. officinalis* adlı türü 30-80 sm. yüksekliğinde bir veya çok yıllık otsu bir bitkidir. Otsu kısmı *(Herba Verbenae)* ve kökü *(Radix Verbenae) verbenalin* ve *Verbenin* adında 2 glikozit acı bir madde ve tanen taşır. Taşıdığı tananden dolayı kabız özelliği vardır. Uyarıcı etkisinden dolayı yorgunluk, iştahsızlık ve uykusuzlukta kullanılır. [*Lat. Verbena; ing.* Vervain; *Fr.* Verveine]; § ❷ Bu bitkinin çiçeği.

mine.çiçeğigiller, ç. b. i. *bot.* Ikiçenekliler *(Dicotyledoneae)* sınıfının, *Tubiflorae* takımından, tropikal ve subtropikal bölgelerde yetişen otlar, çalılar veya ağaçları kapsayan bir familya. Dallar 4 köşeli veya yuvarlaktır. Yaprakları karşılıklı veya çevrel *(vertisillat)* dizilişli olup genellikle basit, bazen palmat veya pennattır. Çiçekler erdişi, zigomorf veya nadiren aktinomorftur. Yumurtalık üst durumludur. Meyva drupa, bazen 2 veya 4 nuksa ayrılan bir şizokarp veya kapsüldür. Yaklaşık olarak

Türkiye'de bulunan bazı Mineraller *(Devamı)*

Sıra No.	Mineral cinsi	Bulunduğu yeri veya maden ocağı
	B. ENDÜSTRİYEL MİNERALLER	
1.	**Alünit**	Giresun, Şebinkarahisar, Mirasça köyü civarı.
2.	**Amyant** *(Amfibol tipi)*	Eskişehir, Mihallıççık, Inegöl köyü.
3.	**Amyant** *(Krizotil tipi, massifgre)*	Bursa, Orhaneli Topuk köyü.
4.	**Amyant** *(Krizotil tipi, dissemine cevher)*	Çankırı, Şabanözü, Günerdiğin köyü.
5.	**Amyant** *(Krizotil tipi, dissemine cevher)*	Elâzığ, Palu, «Gueman Krom Madeni» Bağın mevkii.
6	**Amyant** *(Krizotil tipi, Crossfibre)*	Sivas, Hafik, Virancık civarı.
7.	**Asfaltit**	Siirt, Şirnak, Harbol köyü.
8.	**Barit**	Antalya Gazipaşa, Esen köyü.
9	**Beril**	Güney Afrika, Türkiye'de pegmatit tipi sahrelerde bulunabilir.
10.	**Bentonit**	Çankırı, Eldivan, Küçükhacıbey köyü.
11.	**Biotetfels**	Izmir, Ödemiş civarı.
12.	**Diatomit**	Kütahya, Porsuk Barajı civarı, Sarız köyü.
	BOR TUZLARI (10 nümune)	
13.	**Datolit**	Eskişehir «*Kırka, Bor Mineralleri Madeni*»
14.	**Kolemanit** *(Deve dişi)*	Balıkesir, Bigadiç «*Harmancık Kolemanit Madeni*»
15.	**Kolemanit** *(Iri kristalli)*	Kütahya, Emet, Hisarcık köyü
16.	**Kolemanit**	Bursa, Mustafa Kemalpaşa
17.	**Kolemanit** **Stronsiyanit**	Kütahya, Emet, Hisarcık köyü
18.	**Mayerhoferit**	Balıkesir Bigadiç.
19.	**Pandermit**	Balıkesir, Susurluk, eski Pandermit Minerali ocakları
20.	**Razorit** *(Temiz)*	Eskişehir, Kırka
21.	**Razorit** (Bandlı)	Eskişehir, Kırka
22.	**Uleksit**	Balıkesir, Bigadiç, Gölcük köyü.
23	**Dolomit**	Afyon, Merkez, Kozluca köyü güney doğusu.
24.	**Dolomit** *(Kristalen)*	Trakya
25.	**Epsomit**	Kütahya, Gediz, Efendi köprüsü köyü.
26.	**Feldspat**	Manisa, Gördes, Eski Mika Maden ocakları
27.	**Feldspat**	Siirt, Pervari Deştetan köyü kuzevi
28.	**Fluorit** *(Menekşe)*	Kırşehir, Kaman, Bayındır köyü.
29.	**Fluorit**	Yozgat, Akdağ Madeni, Yukarı Çulhalı köyü
30.	**Fluorit**	Kırşehir, Merkez, Karahıdır köyü
31.	**Fluorit** **Kalsit** **Kuvars**	Kütahya, Simav, Doğancılar köyü.
32.	**Fluorit** **Apatit**	Kırşehir, Kaman, Isahocalı köyü.
33.	**Fosfat** *(Glaukonol tip cevher)*	Gaziantep, Kilis, Boğazkerim köyü.
34.	**Fosfat** *(Nodüllü tip cevher)*	Gaziantep, Kilis, Boğazkerim köyü.
35.	**Fosfat** *(Dissemine tip cevheri)*	Urfa, Bozova, Yaslıca köyü.
36.	**Fosfat** *(Senomanien kalkeri içinde)*	Adıyaman, Merkez, Karababadağı civarı.
37.	**Fosfat** *(Diatomit içinde dissemine)*	Edirne, Lâlâpaşa, Taşlımüsellim köyü.
38.	**Fosfat** *(Kuvarsit çört içinde disemmine)*	Mardin, Mazıdağı, Küfrak köyü.
39.	**Grafit** *(Şisti strüktürlü)*	Madagaskar Adası; Türkiye'de alt paleozoik metamorfik şistlerde bulunabilir.
40.	**Grosularit** *(Gröna taşı)*	Ankara, Keskin, Çelebi Nahiyesi, Hacettepe
41.	**Jips** *(Alçı taşı)*	Niğde Ulukışla «*Alçıtaşı ocakları*»
42.	**Jips** *(Açı taşı kristalen)*	Elâzığ, Keban
43.	**Kaya tuzu**	Yozgat, Çiçekdağı, Sekilli

Türkiye'de bulunan bazı Mineraller *(Devamı)*

Sıra No.	Mineral cinsi	Bulunduğu yeri veya maden ocağı
44.	Kalker *0.60 LiO_2 taşır)*	Eskişehir, Sivrihisar
45.	Kalsit	Balıkesir, Erdek
46.	Kaolinit	Çanakkale, Çanpazarı güneyi.
47.	Kiyanit Şist	İzmir, Tire, Yaslıca köyü.
48.	Krosidol *(mavimsi amfibol amyant)*	Eskişehir, Mihallıççık, kuzey doğusu.
49.	Kuvarsit	Mersin, Ovacık, Ovacık Yarımadası.
50.	Kuvars Feldspat kristali	Artvin, Şavşat civarı.
51.	Kuvars kumu	Tekirdağ, Saray, İstranca köyü batısı.
52.	Kükürt	Isparta, Keçiborlu «Keçiborlu Kükürt Madeni»
53.	Lületaşı *(Sepiolit, Meerschaum, Nodül halinde)*	Eskişehir, Alpu, Margı köyü güneyi.
54.	Lületaşı *(damar halinde)*	Eskişehir
55.	Manyezit	Eskişehir, Merkez, Kanlıpınar köyü kuzeyi.
56.	Manyezit	Kütahya, Sabuncupınar, Porsuk Barajı güneyi.
57.	Muskovit *(mika)*	Manisa, Gördes, Kozluca köyü
58.	Opal *(Kıymetli saray taşı)*	Balıkesir, Vilâyeti Eski Saray taşı ocakları
59.	Opsidiyen *(Kahverenkli)*	Niğde, Misli civarı
60.	Opsidiyen *(Siyah renkli)*	Muş, Tatvan, Nemrut dağı.
61.	Ottaşı *(Andezit tüfü)*	Kayseri, Develi Kazası civarı.
62.	Pegmatit	Ankara, Keskin, Çelebidağ, Hacettepe.
63.	Perlit	İzmir, Bergama, Zeytindağı, Aşağı Şakran köyü
64.	Pomzataşı *(Pumice)*	Kayseri, Develi Kazası civarı
65.	Pomzataşı *(İnce taneli)*	Kayseri, Develi, Erciyes Dağı güney yamaçları,
66.	Pseudoleusit	Kırşehir, Kaman, Hamitli köyü civarı.
67.	Şiferton	Zonguldak, Çaycuma, Velibey köyü.
68.	Rubi - Kırmızı yakut *(Gem mineral)*	Brezilya; Türkiye'de pegmatitli sahalarda bulunabilir,
69.	Talk	Kütahya, Gediz, Alaplı köyü
70.	Topaz	Brezilya; Türkiye'de pegmatitlerde bulunabilir.
71.	Tremolit - *(Kıymetli gem mineral)*	Uşak, Merkez, Hacılar köyü.
72.	Turmalin	Eskişehir, Sarıcakaya, Iğdir köyü *(Granit masifi)*
73.	Vermikülit	Eskişehir, Mayıslar köyü.
74.	Zımpara taşı «*Emery*» *(iyi kalite)*	Muğla, Milâs, Güllük köyü
75.	Zmpara taşı Margarit	Muğla, Milâs, Güllük köyü

MİNERALLERİN SERTLİK DERECELERİ

(Mohs Cetveli)

1	No.	Talk *(magnezyum silikat)*	Tırnakla çizilebilir.
2	»	Gips *(alçıtaşı)*	» »
3	»	Kalsit *(kalsiyum karbonat)*	Çakı ile »
4	»	Fluorit *(kalsiyum flüorür)*	» »
5	»	Apatit *(kalsiyum fosfat)*	» »
6	»	Feldispat *(Potasyum ve alüminyum silikat)*	Camı çizer
7	»	Kuvars *(silisyum dioksid)*	» »
3	»	Topaz *alüminyumlu, flüorlu silikat)*	» »
9	»	Korund *(alüminyum oksid)*	
10	»	Elmas *(saf karbon)*	

100 cins ve 2600'den fazla türü vardır. Türkiye'de 3 cinsi ve 4 türü yetişir. Başlıca cinsleri: *Mineçiçeği, clerodendron, vitex, lantana.* [*Lat.* ve *ing.* Verbenaceae; *Fr.* Verbenacées].

mineleмek(-i), f. Mine işi ile süslemek: *Yüzüğü minelemek.* [*ing.* To enamel; *Fr.* émailler].

işlenmiş: *Mineli saat.* [*Ing.* Enameled; *Fr.* Émaillé,-ée].

mineli, s. Mine ile süslenmiş, üzerine mine

~ balık, *zool.* Üzgünbalığının büyüğü.

mineral, s. *Fr. minéral,-ale,-aux.* < *Lat. mineralis.* § ❶ *min.* Cansız maddeden meydana gelen: *Mineral maddeler.* [*ing.* Mineral]; § ❷ i. Canlıların dışında yerkabuğunu meydana getiren bütün kimyasal maddelere verilen ad. [*Ing.* Mineral; *Fr.* Minéral]; ◉ **~ler âlemi,** *min.* Tabiatın üç büyük bölümünden, mineralleri kapsayanı: *Tabiat, hayvanlar âlemi, bitkiler âlemi ve mineraller âlemi diye üç büyük bölüme ayrılır.* [*Ing.* Mineral kingdom; *Fr.* Règne minéral]. ◉ **aksesuvar ~ler,** *jeol.* Kültelerin isimlendirilmesinde rolü olmayacak kadar az derecede bulunan mineraller. [*Ing.* Accessory minerals]; ☆ *Eşanl.* **tali mineraller;** ◉ **kil ~leri,** *jeol.* ◘ **Kil.**

~ damarı, *jeol.* İçinde bir mineral bulunan çatlak dolgusu. [*ing.* Mineral vein; *Fr.* Filon minéral].

~ depoları, *jeol.* Organizmanın bazı noktalarında, daha sonra canlı dokuların beslenmesinde kullanılan mineral madde birikimi *(dölütteki karaciğer demiri, koriyondaki kireç fosfat, hayvanlardaki kemikler v.b.).* [*Ing.* Mineral reserves; *Fr.* Réserves minérales].

~ kauçuk, *mim.* ◘ **Kauçuk.**

~ kimyası, *kim.* ◘ **Kimya.** (İnorganik veya organik kimya).

~ topluluğu, *jeol.* Çoğunlukla tabiatta, oluşum şartları benzer olduğundan ya birincil yataklarda *(blent, pirit ve galen v. b.)* ya da sürüklenmesi, uzağa taşınması ve aynı tür çökelde birikmesi sebebiyle, ikincil yataklarda *(granitten türeyen kumlardaki zirkon ve rütil)* birarada görülen mineral türleri bütünü.

~ toprak, *trm.* Nisbeten düşük organik materyalli ve esas itibariyle inorganik maddelerden oluşmuş bir toprak.

~ verme, *ted.* Dokuların yaşaması için gerekli olan tuzları organizmaya verme. *(Mineral verme rejiminde nekahat devresindeki hastalara maden tuzları verilir).*

~ yağlar, Neft, mazot gibi yerden çıkarılan yağlar. [*Ing.* Mineral oils; *Fr.* Huiles minérales].

mineral.bilim, b. i. *jeol.* Mineral ve kristallerle onların fiziksel ve kimyasal özelliklerini inceleyen bilim. [*Osm.* İm-i maâdin, ilm-i mâdenîyet; *Ing.* Mineralogy; *Fr.* Minéralogie].

☆ *Eşanl.* **mineraloji.**

mineral.bilimsel, b. s. Mineralbilimle ilgili olan. [*Ing.* Mineralogical; *Fr.* Minéralogique].

☆ *Eşanl.* **mineralojik.**

mineralleşme, i.§ ❶ Bir madenin diğer bir madenle birleşmesi sonucu cevher haline dönüşmesi. [*Ing.* Mineralization; *Fr.* Minéralisation]; § ❷ *bot.* Madensel maddeler emmiş bir hücre zarının uğradığı değişiklik. *(Buğdaygillerde, atkuyruklarında kabuk hücrelerinin zarlarının dış yüzleri silisyumu emer /silisleşme/; ısırgangillerde, Ficus elastica v.b. de kalsiyum karbonatı emer ve sistolit oluşumuna yol açar. Mineralleşme homogen, taneli veya billûrlu olur.)* [*Ing.* Mineralization; *Fr.* Minéralisation]. ◉ **organik ~,** *biyokim.* Canlı dokuların bileşimine giren inorganik maddelerin cinsi ve karşılıklı oranları. [*Ing.* Organic mineralization; *Fr.* Minéralisation organique].

mineralleştirici, s. ve i. § ❶ Bir madenle birleşerek onu cevher haline dönüştüren: *Kükürtün, oksijenin mineralleştirici özellikleri.* [*Ing.* Mineralizer; *Fr.* Minéralisateur, trice]. § ❷ Daha genel anlamda, şekilsiz

BAZI ÖNEMLİ MİNERALLER

METALİK VEYA YARI METALİK CİLALI, SİYAH VEYA SİYAHA YAKIN RENKLİ MİNERALLER

(Not: Mineral isimleri Türkçede olduğu gibi yazılmıştır).

I. ÇİZGİSİ SİYAH VE SİYAHA YAKIN OLANLAR

Kristal sistemi adı Formülü. Sertlik derecesi (SD) Özgül ağırlık (ÖA)	ODUN KÖMÜRÜ ÜZERİNDE VE Y. A. VE I. A. de								Çözünürlük	Kapalı tüpte ısıtma	Diğer denemeler	GÖRÜNÜŞ
	Koku		Süblimeleşme	Bakiye			Bu tasnife girmeyen	Kömür üzerinde ergime				
	As.	SO_2		Yok	Metalik	Manyetik						
H. Grafit C. SD: 1-2 ÖA: 2,1-2.2							+	Erimez. yavaş yanar	Çözünmez		Cu SO_4 çözeltisi içinde çinko temasında çabuk bakır kaplanır. (Molibdenit yavaş kaplanır.)	Parlak pul gibi kütle veya donuk saf olmayan kitledir. Yumuşak, yağlı, teması soğuk. Kâğıt üzerinde parlak iz bırakır.
Pirolüsit MnO_2 SD: 1-2.5 AÖ: 4.7-4.8							+	Erimez. kahverengine dönüşür.	HCl de çözünür. (Cl gazı)	Oksijen ve ekseriya su çıkar.	Y. A. içinde boraksı mor renge boyar.	Parlak, kolay kırılabilir, iğneler. Elyafı donuk kitleleri kâğıt üzerine iz bırakır.
O. Stibnit Sb_2S_3 SD: 2 ÖA: 4.5-4.6		+	yoğun beyaz	+				1	H_2S çıkararak erir. (H_2S kokusu)	Erir. Sıcak iken siyah, soğuk iken kırmızı süblime verir.	KOH ile sarı renk verir ve kısmen erir. HCl ile oranj çökelek verir.	Parlak silindirik, keskin veya ince taneli kitle halinde. Bazı hallerde prizmatik kristalli veya iğne gibi kristalli demet halinde bulunur.
K. Argentit Ag_2S SD: 2-2.5 ÖA: 6.2-6.3		+			+			1.5	HNO_3 de çözünür. (Bakiye S dir. HCl ile S çökelti verir).	Erir. Süblime vermez.	Soda ile metalik Ag ve S ye ayrışır.	Dağınık plâkalar halinde. Seyrek olarak kristalli. Kesit metalik kurşun gibi, çizgisi parlak
K. Manyetit Fe_3O_4 SD: 5.5-6.5 SD: 5.5-6.5 ÖA: 4.9-5.2						+		5.5 I.A. de	HCl de çözünür.	.....	Isıtılmadan önce mıknatıslanır. Yükseltgen alevde ısıtılınca mıknatıslanmasını kaybeder.	Kaba ve ince taneli kitleler halinde. Kum gibi ve oktaedral kristalli. Miknatıs çubuğu tarafından kuvvetli çekilir. Bazan kendisi mıknatıslıdır.
K. Uranitit UO_3. UO_2. PbO v.s. SD: 5.5 Ö.A: 9-9.7	Bazan							Erimez.	NHO_3 de çözünür (Sarı)	.....	Çözeltileri amonyak ile sarı çökelti verir. Y. A. de boraks incisi doygun hale gelince sarı renk alır.	Masif veya granüle. Zift gibi cilâlı. Seyrek olarak küçük kristalli.
O. Enargit $Cu_3AS\ S_4$ SD: 3 ÖA: 4.4	+	+	Uçucu beyaz					1	NHO_3 de çözünür.	Çatırdar. Sarı süblime verir.	Metali bakiye HCl ile yakılırsa alevi deniz mavisine boyar.	Silindirik, granüle ve kompakt kitle halinde bazan prismaları ışınsal olur.
O. Kolumbit Fe $(Cb.\ Ta)_2O_6$ SD: 6 ÖA: 5.4-6.5							+	Erimez.	Çözünmez.	.....	$KHSO_4$ ile ısıtılır ve HCl ile kaynatılırsa kalay ile koyu mavi renk verir.	Prismatik kristalli ekseriya pegmalit yataklarında bulunanlar gök kuşağı gibi renk gösterir. Aynı zamanda masif olabilir.
K. Galen PbS SD: 2.5 ÖA: 7.4.-7.6			Y. A. da beyaz I.A. da sarı süblime	+	+			2	Çok sıcak HCl de çözünür.	Çatırdar. Az miktarda beyaz süblime verir.	Bizmut ayıracı ile kömür üzerinde yeşilimsi sarı süblime verir.	Granüle ve dilinimli kitle halinde. Kübik kristalli ve dilinimi kübik yönlerde.
O. Jamesonit Pb_2 Sb_2S_3 SD: 2.5 ÖA: 5.5-6		+	Beyaz bazan sarı	+	+			1	H_2S çıkararak çözünür.	Kızıl kahverengi süblime verir.	Bizmut ayıracı ile kömür üzerinde yeşilimsi sarı süblime verir.	İğne gibi kristalli veya saç veya keçe gibi. Aynı zamanda kompakt ve ya lifi kitleler.

BAZI ÖNEMLİ MİNERALLER

METALİK VEYA YARI METALİK CİLÂLI, SİYAH VEYA SİYAHA YAKIN RENKLİ MİNERALLER

(Not: Mineral isimleri Türkçede olduğu gibi yazılmıştır).

2. ÇİZGİSİ SİYAH OLMAYANLAR

Kristal sistemi adı Formülü. Sertlik derecesi (SD) Özgül ağırlık (ÖA)	ODUN KÖMÜRÜ ÜZERİNDE VE Y. A. VE I. A. de								Çözünürlük	Kapalı tüpte ısıtma	Diğer denemeler	GÖRÜNÜŞ
	Koku		Süblimeleşme	Bakiye			Bu tasnife girmeyen	Kömür üzerinde erime				
	As.	SO_2		Yok	Metalik	Manyetik						
O. Kalkosit Cu_2S SD: 2.5-3 ÖA: 5.5-5.8		+	.....	+	+	.....	.....	2-2.5	HNO_3 de çözünür. (Bakiye S. dir).	Erir. Süblime vermez.	HCl'e batırılmış nümune ilede, zümrüt yeşili verir.	Kompakt kitle. Nodül ve dissemine. Ekseriya yeşil karbonat ile kaplıdır. Seyrek olarak kristalli.
K. Tetraedrit $Cu_6Sb_2S_7$	Bazan	+	Yoğun beyaz	.....	+	.....	.....	1.5	HNO_3 de çözünür.	Çatırdar. Kırmızı süblime verir.	Enargit gibi.	İnce taneli kitle ve tetraedral kristalli Bazan kalkopirit ile kaplıdır.
Psilomelane MnO_2, BaO, H_2O SD: 5.5 ÖA: 5-6	.....	.....	.....	.....	.....	.....	.....	Erimez	HCl de Cl gazı çıkararak çözünür.	.....	Y. A. da boraks incisini boyar.	Yuvarlak yüzeyli masif kitle veya skalalstik kitle. hiç bir zaman kristalli değildir.
Tenorit CuO SD: 3 ÖA: 5.8-6.2	.....	.....	.....	.....	+	.....	.....	Y. A. de erimez I. A. da erir.	Çözünür	.....	Metalik bakiye verir. HCl ile ıslatılan nümune alevi mavi boyar.	Silindirik, granüle ve kompakt kitle. Prizmatik kristaller bazan ışık yansıtır.
H. Ilmenit Fe Ti O_3 SD: 5-6 ÖA: 4.5-5.1	.....	.....	.....	.....	.....	+	+	Y. A. de erimez I. A. da üç erir.	Çözünür (Kalay ile kaynatılırsa viole olur).	.....	F. T. (Fosfor tuzu) incisi Y. A. de kırmızı.	İnce levhalar halinde. Daneleri gömülü kum gibi. Levhavî heksagonal kristalli.
T. Hausmannit Mn_3O_4 SD: 5-5.5 ÖA: 4.7-4.8	.....	.....	.....	.....	.....	.....	.....	Erimez.	HCl de çözünür. (Cl gazı verir).	.....	Y. A. de boraks incisi mordur.	Granüle kitle halinde. Bazan çifte promitli. Çizgisi kestane rengi
M. Volframit (F. Mn) WO_4 SD: 5-5.5 ÖA: 4.7-4.8	.....	.....	.....	.....	.....	+ Eridikten Sonra	.....	3-4 (Kristalli inci)	Kısmen	.....	Çözeltisine kalay ilâve edilirse mavi olur F. T. ile incisi HCl kullanarak iyi olur.	Monoklinik kiristaller. Dilinjmli, köşeli ve granüle kitle halinde. Çizgisi kahverengi - siyah.
İlmenit Fe Ti O_3 SD: 5-6 ÖA: 4.5-5	.....	.....	.....	.....	.....	+	+	(Y. A. de erimez. I.A. da az erir.	Kısmen	....	Filtre edilmiş çözeltisi kalay ile kaynatılırsa viole olur.	Genel olarak kompakt kitle. Ekseriya ince tabakaları tane halinde ve kum ile karışık. Ender olarak yassı heksagonal kristalli. Çizgisi kızıl kahve.
K. Uranitit UO_3, UO_2 v.s. SD: 5.5 ÖA: 9-9.7	.....	.....	.....	.....	.....	.....	+	Erimez veya güç erir.	HNO_3 de çözünür. (Sarı).	.....	Çözeltisi amonyak ile sarı çökelti verir.	Salkım gibi veya granüle zift cilâlı. Ender olarak küçük kübik kristalli. Çizgisi çok koyu yesil.
H. Pirarjirit Ag_3SbS_3 SD: 2.5 ÖA: 5.7-5.8	.....	+	Kesif beyaz	.....	+	.....	.....	1	HNO_3 de çözünür. Beyaz bakiye.	Süblime verir Sıcakta siyah soğukta kırmızıdır.	KOH da ayrışır. HCl ile oranj çökelti verir.	Damar veya kabuk halinde. İnce tabakalarda kırmızı renkli elmas gibi parlaklık gösterir. Çizgisi pembe kırmızıdır.
K. Sfalerit ZnS SD: 3.5-4 ÖA: 3.9-4.1	.....	.....	Sıcak - sarı Soğuk- beyaz	+	.....	.....	.....	Erimez. (veya) çok güç erir)	Gaz çıkararak çözünür.	Süblime vermez.	Kömür üzerinrindeki süblimesi kobalt çözeltisi ile yakılınca açık yesil renk verir	Siyah ve gri kristaller. İnce taneli kitleleri bile dilimlidir. Çizgisi soluk kahverengidir.

BAZI ÖNEMLİ MİNERALLER

METALİK VEYA YARI METALİK CİLÂLI, SİYAH VEYA SİYAHA YAKIN RENKLİ MİNERALLER

(Not: Mineral isimleri Türkçede olduğu gibi yazılmıştır).

2. ÇİZGİSİ SİYAH OLMAYANLAR

Kristal sistemi adı Formülü. Sertlik derecesi (SD) Özgül ağırlık (ÖA)	ODUN KÖMÜRÜ ÜZERİNDE VE Y. A. VE I. A. de							Kömür üzerinde erime	Çözünürlük	Kapalı tüpte ısıtma	Diğer denemeler	GÖRÜNÜŞ
	Koku		Süblimeleşme	Bakiye			Bu tasnife girmeyen					
	As.	SO_2		Yok	Metalik	Manyetik						
O. Manganit Mn O (OH) SD: 4 3D: 4 ÖA: 3.7-4.7							+	Erimez. (Rengi kahverengine döner).	HCl de çözünür. (Cl gazı çıkar)	Fazla su verir. Az oksijen verir.	Y. A. de Boraks incisi mordur.	Ekseriya kristalleri demet halindedir. Ender olarak masif ve granüle haldedir. Çizgisi koyu kahverenklidir.
Limonit $Fe_2 (OH)_6 . Fe_2O_3$ SD: 5-5.5 ÖA: 3.6-4						+		5-5.5 cüruf verir.	Çözünür.	Kızarır. Su verir.		Ekseriya hücreli ve hoz halindedir. Kompakt kitleler üzeri parlaktır. hiç bir zaman kristalli değildir. Çizgisi sarımsı kahverengidir.
O. Getit Fe O (OH) SD: 5-5.5 ÖA: 4-4.4						+		5-5.5 cüruf verir	Çözünür.	Kızarır. Su verir.	Yükseltgen alevde soda incisi mavimsi yeşildir.	Kitle halinde bulunursa çoğunlukla kabuk veya iğne şeklinde olur

METALİK CİLÂLI VE KALAY BEYAZI, GÜMÜŞ BEYAZI KURŞUN VEYA ÇELİK GRİSİ RENGİNDE OLAN MİNERALLER

O. Stibnit $Sb_2 S_3$ SD: 2 ÖA: 4.5		+	Yoğun beyaz uçucu	+				1	Sıcak HCl de çözünür. Sıcak iken siyah, soğuyunca kızarır. (H_2S kokusu)	Erir. Süblime verir. Sıcak iken siyah, soğuyunca kızarır.	Deneme tübündeki çözeltinin üst kısmı çıkan H_2S den dolayı oranj çökelti verir.	Kurşun grisi. Üstüvani veya ince taneli kitle veya prismatik, yatay dilinimlidir.
K. Galenit Pb S SD: 2.5 ÖA: 7.4-7.6		+	Y. A. de beyaz I.A. de Sarı	+	+			2	Sıcak HCl de çözünür (Soğuyunca kristallenir)	Çatırdar. Az beyaz süblime verir.	Bizmut ayracı ile kömür üzerinde sarı süblime verir.	Kurşun grisi granüle ve dilinimli kitle. Kübik kristalli olup kübik dilinimlidir.
K. Tetraedrit $Cu_8 Sb_2 S_7$ SD: 3.0-4.5 ÖA: 4.5-5.1	Bazan	+	Beyaz		+			1.5	HNO_3 de çözünür.	Erir ve koyu kırmızı süblime verir.	Metalik bakiye bırakır. HCl ile ıslatılıp yakılırsa yeşil-mavi renk verir.	Çelik grisi ince taneli kitle ve tetrahedral kristal.
K. Linneit $(Co. Ni)_3 S_4$ SD: 5.5 ÖA : 4.8-5		+				+		2	HNO_3 de çözünür. (Çözelti kırmızı kükürt bakiye).	Hafif sarı süblime verir.	Boraks ile Y. A. ve I. A. de koyu mavi.	Çelik grisi granüle veya kompakt kitle ve küçük oktohedral kristalli.
K. Kobaltit Co As_2 SD: 5.5 ÖA: 6-6-1	+	+	Uçucu beyaz süblime			+ (az)		Kolay	HNO_3 de çözünür.	Değişmez.	Boraks incisi I. A. ve A. A. de koyu mavi.	Kitleler halinde, Kalay beyazı kristal. Ekseriya kırmızı lekelidir.
K. Kromit Fe $Cr_2 O_4$ SD: 5.5 ÖA: 4.3-4.6							+	Y. A. de erimez. I. A. de az erir.	Çözünmez.	.....	Boraks ve F.T incisi I. A. veya Y. A. de soğuyunca zümrüt yeşili.	Granüle ve kompakt kitle. Ender olarak oktoedral kristal. Ekseriya serpantin ile karışık. Çizgisi koyu kahverengi.
H. Hematit $Fe_2 O_3$ SD: 5.5-6.5 ÖA: 4.9-5.3						+		Erimez.	Çözünür.	.....	.....	Kaba, ince mikalı kitle. Yassı ve iri parlak kristalli. Bazan böbrek biçiminde kompakt. Çizgisi kızıl kahverengi.
T. Rutil Ti O_2 SD: 6-6.5 Ö.A: 4.1-4.2							+	Erimez.	Çözünmez.	.....	I. A. de fosfor tuzu incisi viole.	Kitle ve kristal halinde oldukça cilâlı. Çizgisi soluk sarı.

BAZI ÖNEMLİ MİNERALLER

METALİK CILALI VE KALAY BEYAZI, GÜMÜŞ BEYAZI KURŞUN VEYA ÇELİK GRİSİ RENGİNDE OLAN MİNERALLER

(Not: Mineral isimleri Türkçede olduğu gibi yazılmıştır).

Kristal sistemi adı Formülü. Sertlik derecesi (SD) Özgül ağırlık (ÖA)	ODUN KÖMÜRÜ ÜZERİNDE VE Y. A. VE I. A. de							Kömür üzerinde erime	Çözünürlük	Kapalı tüpte ısıtma	Diğer denemeler	GÖRÜNÜŞ
	Koku		Süblimeleşme	Bakiye			Bu tasnife girmeyen					
	As.	SO_2		Yok	Metalik	Manyetik						
3. ÇİZGİSİ SİYAH OLANLAR												
T. Kasiterit SnO_2 SD: 6-7 ÖA: 6.8-7.1			Bazı cinsleri süblime verir.				+	Erimez.	Çözünmez.	.....	Soda veya kükürt ile karışımı kömür üzerinde süblime verir. Süblime si sıcak iken sarı, soğuk iken beyazdır. Kobalt çözeltisi ile alevi yeşil - maviye boyar.	Parlak kristalli. Genel olarak kahverengi renkli, Çizgisi soluk sarı.
O. Kolombit Fe (Cb, Ta)$_2$ O_6 SD: 6 ÖA: 5.4-6.5	.....	.....	.....	.....	.....	.....	+	Erimez.	Çözünmez.	.....	KOH ile ısıtılıp HCl ile kaynatıldıktan sonra kalay ile mavi renk verir.	Kitle halinde ve parlak. Ekseriya gök kuşağı renkli parlaklık. Prismatik krsitalli. Çizgisi koyu kırmızı.
H. Arsenik As. SD: 3.5 ÖA: 5.6-5.7	+		Uçucu beyaz	+	.....	.....	.....	Uçucu	NHO_3 de çözünür.	Ayna	Açık mavi alev ile yanar.	Kalay beyazı, lekesi siyah. Ekseriya kitle. Bazan yoğun tabakalar halinde. Çizgisi kalay beyazı.
K. Tetraedrit Cu_3 Sb_2 S_7 SD: 3-4.5 ÖA: 4.5-5.1	Bazan	+		.....	+	.....	.....	21.5	NHO_3 de çözünür. Çözeltisi yeşil Bakiye kalır.	Çatırdar Kızıl kahveren gi süblime bırakır.	Çözeltileri amonyak ile mavi renk verir. HCl ile yakılırsa cam göbeği mavi - yeşil alevi boyar.	Çelik grisi, ince taneli kitle ve tetral kristal. Çizgisi vişne kırmızısı.
K. Platin Pt. (Fe) SD: 4-4.5 ÖA: 14-19			.....	.....	+	+	.....	Erimez.	Yalnız kıral suyunda çözünür.	.....	.....	Çelik grisi ilâ kalay beyazı taneler. Bükülebilir ve bazan mıknatıs tarafından tutulur. Çizgisi parlak çelik grisi.
Smaltit Co As S SD: 5-6 ÖD: 6.4-6.6	+	.....	Uçucu beyaz süblime	.....	.....	+	.....	Kolay	HNO_3 de çözünür. (Kırmızı ilâ yeşil).	Ayna gibi ve siyah süblime	Linneit gibi	Çelik grisi kitle genel olarak kalay beyazı, küp kristal çoğunlukla eriteritle beraber.
O. Arsenopirit Fe As S SD: 5.5-6 ÖA: 6-6.2	+	+	Uçucu beyaz süblime	.....	.....	+	.....	2	HNO_3 de çözünür. (Bakiye kükürt kalır.)	Kızıl kahve süblime verir.	Kısa bir müddet kömür üzerinde yakıldıktan sonra HCl de çözünür. H^2S verir ve sarı çökelti meydana gelir.	Kalay beyazı veya gri kitle veya kristal halinde. Kesitlerde rombik veya dikdörtgen kristaller.
4. ÇİZGİSİ SİYAH OLMAYANLAR												
Civa Hg. SD: - ÖD: 13.6	.....	.....	.....	+	.....	.....	.....	Uçar	HNO_3 de çözünür.	Ufak metalik parlak yuvarlak süblime.	Alçı üzerinde Bizmut ayracı ile uçar kısmen sarı süblime verir.	Kalay beyazı, sıvıdır. Sinobar içinde çukurlar arasında yuvarlak toplar halinde görülür.
H. Molibdenit Mos_2 SD: 1-1.5 ÖA: 4.6-4.9		.....	Hafif beyaz ve bronz	.....	.....	.....	.....	Erimez.	Yoğun HNO_3 de çözünür.	.....	Alevi sarı yeşl le boyar.	Mavimsi gri yaprağımsı kitle halinde. Dilinimli - çizgisi yeşilimsi gri.
K. Gümüş Ag. SD :2.5-3 ÖA: 10.1-11.1		.....	.....	.....	+	+	.....	2	HNO_3 ve H^2SO_4 de çözünür.	.....	Çözeltisi bakırı kaplar. HCl ile beyaz çökelek verir.	Levha halinde. Tel halinde yaprak halinde. Kahverengi ve siyah lekelenir. eğrilebilir. Çizgisi gümüş beyazı.

BAZI ÖNEMLİ MİNERALLER

METALİK CILALI VE KALAY BEYAZI, GÜMÜŞ BEYAZI KURŞUN VEYA ÇELİK GRİSİ RENGİNDE OLAN MİNERALLER

(Not: Mineral isimleri Türkçede olduğu gibi yazılmıştır).

Kristal sistemi adı Formülü. Sertlik derecesi (SD) Özgül ağırlık (ÖA)	ODUN KÖMÜRÜ ÜZERİNDE VE Y. A. VE I. A. de							Kömür üzerinde erime	Çözünürlük	Kapalı tüpte ısıtma	Diğer denemeler	GÖRÜNÜŞ
	Koku		Süblimeleşme	Bakiye			Bu tasnife girmeyen					
	As.	SO_2		Yok	Metalik	Manyetik						
Antimuan Sb. SD: 3-3.5 ÖA: 6.5-6.7	Bazan		Kesif beyaz uçucu	+				1	Çözünür.	.....	Sarı yesil alev ile yanar.	Kalay beyazı. İnce taneli. Gevrektir.

METALİK CİLÂLI, METALİK SARI, BRONZ VEYA KIRMIZI MİNERALLER

K. Bornit $Cu_5 Fe S_4$ SD: 3 ÖA: 4.9-5.4		+				+		2.5	HNO_3 de çözünür. S geri kalır.	Siyahlaşır	manyetik olan kürevi topraklar gevrektir. kırılan yüzey kırmızıdır. HCl e batırılıp alev de yakılınca deniz yeşili renk verir.	Yeni kırılan yüzey kırmızı bronz renktedir. Kırıklardaki mavi, mor ve siyah lekeler zamanla parlaklığını kaybeder. Çoğunlukla kitle halinde olup gevrektir.
T. Kalkopirit Cu Fe S_2 SD: 3.5-4.1 ÖA: 4.1-4.3		+				+		2-2.5	HNO_3 de çözünür. S geri kalır.	Kayalaşır. Muhtemelen sarı süblime verir.	Bornite benzer, yalnız kırılan yüzey gridir.	Parlak sarı, Sarı pirinç gibi kristalli veya kitle halinde Tavus kusu tüyü gibi lekelidir.
H. Pirotit Fe S SD: 3.5-4.5 ÖA: 4.5-4.6		+				+		Kolay	Gaz habbeleri çıkarır. (H_2 S kokar)	Az miktarda (S) verir.	Eritilmeden önce az manyetiktir.	Sarı bronz kitle halinde, lekeleri siyahtır. Toz haline getirilmişi mıknatıs tarafından çekilir.
K. Pirit Fe S_2 SD: 1-6.5 ÖA: 4.9-5.2		+				+		2.5 (Yanar)	HNO_3 de erir. (S) geri kalır.	Kapalı tüpde erir. Sıcak iken süblimesi kırmızı, soğuk iken sarıdır.	Eriyen kitleler HOl de H_2S kokusu vererek çözünür.	Soluk sarı pirinç renginde, küp veya başka kristal halinde Toprak kitle ve nodüler halde de bulunur.
O. Markasit Fe S_2 SD: 6-6.5 ÖA: 4.6-4.9		+				+		2.5	HNO_3 de çözünür. S geri kalır.	Kapalı tüpte erir. Sıcakta süblimesi kırmızı, soğukta sarıdır.	Pirit gibidir.	Soluk pirinç sarısı mızrak ve horoz ibiği şeklinde veya düz tabaka kristalli. Taze kırık satıhlar pirite göre daha beyazdır.
H. Milerit Ni S SD: 3-3.5 ÖA: 5.3-5.6		+				+		1.5-2	Kıral suyunda çözünür.	.....	Boraks ile Y.A de sıcak iken kırmızı soğuk iken kahverengi.	Pirinç sarısı renginde, iğne veya kıl gibi kristal ışınsal iğneler ucunda kabuk oluşur.
K. Pentlandit Ni S SD: 3-3.5 ÖA: 5.3-5.6		+				+		1.5-2	.....	.....	Eritilmiş yuvarlak taneler kırıkları sarı renk gösterir. Boraks ile Y. A. de kızıl kahverengi.	Açık bronz sarısı Pirotite benzer kitleler halinde ve fakat mıknatıs tarafından tutulur. Dilinimi oktohedral.
H. Nikolit Ni S S:5-5.5 ÖA: 7.2-7.7		+	Uçucu beyaz			+		2	Kısmen	.....	Boraks denemesinde boraks miktarı arttıkça rengi mavi, yeşil ve kahve rengine döner.	Soluk bakır kırmızısı kitleler. Bazan metalik kabuk ile kaplı.
K. Altın Au. SD: 2.5-3 ÖA:15.6-19.3					+			2.5	Kıral suyunda erir. (HNO_3+HCl	.....	Eriyen kitle sarıdır.	Altın sarısı. Açık sarı kum gibi ufak taneler bazan kristal halinde. Bazan yaprak halinde kolay bükülebilir. Çizgisi sarı . açık sarı.

METALİK CİLÂLI VE KALAY BEYAZI, GÜMÜŞ BEYAZI KURŞUN VEYA ÇELİK GRİSİ RENGİNDE OLAN MİNERALLER

(Not: Mineral isimleri Türkçede olduğu gibi yazılmıştır).

Kristal sistemi adı Formülü. Sertlik derecesi (SD) Özgül ağırlık (ÖA)	ODUN KÖMÜRÜ ÜZERİNDE VE Y. A. VE İ. A. de							Çözünürlük	Kapalı tüpte ısıtma	Diğer denemeler	GÖRÜNÜŞ
	Koku		Süblimeleşme	Bakiye			Bu tasnife girmeyen				
	As.	SO_2		Yok	yetik lik	Man-Meta-					
K. Bakır Cu. SD: 2.5-3 ÖA: 8.8-8.9					+			3	HNO_3 de yeşil renkte erir.	.....	Eriyen kitle kırmızıdır. HCl e batırılıp alev de yakılınca alevi deniz yeşiline boyar.	Bakır kırmızısı. Dağınık tanecikler halinde, tabaka ve gayri muntazam gruplu kitle halinde bazan dallı budaklı kristaller halinde bulunur. Yumuşak bükülebilir. Çizgisi bakır kırmızısıdır.

AMETALİK CİLÂLI MİNERALLER - TADI OLANLAR (SUDA ÇÖZÜNÜR)

	Kristal sistemi, adı formülü, katılık derecesi, özgül ağırlık	Tadı	Odun kömürü üzerinde yakılma	Kapalı tüpte ısıtma	Bir damla su ile tekrar Kristalleşme	GÖRÜNÜŞ
ALEVİ RENKSİZ OLANLAR	O. Epsomit Mg SO_4. 7. H_2 O SD: 1.5-2 ÖA: 1.6-1.8	Acı	Önce erir, suyunu kaybeder ve katılaşır. Co çözeltisi ile pembe renk verir.	Su verir. Yüksek hararette asit erir.	Çubuk seklinde kristallenir.	Beyaz fiber veya kabuk şeklinde.
	M. Alunogen $Al_2(SO_4)_3.18H_2O$	Şap gibi buruşturucu.	Önce erir, suyunu kaybeder ve ergimez hale gelir. Co çözeltisi ile koyu mavi.	Çok su erir. Yüksek hararette SO_2 ve SO_3 çıkar.	Tüy şeklinde kristallenir.	Beyaz floresans veya ilfi kabuk şeklinde.
8. ALEVİ YEŞİL OLANLAR	M. Boraks (*) $Na_2 B_4 O_7 + 10H_2O$ SD: 2-2.5 ÖA: 1.7	Tatlı - Alkali (Yakıcı)	Erir. (1.0-1.5 şişer ve renksiz cam halini alır.	Patlar. Çok su verir.	Simetrik olmayan poligonlar halinde	Kar beyazı kristaller. Kabuk gibi veya sünger gibi kitle.
	M. RAZORIT (Kernit) $Na_2 B_4 O_7 + 4H_2O$	Az tatlı.	Erir (1) şişer ve renksiz cam halini alır.	Patlar. Çok su verir.	Simetrik olmayan poligonlar halinde	Saydam, dilinimli, renksiz kristaller halinde seleniti andırır.
	O. Karnalit KCl, $MgCl_2 6H_2$ O SD: 1 ÖA: 1.6	Tuzlu ve acı	Erime 1-1.5 Co. Çözeltisi ile yakılırsa pembe renk.	Çok su verir.	Dik köşeli kristal.	Beyazdan kırmızıya kadar değişik renkli granüle kitle halinde. Çok rutubet çeker.
	O. Nitr (Küherçile) KNO^3 SD: 2 ÖA: 2.1	Tuzlu ve serinletici	Erime 1 Birdenbire parlar.	$KHSO_4$ ile ısıtılınca kahverengi duman verir.	Safiha şeklinde.	Beyaz iğne gibi veya ince kabuk halinde.
	K. Kalinit $KAl(SO_4)_2 + 12H_2O$ SD: 2.5 ÖA: 1.7	Buruk, büzücü.	Erime 1 Şişer patlar ve gümüş parlaklığı alır.	Çok su verir yüksek sıcaklıkta asit verir.	Oktoeder. 3-6 ve 4 kenarlı poligonlar.	Beyaz fiber veya hafif floresans.
	K. Silvit KCl SD: 2 ÖA: 1.97-1.99	Acı	Erime 1.5	Bakiye ıslatılmış turnosol kâğıdı ile alkali teamül gösterir.	Küp.	Beyaz veya renksiz. Mavimsi veya sarımsı kırmızı olabilir.
	H. Soda Nitr (Küherçile) Na NO_3 SD: 1.5-2 ÖA: 2.2	Serinletici		$KHSO_4$ ile ısıtılınca koyu kahverengi duman verir.	Rombik	Beyaz, soluk ve kırmızı veya soluk sarı kitle veya kristal halinde.
	M. Mirabilit $Na_2SO_4 + 10H_2O$ SD: 1.5-2 ÖA: 1.5	Acı	Erir ve gümüş parlaklığı alır.	Su verir.	Çubuk şeklinde	Beyaz parlak, veya toz gibi kabuk şeklinde.
	K. Halit (Tuz) Na Cl SD: 2.5 ÖA: 2.4-2.6	Tuzlu	Erime 1.5	Az su verir.	Kare, küp.	Beyaz veya renksiz. Saf olmayanları sarı veya kahverengi. Küp halinde dilinimli.

ERİTİLİP, TOZ EDİLİR, KONSANTRE H_2SO_4 İLE ISLATILIP PLÂTİN TEL UCUNDA ALEVE TUTULUR

AMETALİK CİLÂLI, TADSIZ FAKAT ÇİZGİSİ RENKLİ OLAN MİNERALLER

12. ÇİZGİSİ YEŞİL OLANLAR

13. ÇİZGİSİ SARI VEYA SARIMSI KAHVERENGİ OLANLAR

Kristal sistemi, Adı, Formülü katılık derecesi ve özgül ağırlığı	Toz haline getirilip HCl ile kaynatma				Odun Kömürü üzerinde erime	Kapalı tüpte ısınma	Diğer denemeler	GÖRÜNÜŞ
	Köpürerek Gaz çıkar	Yapışkan bakiye ka.	Çözünür	Çözünmez				
Krizokola $Cu\ Si\ O_3\ 2H_2O$. SD:2-4 ÖA: 2-2.3	.....	.....	Silisli ayrılır.	.....	Erimez Siyahlaşır)	Siyahlaşır ve su çıkar	.....	Emayeye benzer kabuk damar veya kitle halinde.
M. Azurit $Cu_3\ (OH)_2\ (CO_3)_2$ SD: 3.5-4. ÖA: 3.8	+	.....	.....	.....	3 (Siyah)	Kararır ve su çıkar.	Alevi zümrüt yeşiline boyar, çözeltisi amonyak ile mavi renk verir.	Koyu mavi cam gibi kristaller. Açık mavi kabuk halinde. Donuk veya toprağımsı kitle halinde.
Garnierit $H_2\ (Ni\ Mg)\ SiO_4 + H_2O$ SD: 2.3-2.8 ÖA: 2.3-2.8	.....	.....	+ Silis ayrılır.	.....	Erimez (Manyetik)	Kararır ve su çıkar.	Boraks ile Y. A. de sıcak iken viole soğuk iken kahverengi.	Siyah, yakut yesili kitle, ekseriya selülar. Soluk yesil kitle veya kabuk halinde. Cilâsı donuk.
O. Atakamit $Cu_2\ (oH)_3\ Cl$ SD: 3-3.5 ÖA: 3.7-3.8	.....	.....	+ (Yeşil)		3-4 (Bakır)	Asit ve su verir.	Alevi deniz yesiline boyar. Beyaz ve kırmızı süblime verir.	Koyu zümrüt yesili karışık agregat ve ince prizmalar halinde bulunur. Başlıca kum sekindedir.
M. Malahit $Cu_2\ (OH)_2\ (CO)_3$ SD: 3.5-4 ÖA: 3.9-4	.....	.....	.....		3 (Siyah)	Kararır ve çok su verir.	Yesil alev HCl ile ıslatılmısı mavi alev.	Parlak - Yesil ışıldayan fiberler veya ekseriyetle yesil bantlı kabuklar halında. Bazan donuk yesil ve toprağımsı. Ender olarak ince uzun kristalli
Turkuaz $Al_2\ (OH)_3\ PO_4\ H_2O$ SD: 6 ÖA: 2.6-2.8	.....	.....	.....		Erimez (Kahverengi olur)	Kararır. (Su verir).	Amonyum molibdat ile sarı çökelti verir. HCl ile yesil alevi mavi olur	Gök mavisinden yesile kadar rengi değişir. Opaj nodül veya damar halinde mum cilâlı.
Kükürt S. SD: 1.5-2.5 ÖA: 2-2.1	.....	.....			Erime 1 SO_2 si kokusu alevi mavi.	Erir. Süblimesi sıcakta kahverengi, soğukta sarıdır.	.....	Rengi açık sarıdan kahverengine değişir. Yarı saydam kristal ve gayrı muntazam, kitle, sahre, skalaktit veya toz halinde. Çizgisi soluk sarı.
O. Orpiment $As_2\ S_3$ SD: 1.5-2 ÖA:	.....	.....			Erime 1 Arsenik kokusu. Mavi alev.	Kaynar. Saydam sarı süblime.	HNO_3 de kükürt ayrılarak çözünür.	Limon sarısı. Granule ufak kristalli dilinimli çizgisi limon sarısı
H. Siderit $Fe\ CO_3$ SD: 3.5-4 ÖA: 3.9-3.9	+ (Soğuk asitte yavaş)	.....	.....	.....	(Siyah ve manyetik).	Kararır ve mıknatıslanır.	Çözeltisi potasyum ferrosiyanür ile koyu mavi çökelti verir.	Koyu kahverengi sahre Keskin olmayan kristalli (rombik) 107° dilinimli veya granüle. Çizgisi soluk sarı.
O. Otonit $Ca\ (UO_3)_2\ (PO_4) + 8H_2O$ SD: 2-2.5 ÖA: 3-3.2	.....	.....	+ (Yeşil)	.....	Kolay ergir. (Siyahlanır ve kristallenir)	Rengi solar su çıkar.	Amonyum molibdat ile sarı çökelti verir. Boraks ile Y. A. de renksiz I. A. de yeşil.	Sarı, yassı kareye yakın kristal. Kabuk veya kabarmış agregat' Çizgisi soluk sarı.
H. Grenokit Cd S. SD: 3-3.5 ÖA: 4.9-5	+ H_2S kokusu verir	.....	.....	.....	Erimez fakat kahverengi süblime verir.	Sıcak iken karmin kırmızısı, soğuk iken sarı.	Kömür değişik renklere boyanır.	Açık sarı kaplı ve çinko minerali ile karışık Çizgisi portakal sarısı.
O. Getit Fe O (OH) SD: 5-5.5 ÖA: 4-4.4	.....	.....	+	.....	5-5.5 (Siyah manyetik).	Su verir ve kızarır.	Kömür üzerinde indirgen alev ile çok mıknatisiyet kazanır.	Kitle halinde zuhur eder. Fakat daha çok sarıdan kahverengiye değişen iğne halinde kristalli bulunur. Pul ve kadife gibi kabuklu olur. Çizgisi sarı veya kahverengimsi sarıdır.

AMETALİK CİLÂLI, TADSIZ FAKAT ÇİZGİSİ RENKLİ OLAN MİNERALLER

13. ÇİZGİSİ SARI VEYA SARIMSI KAHVERENGİ OLANLAR

Kristal sistemi, Adı, Formülü katılık derecesi ve özgül ağırlığı	Toz haline getirilip HCl ile kaynatma				Odun Kömürü üzerinde ergime	Kapalı tüpte ısıtma	Diğer denemeler	GÖRÜNÜŞ
	Köpürerek Gaz çıkar	Yapışkan bakiye ka.	Çözünür	Çözünmez				
Limonit $Fe_2O_3.Fe_2(OH)_6$ SD: 5-5.5 ÖA: 3.6-4	.....	.....	+	.....	5-5.5 (Siyah manyetik).	Su verir ve kızarır.	Götite benzer.	Kahverengi, donuk cilâlı heterojen, selular. Pas renginde veya siyaha yakın ekseriyetle yumuşak toz halinde.
T. Kasiterit SD: 6-7 SnO_2 ÖA: 6.8-7.1	.....	.....	.....	+	Erimez	.....	Kömür üzerinde soda veya kükürt ile çok ısıtılırsa, metalik yuvarlak parça ve süblime verir. Süblimesi sıcak iken beyaz, soğuk iken sarıdır. Co. çözeltisi ile yakılırsa yeşil - mavi	Kahverengi ilâ kırmızı ve siyaha yakın. Donuk böbrek şekilli veya yuvarlak bilya gibi. Parlak kristalli disseminе tanecikler halinde. Çizgisi soluk kahverengi
T. Rutil $Ti\ O_2$ SD: 6-6.5 ÖA: 4.1-4.2	.....	.....	.....	+	Erimez	.....	Fosfor tuzu ile yükseltgen alevde yavaş yavaş sararır. İndirgen alevi viyole yapar.	Kızıl kahverengi veya siyaha yakın, parlak cilâlı ekseriya paralel veya ağ gibi kristalli. Ender olarak massif kitle. Çizgisi soluk kahverengi.
H. Vanadinit $Pb_5\ Cl\ (VO_4)_3$ SD: 3 ÖA: 6.6-7.8	.....	.....	+ (Bakiye kalır)	.....	1.5 (Siyah)	KHSO ile sıcak iken kırmızı, soğuk iken sarı.	Bi. Ayracı ile kömür üzerinde yeşilimsi sarı süblime. Fosfor tuzu ile Y. A. de amber, I. A. de yeşil.	Kırmızı, sarı veya kahverengi. Keskin hek sagonal prizma. Bazan içleri boş. Çizgisi soluk sarı.
H. Piromorfit $Pb_5\ Cl\ (PO_4)_3$ SD: 3.5-4 ÖA: 5.9-7.1	.....	.....	+ (Bakiye kalır)	.....	2 (Kristallenir).	.....	Amonyum molibdat ile sarı çökelti verir. Bi. ayracı ile kömür üzerinde sarımsı yeşil süblime.	Yeşil, kahverengi, gri heksagonal prizma, tepeleri kapalı gruplar halinde. Yuvarlak veya yosun gibi kitleler.
K. Sfalerit Zn S SD: 3.5-4 ÖA: 3.9-4.1	+ (H_2S kokusu	.....	.....	.....	Erimez veya çok erir.	Süblime vermez.	Kömür üzerinde süblimesi sıcak iken sarı, soğuk iken beyazdır. Co. çözeltisi ile yakılırsa parlak yeşil alev verir.	Sarı - Kahverengi veya siyah saydam veya yarı saydam kristal. Dilinimli kitle halinde reçine cilâlı, veya kompakt ince taneli kitle ve galen ile karışık. Çizgisi soluk kahverengi.
M. Erithrit $Co_3\ (AsO_4)_2.8\ H_2O$ SD: 1.5-2.5 ÖA: 2.9	.....	.....	+ (Açık kırmızı)	.....	Erir. (Sarmısak kokusu)	Su çıkar.	I. A. ve Y. A. da Boraks ile koyu mavi.	Pembe toprak gibi kabuk, toz veya koyu kırmızı lif halinde. Çizgisi pembe ile koyu kırmızı arası.
H. Sinober (Sinebar) Hg S SD: 2-2.5 ÖA: 8-12.9	.....	.....	.....	+	Erimeden buharlaşır	Siyah süblime verir. Üzeri sıyrılırsa kızarır.	Kapalı tüpte soda ile ısıtılınca soğuk kısımda ayna ve civa damlaları olur. Kıral suyunda çözünür	Parlak kırmızı, Al veya koyü kızıl kahverengi ince taneli kitle. Kristalli kabuk. Çizgisi parlak kırmızı.
H. Pirarjirit $Ag_3\ As\ S$ SD: 2.5 ÖA: 5.8	.....	.....	.....	+	1 (Beyaz süblime. Gümüş)	Erir. Süblimesi sıcak iken siyah, soğuk iken kırmızıdır.	HNO_3 de çözünür. Kaynar KOH ile bozulur ve HCl ile portakal rengi çökelek verir.	Siyahımsı kırmızı damar veya taş halinde olur. Parlak elmas cilâlıdır. İnce tabakalarda kırmızı renk daha hâkimdir. Ender kristal halinde olur. Çizgisi morumsu kırmızıdır.

AMETALİK CİLÂLI, TADSIZ FAKAT ÇİZGİSİ RENKLİ OLAN MİNERALLER

14. ÇİZGİSİ KIRMIZI VEYA KIZIL KAHVERENGİ OLANLAR

Kristal sistemi, Adı, Formülü katılık derecesi ve özgül ağırlığı	Toz haline getirilip HCl ile kaynatma: Köpürerek Gaz çıkar	Yapışkan bakiye ka.	Çözünür	Çözünmez	Odun Kömürü üzerinde erime	Kapalı tüpte ısıtma	denemeler Diğer	GÖRÜNÜŞ
Boksit $Al_2O(OH)_4$ SD: 1-3 ÖA:2.4-2.5	.....	.....	+	.....	Ergimez.	Yüksek sıcaklıkta su verir.	Co. çözeltisi ile yakılırsa koyu mavi alev verir.	Kırmızı veya kızıl kahverengi kitle veya yuvarlak taneler veya kil gibi olur. Cilâsı donuktur. Çizgisi kızıl kahverengidir.
K. Kuprit Cu_2O. SDO: 3.5-4 ÖA: 5.8-6.1	.....	....	+ (Kahve rengi	.....	3 (Bakır)		HCl ile ıslatılıp aleve sokulursa deniz mavisine boyar.	Koyu kırmızı ilâ tuğla kırmızısı kitle halinde. Bazan koyu kırmızı kübik kristalli. Bazan sac gibi. Çizgisi kızıl kahverengi. parlak.
H. Ilmenit Fe Ti O_3 SD: 5-6 ÖA: 45-5	.....	....	+ (Yavaş)	.....	Y. A. de erimez I. A. de güç erir.	....	Kalay ile kaynatılan çözeltisi viole olur. Soda ile eritilirse mıknatıslanır.	Siyahımsı kahverengi veya pas kahverengi safiha, tane, kitle veya yassı kristal halinde. Çizgisi kahverengimsi kırmızı.
H. Hematit Fe_2O_3 SD: 5.5-6.5 SD: 5.5-6.5 ÖA: 4.9-5.3	.....	.....	+		Erimez. (Mıknatıslanır).	.....	Çözeltisi potasyum ferrosiyanür ile mavi çökelti verir.	Donuk koyu kırmızı massif oolitik veya toprağımsı. Bazan bobrek seklinde kompakt. Çizgisi kızıl kahverengi.
M. Realgar As_2S_3 SD: 1.5-2 ÖA: 3.4-3.6	.....	.....	.....	+	1 (Mavi alev ile yanar)	Kaynar Süblime verir. Sıcak iken siyah soğuk iken kırmızı.	KOH da çözünür. HCl ile sarı çökelek verir. Çökelek HNO_3 de çözünür.	Portakal - kırmızı granüler kitle, reçine cilâlı ve saydam kristalli. Çizgisi portakal kırmızısıdır.
H. Zinkit Zn O SD: 4-4.5 ÖA: 5.4-5.7	.....	.....	+	.....	Erimez (Süblime verir)	Kararır	Co. çözeltisi ile ıslatılan süblimesi eriyiği parlak yesildir	Koyu kırmızı . Tuğla kırmızısı, parlak kitleler halinde. Granüle veya dilinimli. Ender olarak kristalli.
M. Krokosit. Pb Cr O_4 SD: 2.5-3 ÖA: 5.9-6.1	.....	.....	+	.....	1.5 (Kurşun)	$KHSO_4$ ile sıcak iken viole soğuk iken yesilimsi.	Fosfor tuzu ile I. A. ve Y. A. da parlak yesil	Sümbül kırmızısı prizmalar. Çizgisi portakal sarısı.

AMETALİK CİLÂLI, TADSIZ, ÇİZGİSİ BEYAZ, SODA İLE ODUN KÖMÜRÜ ÜZERİNDE REAKSİYON VERENLER

15. ÇİZGİSİ PORTAKAL RENGİNDE OLANLAR

16. BARİZ DUMANLAR GÖRÜLÜR VEYA SÜBLİMELEŞME OLUR

SODA İLE ODUN KÖMÜRÜ ÜZERİNDE ERİTİLİNCE

Kristal sistemi adı, formülü, sertlik derecesi özgül ağırlığı	MİNERALIN RENGİ: Mavi	Yeşil	Sarı	Kahverengi	Kırmızı	Gri	Renksiz veya beyaz	Siyah	Çözünürlük	Alevi Boyama	Kapalı Tüpte Isıtma	Diğer deneyler	Görünüs
O. Kükürt S. SD: 1.5-2.5 ÖA: 2-2.1		+	+	+					Çözünmez	Mavi	Sarı süblime verir.	Ateş alır ve SO_2 kokusu vererek yanar.	Parlak yarı saydam kristaller. Kitle veya toz halinde, parlaklığı reçine veya donuk.
— Hidrozinkit $Zn_3CO(OH)_4$ SD: 2-2.5 ÖA: 3.6-3.8							+		Gaz çıkararak çözünür.	.....	Su çıkar. Sıcakken sarıdır.	Kömür üzerinde I. A. da ağır beyaz süblime Co. çözeltisi ile yakıldıkta parlak yeşil.	Tebeşire benzer kitle halinde veya diğer çinko mineralleri üzerinde kabuk şeklinde.

AMETALIK CİLÂLI, TADSIZ, ÇİZGİLİ BEYAZ, SODA İLE ODUN KÖMÜRÜ ÜZERİNDE REAKSİYON VERENLER

SODA İLE ODUN KÖMÜRÜ ÜZERİNDE ERİTİLİNCE

16. BARİZ DUMANLAR GÖRÜLÜR VEYA SÜBLİMELEŞME

Kristal sistemi adı, formülü, sertlik derecesi özgül ağırlığı	MİNERALIN RENGİ								Çözünürlük	Alevi Boyama	Kapalı Tüpte Isıtma	Diğer Deneyler	Görünüş
	Mavi	Yeşil	Sarı	Kahve rengi	Kırmızı	Gri	Renksiz veya beyaz	Siyah					
O. Valentinit $Sb_2 O_3$ SD: 2.5-3 ÖA: 5.6							+		Çözünür.	I. A. de sarı-yeşil.	Erir, kısmen süblimeleşir.	Uçucudur. Kömür üzerinde beyaz süblime bırakır.	Beyaz ipek gibi parlak. Ekseriyetle saydam veya ışın şeklinde lifler.
O. Anglesit Pb. SO. SD: 3 ÖA: 6.1-6.4						+	+		Çözünmez	.....	Çatırdar	Bizmut ayıracı ile kömür üzerinde sarı süblime verir.	Basit kristalli. Ekseriyetle saydam veya renksiz. Beyaz gevrek kitle, veya gri renkte granüler kitle. Galen ile karışık.
T. Wulfenit Pb Mo O_4 SD: 3 ÖA: 6.7-7			+	+	+	+			Kısmen yeşil renkte çözünür	.....	Kararır. Çatırdar	Anglesite gibidir. Soğutulup sulandırıldıktan sonra kalay ile kaynatılırsa sıvı olur.	Dört köşe, yassı kristaller, reçine cilâlı.
H. Vanadinit Pb_5 Cl $(VO_4)_3$ SD: 3 ÖA:6.6-7.2			+	+	+				HNO_3 de sarı renkte çözünür	.....	$KHSO_4$ ile sıcakken kırmızı, soğukken sarı.	Fosfor tuzu ile Y. A. de amber, I. A. da yeşil.	Keskin, heksagonal prizma, bazan içi boş. Aynı zamanda paralel veya topak halde gruplu kitleler.
O. Serusit Pb CO_3 SD: 3-3.5 SD: 3-3.5 ÖA: 6.5-6.6			+	+		+	+		Sıcak HCl de gaz çıkararak çözünür. Soğuyunca kristalleşir.	.....	Önce sararır, Sonra kızarır. Soğuyunca tekrar sararır.	Anglesit gibi.	Çifte krsitalli veya aralıklı lifli, Granüler kitle. Ekseriyetle galen ile birlikte bulunur.
H. Piromorfit Pb_5 Cl $(Po_4)_3$ SD: 3,5-4 ÖA: 5,9-7.1		+	+	+		+			HNO_3 de çözünür	.....	.....	Anglesit gibi.	Heksagonal prizma yuvarlak ve yosuna benzer kitleler halinde.
K. Sfalerit Zn S SD: 3.5-4 ÖA: 3.9-4.1			+	+	+		+	+	Gaz çıkararak çözünür. H_2 S kokusu.	.....	.....	Kömür üzerinde I. A. da beyaz süblime. Co_3 çözeltisi ile yakılırsa alevi açık yeşile boyar.	Saydam veya yarı saydam kristal. Kuvvetli reçine cilâlı dilinimli kitleler.Kompakt kitleleri galen ile ara tabakalı. Ender olarak beyaz toz halinde.
Hemimorfit (Kalamin) (Zn OH)$_2$ SiO_3 SD: 4.5-5 ÖA: 4.3-4.5	+	+	+	+			+	+	Jelâtinî bir şekilde çözünür	.....	Su çıkar	Sfalarite benzer (soda ve boraks ilâve edilirse daha güzel reaksiyon verir).	Beyaz kitle halinde Boşluklarında kristal uçları görülür, kırılma yüzeyinde lifi kristaller görülür.
H. Smitsonit Zn CO_3 SD: 5 ÖA: 4.3-4.5	+	+	+	+		+	+		Gaz çıkararak çözünür.	.....	Sıcak iken sarıdır. (Saf olursa).	Sfalarit gibi.	Gözenekli selular kitle. Kabukları yuvarlak yüzlü.
H. Villemit Zn_2 SiO_4 SD: 5.5 ÖA: 3.9-4.2		+	+	+	+				Jelâtinî bir şekilde çözünür	.....	.....	Sfalarit gibi.	Siyah veya kırmızı parçacıklar ile karışık granüler kitle. Ender olarak kırmızı veya kahverengi kristalli. Cilâsı reçine.
T. Kasiterit $Sn O_2$ SD: 6-7 ÖA: 6.8-7.1			+	+				+	Çözünmez	.....	.....	Soda ile odun kömürü üzerin de uçucu olmayan süblime Co_3 çözeltisi ile yakılırsa alevi mavi yeşil yapar.	Kristalleri parlak elmas cilâlı. Dissemine parçalar, yuvarlak habbeler, donuk renkli ve ışınsal yapıda bulunur.

AMETALİK CİLÂLI, TADSIZ, ÇİZGİLİ BEYAZ, SODA İLE ODUN KÖMÜRÜ ÜZERİNDE REAKSİYON VERENLER

SODA İLE ODUN KÖMÜRÜ ÜZERİNDE ERİTİLİNCE

17. DUMANLAR ÇIKMAZ, SÜBLİMELEŞME OLMAZ, FAKAT METALİK VEYA MANYETİK PARÇALAR HALİNDE İNDİRGENİR.

Kristal sistemi adı, formülü, sertlik derecesi özgül ağırlığı	MİNERALIN RENGİ: Mavi	Yeşil	Sarı	Kahverengi	Kırmızı	Gri	Renksiz veya beyaz	Siyah	Çözünürlük	Alevi Boyama	Kapalı Tüpte Isıtma	Diğer Denemeler	Görünüş
Krisokolla $Cu\ Si\ O_3 . 2H_2O$ SD: 2-4 ÖA: 2-2,3				+		+			Kalıntı bırakarak çözünür.	Zümrüt yeşili	Kararır ve su çıkar.	Kömür üzerinde soda ile bakır yuvarlak teşekkül eder.	Parlak emaye gibi kabuklu. Damar veya kompakt kitle. Hiç bir zaman kristali yoktur.
H. Siderit $Fe\ CO_3$ SD: 3.5-4 ÖA: 3.8-3.9				+		+			Soğuk asitte hafif gaz çıkımı ile çözünür.	.....	Kararır, Manyetik kitle olur	Kömür üzerinde kararır ve manyetik kitle olur.	Kompakt ince daneli dilimli kitle. Rombohedral kristali. Dilimin açısı 107°.
M. Alçı $Ca\ SO_4 . 2H_2O$ SD: 1.3-2 ÖA: 2.3				+	+	+	+		Çözünür, Buharlaştırılırsa tekrar Kristallenir	Sarımsı kırmızı	Beyazlaşır su çıkar	.....	Yumuşak renksiz veya hafif renkli. İpek gibi lifli, veya kompakt kitle. Üç yönde dilinimlenir, dilinim açısı 66°.
O. Barit $Ba\ SO_4$ SD: 2.5-3.5 ÖA: 4.3-4.6	+		+	+	+	+	+		Çözünmez	Sarımsı yeşil	.....	.....	Granüle, dilinimli ve lifi. Kristalli şekli yaygındır. Üç yönde dilinimlenir, Dilinim açısı 78.5°
O. Selestit $Sr\ SO_4$ SD: 3-3.5 ÖA: 4	+					+	+		Çözünmez	Koyu kırmızı	.....	.....	Renksiz veya beyaz kristalli ve lifi, yaygın uzun veya granüle kitleler. Üç yönde dilinimlenir. Açısı 66°.
O. Anhidrit $Ca\ SO_4$ SD: 3-3.5 ÖA:2,9-3	+				+	+	+		Çözünür. $CaCl_2$ ile beyaz çökelti verir.	Sarımsı kırmızı	.....	.....	Dilinimli ve ince taneli kitle. Üç yönde dilinimlenir. Açısı 90°.
H. Alunit $K\ (ALO_3)\ (SO_4)_2 + 3H_2O$ SD: 3.5-4.5 ÖA: 2.6-2.7							+		Kısmen	Viole	Yüksek sıcaklıkta su çıkar.	Co, çözeltisi ile yakılırsa mavi renk verir.	Ekseriyetle silisli maddeler ile karışık lifi, lamel veya ufak kütle halde bulunur.
K. Lazurit $Na_4(NaS_3Al)\ Al_3\ (SO_4)_3$ SD: 5-5.5 ÖA: 2.4	+								Jelâtinî olarak çözünür. H_2S kokusu verir.	Sarı	Su verir ve yeşil olur.	İnce toz iken mavi renk gösterir.	İnce taneli, pirit ve diğer mineraller ile karışık halde bulunur.

SODA İLE ODUN KÖMÜRÜ ÜZERİNDE ERİTİLİNCE

18. DUMAN ÇIKMAZI, SÜBLİME VE İNDİRGENME OLMAZ, FAKAT ISLATILINCA GÜMÜŞ GİBİ PARLAK GÖRÜNÜM GÖSTERİR

AMETALİK CİLÂLI, TADSIZ, ÇİZGİSİ BEYAZ, SODA İLE ODUN KÖMÜRÜ ÜZERİNDE REAKSİYON VERMEYENLER

Kristal sistemi adı, formülü, sertlik derecesi özgül ağırlığı	MİNERALIN RENGİ: Mor veya viole	Mavi	Yeşil	Sarı	Kahverengi	Kırmızı	Gri	Renksiz veya beyaz	Çözünürlük	Alevi Boyama	Kapalı Tüpte Isıtma	Diğer Denemeler	Görünüş
M. Lepidolit $(K\ Li)_3\ Al\ (SiO_3)_3$ SD: 2-2.5 ÖA: 2.8-3.2	+					+	+		HCl de az çözünür.	Koyu kırmızı.	.....	.....	İnce tabakalara ayrılan dilinimli kabaca veya ince kabuk gibi kitleler.

AMETALİK CİLALI, TADSIZ, ÇİZGİLİ BEYAZ, SODA İLE ODUN KÖMÜRÜ ÜZERİNDE REAKSİYON VERMEYENLER

İNCE BİR PARÇASI PLÂTİN UÇLU BİR PENS İLE ALEVİN MAVİ UCUNDA ISITILINCA

20. ÇUBUK ERİYİP, CAM GİBİ BİR HAL ALANLAR

Kristal sistemi adı, formülü, sertlik derecesi özgül ağırlığı	MİNERALIN RENGİ: Mor veya viole	Mavi	Yeşil	Sarı	Kahverengi	Kırmızı	Gri	Renksiz veya beyaz	Çözünürlük	Alevi Boyama	Kapalı Tüpte Isıtma	Diğer Denemeler	Görünüş
M. Kriolit Al Na_3 F_6 SD: 2,5 ÖA:2.9-3	.....	.....	.....	.....	+	.....	+	+	Çözünür.	Sarı	Tübü aşındırır	Co. çözeltisi ile yakılınca alevi maviye boyar.	Sulu kar manzarasını andıran yarı saydam kitleler. Ender olarak altı yüzlü monoklin kristaller.
K. Fluorit Ca F_2 SD: 4 ÖA: 3-3.3	+	+	+	+	+	+	.....	+	Çözünür.	Kırmızı ilâ turuncu	$KHSO_3$ ile fosforesant tübü aşındırıcı	.....	Saydam küpler ve cam gibi kitleler. Dört yönde dilinimli. Genel olarak parlak renkli. Bazan çizgili.
H. Turmalin R_{18} B_2 $(Si\ O_5)_4$ SD: 6-6.5 ÖA: 2.8-2.9	.....	.....	.....	.....	+	.....	.....	.....	Çözünmez	$KHSO_4$ ve Ca F_2 ile yeşil.	.....	Yakıldıktan sonra, jelâtinî bir madde bırakarak çözünür.	Prismatik kristaller. Ekseriyetle hemimorfik ve kesitleri üçgen şeklinde
K. Borasit SD: 7 ÖA: 2.9-3	.....	.....	.....	.....	.....	.....	.....	+	Çözünür.	Sarımsı yeşil	.....	Co. çözeltisi ile yakıldıkta viole.	Cam gibi kristalli.
Uleksit Ca Na B_5 O_9. $8H_2C$ SD: 1 ÖA: 1.65	.....	.....	.....	.....	.....	.....	.....	+	Çözünür	Kızıl sarı	Çok su verir.	$KHSO_4$ ve CaF_2 ile alevi yeşil olur.	Nodüler kitle, ipek elyaflı.
M. Kolemanit Ca_2 B_6O_{11}. $5H_2$ O SD: 5-4.5 ÖA: 2,2-2.3	.....	.....	.....	.....	.....	.....	.....	+	Çözünür (Soğuyunca tekrar krsitallenir).	Yeşil	Su çıkar.	Erimeden önce çatırdar.	Çok şekilli kristaller. Kolay dilinimli. İnce taneli kompakt veya tebeşir gibi gevrek kitleler.
M. Datolit Ca (BOH) Si O_4 SD: 5-5.5 ÖA: 2.9-3	.....	.....	.....	.....	.....	.....	.....	+	Jelâtinî olarak çözünür.	Yeşil	Yüksek sıcaklıkta su verir.	.....	Parlak küçük cam gibi kristaller. Bazan porselen gibi kitleler. Zor dilinimli.
H. Nefelit Na_8 Al_8 Si O_{34} SD: 5.5-6 ÖA: 3.2-3.6	.....	.....	+	.....	+	+	+	+	Jelâtinî olarak çözünür.	Sarı	.....	Co. çözeltisi ile yakılırsa âlevi mavi.	Yarı saydam kitle veya kaba heksagonal kristaller. Yağlı gibi cilâlı.
M_2 Spodumen Li Al $(SiO_3)_2$ SD: 6.5-7 ÖA: 3.1-3.2	+	.....	+	.....	.....	.....	.....	+		Koyu kırmızı	.....	Erimeden önce dal, budak salar ve saydamlığını kaybeder.	Kaba, dağınık prismalar. Dilinimi 87° Ekseriyetle dilinim açısını ortalamak üzere ayrılır.

AMETALİK CİLALI, TADSIZ, ÇİZGİSİ BEYAZ, SODA İLE ODUN KÖMÜRÜ ÜZERİNDE REAKSİYON VERMEYENLER

21. KOLAY ERİYİP RENKLİ CAM GİBİ BİR HAL ALIR

Kristal sistemi adı, formülü, sertlik derecesi özgül ağırlığı	MİNERALIN RENGİ: Mavi	Yeşil	Sarı	Kahverengi	Kırmızı	Gri	Renksiz veya beyaz	Siyah	Çözünürlük	Alevi Boyama	Kapalı Tüpte Isıtma	Diğer Denemeler	Görünüş
Tri. Rodonit Mn Si O_3 SD: 6-6.5 ÖA: 3.4-3.7	.....	.....	.....	+	+	.....	.....	.....	Beyaz kalıntı	.....	.....	Y. A. de Borak ile mor yakut rengi alır.	İnce daneli veya dilimli, kitle halinde. Dissemine taneli siyah oksit ile kaplı. Bazan kristalli.

AMETALİK CİLALI, TADSIZ, ÇİZGİLİ BEYAZ, SODA İLE ODUN KÖMÜRÜ ÜZERİNDE REAKSİYON VERMEYENLER

İNCE BİR PARÇASI, PLATİN UÇLU BİR PENS İLE ALEVİN MAVİ UCUNDA ISITILINCA

	Kristal sistemi adı, formülü, sertlik derecesi özgül ağırlığı	MİNERALIN RENGİ								Çözünürlük	Alevi Boyama	Kapalı Tüpte Isıtma	Diğer Denemeler	GÖRÜNÜŞ
		Mavi	Yeşil	Sarı	Kahve rengi	Kırmızı	Gri	Renksiz veya beyaz	Siyah					
21. KOLAY ERİYİP RENKLİ CAM GİBİ BİR HAL ALIR	K. Garnet (Greka) $R_3\ R_2\ (Si\ O_4)_3$ SD: 6.5-7.5 ÖA: 3.1-4.3 (Çeşitleri çoktur)		+	+	+	+			+	Çözünmez	.....	.....	Eridikten sonra, jelâtini olur	Gömülü, yakıt kristaller. Ekseriya küreye yakın granüle, lamilar kompakt kitle. Aluvial madde olarak yuvarlak taneler halinde bulunur.
	H. Turmalin $R_{13}\ B_2\ (Si\ O_5)_4$ SD: 7-7.5 ÖA: 3-3.2	+	+		+					Çözünmez	$KHSO_4$ ve CaF ile yeşil.	.....	Eridikten sonra, jelâtini olur	Prismatik kristaller Kesitleri ekseriya üçgen prizma gösterir, Uçları ve kenarları ortalarına nazaran renk farkı gösterir. Sual agregat ve kompakt kitle halinde.
	M. Flogopit $(KF)_3\ Mg_3Al(SiO_4)_3$ SD: 2.5-3 ÖA: 2.8				+	+				renkli midye	.....	Yüksek sıcaklıkta su çıkar.		Kesitleri heksagonal veya rombik olan kaba prisma kristal. Kolay olarak elâstik tabakalara dilinimli.
	—Serpantin $H_4\ Mg_3\ Si_2\ O_9$ SD: 3-4 ÖA: 2.5-2.6		+	+	+	+		+	+	Bakiye bırakarak çözünür	.....	Su çıkar.	Toz edilip Co. çözeltisi ile ya kıldıkta pembe veya kızıl kahverengi.	Kompakt kitle, cilâsı az, düzgün ve teması yağlı gibi, ekseriyetle ipek lifli damarlar halinde
	O. Stronsianit $Sr\ CO_3$ SD: 3-3.5 ÖA: 3.7						+	+		Sulu soğuk asit ile gaz çıkararak çözünür.	Koyu kırmızı	.....	Eritilirken dal budak salıp, kabarır.	Paralel veya sual iğne gibi kristaller. Pek seyrek olarak ince taneler halinde.
	T. Şelit $Ca\ WO_4$ SD: 4.5-5 ÖA: 5.9-6.1				+			+		Sarı bakiye bırakarak çözünür. Kalay ve mavi renk verir.	Soluk kırmızı	.....	Fosfor tuzu ile Y.A. da süt beyazı, I. A. da koyu mavi.	Reçine cilâlı, ağır kitleler. Kare piramid ve ufak kristallerle kaplı kabuk şeklinde.
22. KOLAY ERGİMEZ (5 - 6) BAZAN ARPA TANESİ GİBİ YUVARLAK BİR HAL ALIR	O Talk $H_2\ Mg_3\ (Si\ O_3)_4$ SD: 1-1.5 ÖA: 2.5-2.9		+				+	+		Çözünmez	.....	Su çıkar	Co. çözeltisi ile yakılırsa pembe.	Yaprak gibi, kompakt lifi kitleler. Sabun hissi verir. Yaprak görünüşlü olanlar elâstik olmayan tabakalara ayrılır.
	Seplolit (Lületaşı) $H_4\ Mg_2\ Si_3\ O_{10}$		+					+		Jelâtini çözünür.	.....	Su çıkar	Co. çözeltisi ile yakılırsa pembe.	Yumuşak, kompakt, düzgün ve kaygan hissedilen kitleler veya ender olarak lifli halde.
	M. Muskovit (HK) Al Si O_4 SD: 2-2.5 ÖA: 2.8-3		+	+	+		+			Proklarit	.....	Yüksek sıcaklıkta su çıkar.	.....	Tabaka ve kitle halinde düz. Kristalleri ekseriyetle büyük. Kesitleri rombik veya heksagonal. İnci gibi cilâlı. Elâstik tabakalara dilinimi kolay

AMETALİK CİLALI, TADSIZ, ÇİZGİLİ BEYAZ, SODA İLE ODUN KÖMÜRÜ ÜZERİNDE REAKSİYON VERMEYENLER

İNCE BİR PARÇASI PLATİN UÇLU BİR PENS İLE ALEVİN MAVİ UCUNDA ISITILINCA

22. KOLAY ERİMEZ (5 - 6) BAZAN ARPA TANESİ GİBİ YUVARLAK UÇLU BİR HAL ALIR

Kristal sistemi adı, formülü, sertlik derecesi özgül ağırlığı	MİNERALIN RENGİ: Mavi	Yeşil	Sarı	Kahve rengi	Kırmızı	Gri	Renksiz veya beyaz	Siyah	Çözünürlük	Alevi Boyama	Kapalı Tüpte Isıtma	Diğer Denemeler	GÖRÜNÜŞ
H. Apatit $Ca_5 (Cl\ F) (PO_4)_3$ SD: 4.5-5 ÖA: 3.2	+	+	+	+	+	+	+	+	Çözünür.	Sarımsı kırmızı H_2SO_4 ile hafif yeşil.	.....	Çözeltisi, asit nitrik ile asitlendirilmiş, amonyum molibdat ile sarı çökelti verir.	Umumiyetle heksazamanda kompakt gonal prisma Cilâsı yağlı cam gibi Aynı donuk kitleler halinde.
H. Turmalin $R_{13}\ B_2\ (SiO_5)_4$ SD: 7-7.5 ÖA: 3-3.2	+	+		+				+	Çözünmez	$KHSO_4$ ve CaF ile yeşil.	.....	Eritildikten sonra jelâtini olur.	Persmatik kristalli Ekseriya üçgen prisma. Karşılıklı uçlarda rengi değişik.Işınsal agregat ve kompakt kitle halinde.
H. Beril $Be_3\ Al_2\ (SiO_3)_6$ SD: 7.5-8 ÖA: 2.6-2.8	+	+	+		+		+		Çözünmez	.....	.....	Erirken ekseriya beyaz olur.	Heksagonal prizmalar, bazan yarım ilâ bir metre uzunluğunda lifler oluşturur. Bazan silindirik ve granüle kitle halinde.

AMETALİK CİLALI, TADSIZ, ÇİZGİSİ BEYAZ, SODA İLE ODUN KÖMÜRÜ ÜZERİNDE REAKSİYON VERMEYENLER

İNCE BİR PARÇASI PLATİN UÇLU BİR PENS İLE ALEVİN MAVİ UCUNDA ISITILDIKTA KOYU MAVİ RENK VERİR

23. ERİMEZ, FAKAT KOBALT ÇÖZELTİSİ İLE YAKILDIKTA

Kristal sistemi. Adı, formülü, sertlik derecesi, özgül ağırlığı	MİNERALİN RENGİ: Mor veya viole	Mavi	Yeşil	Sarı	Kahverengi	Kırmızı	Gri	Renksiz veya beyaz	Siyah	Çözünürlük	Alevi boyama	Kapalı tüpte ısıtma	Diğer denemeler	GÖRÜNÜŞ
— Boksit $Al_2O(OH)_4$ SD: 1-3 ÖA: 2.4-2.5					+	+		+		Yavaş çözünür.	.....	Yüksek sıcaklıkta su çıkar.	I. A. de mıknatisî olur.	Yuvarlak tane halinde kitle veya toprak ve kil gibi cilâsı yoktur.
M. Kaolinit $H_8\ Al_2\ Si_2\ O_9$ SD: 2-2.5 ÖA: 2.6			+	+	+	+		+	—	Çözünmez	.....	Su çıkar.	Su ile plâstik bir hal	Donuk kil veya kitle. Yağlı hissini verir.
M. Montmorrilonit $(Mg\ Ca)\ O, Al_2O_3\ 5\ SiO_2\ NH_2O$ SD: 1-2 ÖA: 2 +				+	+	+	+	+	.....	Çözünmez	.....	Su çıkar.	Suda ekseriyetle şişer.	Ekseriyetle sabun veya yağlı kil gibi kitle halinde bulunur.
M. Gibsit $Al(OH)_3$ SD: 2.5-3.5 ÖA. 2.4								+	—	Çözünür	.....	Su çıkar.	Isıtılınca kabarır.	Küçük skalaktit ve va ince düzgün kabuk halinde.
O. Andalusit $Al_2\ Si\ O_5$ SD: 4-5 ÖA: 2.1							+	+	+	Çözünmez	.....	.....	.....	Kaba yuvarlak prizma. Ekseriyetle siyah. Kesiti haç veya (v) işareti gösterir.

AMETALİK CİLÂLI, TADSIZ, ÇİZGİLİ BEYAZ, SODA İLE ODUN KÖMÜRÜ ÜZERİNDE REAKSİYON VERMEYENLER

İNCE BİR PARÇASI PLÂTİN UÇLU BİR PENS İLE ALEVİN MAVİ UCUNDA ISITILDIKTA

23. ERGİMEZ, FAKAT KOBALT ÇÖZELTİSİ İLE YAKILDIKTA KOYU MAVİ RENK VERİR.

Kristal sistemi. Adı, formülü, sertlik derecesi, özgül ağırlığı	MİNERALİN RENGİ									Çözünürlük	Alevi boyama	Kapalı tüpte ısıtma	Diğer denemeler	GÖRÜNÜŞ
	Mor veya viole	Mavi	Yeşil	Sarı	Kahverengi	Kırmızı	Gri	Renksiz veya beyaz	Siyah					
Tri. Kianit $Al_2 Si O_5$ SD: 5-7 ÖA: 3.6-3.7		+	+					+		Çözünmez	.....	.....	.....	Trikklinik, keskin bıçak gibi kristaller veya bıçak gibi kitle. Geniş yüzüne paralel dilinimli. Ortasına doğru rengi daha koyu.
Leusit K. Al $(Si O_3)_2$ SD: 5.5-6 ÖA: 2.4-2.5							+	+		Bakiye bırakarak çözünür.	Viole. (Renkli ekranda)	.....	.....	Yarı saydam. Küreye yakın kristaller Volkanik kayalar içinde granule.
Topaz $Al_{12} Si_6 O_{25} F_{10}$ SD: 8 ÖA: 3.4-3.6		+		+	+			+		Çözünmez	.....	.....	Açık tüpte fosfor tuzu ile ısıtılırsa camı aşındırır.	Tek tarafa kolay dilinimli cam gibi kristaller. Aynı zamanda silindirik agregat. Aluvyal yataklarda su ile aşındırılmış kristal
O. Krisoberil Be $Al_2 O_4$ SD:8.5 ÖA: 3.5-3.8			+	+						Çözünmez	.....	.....	.....	Genel olarak pseudoheksagonal kristaller. Zümrüt yeşili kristallerin geçirdikleri ışıklar pembe kırmızı.
H. Korondum $Al_2 O_3$ SD: 9 ÖA: 3.9-4.1		+			+		+		+	Çözünmez	.....	.....	.....	Kaba kristalli veya dört yöne ayrılabilen kitle. Ayrılma derecesi 86° ve 57° veya hafif sarı saydam granüle.
Zimpara							+		+	.....	.....	.....	.....	Opak (Saydam değil) granüle korondum. Hematit veya manyetit ile karışık.
H. Kalsit Ca CO_3 SD: 3 ÖA: 2.7	+	+	+	+	+	+		+	+	Soğuk sulu asitli gaz çıkarır	Portakal kırmızısı	.....	Kobalt çözeltisi ile kaynatılırsa değişmez	Çok şekilli kristaller. Üç yönde dilinimli. Dilinebilir, kaba veya ince tenekeli kitleler halinde. Çabuk veya sarkıt halinde.
O.Aragonit Ca CO_3 SD: 3.5-4 ÖA: 2.9	+			+	+	+	+	+		Kalsit gibi	Portakal kırmızısı	.....	Co. çözeltisi ile kaynatılınca leylâk rengi alır.	Basit veya psedohaksagonal kristal. Bazan silindirik iğne gibi kitleler halinde. Olitik, sarkık veya mercan gbi. Her iki yönde kolay dilinimli. Dilinim açısı 120°.
H. Dolomit Ca Mg $(CO_3)_2$ SD: 3.5-4 ÖA: 2.8-2.9					+	+	+	+	+	Soğuk asitte yavaş gaz çıkarır.	Portakal kırmızısı	.....	Co. çözeltisi ile yakılırsa pembe.	Rombohedral kristalli, kaba veya ince taneli kitle. Üç yönde dilinimli. Dilinim açısı 106°.

AMETALİK CİLÂLI, TADSIZ, ÇİZGİLİ BEYAZ, SODA İLE ODUN KÖMÜRÜ ÜZERİNDE REAKSİYON VERMEYENLER

24. ERİMEZ VE KOBALT ÇEŞİTLİSİ İLE YAKILDIKTA KOYU MAVİ RENK VERMEZ

İNCE BİR PARÇASI PLÂTİN UÇLU BİR PENS İLE ALEVİN UCUNDA ISITILINCA

Kristal sistemi, Adı formülü, sertlik derecesi, özgül ağırlığı	MİNERALIN RENGİ									Çözünürlük	Alevi boyama	Kapalı tüpte ısıtma	Diğer denemeler	GÖRÜNÜŞ
	Mor veya viole	Mavi	Yeşil	Sarı	Kahverengi	Kırmızı	Gri	Renksiz veya beyaz	Siyah					
H. Manyezit Mg: CO_3 SD: 3.5-4.5 ÖA: 3-3.1					+			+		Sıcak asitte gaz çıkarır.	.....	.....	Dolomit gibi.	Kompakt, donuk topak veya serpantin içinde damar halinde. Kırılması midye kabuğu gibi. Bazan kabuk halinde.
Kalsedon Si O_2 SD: 6.5 ÖA: 2.6		+	+			+	+	+	+	Çözünmez	.....	.....	.....	Yarı saydam kabuk. Ekseriya mum cilâlı konsenktrik tabakalar. Hiç bir zaman kristal yoktur.
H. Kuvars Si O_2 SD: 7 ÖA: 2.6	+	+	+	+	+	+	+	+	+	Çözünmez	.....	.....	.....	Cam gibi heksagonal kristal. Ekseriya başka minerallerin arasında. Demir ve aluminyum muhtevası çok. Hemen hemen opak.
K. Garnet (Grena) $Ca_2 Cr_2 (SiO_4)_3$ SD: 7 ÖA: 3.1-3.5			+							Çözünmez	.....	.....	.....	Yalnız kristal halinde.
T. Zirkon Zr. Si O_4 SD: 7,5 ÖA: 4.7			+	+	+	+	+	+		Çözünmez	.....	.....	Isıtılınca ışıldar.	Keskin kenarlı dört gen prizma. Ekseriya başka minerallerle gömülü. Cilâsı yağlı. Bazan yuvarlak toplar halinde.
H. Rodokrosit Mn CO_3 SD: 4.5 ÖA: 3-3.1					+	+				Dolomit gibi	.....	.....	Yakılınca siyahlaşır. Boraks ile Y. A. de koyu kırmızı.	Ekseriya köşeler yuvarlak rombohedrik kristal veya dilinimli granüle kitle. Bazan kabuk gibi.
M. Monazit (Ce La Di) PO_4 SD: 5-5.5 ÖA: 4.9-5.3				+	+	+				Beyaz bakiye bırakarak çözünür	$H_2 SO_4$ ile kısa bir süre yeşil.	Nitratlı çözeltisi amonyum molibdat ile sarı çökelti verir.	.....	Yarı saydam taneler halinde kumlar içinde ve bazan gömülü reçine gibi kristaller.
Turkuaz $Al_2(OH)PO_4H_2O$ SD: 5-6 ÖA: 2.6		+	+							HNO_3 da çözünür.	Yeşil	.....		Mum cilâlı. Hemen hemen opak volkanik sahrelerin boşluklarını doldurur.
OPAL Si O_2, nH_2O SD: 5.5-6.5 ÖA: 2.1-2.2		+	+	+	+	+	+	+		Çözünmez	.....	Az su çıkar opak olur.	Kostik sodada az çözünür.	Mum gibi cilâlı, yarı saydam, damâr veya çizgiler halinde renkli midye kabuğu gibi kırılır. Pomza taşı veya cam damlasına benzer.
T. Rutil Ti O_2 SD: 6-6.5 ÖA: 4.1-4.2	.....				+	+			+	Çözünmez	.....	.....	Fosfat tuzu ile I. A. de vlole.	Ekseriya parlak cilâlı paralel kristaller. Ender olarak masif kitle.

AMETALİK CİLÂLI, TADSIZ, ÇİZGİLİ BEYAZ, SODA İLE ODUN KÖMÜRÜ ÜZERİNDE REAKSİYON VERMEYENLER

İNCE BİR PARÇASI PLÂTİN UÇLU BİR PENS İLE ALEVİN UCUNDA ISITILINCA

24. ERGİMEZ VE KOBALT ÇEŞİTLİSİ İLE YAKILDIKTA KOYU MAVİ RENK VERMEZ

Kristal sistemi, Adı formülü, sertlik derecesi, özgül ağırlığı	MİNERALIN RENGİ: Mor veya viole	Mavi	Yeşil	Sarı	Kahverengi	Kırmızı	Gri	Renksiz veya beyaz	Siyah	Çözünürlük	Alevi boyama	Kapalı tüpte ısıtma	Diğer denemeler	GÖRÜNÜŞ
H. Turmalin $R_{12}\ B_2\ (Si\ O_5)_4$ SD: 7 ÖA: 3-4,2		+	+	.....	.....	+		+		Çözünmez	$KHSO_4$ ve $Ca\ F_2$ ile yeşil.	.....	.....	Cam gibi heksagonal prizmalar. Kesitli üçgene benzer.
K. Elmas C. SD:10 ÖA: 3.5				+	+	+		+	+	Çözünmez	.....	.....	Toz halinde ya nar. CO_2 çıkar.	Kristalleri ekseriya yağlı cam gibi cilâlı ve yuvarlakımsı. Dört yönde dilinimli. Dilinim açısı 70°.

(amorf) maddelerin billûrlaşmasını kolaylaştıran maddeler için kullanılır. [*ing.* Mineralizer; *Fr.* Minéralisateur,-trice]; § ❸ *petr.* Kayalarda bazı cevherlerin oluşumunu kolaylaştıran veya sağlayan gaz, buhar veya uçucu maddeler *(flüorlu, klorlu, borlu, kükürtlü bileşikler)* için kullanılır. [*ing.* Mineralizer; *Fr.* Minéralisateur,-trice].

mineralleştirmek (-i), f. § ❶ Bir madeni *(kükürt, arsenik, antimon, molibden ve volfram gibi cisimlerin etkisi altında)* filiz niteliğine getirmek. [*ing.* To mineralize; *Fr.* Minéraliser]; § ❷ İçinde mineral maddeler eriterek suyu madensuyu niteliğine getirmek. [*ing.* To mineralize; *Fr.* Minéraliser]; § ❸ İnorganik maddeleri çözündürerek suyun bileşimini değiştirmek; § ❹ Araziye yararlı mineraller katmak: *Fümeroller çatlakları mineralleştirir.* [*ing.* To mineralize; *Fr.* Minéraliser].

mineralli, s. *jeol.* İçinde cevherler veya mineralleşmiş tabakalar bulunan bir arazi veya bir kaya için kullanılır. [*ing.* Mineralized; *Fr.* Minéralisé,-ée].

mineralog, i. *Fr. minéralogue.* Mineralojiyi meslek edinmiş kimse. [*ing.* Mineralogist; *Fr.* Mineralogiste].

mineraloji, i. *Fr. minéralogie* < *Yun. mineralis*, yer kabuğundan çıkarılan madde + *logos*, bilim. *jeol.* ◘ **Mineralbilim.**

mineralokortikoyid, s. ve i. *Fr. minéralo-corticoïde. biyokim.* Böbreküstü bezinin kabuk kısmında salgılanan hormonlara denir; bunlar özellikle sodyum ve potasyumun metabolizmasını etkiler. [*ing.* Mineralocorticoid].

minerograf, i. *Fr. minérographe.* Minerallerin tarihini yazan kişi. [*ing.* Minerographer].

minerografi, i. *Fr. minérographie.* Minerallerin tanımlanması. [*ing.* Minerography].

minervit,-ti, i. *Fr. minervite. min.* Hidratlı doğal alüminyum fosfat. [*ing.* Minervite].

minet, i. *Fr. minette. («cevher» anlamında Fr. mine kelimesinin diminütifi).* § ❶ Çok zengin olmayan cevher; § ❷ Fransa'da, *Lorraine* bölgesinde çıkarılan demir cevheri.

minh, minhü, e. ve z. *Osm.* < *Ar. esk.* Ondan. [*ing.* From him, from it].

minha /minhâ/, e. *Osm.* < *Ar. min*, harfi cer + *hâ* zamirinden *esk.* § ❶ *«Şundan, bundan, şu bu»* anlamıyle *anha minha* şeklinde kullanılır. ◘ **Anha.** [*ing.* From her, from it, from them, subtrahend]; § ❷ Bir sayıdan çıkarılacak olan sayı.

minhac /mInhâc/, i. *Osm.* < *Ar. nehc, esk.* § ❶ Büyük ve geniş yol; § ❷ *mec.* Tutulan yol, yöntem. [*ing.* Highway, wide road method, way; *Fr.* Rue animée].

minhat, i. *Osm.* < *Ar. neht*, oyma. *esk.* Marangoz rendesi.

mini, s. *yans.* § ❶ Ufak tefek ve sevimli; § ❷ Küçük.

~ etek, *kıyf.* Kısa bir etek modeli. [*ing.* Mini skirt; *Fr.* Minijupe, mini-jupe].

Minianka'lar, ç. öz. i. *etn.* Senufus topluluğundan volta halkı. Tarımla uğrasır, hayvan yetiştirirler.Küçük köyler meydana getiren ve çoğu zaman tahkim edilmiş toprak kulubelerde otururlar. [*ing.* ve *Fr.* Mianka].

minibüs, i. *Lat. mini* + *(oto)büs.* Onbeş, yirmi kişilik küçük otobüs. [*ing.* ve *Fr.* Minibus].

minibüsçü, i. Minibüsü olan, minibüs işleten kimse.

minibüsçülük,-ğü, i. Minibüs işletme işi.

minicik /mi:nicik/, s. Pek minimini, çok küçük. [*ing.* Very small; *Fr.* Très petit].

minik, s. Küçük ve sevimli: *Ne minik şey!* [*ing.* Dear little thing, small and sweet; *Fr.* Miniature].

minim, i. *Fr. minime. müz.* XIII. yüzyıl sonu veya XIV. yüzyılda ortaya çıkan bir nota işareti; saplı bir eşkenar dörtgen biçimindedir. *(Uzunluk değeri bakımından yarı-kısa işaretinden sonra gelir ve benimsenen bölümleme şekline göre değişerek yarı-kısanın bir kısmına eşit olur.)* [*ing.* Minim].

minimal, s. *Fr. minimal,-ale,-aux.* ◘ **Minimum.**

~ kâr, *ikt.* ◘ **Kâr.**

minimetre, i. *Fr. minimètre. tekn.* Silindir şeklindeki cisimlerin iç çaplarını denetlemekte kullanılan ölçü âleti. [*ing.* Minimeter].

minimi, i. *Lat.* Roma imparatorluğu yıkıldıktan sonra, roma paralarını taklit ederek basılmış çok küçük çaplı para. [*ing.* ve *Fr.* Minimi].

minimini, s. *(Çocuk dili).* Küçük ve sevimli: *Minimini bir köpek.* [*ing.* Tiny, very small; *Fr.* Petit, coquet, gentil, mignon].

minimum, i. *«en küçük şey» anlamında Lat. k.)* § ❶ Bir şeyin en küçük derecesi; bir şey için gerekli en küçük nicelik. [*ing.* ve *Fr.* Minimum]. ☆ *Eşanl.* **en az, asgarî**; § ❷ s. *mat.* Bir sıra bağıntısıyle donatılmış bir E cümlesinin bir A alt cümlesinde, A'nın, bütün öbür elemanlarından önce gelen ve bunlarla karşılaştırılabilen elemanı için kullanılır. [*ing.* Minimal; *Fr.* Minimal,--ale]; ◉ **barometrik ~.** ◘ **Alçak basınç bölgesi**; ◉ **basınç ~ u.** ◘ **Alçak basınç bölgesi**; ◉ **baş ~.** *astr.* ◘ **Baş.** ◉ **bir fonksiyonun ~ u**, *mat.* Değişken bir büyüklüğün belirli sınırlar arasında alabildiği değerlerin en küçüğü: *Minimumlar teorisi, maksimumlar teorisinden ayrılamaz.* [*ing.* Minimum of a function; *Fr.* Minimum d'une fonction]. ◉ **meteorolojik ~ lar**, *hava.* ◘ **Meteorolojik.**

~ kanunu, *biy.* Biyolojinin temel kanunlarından biri; buna göre, birçok etmen aynı görevi olumlu yönde etkiliyorsa, görevi sınırlayan etmen bunlardan o görevin minimumuna en yakın olandır. [*ing.* Minimum law; *Fr.* Loi du minimum].

~ kanunu veya sınırlayıcı etkenler kanunu, *trm.* Şöyle ifade edilebilir; elde edilecek ürün miktarı o ürün için gerekli maddeler arasında miktar bakımından en düşük olan maddeye bağlıdır. *(Meselâ iyi bir buğday üretimi için hektar başına 45 kg. azot 70 kg. fosfor asidi ve 55 kg. potasyum gerekir; buğday toprakla gerekli potasyum ve azotun tümünü, fosfor asidinin ise ancak yarısını bulsa, buğday üretimi nazarî olarak yarıya düşer. Liebig'in bundan yüz yıl önce ileri sürdüğü bu formül, artık eski önemini kaybetmiştir; ama şunu da kabul etmek gerekir ki, ürünü etkileyen her madde, öbür maddeler optimum derecelerine ne kadar yakınsa o derece etkili olur.)* [*ing.* Law of minimum or limiting factors; *Fr.* Loi du minimum ou des facteurs limitants].

~ kılan, *mat.* Fonksiyonlar kuramında, bu fonksiyonu minimum yapan değer için kullanılır. [*ing.* Minimizing; *Fr.* Minimant,-ante].

minkale, i. *Osm.* < *Ar. nakl. mat. esk.* Açı ölçmeye veya bir açıyı başka bir yerde aynen çizmeye yarayan âlet iletki. [*ing.* Protractor; *Fr.* Rapporteur].

minkar /minkâr/, i. *Osm.* < *Ar. nakr. esk.* § ❶ Taş yontmaya yarayan âlet, taşçı kalemi. [*ing.* Stone cutter's chisel]; § ❷ Küçük kuşların gagası. [*ing.* Bird's beak; *Fr.* Bec *(oiseau)*].

minkarî /minkârî/, s. *esk.* § ❶ Gaga ile ilgili olan; § ❷ Gaga biçiminde olan. [*ing.* Beak shaped, having an aquiline nose].

~ burunlu, ◘ **Gagaburun.**

minkaş, i. *Osm.* < *Ar. nakş. esk.* § ❶ Kıskaç, cımbız. [*ing.* Tweezers, pincers]; § ❷ Demir kalem.

Minkopi'ler, ç. öz. i. *etn.* Andaman adaları halkı. Boyları küçüktür, melanezya-okyanusyalı ırkın özelliklerini taşırlar. Balıkçılık yapar, meyve toplar öbür ırk toplulukları *(özellikle beyazlar)* ile temastan kaçınarak kıyılarda göçebe hayatı yaşarlar. [*ing.* Minkopis; *Fr.* Mincopies, Minkopis].

minnacık /mi:nıcâcık/, s. *h. d.* ◘ **Minicik.**

Minnesota, öz. i. A.B.D. eyaletlerinden biri.

Merkezi *Saint-Paul* şehridir. [*ing.* ve *Fr.* Minnesota].

minnet,-ti, i. *Osm.* < *Ar.* § ❶ Yapılan bir iyiliğe karşı duyulan iç yükümü, ıyilik yapana karşı kendini borçlu sayma, gönül borcu altında kalma: *Minnet altına girmek. Minnet duymak, minneti olma.* [*ing.* Obligation *(for a kindness received)*, indebtedness; *Fr.* Obligation, faveur]; § ❷ Bir iyiliğe karşılık teşekkür etme, memnunluk duyma; § ❸ Yapılan bir iyiliği başa kakma; ◉ **canıma ~,** *dey. Memnuniyetle kabul ediyorum»* anlamında kullanılır.

~ **altında kalmamak,** Birinin iyiliğine karşı kendini borçlu durumdan kurtarmak için karşılık olarak bir iyilikte bulunmak.

~ **altında kalmak,** *dey.* Gördüğü bir iyiliğin karşılığını vermemek.

~ **etmek,** Boyun eğip yalvarmak. Kendini küçültecek bir biçimde yardım istemek. [*ing.* To ask a favor, to bow *(to)*; *Fr.* Être obligé, supplier].

minnettar /minnettär/, s. *Osm.* < *Ar. minnet* + *Fars. dār.* Bir kimseden gördüğü iyiliğe karşı teşekkür borçlu olan. [*Ing.* Grateful, indebted; *Fr.* Reconnaissant,-ante].

minnettarane /minnettärâne/ z. *esk.* Minnetli olarak, minnet eder yolda. [*ing.* Gratefully; *Fr.* Avec reconnaissance].

minnetdarî i. *esk.* Minnetdarlık.

minnettarlık,-ğı, i. Minnettar olma hali. [*Ing.* Gratitude; *Fr.* Reconnaissance].

☆ *Eşanl.* **minnetdarî.**

minnoş, i. *tkz.* Kendinden küçük olan ve sevimli bulunan kimselere söylenen seslenme sözü.

mino, i. *zool.* Ötücü-kuslar *(Passeriformes)* takımının, Sığırcıkgiller *(Sturnidae)* familyasından bir kuş türü. Uzunluğu 26 sm. Hindistan'da ormanlarda yaşar. [*Lat. Gracula religiosa; ing.* Hill myna].

minorant,-tı, i. *Fr. minorant, mat.* (a) Bir sıra bağıntısı ile donatılmış bir *E* cümlesinde, bir *a* elemanı için, *a*'dan önce gelen elemanlardan her biri. *(Sıra bağıntısı geniş anlamda alınmıştır ve aynı zamanda kendisinin bir minorantıdır).* ☆ *Eşanl.* **küçülten**; (b) *E* cümlesinin bir *A* alt cümlesinde, *E*'nin bu alt cümlenin bütün elemanları için minorant olan elemanı. *(E cümlesi toptan bir sıra bağıntısı ile donatılmışsa ve A alt cümlesinin, bütün öbür minorantlardan büyük bir minorantı varsa, buna A'nın alt sınırı denir. Ayrıca bu alt sınır A'ya ait ise buna A'nın en küçük elemanı veya minimumu denir);* Bir u_n dizini için belirli bir Un > a sırasında başlayarak elde edilen a sayısı.

minorantlı, s. *mat.* Minorantları bulunan bir *E* cümlesinin bir alt cümlesi için **kullanılır.**

Minorca, öz. i. *coğr. isp. menorca,* Ispanya'ya bağlı balear takımadalarında ada, dar bir deniz koluyle ayrıldığı Mallorca'nın kuzeydoğusunda, 668 km²; idare merkezi *Mahon.* [*ing.* Minorca; *Fr.* Minorque].

~ **tavuğu,** *zoot.* ◘ **Minorka.**

Minorca'lı, s. (a) Minorka ile ilgili; (b) Minorca halkından veya bu halkın soyundan olan kimse. [*ing.* Minorcan; *Fr.* Minorquin,-uine].

minorka, i. *(Minorca adası'ndan). zoot.* Anayurdu Balear adaları olan, genellikle siyah tüylü balta veya gül ibikli yumurta tavuğu. *(Fazla yağışlı olmayan deniz ikliminı sever; çok yumurta yapar, fakat yazın yumurtlar; kuluçkaya yatması nazlıdır).* [*Ing.* Minorca; *Fr.* Poule de Minorque].

minoyen, s. *Fr. minoen,-enne.* § ❶ Minos'a özgü; § ❷ *esk.* Girit ile ilgili olan: *Minoyen yazı.* [*Ing.* Minoan; *Fr.* Minoen,-ènne]. ◘ **Minos.**

minör, s. *Fr. mineur* < *Lat. minor. müz.* (a) Küçük, majörden yarım ses daha küçük anlamındadır. [*Ing.* Minor]; (b) Bir makam, bir gam, bir akor veya bir aralığın özelliği. [*Ing.* Minor]; ◉ **eksiksiz ~ akor,** Bir minör üçüncü aralık ve bir tam beşinci aralıktan meydana gelen akor. [*Fr.* Accord parfait mineur].

~ **aralık,** Aynı sayıda derecelerden meydana gelmis minör aralıktan, kromatik bir yarım-ses daha küçük olan aralık. [*ing.* Minor interval; *Fr.* Intervalle mineur].

~ **beşli düzeni,** *müz.* ◘ **Düzen.**

~ **gam,** ◘ **Gam.**

~ **makam,** Temel, yani tonik akoru minör olan makam. *(Yunanlıların dor makamından çıkmış olduğu sanılır).* [*Ing.* Minor mode; *Fr.* Mode mineur].

minser, i. *Osm.* < *Ar. nesr. esk.* § ❶ Yırtıcı kuşların gagası. [*Ing.* Beak of a bird of prey]. § ❷ Taşçı kalemi.

minstrel, i. *tiy.* § ❶ Müzik çalan veya da sarkı söyleyen oyuncu. [*Ing.* Minstrel]; § ❷ Ortaçağ ve Aydınlanma Çağının müzikli oyunu. [*ing.* Minstrel].

minşar, i. *Osm.* < *Ar. neşr. esk.* Testere. [*Ing.* Saw; *Fr.* Scie].

minşarî, s. *esk.* Testere gibi. [*Ing.* Sawlike; serrated; *Fr.* En forme de scie].

mintan, i. *Osm.* < *Fars. nim-ten,* yarım beden. § ❶ Yakasız, uzun kollu erkek gömleği. [*ing.* A kind of heavy outer shirt, shirt; *Fr.* Chemise]; § ❷ Gömlek üzerine giyilen kollu yelek.

mintanlık,-ğı, i. Mintan yapmaya elverişli olan. [*Ing.* Cloth for a shirt].

mint-julep, i. *ing. mint,* nane + *Fr. julep,* zamklı surup tan *ing. k.* Nane, küçük buz parçaları, şeker ve damıtık alkolden yapılan bir amerikan içkisi. [*Ing.* ve *Fr.* Mint-julep].

minu /*minü*/, *esk.* § ❶ Cennet; § ❷ Zümrüt; § ❸ Felek, gök; § ❹ Şişe, cam.

minüskül, i. *Fr. minuscule* < *Lat. minusculus.* § ❶ Küçük *(harf).* [*Ing.* Small letter, minuscule; *Fr.* Minuscule]; § ❷ i. Küçük harf. ☆ *Karş.* **majüskül.**

minütöri, i. *Fr. minuterie.* § ❶ Bir saat hareketinin, saatteki zaman bölümlerini *(yarım saatler, çeyrekler, dakikalar, saniyeler)* göstermeye yarayan kısmı. [*ing.* Motion-work]; § ❷ Eksenleri üzerinde dakika ve saat ibrelerini tasıyan dişli çarklar dizisi. [*ing.* Train of wheels]; ◉ **bir sayacın ~ si,** Sayaç yardımıyle ölçülen büyüklüğün değerini belirlemeye yarayan dereceli diskler veya silindirlerden meydana gelen parça. [*Ing.* Counting mechanism; *Fr.* Minuterie d'un compteur].

minval,-li /minvâl/, i. *Osm.* < *Ar. esk.* Tarz, yol, usul. [*ing.* Method, manner, way; *Fr.* Manière, mode].

minyatür,-rü, i. *Fr. miniature.* § ❷ *san.* Eski yazma kitaplarda görülen, ince bir sanatla işlenmiş olan, küçük ve renkli resimlere verilen ad. [*ing.* ve *Fr.* Miniature]; § ❷ Kâğıt, parşömen, fildişi v.b. üstüne küçük boyutlu resim yapma sanatı. [*Ing.* Miniature]; ❸ Bu sanatla gerçekleştirilen eser. [*Ing.* Miniature]; § ❹ *(Geniş anlamda)* Bir şeyin küçük ölçekte kopyası veya modeli; § ❺ s. Çok küçük. [*ing.* Miniature].

~ **devre,** *elektr.* Çok küçük boyutlu devreler veya elektronik parçalar; *(bu devrelerde, niteliklerin düzeltilmesiyle beraber kaplanan yer de azaltılır).* [*ing.* Miniature circuit].

~ **golf,** *sp.* ◘ **Golf.**

minyatürcü, i. *san.* Minyatür yapan ressam. [*ing.* Miniaturist; *Fr.* Miniaturiste].

minyatürcülük,-ğü, i. Minyatür yapma sanatı.

minyatürleştirme, i. Bir bütünün bir unsuruna veya bu bütüne görevini yapmasına elverişli en küçük boyutu verme. [*ing.* Miniaturization; *Fr.* Miniaturisation].

minyon, s. *Fr. mignon.* Ince, zarif, küçük, sevimli: *Minyon bir kadın.* [*Ing.* Dainty, tiny and delicate].

minyonet,-ti, i. *Fr. mignonnette.* Bir çeşit pek ince dantelâ. [*ing.* Mignonette lace].

minyum, i. *Lat. minium.* ◘ **Sülyen.**

minzar /minzâr/, i. *Osm.* < *Ar. nazar. esk.* Ayna. [*Ing.* Looking glass, mirror].

mir[1], i. *Osm.* < *Fars. esk.* Baş, kumandan, âmir, bey. [*Ing.* Chief, lord, leader, commander, captain; *Fr.* Prince, chef, commandant].

~ **alay,** *ask.* ◘ **Miralay.**

~ **liva,** *ask.* ◘ **Mirliva.**

mir[2], i. *Rus. tar.* Rus köylü topluluğu. [*Fr.* Mir].

mira[1], i. *Osm.* < *Ar. riyā esk.* Riya etmek, ıki yüzlü davranma.

mira[2], i. *it. topogr.* Arazi üzerinde seçilmiş bir isaret noktasının düseyini *(çekül doğrultusunu)* gösteren ve yön tayin etmek için uzaktan gözlenen, geometrik şekilli tahta lata: *Mira genellikle geodezik bir noktaya dikilir.* [*Ing.* Surveyor's rod, levelling rod; *Fr.* Mire].

mir.ab, b. i. *Osm.* < *Fars. mîr,* emîr + *āb,* su'dan *mir-āb. esk.* Bir şehrin su işlerine bakan kimse.

mirabilit,-ti, i. *Fr. mirabilite. min.* Formülü Na_2SO_4, 10 H_2O olan hidratlı doğal sodyum sülfat. *(Glauber tuzu denilen bu mineral, cam parlaklığında, billûrlaşmış beyaz kütleler halinde tuzlu arazilerde bulunur. Monoklinik sistemde billûrlaşır).* [*ing.* Mirabilite].

miraciye, i. *Osm.* < *Ar. mi'rāciyye. ed. esk.* Hz. Muhammed'in *miraç* olayını anlatan manzum eserlere verilen ad. *(Kaside veya mesnevî türünde yazılan miraciyeler Miraç gecesinin ertesi günü camiler ve bazı sunnî tekkelerde törenle okunur, dinleyenlere şerbet ve şeker yerine süt dağıtılırdı. Türk edebiyatında yazılan miraciyelerin en ünlüsü Kutbü Nâyî Osman Dede'nin miraciyesidir).* [*Ing.* Poem recounting the miraculous journey of the Prophet Muhammed to heaven].

mirac.name, b. i. ◘ **Miraciye.**

miraç, mirac /mi'râc/, i. *Osm.* < *Ar. 'urūc.* § ❶ *din.* Islâm inancına göre Hz. Muhammed'in göğe yükselerek Tanrı ile görüşmesi. [*Ing.* The Prophet Muhammad 's ascent to heaven; *Fr.* Ascension]; § ❷ *esk.* Çıkılacak yer. [*ing.* Place of ascent]; § ❸ Merdiven. [*ing.* Ladder].

~ **gecesi,** *din.* Islâm inancına göre Hz. Muhammed'in göğe çıktığı gece. *(Recep ayının yirmi yedinci gecesidir).* [*Ing.* The night of the Prophet Muhammed's miraculous journey to heaven *(the 26th of Receb)*].

☆ *Eşanl.* **leyle-i mirac.**

~ **kandili,** *tar.* Muhammed Peygamber'in miracına rastlayan gece. [*Ing.* The anniversary of Ascension; *Fr.* Fête célébrée pour l'ascension de Mahomet].

Miraç, mirak, öz. i. *astr.* Andromeda'nın ß yıldızına veya ß *Andromedae*'ye verilen ad. Kadiri 2, 4 Tayf örneği MO. [*ing.* ve *Fr.* Mirach].

mirahur, i. Eskiden sarayın at işlerine bakan görevli. [*ing.* Master of the Horse].

mira-jalon, b. i. *demir.* Bir yolun nivelman'ında veya diğer topoğrafya ölçmelerinde, bırakılan doğrultuyu iyice belirtmek veya gardaki bir trenin manevra hattı üzerinde durma noktasını işaretlemek üzere kullanılan damalı olarak kırmızı ve beyaza boyanmış kare levha veya yatay konmuş plançeta. [*Ing.* Target levelling-rod; *Fr.* Mire-jalon].

mirak, ◘ **Miraç.**

mirakl, i. *Fr. miracle. tiy.* Ortaçağ ve rönesans dinî tiyatro edebiyatında, kahramanı Meryem veya bir aziz olan mucizevî bir olayı konu alan dram. *(Mirakl terimi kısa zamanda mister ve dinî temsil terimleriyle karıştı).* [*ing.* Miracle play].

~ **oyunu,** *tiy.* ◘ **Mirakl.**

miralay, i. *Osm.* < *Fars. mîr* + *T. alay* > *mîr-i alay. ask. esk.* Kaymakam ile mirliva arasında bulunan subay rütbesi. Albay. [*Ing.* ve *Fr.* Colonel].

miralaylık,-ğı, i. *esk.* Miralay olma hali veya miralay rütbesi. [*Ing.* Rank and functions of a colonel].

mîran, ç. i. *esk.* Beyler.

mirar /mirâr/, ç. i. *Osm.* < *Ar. merre. esk.* Defalar, kereler.

miraren, z. *esk.* Defalarca.

miras/mirâs/, i. ç: **mevaris**. *Osm.*< *Ar. irs* > *veräset.*§ ❶ Birine, ölen bir yakınından kalan mal-para; veraset yoluyle edinilen veya aktarılan mal, mülk para v.b.[*ing.* Inheritance, succession; *Fr.* Héritage]; ☆ *Eşanl.* kalıt; § ❶ *mec.* Kalıtım yoluyle gelen herhangi bir özellik. [*ing.* Heritage; *Fr.* Héritage]; § ❷ Bir neslin kendinden sonraki nesle bıraktığı şey. [*ing.* Heritage; *Fr.* Héritage]; ⊙ ~ **a ehliyet**, *huk.* Mirasçı olabilmek için aranan nitelikler. [*ing.* Capacity of succeeding]; ⊙ ~ **a konmak**, *dey.* § ❶ Miras yemek. Bir kimse önemlice bir mirasa sahip olmak. [*ing.* To inherit, to come into an inheritance; *Fr.* Héritier du qn.]; § ❶ *mec.* Değerli bir şeye sahip çıkmak. ⊙ ~ **ın açılması**, *huk.* Bir kimsenin ölümü ile mirasının mirasçılarına geçmesinin belirtilmesi. [*Fr.* Ouverture de la succession]; ⊙ ~ **ın bölünmesi**, *huk.* Mirasın, birden fazla mirasçı arasında kanunun gösterdiği şeklinde bölüştürülmesi. [*ing.* Sharing of the inheritance; *Fr.* Partage de la succession]; ⊙ ~ **ın kabulu**, *huk.* Mirasçı olabilmek için kendisine miras kalınca yapılması gereken bildirim. [*Fr.* Acceptation de la succession]; ⊙ ~ **ın reddi**, *huk.* Mirasçının kendisine kalan mirası istemediğini sulh hukuk yargıcına bildirmesi. [*ing.* Disclaimer of inheritance; *Fr.* Répudiation de la succession]; ⊙ ~ **ın taksimi**, *huk.* ◘ **Mirasın bölünmesi.** ⊙ ~ **ta geri verme**, *huk.* ◘ **Mirasta iade.** ⊙ ~ **ta iade**, *huk.* ◘ **iade;** ⊙ ~ **ta mahfuz hisse**, *huk.* Kanunda belirtilmiş derecedeki mirasçıların, kendilerine kalan miras hissesinden vasiyetname ile mahrum edilemiyecekleri miras payı; ⊙ ~ **tan feragat**, *huk.* ◘ **Mirasın reddi.** ⊙ ~ **tan feragat sözleşmesi**, *huk.* Mirastan vazgeçme sözleşmesi, bir kimsenin kanunî mirasçılarından biri ile yaptığı sözleşme. Böyle bir sözleşme imzalayan misasçı, mirasçılık hakkından vazgeçmiş sayılır. [*ing.* Renunciation of the inheritance; *Fr.* Pacte de renonciation à succession]; ⊙ ~ **tan iskat**, *huk.* Ölüme bağlı bir hukuk işlemiyle, miras bırakanın mirasçılarını mahfuz miras hisselerinden yoksun bırakması. [*ing.* Disinheritance]; ⊙ ~ **tan mahrumiyet**, *huk.* Mirasçıların, kendilerine miras bırakan kimseye karşı işledikleri ahlâka ve kanuna aykırı fiilleri sebebiyle mirastan kanun tarafından mahrum edilmeleri. [*ing.* Disqualification to inherit, exheridation; *Fr.* Indignité successoral].

~ **bırakan**, *huk.* Ölümü sebebiyle özel hukuk ilişkileri düzenlenen kimse. [*Fr.* De cujus].

~ **edinme**, *huk.* Mirasın iktisabı. [*ing.* Devolution of inheritance].

~ **hakkı**, *huk.* Bir ölünün, kanuna veya yapılan bir hukuk işlemine göre bütün mallarına, haklarına, borçlarına sahip olma durumu.

~ **hissesi**, *dey.* Bir kimseye mirastan düşen pay.

~ **hukuku**, *huk.* Kişinin sağlığında yaptığı ölüme bağlı hukuk işlemlerinin şekil ve şartlarını, ölümden sonra kalan mirasın mirasçılara geniş şekil ve şartlarını gösteren, mirastan doğan davaları düzenleyen hukuk kuralları. [*ing.* Rules of inheritance; *Fr.* Droit des successions].

~ **kalmak**, *dey.* Bir kimseye veraset yoluyle mal, mülk para v.b. kalmak.

~ **sebebiyle istihkak davası**, *huk.* Tereke yi veya terekedeki bir malı, haksız olarak elinde bulunduran bir kimseye karşı, üstün hak sahibi olan kanunî veya mansup mirasçının açtığı, malın iadesine ilişkin dava. [*Fr.* Action successorale].

~ **sözleşmesi**, *huk.* Miras sözleşmesi, mirasçıların mirastan vaz geçmeleri, murisin mirasçı tayini veya vasiyette bulunması gibi ölüme bağlı tasarrufları kapsayan sözleşmeler. [*ing.* Contract of inheritance, testamentary contract].

~ **vergisi**, *huk.* ◘ **Veraset ve intikal vergisi.**

~ **yemek**, § ❶ Kendisine birinden miras kalmak. [*ing.* To inherit, to come into an inheritance; *Fr.* Hériter]; § ❷ Kendine kalan mirası harcayıp bitirmek.

mirasçı, i.§ ❶ Ölen bir kimsenin kanun yoluyle mirasının kaldığı kimse: *Kalıbı dinlendirdiği vakit Edibe'den başka mirasçısı yok.* [*ing.* Heir, heiress, distributee, successor; *Fr.* Héritier]; § ❷ *mec.* Birini ölümünden sonra da örnek almakta devam eden, bir şeyi sürdüren, devam ettiren kimse: *Atatürk'ün mirasçısı Türk gençliğidir;*§ ❸ *huk.* Bir kişinin ölümünden sonra, kanun veya ölüme bağlı bir tasarruf sonucu o kimsenin hak ve borçlarına külli halef olan kimse; ⊙ **arı** ~, *huk.* Fevkalâde ikame yoluyle naspedilen mirasçılardan sonra mirasçı olacak kimse; ⊙ **kanunî** ~, *huk.* Kanun gereği mirasçı olan kimse. [*ing.* Legal heir]; ⊙ **mahfuz hisseli** ~, *huk.* Miras bırakanın miras paylarının belirli bir kısmı üstünde tasarruf edemeyeceği mirasçı. [*ing.* Forced heir]; ⊙ **mansup** ~, *huk.* Miras bırakanın ölüme bağlı bir tasarrufuyle miras bırakana külli halef olan kimse. [*ing.* Testamentary heir; *Fr.* Héritier testamentaire]; ⊙ **ön** ~, *huk.* Fevkalâde ikamede ilk mirasçı olan kimse.

mirasçılık,-ğı, i. *huk.* Mirasçı olma hali. ◘ **Mirasçı.**

miras.yedi, b. i. ve s. § ❶ Kendisine fazlaca miras kalan, mirasa konan kimse. [*ing.* One who has inherited a great fortune; *Fr.* Personne qui a fait un héritage, qui fait de folles dépenses]; § ❷ *mec.* Pek savurgan, çok para harcayan, müsrif *(kimse).* [*ing.* Spendthrift; *Fr.* Prodigue].

miras.yedilik,-ği, b. i. § ❶ Mirasyedi olma hali; § ❷ Mirasyediye yaraşan davranış. [*ing.* Extravagance, squandering; *Fr.* Etat de ce, qui a fait un héritage, prodigalité].

mirat /mirâ/, i. *Osm.* < *Ar. ru'yet. esk.* Ayna. [*ing.* Mirror, looking glass; *Fr.* Miroir, glace].

mirban, i. *Fr. mirbane. kim.* ~ **esansı**, *kim.* Lavantacılıkta nitrobenzene verilen ad; kokusu acı badem esansına benzer ve sabunlara koku vermek için kullanılır. [*ing.* Mirbane oil; *Fr.* Essence de mirbane].

mirfak[1], i. *Osm.* < *Ar. esk.* § ❷ Dirsek; § ❷ Kiler veya mutfak. [*ing.* Elbow; *Fr.* Coude].

Mirfak[2], öz. i. *astr.* Perse'nin *a* yıldızına veya *a Persei*'ye verilen ad. Kadiri 1,9 Tayf örneği F5. [*ing.* ve *Fr.* Mirfak].

mirfaka, i. *Osm.* < *Ar. mirfak. esk.* Dirsek dayanan küçük yastık. [*ing.* Cushion on which to rest the elbow].

mirfed, i. *Osm.* < *Ar. esk.* Büyük kâse. [*ing.* Large bowl, drinking cup].

mirî /mirî/ s. *Osm.* < *Fars. esk.* § ❶ Hükûmetin, hazinenin malı olan, beylik. [*ing.* Belonging to the state, public; *Fr.* Appartenant à l'état ou au trésor public]; § ❷ i. Devlet hazinesi. [*ing.* State treasury, exchequer; *Fr.* Trésor public, Trésor]; § ❷ Hükûmetin aldığı vergi; ⊙ ~ **sini almak** *(bir şeyin),* Hükûmetin herhangi bir nesne üstüne koyduğu vergiyi toplamak. [*ing.* To collect government tax *(on something)*]; ~ **arazi**, *huk. esk.* Çıplak mülkiyeti *(rakabe)* devlete, menfaati ile tevfiz yoluyle kişilere bırakılan topraklar.

~ **hazinesi**, *tar.* Maliye hazinesi, devlet hazinesi yerinde, eskiden kullanılan bir deyim.

~ **kâtibi**, *huk. esk.* Osmanlı devletinde İstanbul'da Maliye nezareti ile halk arasındaki dâvalara bakan mahkeme hâkimi. *(Mirî katibinin verdiği kararları Rumeli kazaskeri denetlerdi).*

~ **mal**, Hazine malı, devlet malı.

mirieşka, i. Ham bez üzerine ajurlu işleme biçimi de yapılan bir Rus elişi. [*ing.* ve *Fr.* Miriechka].

Miri'ler, ç. öz. i. Moğol tipinden assam halkı. Balıkçılık ve avcılık veya dağlılarla ovalılar arasındaki ticarî anlaşmalarda aracılık yaparlar. [*ing.* ve *Fr.* Miris].

mirilû /mirî-lû/, i. *Osm.* < *Ar.. mirî, esk.* Uzun süren savaşlarda nizamî ordu mevcudunun yetmemesi halinde ücretle askere alınan kimse. [*ing.* Men recruited as soldiers with pay to serve in long wars and when the regular army is insufficient].

mirim, ünl. «*Aziz dostum, beyim, arkadaşım!*» anlamında samimiyet belirtmek için kullanılır. [*ing.* Sir! My dear friend!].

miristik, s. *Fr. myristique. kim.* Formülü $CH_3-(CH_2)_{12}-CO_2H$ olan bir yağ asidi için kullanılır; hindistancevizi yağında gliserit halinde, balina beyazında ketilik aster halinde, ayrıca öküz ödünde ve süsen çiçeği kökünde bulunur. *(54° C'ta eriyen beyaz renkli bir katıdır).* [*ing.* Myristic acid; *Fr.* Tetradécanoïque].

☆ *Eşanl.* **tetradekanoik.**

miristikasyon, i. *Fr. myristication* < *Lat. myristica,* küçük hindistancevizi. *anat.* Öd yolları ödle dolu olduğu ve kılcal damarlarına kan oturduğu zaman karaciğerin aldığı küçük hindistancevizi görünümü. [*ing.* Myristication].

mirkak /mirkâk/, i. *Osm.* < *Ar. esk.* Oklava. [*ing.* Rolling pin].

mirkam /mirkâm/, i. *Osm.* < *Ar. rakm. esk.* § ❷ Kalem; § ❷ Güneş saati mili. [*ing.* Pen, stylus for writing with, gnomon, sun dial].

mirkat /mirkât/, *Osm.* < *Ar. esk.* § ❶ Merdiven; § ❷ Basamak. [*ing.* Ladder, staircase].

mir.liva /mirlivâ/, b. i.; *Osm.* < *Fars. mir,* emir + *Ar, livâ,* sancak. § ❷ *ask. esk.* Tuğgeneral. [*ing.* Major general, commander of a brigade; *Fr.* Général de brigade]; § ❷ *teşk. tar.* Osmanlı devletinin ilk zamanlarında sancakbeylerine verilen ad.

mirmekofil, s. ve i. *Fr. myrmécophile.* ◘ **Karıncasever.**

mirmekofit,-ti, i. *Fr. myrmécophyte.* Karıncaların sevdiği bitkilere verilen ad.

mirmekokseni, i. *Fr. myrmécoxénie. zool.* Karıncalar tarafından, kendi yavrularının zararına, ihtimamla bakılıp beslenen karınca seven böceklerin durumu; karınca bakıp beslediği hayvanın salgıladığı bir sıvıya aşırı düşkünlüğünden dolayı bunu yapar. *(Mirmekokseni, ortak yaşamanın bir çeşididir).* [*ing.* Myrmecoxenia].

mirmekoloji, i. *Fr. myrmécologie. zool.* Entomolojinin arılardan bahseden kolu. [*ing.* Myrmecology].

mirmillo, i. *Lat. esk. Rom.* Elinde galya kalkanı, pelta ile küçük bir kılıç, başında da, üzerine balık resmedilmiş bir başlık bulunan gladyatör. *(Hasmı da, çoğu zaman, elinde bir ağ ile üçlü bir çatal mızrak bulunan retinarius'tu).* [*ing.* Myrmillo; *Fr.* Mirmillon].

miro, i. Genellikle Venedik'te kullanılmış olan 15.8 litre değerindeki eski bir hacim ölçüsü. [*ing.* ve *Fr.* Miro].

mironik, s. *Fr. myronique. kim.* Kükürtlü bir asid için kullanılır; mironik asidin potasyum tuzu kara hardal tohumunda bulunur; bu asid gene bu tohumdaki çözünür bir maya *(minozin)* etkisiyle ikiye ayrışan bir glikozid *(sinigrin)* verir. [*ing.* Myronic].

mirozin, i. *Fr. myrosine. biyokim.* Hardal tohumunda bulunan enzim; sinigrozid'i *(glükozit)* hidrolize uğratarak glikoz, potasyum sülfat asidi ve kükürtlü bir esans olan allilik seneyol *(veya allil izosiyanat)* verir. [*ing.* Myrosin].

mirsat,-dı /mirsât/ i. *Osm.* < *Ar. rasad* > *mirsâd. esk.* § ❷ Yıldızları incelemeye yarayan âlet; § ❶ Gemi demiri, çapa. [*ing.* Anchor]; § ❷ Gözleme yeri.

mirsen, i. *Fr. myrcène. kim.* Formülü $C_{10}H_{16}$ olan, terpen sınıfından birincil açık zincirli hidrokarbon: *Lippia citriodora* esansında bulunur.. [*ing.* Myrcene].

mirtenol, i. *Fr. myrténol. kim.* Formülü

$C_{10}H_{17}OH$ olan, terpen sınıfından birincil alkol, pinen'den türer ve 233° C'ta kaynar; asetat halinde mersinağacı esansının temel bileşenini meydana getirir. [*ing.* Myrtenol].

mirveha, i. *Osm.* < *Ar. rih* > *mirvaha. esk.* Yelpaze. [*ing.* Fan, ventilator].

miryametre, i. *Fr. myriamètre.* Onbin metre olan eski uzunluk ölçüsü birimi *(sembolü: mam).* [*ing.* Myriameter].

miryapiez, i. *trm.* Değeri 10.000 piez olan basınç ölçüsü. *(Sembolü: marpz).*

mirza /mirzâ/, i. *Osm.* < *Fars. esk.* Kimi Türk topluluklarında ve Iran'da kullanılan bir soyluluk ünvanı. [*ing.* Prince, son of a great lord gentleman; *Fr.* Titre de noblesse ou d'honneur chez les Persans].

mis[1], i. *Osm.* < *Ar. misk.* § ❶ Güzel kokulu bir madde, misk. [*ing.* Musk; *Fr.* Musc]; § ❷ Mükemmel, çok iyi.

~ **(misk) gibi**, *dey.* Temiz ve güzel kokulu. [*ing.* Sweetly scented, fragrant, delicious; *Fr.* Propre, net, soigné, très bien, excellemment].

~ **(misk) gibi kokmak**, *dey.* Güzel koku yaymak, kokusu çok güzel olmak.

~ **sabunu**, Güzel kokulu sabun. [*ing.* Perfumed soap; *Fr.* Savon musqué].

mis[2], i. *Ing. miss.* § ❶ Ingilizcede evlenmemiş kızlar için kullanılan san. [*Fr.* Miss]; § ❷ *(Yalnız olarak)* Ingiliz mürebbiye: *Mis, çocukları henüz sokağa çıkarmadı.* [*Fr.* Miss].

misaferet, i. *Osm.* < *Ar. sefer* > *müsâferet. esk.* § ❶ Misafir etme, konuk etme. [*ing.* Making a guest]; § ❷ *tar.* Savaş zamanında savaşılan ülkenin büyükelçisini, elçilik mensuplarını ve o ülke halkından olan tacir, seyyah v.b. kimseleri bir yerde ikamete mecbur etme, göz altına alma. [*ing.* Internment of the ambassadors and citizens of hostile countries in war time].

misafir /misafir/, i. *Osm.* < *Ar. sefer* > *müsâfir.* § ❶ Bir kimsenin evinde geçici bir süre için ağırlanan, yiyip içerek kalan kimse. [*ing.* Guest; *Fr.* Hôte, hotesse].

☆ *Eşanl.* **konuk**; § ❷ *oft.* Gözün saydam tabakasında herhangi bir nedenle meydana gelen beyaz leke. [*ing.* Speck in the eye]; § ❸ *esk.* Yolculuk yapan kimse, gezgin. [*ing.* Traveler, visitor].

~ **ağırlamak**, *dey.* Misafire gerekli ilgiyi göstermek ve ikramda bulunmak. [*ing.* To entertain a guest; *Fr.* Traiter, régaler des invités].

~ **etmek**, Geçici bir süre alıkoyarak ağırlamak. [*ing.* To have as a guest; *Fr.* Donner l'hospitalité].

~ **gibi oturmak**, *dey.* Bulunduğu yerden her an ve herhangi bir şekilde ayrılmaya hazır kimseler için kullanılır. [*ing. To* live in a house ready to leave at a moment's notice].

~ **konağı (evi)**, Köylerde misafirleri ağırlamak için yapılmış özel yer, misafirhane. [*ing.* Guesthouse for travelers in a village].

~ **odası (salonu)**, Evlerde misafirlerin kabul edilip ağırlandığı oda veya salon. [*ing.* Living room, guest room; *Fr.* Chambre, salon de réception].

~ **olmak**, Bir yerde konuk olarak bulunmak, konmak. [*ing.* To be a guest, to stay as a guest].

~ **profesör**, *eğt.* Bir üniversiteye geçici olarak ders vermek üzere gelen yabancı profesör. [*ing.* Visitor professor].

~ **sanatçı**, Tiyatro, sinema veya sahnede asıl sanatçı kadrosunda bulunmamakla birlikte misafir olarak rol alan kimse.

~ **tohumu**, *arg.* Gayrimeşru çocuk, piç. [*ing.* Bastard; *Fr.* Bâtard,-arde].

misafir.hane /misâfirhâne/, b. i. *Osm.* < *Ar. misâfir* + *Fars. hâne.* Yolcu konağı, yolcu evi, otel, han. [*ing.* Guesthouse; *Fr.* Hôtellerie].

misafirlik,-ği /misâfirlik/, i. Misafir olma hali. [*ing.* Being a guest, visit; *Fr.* État de celui qui reçoit l'hospitalité ou qui est en visite].

☆ *Eşanl.* **konukluk**.

misafirperver /misâfirperver/, i. *Osm.* < *Ar. misâfir* + *Fars. perver.* Misafir ağırlamaktan zevk alan, misafir canlısı kimse. [*ing.* Hospitable; *Fr.* Hospitalier,-ère].

☆ *Eşanl.* **konuksever**.

misafir.perverlik,-ği, b. i. Misafirperver olma özelliği. [*ing.* Hospitality; *Fr.* Hospitalité].

☆ *Eşanl.* **konukseverlik**.

misak[1], /misâk/, i. ç: **mevasik**. *Osm.* < *Ar. vüsuk. esk.* Sözleşme, antlaşma, bağlaşma, yemin. [*ing.* Agreement, compact, solemn promise, pact, treaty; *Fr.* Pacte, alliance, convention].

misak[2] /misâk/, i. *Osm.* < *Ar. sevk. esk.* Sevketme, ileri sürme.

misal,-li /misâl/, i. ç: **emsile**. *Osm.* < *Ar.* § ❶ Örnek olarak alınabilen, gösterilen şey. [*ing.* Example; *Fr.* Exemple]; § ❷ *(Takımlarda)* Benzer, eş, gibi: *Derya misali.* [*ing.* Like; *Fr.* Pareil]; § ❸ Rüya, düş; § ❹ *gram. esk.* Arapçada, kökünün ilk harfi illet olan kelime.

~ **getirmek**, *dey.* Örnek vermek. [*ing.* To give an example].

~ **olarak**, ◘ **Meselâ**.

~ **olmak**, Örnek yerine geçmek.

misam, i. *Ar. esk.* Bilek. [*ing.* Wrist].

misar, i. *Osm.* < *Ar. 'usare. esk.* Mengene. [*ing.* Instrument ofr crushing or squeezing press].

misas, i. *Osm.* < *Ar. mess. esk.* El ile dokunma. [*ing.* Touching, feeling, handling].

misbah[1], i. *Osm.* < *Ar. subh. esk.* § ❶ Işıklandırma aracı, çıra, mesale, kandil; § ❷ Sabahleyin şarap içilen büyük kâse.

misbah[2], i. *Osm.* < *Ar. biy. esk.* Yüzgeç. [*ing.* Fin]

misbak, i. *trm.* Erken yetişen, daneleri karakılçıktan daha uzun, iri ve ağır, hastalık ve rüzgâra karşı mukavemetsiz, daneleri çabuk ayrılan makbûl bir pirinç çeşidi.

misbar, i. *Osm.* < *Ar. sebr. esk.* § ❶ Yaralara konan fitil; § ❷ Sonda. [*ing.* Surgical probe or sound or tent].

misel, i. *bot.* ◘ **Miselyum**.

misel, i. *Fr. micelle* < *Lat. mica*, parça, *fiz.* ve *kim.* Koloidlerin bir evresini meydana getiren molekül yığını. Koloid iyonlarında molekül yığılışmasından meydana gelen ve yalnız basına koloidin bütün niteliğini taşıdığı kabul edilen kısım. [*ing.* Micella].

miselli, s. *fiz.* Eriyiksel misellerden meydana gelen koloidler için kullanılır [*ing.* Micellar; *Fr.* Micellaire].

miselyum, i. *Fr. mycélium. bot.* Mantarların bitkisel kısmı: *Mantarın beyazı denen kısmı kök mantarının miselyumudur. (Genellikle ipliksi miselyum şeritler halinde örgenleşmiştir. Bazı mantarların /siphomycetes/ bölmeleri bulunmayan süreli bir miselyumu vardır; diğer bazı mantarlarda /septomycetes/ bölmeli bir miselyum bulunur.* [*Osm.* Fatr; *ing.* Mycelium].

misen, i. *Osm.* < *Ar. senn* > *misenn. esk.* Bileyi taşı. [*ing.* Hone, grindstone].

misenit.-ti, i. *Fr. misénite (Misene*, yer adından*) min.* Doğal potasyum sülfat.

misetofaj, i. *trm.* ◘ **Mantarcıl, mantaryiyen**.

misetom, i. *Fr. mycétome. patol.* Asalak bir mantarın gelişmesiyle organizmanın herhangi bir yerinde meydana gelen iltihabî ur: *Misetomlar bir çeşit mikozdur.* [*ing.* Mycetoma].

misfat /misfât/, i. *Osm.* < *Ar. safvet. esk.* Su arıtan süzgeç. [*ing.* Filter used in purifying, water].

mishal, i. *Osm.* < *Ar. sehl. esk.* Yontacak âlet. [*ing.* Tool for smoothing, file, plane].

misil,-sli, i. *Osm.* < *Ar. missl. esk.* § ❶ Eş, benzer: *Dünyada bunun misli yoktur.* [*ing.* Similar, equal; *Fr.* Semblant, pareil égal]; ❷ Kat, özdeş miktarların toplamı. [*ing.* ve *Fr.* Multiple].

misilleme, i. *(Kötü bir hareketi)* Dengiyle karşılama. [*ing.* Retortion, retaliation, reprisal; *Fr.* Récompense, représaille].

misina, i. *It. messina.* § ❶ Suni veya sentetik ham madde ile tek kat çekilmiş değişik kalınlıkta iplik; § ❷ *balıkç.* Balıkçıların olta ipi olarak kullandıkları ipekten veya naylondan tel. *(Eskiden at kılından yapılırdı).* [*ing.* Gut *(between line and hook); Fr.* Crin de Florence].

misistrira, i. Ucu sivri demirli kısa öğrendire. [*ing.* Short steel-pointed goad or dart].

misk,-ki, i. *Osm.* < *Ar. esk.* Asya'nın yüksek dağlarında yaşayan bir cins ceylânın erkeğinin karın, derisi altındaki bir bezden çıkarılan güzel kokulu madde. [*ing. ve* Fr. Musc].

~ **çiçeği**, *bot.* ◘ **Miskçiçeği**.

~ **geyiği**, *zool.* ◘ **Miskgeyiği**.

~ **gibi**, § ❶ Pek temiz ve güzel kokulu: *Misk gibi çamaşır;* § ❷ Çok iyi ve elverişli: *Misk gibi bir iş;* § ❸ Pekâlâ, elbette: *Ben bu işi misk gibi yaparım.*

~ **ile amber**, Tam isteğe göre uygun anlamında bir deyim. [*ing.* As desired, perfect; *Fr.* Juste comme on désirait, conforme à ce qu'on désirait].

~ **kedisi**, *zool.* ◘ **Miskkedisi**.

miskab, i. ◘ **Miskap**.

miskal[1],**-li** /miskâl/, i. *Osm.* < *Ar. sıklet. metrol. esk.* 1/3 dirhem ağırlığında *(4 1/2 gram)* ölçü birimi. *(Değerli madenlerin, mücevherlerin, ilâçların tartılmasında kullanılırdı. Arapların en eski ölçü birimlerindendi): Muhabbet kan tarla, alışveriş miskalle.* [*ing.* Weight of 1 1/2 drams (for precious stones; *Fr.* Poids d'un gramme et demi servant à peser seulement les pierres précieuses].

miskal, miskale[2], i. *Osm.* < *Ar.* Kuyumcu, v.b. nin madeni parlatmak için kullandıkları cihaz.

miskam /miskâm/, s. *Osm.* < *Ar. sekâmet. esk.* Hastalıklı. [*ing.* Sickly, drinking vessel].

miskap,-bı, i. *Osm.* < *Ar. sakb. delme* > miskab. esk. Matkap. [*Fr.* Instrument de menuisier à percer, à perforer, poinçon, perforateur].

miskat /miskât/, i. *Osm.* < *Ar. saky. esk.* § ❶ Su kovası, su konulacak kap. [*ing. Drinking cup, drinking vessel];* § ❷ Kâse, kadeh.

misk.çiçeği, b. i. *bot.* Ikiçenekliler *(Dicotyledoneae)* sınıfının, *Dipsacaceae* familyasından güzel kokulu bir bitki. [*Lat. Scabiosa (= Knautia) arvensis; Ing.* Field scabious; *Fr.* Knautia].

☆ *Eşanl.* **eşekkulağı**.

misket[1] i. *Fr. mousquet. esk.* § ❶ Şarapnel ve bombaların içinde bulunan kurşun veya demir taneler. [*ing.* Musket *(gun); Fr.* Mousquet]; § ❷ *oyun.* Oyun oynanan bir çeşit bilye.

~ **oyunu**, *oyun.* Çocukların bilyelerle oynadıkları bir oyun.

~ **tanesi**, On sekiz dirhemlik kurşun.

misket[2], i. ve s. *Fr. musc.* < *muscat* < *Ar. misk.* § ❶ Güzel kokulu meyveleri nitelemek için kullanılır. [*ing.* ve *Fr.* Muscat]; § ❷ Misket üzümünden yapılan şaraplara da aynı ad verilir: *Misket şarabı.* [*Ing.* Muscatel grape, scented fruit; *Fr.* Muscat].

~ **üzümü**, Güzel kokulu üzüm: *Yine böbrek, yine enginar, yine ayva kompostosu, misket üzümü, sarı bayır inciri vardı.* [*ing.* Muscatel grape; *Fr.* Raisin muscat].

misk.faresi, b. i. *zool.* ◘ **Misksıçanı**.

misk.geyiği, b. i. *zool.* Çift-parmaklılar *(Artiodactyla)* takımının, Cücegeyikgiller *(Cervidae)* familyasından bir memeli türü. Uzunluğu 100, yüksekliği 50 sm. Boynuzları yoktur. Orta Asya'daki yalçın ve sarp yamaçlarda yaşar. 3.500 m.'den aşağılarda pek bulunmaz. Erkeğinde karın derisinin altında küçük bir portakal iriliğinde ve kese şeklinde bir bez vardır; bunun deliği, cinsiyet organı deliğinin hemen önünde bulunur. Bu kesede esmer bir salgı birikir ve miski meydana getirir. Miskgeyiklerinin koku bezlerinden elde edilen koku madde lavantacılıkta kullanılır. [*Lat. Moschus;. moschiferus; Ing.* Musk deer; *Fr.* Porte-musc, chevrotain porte-musc].

misk.gülü, b. i. Gül esansı elde etmek için yetiştirilen gül çeşidi. [*Lat. Rosa moschata; Ing.* Musk-rose; *Fr.* Rosier musqué].

miskî /miskî/, s. *esk.* § ❶ Misk gibi güzel kokan; § ❷ Misk gibi siyah renkli. [*ing.* Musky, pertaining to musk, of the color of musk, dark peper-and-salt color].

miskîn, s. *esk.* § ❶ İçinde misk bulunan; § ❷ Siyah renkli. [*ing.* Musky, black].

misk.keçisi, b. i. *zool.* ◘ **Miskgeyiği.**

misk.kedisi, b. i. *zool.* Misk kedisigiller *(Viverridae)* familyasına giren misk gibi koku salgılayan etçil memelilere verilen genel bir ad. [*Lat. Viverra, mungos, genetta* v.b.; *Ing.* Civet cat; *Fr.* Civette]; ⊛ **Afrika ~ si,** *zool.* Miskkedisigiller *(Viverridae)* familyasından bir memeli türü. Uzunluğu 70, kuyruğu 35 sm. Kül kahverengi olup, kara çizgili ve beneklidir. Afrika'da yaşar. [*Lat. Viverra civetta; Ing.* Civet cat; *Fr.* Civette]; ⊛ **Asya ~ si,** *zool.* Misk-kedisigiller *(Viverridae)* familyasından bir memeli türü. Uzunluğu 60, kuyruğu 46 sm. Kara çizgilidir. Güney Asya'da yaşar. [*Lat. Viverra zibetha; Ing.* Zibet (h); *Fr.* Zibeth]; ⊛ **kara palmiye ~ si,** Misk-kedisigiller *(Viverridae)* familyasından bir memeli türü. Uzunluğu 55, kuyruğu 50 sm. Rengi pas sarısı olup kara ve sarı çemberler taşır. Güney ve Doğu Asya'da yaşar. [*Lat. Paradoxurus niger; Ing.* Common palm civet; *Fr.* Paradoxure marte des palmiers].

misk.kedisigiller, ç. b. i. *zool.* Omurgalı hayvanlardan Memeliler *(Mammalia)* sınıfının Etçiller *(Carnivora)* takımının Kedimsiler *(Herpestoidea)* üst familyasına giren bir familyası.Gövdeleri uzun olup kedi ve sansarlara benzerler. Batı türleri tırnaklarını pençesinin içine çekebilir. Eşeylik organlarının yanında sarı-kahverengi ve misk gibi kokan bir sıvı salan bir bez bulunur. Bundan parfüm yapılır. Afrika'da misk kedisi *(Viverra vivetta),* Asya misk kedisi *(Viverra zibetha),* Kara palmiye misk kedisi *(Paradoxurus niger),* Firavun faresi, *(Mungos ichneumon),* Jenet *(Genetta genetta),* Fussa *(Cryptoprocta ferox)* türleri iyi bilinir. [*Lat.* ve *ing. Viverridae; Fr.* Viverridés].

miskîn, s. ç: **mesakin.** *Osm.* < *Ar. meskenet* > *miskîn.* § ❶ Göz yumulmayacak veya hoş görülmeyecek olgular karşısında hiç bir tepki göstermeyen: *Ne miskin adam! İnsan böyle bir muameleye nasıl katlanır!* [*Ing.* Idle, abject, poor-spirited; *Fr.* Faineant, indolent, nonchalant, balourd]; § ❷ Insanı sinirlendirecek derecede uyuşuk olan: *Bırakın şu miskini, onun elinden bir şey gelmez.* [*Ing.* Lazy; *Fr.* Paresseux,-euse]; § ❸ *patol.* Miskin hastalığına tutulmuş. [*Ing.* Suffering from leprosy, leprous; *Fr.* Lépreux,-euse]. ☆ *Eşanl.* cüzamlı, § ❹ **Aciz, zavallı.** [*Ing.* Poor, wretched]; § ❺ *huk. esk.* Islâm dininden olanların yardımıyle yükümlü oldukları yoksul kimse; ⊛ **~ler tekkesi,** *esk.* § ❶ Cüzamlı hastaların topluca bulunup yaşadıkları bina, yer.*(Cüzam, bulaşıcı bir hastalık olduğu için Ortaçağ'dan beri hastalar bu tür müesseselerde toplumdan uzak yaşarlardı. İstanbul'da /Üsküdar/, Harput'ta v.b. yerlerde miskinler tekkeleri vardı.* [*Ing.* Lazarhouse; *Fr.* Léproserie]. § ❷ Kendini Tanrı'ya adamış dervişlerin yaşadığı tekke, zaviye, hankah v.b. ne halk arasında verilen ad. *(Dünyadan el etek çekerek kendini Tanrı'ya adayan, günlerini zikir ve İbadetle geçiren bazı tarikatçılara da seesizlik içinde yaşayan anlamında miskin denir.)* [*Ing.* Leper hospital]; § ❸ *(dergâhı), dey. /«cüzamlılar hastahanesi»/,* tembel tembel oturulup iş görülmeyen yerler için kullanılır.

~ asmanın kel koruğu, *dey.* Son derece tembel kişileri nitelemek için kullanılır.

~ hastalığı, *(veya illeti), patol. esk.* ◘ **Cüzam.**

miskinane, z. *esk.* Tembelcesine, miskincesine.

miskin.hane /miskinhâne/, b. i. *Osm.* < *Ar.* ve *Fars. esk.* Cüzamlıların, toplumdan uzak tutulmaları için yerleştirildikleri yer. [*Ing.* Leper hospital, den of idlers; *Fr.* Léproserie].

miskinleşmek, nsz. f. § ❶ Miskin, uyuşuk ve tembel hale gelmek. [*Ing.* To become idle, to become poor or wretched; *Fr.* Devenir paresseux etc.]; § ❷ Gerektiği halde ve yerde tepki göstermemek.

miskinlik,-ği, i. Miskin olma hali veya ona yakışacak davranış. [*Ing.* Abjectness, indolence, poverty, wretchedness, leprosy; *Fr.* Paresse, indolence, nonchalance].

Miskito-matagalpa, öz. i. *dilb.* Honduras ve Guatemala kıyılarında ve Nikaragua'da konuşulan Orta Amerika dil ailesi. [*Ing.* ve *Fr.* Miskito-matagalpa].

miskiyo, i. *It. mischio* < *Lat. miscere,* karışmak. Renkleri çok çeşitli italyan mermeri. [*Ing.* ve *Fr.* Mischio].

misk.otu, b. i. *bot.* İkiçeneklıler *(Dicotyledoneae)* sınıfının, *Scrophulariaceae* familyasından güzel kokan bir ot. [*Lat. Mimulus moshatus; ing.* Musk plant, musk flower; *Fr.* Mimulus].

misk.öküzü, b. i. *zool.* ◘ **Misksığırı.**

misk.ördeği, b. i. *zool.* Berberistan ördeğinin başka adı. *(Bu ördek gayet hoş bir misk kokusu yayar; bazılarına göre bu koku hayvanın alnındaki etçiklerde bulunur.)* [*ing.* Muscovy duck, Barbary duck, musk duck; *Fr.* Canard musqué, canard turc, canard de Barbarie].

misk.sıçanı, b. i. *zool. Microtidae (= Cricetidae)* familyasından anayurdu Kuzey Amerika olan, apışarasında koku bezi bulunan kemirgen memeli hayvan; 1905'te Orta Avrupa'ya, 1928'de, postu için Fransa'ya sokuldu. Kısa zamanda yetiştirildiği yerden kaçan bazı sıçanlar hızla çoğalarak Loire'ın kuzeyinde bütün Fransa'ya yayıldı. Bu sıçan özellikle Normandiya'da sebze bahçelerine büyük zarar verir. Ancak tuzak ve kapanla yok edilebilir. Misksıçanının salgı bezinden elde edilen koku lavantacılıkta, postu değerli olup kürkçülükte kullanılır. [*Lat. Ondatra zibethica; Ing.* Muskrat; *Fr.* Ondatra du Canada, rat musqué].

☆ *Eşanl.* **miskfaresi.**

misk.sığırı, b. i. *zool.* Çift parmaklılar *(Artiodactyla)* takımının, Boynuzlugiller *(Bovidae)* familyasından bir memeli türü. Büyüklüğü ve yapısı öküz ile koyun arasıdır. Yüksekliği 1,20 m'yi geçmez, Tıknaz gövdeli, dizlerine kadar ince uzun ve sık yünlü bir hayvandır. Rengi koyu esmer, kuyruğu koyununki gibi kısadır. Boynuzları alın tarafında şerit gibi yassı, öne doğru kıvrık ve çok sivridir. Yelesi vardır. Grönland'da ve Kanada'nın kuzeyinde yaşar. Dördüncü zamanda Kuzey yarımkürede gayet yaygındı. [*Lat. Ovibos moschatus; Ing.* Musk-ox, musk sheep; *Fr.* Bœuf musqué, ovibos].

misl, i. ◘ **Misil.**

mislî /mislî/, s. *Osm.* < *Ar. misl. esk.* Aşırı fiyat farkı olmadan benzeri bulunabilen.

~ eşya, *huk.* ◘ **Eşya.**

mislî, ◘ **Gölcük.**

misma, i. *Osm.* < *Ar. sem', esk.* § ❶ Kulak. [*Ing.* Ear; *Fr.* Oreille]; § ❷ *fiz. esk.* Kulaklık, radyo veya telefon dinlemek için kulağa takılan âlet; § ❸ *tıp. esk.* Hastaların göğsünü, ciğerlerini, kalbini dinlemeye yarayan âlet. [*Ing.* Stethoscope; *Fr.* Micracoustique, stéthoscope].

mismar /mismâr/, i. ç: **mesamir.** *Osm.* < *Ar. esk.* Mıh, çivi. [*Ing.* Nail, peg, pin; *Fr.* Clou].

mismarî /mismârî/, s. *esk.* § ❶ Çivi ile ilgili; § ❷ Çivi biçiminde olan. [*Ing.* Nail-shaped, cuneiform; *Fr.* Cunéiforme].

mison, i. Çin içkisi; tuzlanmış ve mayalaşmış lahana kaynatarak yapılır. [*Ing.* ve *Fr.* Mison].

mispikel, i. *Fr. mispickel, min.* Doğal demir arsenyosülfür. [*Ing.* ve *Fr.* Miss].

☆ *Eşanl.* **arsenopirit, arsenikli demir.**

miss /mis/, i. *Ing. mistress'*in kısaltılmış şekli. Evlenmemiş kadın anlamında ingilizce kelime. *(Ingiltere'de ya vaftiz adından veya büyük kız söz konusu ise aile adından önce kullanılır).* [*Ing.* ve *Fr.* Miss]; § ❶ Güzellik kraliçesi: *Miss America.* [*ing.* ve *Fr.* Miss].

missa, i. *Lat.* Hıristiyan dininde rahip tarafından Isa'nın vücudunun ve kanının, ekmek ve şarap suretinde nezredilmesi. [*ing.* Mass; *Fr.*Messe]; ⊛ *«a cappella»* **polifonik ~,** *müz.* Hıristiyan dinî törenlerinde okunan beş veya altı duanın tümü; bütün a cappella parçalarda olduğu gibi, her kısım, hem çalgıyle çalınabilsin hem söylenebilsin diye sözleriyle birlikte yazılır. [*ing.* Polyphonic mass *«a capella»; Fr.* Messe polyphonique «a cappella»]; ⊛ **konçertante ~,** *müz.* Çalgıların eşlik ettiği, gerektiğinde araya solo şarkıcıların karıştığı koro topluluklarına söyletilen ve dua parçalarının tümü. [*ing.* Concerted mass; *Fr.* Messe concertante].

missing link, i. *Ing.* Canlıların sınıflandırılmasında bir cins veya türün ardışık dizisini tamamlayabilmek için eksik olan cins veya tür: Cava insanı *(Pithecanthropus erectus)* evrimci kuramının uzun süre tartışma konusu olan *missing link*'idir. [*ing.* ve *Fr.* Missing link].

Mississippi[1], öz. i. *coğr.* Kuzey Amerika'da ırmak, A.B.D. yi kuzeyden güneye doğru Büyük Göller bölgesinden Meksika körfezine kadar aşar. Uzunluğu 3 780 km. *(Mississippi'nin başlıca kolu Missouri ile meydana getirdiği bütünün uzunluğu 6 260 km'yi bulur.)* [*ing.* ve *Fr.* Mississippi].

Mississippi[2], öz. i. *coğr.* A.B.D. nin güneyinde eyalet. Yüzölçümü 123 584 km²; merkezi, *Jackson*'dır. [*ing.* ve *Fr.* Mississippi]

~ alligatoru, *zool.* ◘ **Alligator.**

Missouri[1], i. *coğr.* A.B.D.'nin ortasında eyalet. Yüzölçümü 180.456 km²; merkezi *Jefferson City*'dir. [*ing.* ve *Fr.* Missouri].

Missouri[2], öz. i. *coğr.* A.B.D.'de, 4370 km. uzunluğunda ırmak. *(Mississippi'nin koludur).* [*ing.* ve *Fr.* Missouri].

mistaçu, mistaçyo, i. *It. den.* Civadrayı altından geminin talimarına bağlamak ve tuttumak için halattan veya zincirden yapılmış köstek. *(Bunlar yelkenlilerde civadraya kapelâ olunan kurica sapanlarının boğatalarına flâdor vasıtasıyle donatılıp doldurulur).* [*ing.* Spritsail yard].

~ boğatalar, *den.* Mistaçoları doldurmak üzere kurica sapanlarına bağlanmış boğatalardır.

mistaçyo, i. ◘ **Mistaço.**

mister[1], i. *Fr. mystère.* § ❶ *tiy.* Ortaçağ ve Rönesans dinî tiyatro edebiyatında, hıristiyan dininin sırlarından birini konu alarak işleyen dram. [*ing.* Mystery play]; § ❷ *sosy.* Ilkçağ dinlerinde halka gizli olan âyin ve törenlere verilen ad: *Orpheus,* Cybelius misterleri gibi. [*ing.* Mystery].

mister[2], i *Ingiliz master*'ın değişik biçimi. Türkçe bay kelimesi gibi *«sir»* veya *«lord»* unvanını kullanma hakkı olmayan erkeklerin soyadları önünde kullanılan ingilizce kelime. *(Her zaman kısaltılmış şekliyle /Mr/ kullanılır. -Master şekli çocukların soyadları önünde kullanılır.)* [*ing.* ve *Fr.* Mister].

mistik, s. *Fr. mystique* < *Lat. mysticus; Yun. mystikos,* sırla ilgili. § ❶ Gizli bir belirlenime sahip olan; böylece mecazî, alegorik bir anlam taşıyan. [*Ing.* Mystical]. § ❷ Mistisizm ile ilgili. [*ing.* Mystical]; § ❸ Mistisizmi derin hayranlığı, coşkuyu yansıtan. [*Ing.* Mystical]; § ❹ i. İlâhiyatla veya mistik hayatla uğraşan kimse. [*Ing.* Mystical]. ☆ *Eşanl.* **gizemci;** § ❺ Dünyadan el etek çekerek kendini Tanrı'ya adayan kimse; § ❻ Bütün olayları gizli Tanrısal güçlerin yönettiğine inanan evreni bu inanca dayanan bir görüşle açıklayan kimse. [*Ing. Mystical*]. ◘ **Mutasavvıf.**

~ delta, ◘ **Delta.**

mistika, mistiko, i. *It. mistico. den.* Teknesi ve arması uskuna tarzında olan üç direkli lumbarsız yelkenli. *(Özellikle İspanya kıyılarında kullanılan mistikalar, 80 t'a kadar yük taşıyan yelkenli kabotaj gemileriy-*

di. Fransa'da kullanılan türünde grandi direği çubuksuz yelpazeydi, seren yelkenleri açılırdı. Dreğinde sadece artene yelkeni, kıç direğinde arteneli yelken ve bazen bir gabya yelkeni bulunurdu). [*ing.* A kind of sailing boat similar to a schooner; *Fr.* Mistic, mistique]; ⊙ **şebek** ~, *den.* Purova ve grandi direğine seren yelkenleri açılan mistika. [*ing.* Xebec mistico; *Fr.* Chebec mistic].

mistiklik,-ği, i. ◘ **Mistisizm**.

mistiko, i. ◘ **Mistika**.

mistisizm, i. *Fr. Mysticisme* < *Lat. mysticus.* § ❶ Gözlem ve yargılamadan çok duygu ve sezgiye dayanan doktrin veya felsefî inan. [*ing.* Mysticism]; ☆ *Eşanl.* **gizemcilik**; § ❷ *din.* Tanrı'yı sezgi yoluyle kavrama ve Tanrı ile doğrudan doğruya ve mahrem olarak birleşme. *(Vecd hali bu birleşmenin en yüksek derecesidir.)* [*ing.* Mysticism].

mistral, i. *Fr.* Fransa'nın Akdeniz kıyısında *Toulon* ve *Sète* meridyenleri arasında kuzeyden esen soğuk, anaforlu, kuru ve şiddetli rüzgâr. *(Sète'in batısında aynı rüzgâra «tramontane» adı verilir.).* [*ing.* Mistral, cold].

mistress /misis/, i. *Ing.* < *Fr. maître*, efendi'nin dişili > *maîtresse.* «*Lady*» ünvanını kullanma hakkı olmayan kadınların aile adı önünde **Mrs.** şeklinde kısaltılmış olarak kullanılır. [*Fr.* Mistress].

mistura, i. *It.* < *Lat. mixtura. müz.* Notaların armoniklerini veren org boru takımlarına verilen ad: *Misturası iyi bir org.* [*ing.* Mixture-stop; *Fr.* Mixture, jeux de mutation].

misumena, i. *Lat. zool. Thomisidae* familyasından, erkeği ile dişisi arasında görünüş, boy ve yaşayış bakımından büyük farklar bulunan örümcek. Erkeği dişisinden daha küçük ve değişik renktedir. Misumena'nın örnek türü, Batı Avrupa'da yaygın olan *Misumena vatia*'dır; çok güzel açık sarı renkteki bu örümceğin erkeği gezgindir; dişisi gezmez, çiçeklerin ve yaprakların üzerinde hareketsiz durur, yumurta topağını bir iki iplikle kıvırdığı bir yaprağın içine bırakır. [*Lat.* ve *ing. Misumena; Fr.* Misumène].

misvak /misvâk/, i. *Osm.* < *Ar. sevk.* § ❶ *bot.* İkiçenekliler *(Dicotyledoneae)* sınıfının, *Salvadoraceae* familyasından, Doğu Afrika'dan Hindistan'a kadar uzanan bölgelerde yetişen bir küçük step ağacı. Odunu çok liflidir. Dalların ucunda tiftiklenen lifler diş fırçası olarak kullanılır. Meyvesi toparlak ve çok aromatik olup yenilebilir. [*Lat. Salvadora persica; ing.* Toothbrush tree; *Fr.* Salvadora]; § ❷ *esk.* Diş temizliğinde kullanılmak için ucu dövülüp fırça haline getirilen misvak dalı. *(Misvakla dişleri fırçalamak müslümanlıkta sünnettir).* [*ing.* Stick of wood beaten into fibers at one end and used as a toothbrush; *Fr.* Cure-dent de bois].

misyon, i. *Fr. mission.* § ❶ Bir kimseye, bir şey yapmak üzere verilen özel görev, yetki. [*ing.* Mission]; § ❷ Bir hükûmetin bir kimseye verdiği geçici ve belirli görev. [*ing.* Mission]; § ❸ Dinî, diplomatik, bilimsel v.b. bir görev yüklenmiş kimselerin tümü. [*ing.* Mission]; ⊙ **diplomatik** ~, ◘ **Diplomatik**[1].

misyoner, i. *Fr. missionnaire.* § ❶ İç veya dış misyonlarda görev alan rahip, papaz, din adamı. [*ing.* Missionary]; § ❷ *(Geniş anlamda)* Bir düşünceye, bir ülküye kendini adayan ve bunu yapmaya çalışan kimse. [*ing.* Missionary].

misyonerlik,-ği, i. § ❶ Misyonerin yaptığı iş, misyoner olma hali. [*Fr.* Missionnariat]. § ❷ Genel anlamda, başka dinden iş, misyoner olma hali. [*ing.* Function and quality of a missionary; *Fr.* Missionnariolanları kendi dinine kazandırmak için kurulan dernek; § ❸ Özel anlamda, Hıristiyan olmayan ülkelerde, Hıristiyanlığı yayma amacını güden kurum.

miş[1], i. *Osm.* < *Fars. esk.* Koyun. [*ing.* Sheep].

-miş,-mış,-muş,-müş, ek. § ❶ Anlatılan geçmiş zaman eki; başkasından duyulan veya farkına varılmadan yapılan yahut sonradan farkına varılan bir iş anlatılırken kullanılır: *gel-miş, bak-mış, don-muş, büzül-müş* v.b. ◘ **Geçmiş zaman**; § ❷ Geçmiş zaman partisip eki; geçici kalıcı isimler yapar: *öl-müş (hayvan), yan-mış (çocuk); dolmuş geç-miş v.b.*

mişar /mi'şâr/ i. *Osm.* < *Ar. 'aşere. mat. esk.* Onda bir.

mişe, i. *Osm.* < *Fars. bişe*'den *mişe. esk.* Meşe, sert ve dayanıklı olan kuru, parlak renkte bir cins ağaç.

Mişerler, ç. öz. i. *etn.* Orta ve Doğu Rusya'da yaşayan türk topluluğunun bir boyu. Mişerler Kazan eyaleti dışında, Tambov, Ryazan Penza, Kuybışev, Saratov, Ulyanovsk, Voronej, Gorkiy *(Nijriy-Novgorod)* Orenburg illerinde ve Başkırdistan'da dağınık olarak yaşarlar. Sayıları 300 000'in üstündedir. Dillerinin özelliği kelime başında *c* yerine *y; k, g* yerine *k,g* kullanmalarıdır.

mişe.zar, b.i. *esk.* Meşelerle kaplı yer, meşelik.

mişkat /mişkât/, i. *Osm.* < *Ar. esk.* İçinde kandil, lamba, mum yakılmak için duvarda yapılan oyuk.

-miş'li geçmiş, s. *gram.* Fiillerde, başkasından duyulan veya farkına varılmadan yapılan veya sonradan farkına varılan bir iş anlatılırken kullanılan geçmiş zaman şekline verilen sıfat: *Kardeşin gelmiş, öyle mi?; Ben bu sabah uyuyakalmışım. Meğer o beni aldatmış* örneklerinde, gelmiş kalmışım, aldatmış sözleri -miş-li geçmiş zaman şekilleridir. [*Osm.* Mazii naklî; *ing.* Reportive past tense; *Fr.* Passé indéterminé].

mişmetal, i. *Fr. mischmétal. met.* Temel maddesi seryum olan ve bileşimine lantan ile diğer nadir toprak madenleri bulunan alaşım, cevherlerinden kimyasal işlemeyle elde edilir ve bazen dökme demirlerin, çeliğin ve hafif alaşımların işlenmesinde katkı maddesi olarak kullanılır.

mişmiş, mışmış, i. *Osm.* < *Ar. bot.* h.d. Kayısı veya zerdali.

mişrat /mişrât/, i. *Osm.* < *Ar. şart. esk.* Daima güneş gören yer.

mişrat /mişrât/, i. *Osm.* < *Ar. şart*'tan *esk.* § ❶ Neşter. [*ing.* Surgeon's lancet, scarificator]; § ❷ Keskin bıçak.

mişvar /mişvâr/, i. *Osm.* < *Ar. esk.* Tavır, gidişat, tarz.

mişvare /mişvâre/, i. *Osm.* < *Ar. esk.* § ❶ Bal peteği; § ❷ Petekten bal alan âlet.

mişvar.gâh /mişvârgâh/, b. i. *Osm.* < *Ar. mişvâr* + *Fars.gâh' esk.* § ❶ At satılan meydan; § ❷ Gösteri yeri. [*ing.* Pace, manner of going, course *(events)* behavior].

mişvel, i. *Osm.* < *Ar. şevlet*, yuvarlak kuyruktan *mişvel. esk.* Küçük orak.

mişvelî /mişvelî/, s. *esk.* Orak biçiminde olan.

mit, i. *Fr. mythe* < *Yun. mythos.* § ❶ Kahramanlar ve efsaneler devrinin hikâyesi; § ❷ *mec.* Masalımsı, gerçek olmayan şey: Diktatörlüklerde adâlet bir mit haline gelir; § ❸ Tarihî, fizikî ve felsefî genel bir konuyu alegori şeklinde işleyen hayal ürünü eser: *Güneş miti. Oğuz Kağan Destanı bir mittir. (Mit, çeşitli şekillerde tanımlanır; onu efsaneden kesin olarak ayırt etmek zordur. Bununla birlikte mit, genel olarak sembolik /çoğu zaman kozmogonik/ bir anlam taşır ve tanrılardan söz eder).* [*ing.* Myth].

mitchourine'cilik,-ği, i. *(Ivan Vladimiroviç Mitchourine'in adından).* Sonradan kazanılan karakterlerin genel kalıtım kurallarını açıklayan yeni-lamarck'çı doktrin. [*ing.* Mitchourinism; *Fr.* Mitchourinisme].

mitil, i. § ❶ İçine yün, pamuk v.b. doldurulan beyaz yastık veya yorgan kılıfı; § ❷ İki yüzü beyaz, kapsız yorgan. [*ing.* Case of a quilt, pillow case].

mitilit,-ti, i. *Fr. mytilite. kim. Metilinozit*'e benzeyen ve midyelerin *(Mytilus edulis)* etinden çıkarılan altı değerli çevrimsel alkol. *(Suda çözünen beyaz renkli tatlı bir tozdur).* [*ing.* Mytilite].

mitilotoksin, i. *Fr. mytilotoxine. toksikoloji.* Bazı midyelerin karaciğerinde bulunan zehirli madde. [*ing.* Mytilotoxin].

mitin, i. *Osm.* < *Fars. mitin. esk.* Taşları ve kayaları parçalayıp yarmakta kullanılan büyük çekiç. Taşçı âleti.

miting, i. *Ing. meeting.* Belli siyasî veya sosyal amaçlarla, silâhsız ve saldırısız olmak kaydıyle ve genellikle açık yerlerde yapılan teşkilâtlı gösteri toplantılarına verilen ad. [*Fr.* Meeting].

mitoklazik, s. *Fr. mitoclasique. biy.* ~ **maddeler**, *biy.* Hücre bölünmesi sırasında iğ ipliklerinin oluşumuna engel olan maddeler; bu engelleme sonucunda hücredeki kromozom sayısı iki misli artar *(tetraployid).* [*ing.* Microclasic substances; *Fr.* Substances mitoclasiques].

mitokondri, i. *Fr. mitochondrie* < *Yun. mitos, iplik* + *khondros*, tane. *sit.* Hücre sitoplazmasında bulunabilen ve tane, iplik veya çomak şeklinde cisimcik; kondriyumu meydana getiren taneciklerden her biri. [*ing.* Mitochondrium].

mitokondriyum, i. sit. ◘ **Mitokondri**.

mitolog, i. *Fr. mytologue.* Mitoloji bilgini veya uzmanı. [*ing.* Mytologist].

mitoloji, *Fr. mytologie* < *Yun. mythos*, efsane + *logos*, bilim. § ❶ Putperest eski çağda veya çeşitli uluslarda tanrıların, yarı tanrıların ve kahramanların efsanevî tarihi: *Iskandinav mitolojisi.* [*ing.* Mythology]; § ❷ Mitleri inceleyen, yorumlayan bilim: Karşılaştırmalı mitoloji. [*ing.* Mythology]. ◘ *ŞEKİL: 396.*— ve *397.*— **MiTOLOJi ve KLASiK** *(Greko-romen)* **MiTOLOJiSi.**

mitolojik, i. *Fr. mythologique.* Mitoloji ile ilgili olan. [*ing.* Mythological].

mitoman, s. ve i. *Fr. mythomane.* Yalan söylemeyi hastalık haline getirmiş olan. [*ing.* Mythomaniac].

mitomani, i. *Fr. mythomanie.* Hastalık derecesinde yalan söyleme eğilimi. [*ing.* Mythomania].

mitos, i. *Yun. mythos.* ◘ **Mit**.

mitotik, s. *Fr. mitotique. sit.* Mitoza ilişkin. [*ing.* Mitotic].

~ **indeks**, *sit.* Belli bir dokudaki hücre sayısına göre mitoz geçirmekte olan hücrelerin oranı. [*ing.* Mitotic index; *Fr.* Index mitotique].

mitoz, i. *Fr. mitose* < *Yun. mitos, sit.* Iğ ipliklerinin oluşması, kromozomların ortalarından yarıya bölünmeleri gibi çekirdekte gözüken bazı karışık olaylar sonucunda sitoplazmanın da yarılmasıyle meydana gelen hücre bölünmesi tipi; doğrudan doğruya olmayan hücre bölünmesidir. *(Büyümeyi ve ferdin gelişmesini sağlayan ve anahücrenin kromozom sayısını sabit tutan bölünme olup, başlıca 4 safhada cereyan eder,* **1.** Profaz; **2.** Metafaz; **3.** Anafaz; **4.** Telofaz.) [*ing.* Mitosis; *Fr.* Mitose].

mitra, i. *Lat. ve Yun.* Papanın, piskoposların ve hattâ bazı papazların tören sırasında giydikleri başlık. [*ing.* ve *Fr.* Mitre].

mitral, s. *Fr. mitral,-ale,-aux. anat.* Sol kulakçık ile sol karıncık arasında bulunan kapakçık için *(Türkçede yanlış, ama yaygın olarak isim halinde de)* kullanılır. [*ing.* Mitral].

~ **darlığı**, ◘ **Mitral kapakçık darlığı**.

~ **hastalık (hastalığı)**, *kardiyol.* Mitral yetersizlikle mitral darlığın bir arada olması. *(Hemen her zaman romatizmadan ileri gelir).* [*ing.* Mitral disease; *Fr.* Maladie mitrale].

~ **hücreler**, Beyinde koku lobu içinde bulunan sinir hücreleri. [*ing.* Mitral cells; *Fr.* Cellules mitrales].

~ **kapakçığı**, *anat.* ve *zool.* ◘ **ikili kapakçık**.

~ **kapakçık darlığı**, Mitral kapakçığın iki parçasının kısmen birbirine kaynaması. *(Kanın kulakçıktan karıncığa geçişini zor-*

laştırır). [*ing.* Mitral contraction; *Fr.* Rétrécissement mitral].
☆ *Eşanl.* **mitral darlığı.**
~ **yetersizlik (yetersizliği),** *kardiyol.* Karıncığın büzülmesi sırasında kanın kulakçığa geri gelmesine sebep olan mitral bozukluk. [*ing.* Mitral insufficiency; *Fr.* Insuffisance mitrale].

mitralyöz, i. *Fr. mitrailleuse.* Makineli tüfek. [*ing.* Machine gun]; ◉ **foto ~,** *ask.* Bir makinalı tüfek üzerine yerleştirilmiş olan ve bir tetikle faaliyete geçen fotoğraf makinesi. [*ing.* Air camera].
~ **gibi,** *(konuşma hk.) dey.* Hiç durmadan, ara vermeden.

mitridat,-tı, i. *Fr. mithridate. ted.* Teryakın ilk adı *(bu ilâcın Pontus kralı Mithridates tarafından bulunduğu sanılır).* [*ing. Mithridate*].

mitridatizm, i. *Fr. mithridatisme.* Efsaneye göre, zehirlere karşı bağışıklığı olan *Mithredates*'in adı. Organik veya inorganik zehirli maddelerden, önce küçük, sonra gittikçe artan dozlarda alınarak bu zehirlere karşı kazanılan bağışıklık. [*ing.* Mithridatism].

mitscherlicht,-ti, I. *Fr. mitscherlichite (Filhard Mitscherlich*'in adından). *min.* Doğal bakır ve potasyum klorür; Vezüv'de küçük kuvadratik billûrlar halinde bulunur. [*ing.* Mitscherlichite].

Mitu'lar, ç. öz. i. *etn. Bahr-el-Gazal*'in sağ kıyısında yaşayan, Naba'lar grupundan Doğu Sudan'ın zenci halkı. [*ing.* Mitus; *Fr.* Mittous].

mive, i. *Osm.* < *Fars. esk.* Meyve.

mivedar, b. s. ◘ **Meyve.**

mivel, i. *Osm.* < *Ar. esk.* Taşları ve kayaları kırıp parçalamaya yarayan sivri kazma. [*ing.* Stonemason's pointed pick for cutting stone].

Mixtec'ler, ç. öz. i. *etn.* Meksika'nın *Oaxaca, Puebla* ve *Guerrero* eyaletlerinde yaşayan Orta Amerika yerlileri. Dillerini 200.000 kişi konuşur. XIII. yüzyıla doğru ortaya çıktılar ve Zapotek'leri hâkimiyetleri altına aldılar. Parlak bir medeniyet kurdular. [*ing.* Mixtecs, Mixtecos; *Fr.* Mixtèques, Mistecs]

Mixe'ler, ç. öz. i. *etn.* Oaxaca *(Meksika)* eyaletinde ve *Tehuantepec* kıstağına kadar uzanan bölgede oturan Orta Amerika kızılderilileri. Yaklaşık olarak 30.000 kişidirler. [*ing.* ve *Fr.* Mixes].

miyah /miyâh/, ç. i. *Osm.* < *Ar. ma. esk.* Sular. [*Fr.* Eaux].

miyalji, i. *Fr. myalgie. patol.* ◘ **Kas ağrısı.**

miyama, i. *Yun. (?) den.*

ŞEKİL: 396.— **MİTOLOJİ** [*BAŞLICA MİTOLOJİ TİPLERİ*] **1.** Pegasos: Şöhret ve uçma timsali olan at. **2.** Sfenks: Muamma timsalidir. **3.** Arpia: Rüzgârı temsil eder. **4.** Minotauros: Sır ve tedbir timsali. **5.** Ejderha: Şiddeti ifade eder. **6.** Keçi başlı Aslan: İnanılmayacak şeyleri anlatır. Yılan kuyrukludur. **7.** At Gövdeli, İnsan Başlı Yaratık. **8.** Yarı Kartal, Yarı Aslan. **9.** Pan: Keçi bacaklı orman tanrısı. **10.** Üç Başlı Köpek: Tedbir, ihtiyat timsalidir. **11.** Denizkızı: İhtirası temsil eder. **12.** Likorn: Tek boynuzlu, keçi ayaklı at.

~ **astarı,** *den.* Seren yelkenlerinin miyama *(matafiyon)* yakasını pekiştirmek için yaka boyunca dikilen ikinci kat yelken bezi.
~ **halatı,** *den.* Yelkenleri miyama matafiyonları vasıtasıyle serenlerin cundalarına bağlamakta kullanılan kamçılar.
☆ *Eşanl.* **miyama kamçısı.**
~ **kalçetesi,** *den.* Seren yelkenlerinin miyama yakasını serenler üzerindeki vardavelalara bağlamak için kullanılan kalçeta.
☆ *Eşanl.* **miyama tırnelesi.**
~ **matafiyonu,** *den.* Yelkenleri miyama halatları vasıtasıyle serenlerin çundalarına bağlamak için yelkenlerin üst köşelerine yapılmış matafiyonlar.
~ **patası,** *den.* Seren yelkenlerinin üst köşesindeki yakaları oluşturan radansalı pata. Yelken bu pata vasıtasıyla ve miyama kamçılarıyle serene bağlanır.
~ **sapanı,** *den.* Seren yelkenlerini miyama halatları vasıtasıyle serenlerin cundalarına bağlamak için buralara geçirilmiş radansalı sapan.
~ **yakası,** *den.* Seren yelkenlerinin üst kenarı.

miyan, i. ◘ **Meyan.**

miyane, i. ◘ **Meyane.**

miyangir, i. *Osm.* < *Fars. miyânger.* Doğramacılıkta kullanılan avadanlık. [*ing.* Mediator, intercessor, reconciler].

miyangirlemek (-i), f. Miyangirle birbirine paralel çizgiler çizmek.

miyan.hane, b. i. *Osm.* < *Fars. miyân,* orta + hâne, ev'den *miyân-hâne. müz. ask.* Orta ses. [*ing.* Middle tone].

miyar /miyâr/, i. *Osm.* < *Ar. iyâr.* § ❶ *kim.* ◘ **Ayıraç;** § ❷ Değerli madenlerde kanunun istediği ağırlık, değer ve saflık derecesini gösteren ölçü, ayar ölçüsü: *Reşat altınının miyarı.* [*ing.* Standard; measure]; § ❸ Ağırlıkların, ölçülerin, sikkelerin kanunî örneği; § ❹ Ölçü.
~ **güvertesi,** *den.* Gemilerde pusulanın bulunduğu en yüksek güverte.
~ **pusulası,** *den.* ◘ **Pusula.**

miyarjirit,-ti, i. *Fr. miargyrite. min.* Doğal gümüş ve antimon sülfür. Formülü $Ag_2Sb_2S_4$ olan miyarjirit, bileşiminde en çok yüzde 36 gümüş bulunan bir kırmızı gümüş *(pirarjirit.)* Monoklinik sistemde billûrlaşır, dilinimi zordur. Isıtıldığı zaman erir ve kükürt dioksit gazı yayar ve antimon oksitli bir süblimleşme yapar. [*ing.* Miargyrite].

miyasma /miyas:ma/, i. *Yun.* Eskiden kolera, veba, tifüs gibi salgın hastalıklara sebep olarak ileri sürülmüş olan etken olup bitki veya hayvan maddelerinde ve durgun sularda kendiliğinden meydana gelip havaya yayıldığı sanılırdı. [*ing.* ve *Fr.* Miasma].

miyasteni, I. *Fr. myasthénie. tıp.* ◘ **Kas zayıflığı.**

miyatoni, i. *Fr. myatonie. patol.* Kas gerginliğinin azalması veya büsbütün yok olması. [*ing.* Myatonia, myatony]; ◉ **doğuştan ~,** *patol.* Kas atonisiyle birlikte gevşeklik felci şeklinde beliren doğuştan bir hastalıktır. *(Miyatoni, kol, bacak ve gövde kaslarında görülür; yüz kaslarında görülmez.* [*ing.* Congenital myatonia, oppenheim's disease; *Fr.* Myatonie congénitale, Maladie d'Oppenheim]. ☆ *Eşanl.* **oppenheim hastalığı.**

miyatrofi, i. *Fr. myatrophie. patol.* Kas atrofisi. *(Daha çok amyotrofi denir).* [*ing* Myatrophy].

miyav, i. *yans.* Kedinin çıkardığı ses, kedi *sesi.* [*ing.* Meowing *(cat),* meow; *Fr.* Miaou].

miyavlamak, nsz. f. *(Kedi hk.)* Bağırmak, miyav sesi çıkarmak. [*ing.* To meow; *Fr.* Miauler].

miyaz, i. *Fr. myiase* < *Yun. myia,* sinek + *iasis* hastalık. *paraz.* Sinek kurtçuklarının insanda ve hayvanlarda sebep olduğu bozukluk. Bakımsız, pis biteylerin yaralarına, burun deliklerine, kulaklarına veya doğal deliklerine yumurta bırakan sinekler *(musca calliphora, sarcophaga, muscina),* kurt-

çukları çürümekte olan organik böcekler-dir. Bozulmuş yiyeceklerle birlikte yutulan kurtçuklar sindirim borusu içinde yaşamaya devam edebilir. Kimisi deri altında çok karışık yollar açarak, kimisi boşluklara, bağırsaklara yerleşerek değişik şiddet ve nitelikte rahatsızlıklara sebep olur. Bazı yerlere, meselâ içkulağa, yüz sinüslerine yerleşenler ölüme bile yol açabilir. Bazı bölgelerde açık havada uyumaktan kaçınmak, kurtçuklarla kirlenen yaraları yıkamak veya bozuk dokuları kesip atmak gerekir. [*ing.* Myiasis, myasis].

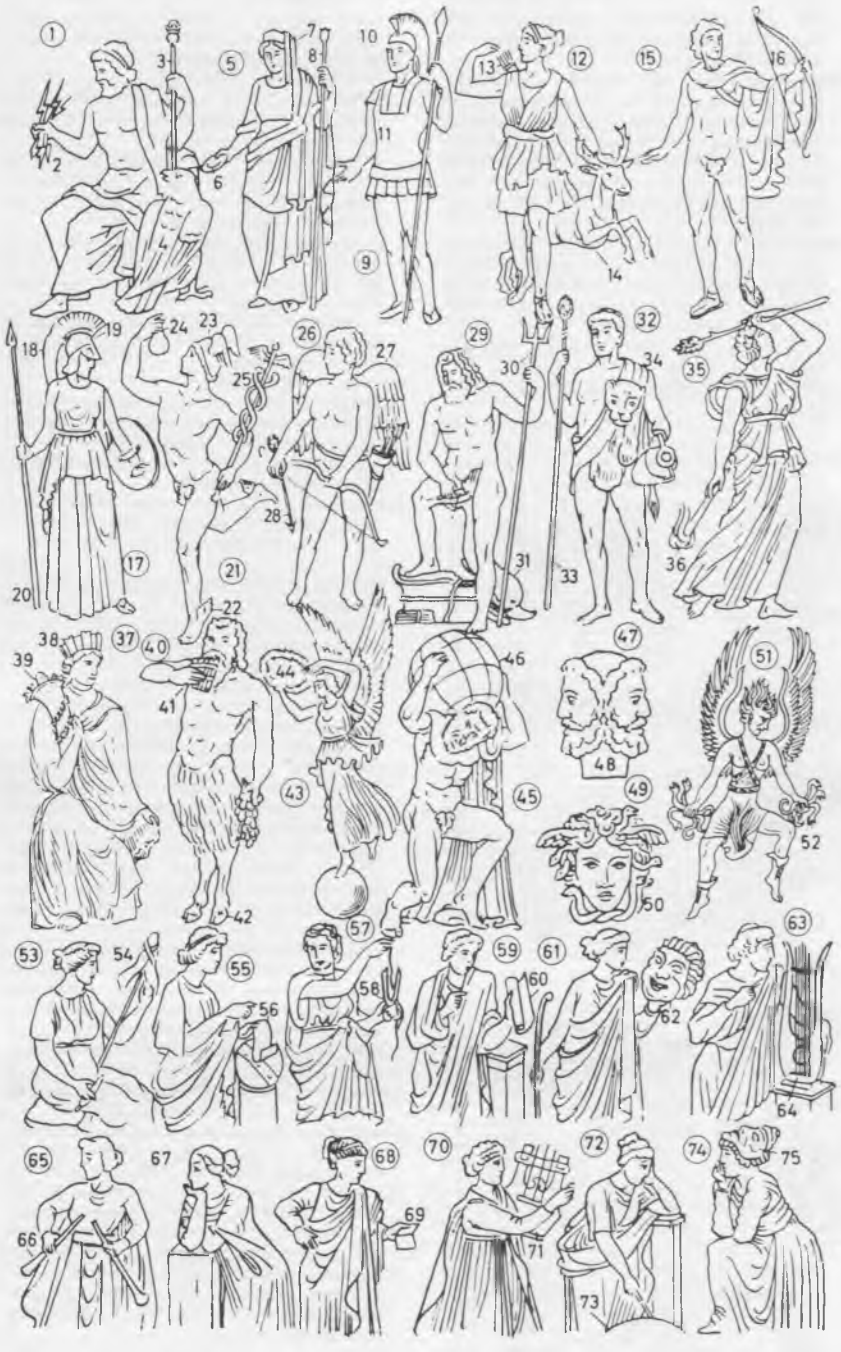

DUDEN'den

ŞEKİL: 397. — **KLASİK (GREKO - ROMEN) MİTOLOJİ.** **(1)** Zefs (Jupiter). **2.** Şimşek. **3.** Asâ. **4.** Kartal. **(5)** Hera. **6.** Kurban kâsesi. **7.** Peçe. **8.** Asâ. **(9)** Mars. **10.** Sorguçlu miğfer. **11.** Zırh. **(12)** Diana *(Artemis)*. **13.** Okluk. **14.** Dişi geyik. **(15)** Apollon. **16.** Yay. **17.** Athena. **18.** Miğfer tüyü. **19.** Korent miğferi. **20.** Mızrak. **(21)** Hermes *(Merkür)*. **22.** Kanatlı sandallar. **23.** Kanatlı şapka. **24.** Akçe kesesi. **25.** Çift yılanlı değnek. **(26)** Eros. **27.** Kanat. **28.** Ok. **(29)** Neptün. **30.** Ucu üçlü çatallı asâ. **31.** Yunus. **(32)** Baküs. **33.** Sarmaşıklı değnek. **34.** Pars postu. **35.** Baküsün perisi. **36.** Meşale. **(37)** Fortuna. **38.** Altın taç. **39.** Bereket boynuzu. **(40)** Pan. **41.** Kamış boru çalgı. **42.** Keçi ayağı. **(43)** Viktorya. **44.** Zafer çelengi. **(45)** Atlas. **46.** Dünya. **(47)** Janus. **48.** Janus başı. **(49)** Medüz. **50.** Medüz'ün başı. **(51)** Erinis. **52.** Yılan kümesi. **(53)** Kloto. **54.** Iğ. **(55)** Lakesis. **56.** Tomar. **(57)** Atropos. **58.** Makas. **(59)** Klio. **60.** Tomar. **(61)** Talia. **62.** Komik maskesi. **(63)** Erato. **64.** Çenk. **(65)** Euterpe. **66.** Kaval. **67.** Polihimnia. **(68)** Kalliope. **69.** Defter. **(70)** Terpsikore. **(71)** Kitara. **(72)** Urania. **73.** Gök yuvarı. **(74)** Melpomene. **75.** Dram maskesi.

miyelansefal, i. *Fr. myélencéphale. anat.* Embriyonun beyin keseceğinin arka kısmı. *(Bundan soğanilik meydana gelir).* [*ing.* Myelencephalon].

miyelin, i. *Fr. myéline .sit.* Sinir telinde aksonun çevresini saran, *Schwann* kınının bir salgısı olan ve ışığı çokça yansıtan beyaz yağımsı bir madde. bazı sinirler miyelinsizdir. [*ing.* Myelin].

miyelinleşme, i. *dokb.* Sinirler üzerine miyelin kılıfının oluşması. [*ing.* Myelinization; *Fr.* Myélinisation].

miyel(o)-, *Yun. myelos,* ilik'ten alınan ve bir çok kelimenin bileşimine giren önek. [*ing.* Myel(o); *Fr.* Myél(o)-].

miyeloblast,-tı, i. *Fr. myéloblaste. kanb.* § ❶ Granülositler dizisinden ana hücre *(çok çekirdekli akyuvar).* [*ing.* Myeloblast]; § ❷ *Naegeli*'ye göre, bütün kan hücrelerinin ana hücresi. [*ing.* Myeloblast].

miyelodisplazi, i. *Fr. myélodysplasie. tıp.* Omurilikte görülen gelişim bozukluğu. *(Ayak kemiklerinde şekil bozukluğu gibi bazı sakatlıklara ve sidiğini tutamamak gibi kusurlara sebep olabilir.)* [*ing.* Myelodysplasia].

miyeloftizi, *i. Fr. myélophtisie. patol.* Kan yuvarlarının kaynağı olan kemik iliğinin aplazisi; kandaki şekilli elemanların *(alyuvarlar, akyuvarlar ve kan pulcukları)* büyük çapta azalmasına yol açar. [*ing.* Myelophthisis].

miyelografi, i. *Fr. myélographie. tıp.* Beyin-omurilik sıvısına X ışınlarını geçirmeyen bir madde şırınga edildikten sonra omuriliğin radyografisinin alınması. *Myelografi* için ya iyodlu bir madde *(iyodlu sarımsak yağı)* veya hava gibi bir gaz kullanılır. Parlaklık amplifikatörü, hastanın aldığı çe sitli duruş şeklindeki değişikliğe göre ilerleyen iyodlu maddenin televizyon ekranı üzerinde izlenmesini sağlar. [*ing.* Myelography].

miyelogram, i. *Fr. myélogramme. kanb.* Kemik iliğindeki hücresel elemanların nitelikçe ve sayıca incelenmesinden elde edilen sonuç: *Miyelogram, ağır kansızlıkları, lösemi hallerini teşhis ve hastalığın gidişini anlamak için gerekli bir muayenedir.* [*ing.* Myelogram].

miyelojen, s. *Fr. myélogène. kanb.* Lenfojen karşıtı olarak, kemik iliğinden doğan bütün akyuvar tiplerine denir. [*ing.* Myelogenous, myelogenic].
☆ *Eşanl.* **lenfojen.**

miyelom, i. *Fr. myélome. patol.* Kemik iliğinde plazmositlerden oluşma urların üreyip çoğalması; bu sırada, plazma proteinlerini etkileyen suyuk bozuklukları da görülür. *Miyelom*'lar genellikle kırk yaşından sonra meydana çıkar; hastada kemik ağrıları, kansızlık ve ileri derecede halsizlik görülür. Hastalık birkaç yerde birden veya art arda ortaya çıkabilir; çoğu zaman kemik iliğinin her tarafını sarar, *(miyelomatoz veya Kahler hastalığı).* [*ing.* Myeloma].

miyelomasi, i. *Fr. myélomalacie. tıp.* Omuriliğin yumuşaması. [*ing.* Myelomalacia].

miyelomatoz, I. *Fr. myélomatose. patol.* Kemiklerde çok sayıda miyelom bulunması *(bunlarda çok sayıda plazmosit vardır)* ve plazma proteinlerinde önemli değişikliklerle belirli hastalık. [*ing.* Myelomatosis; *Fr.* Maladie de Kahler].
☆ *Eşanl.* **Kahler hastalığı.**

miyelomenenjit,-ti, i. *Fr. myéloméningite.* Omuriliğin ve zarlarının iltihaplanması. *(Daha çok MENENGOMİYELİT denir).* Myelomeningitis].

miyelopati, i. *Fr. myélopathie. patol.* Omurilik hastalıklarının genel adı. [*ing.* Myelopathy].

miyeloperoksidaz, I. *Fr. myéloperoxydase. biyokim.* Akyuvarlarda görülen peroksidaz. [*ing.* Myeloperoxidase].

miyeloplaks, i. *Fr. myéloplaxe. dokb.* Bazı kiriş veya kemik urlarında görülen çok çe-

kirdekli *(5 ilâ 20)* iri hücre. [*ing.* Myeloplax]; ◉ ~ **lı ur,** *patol.* İçinde çok çekirdekli büyük hücreler bulunan ur: *Miyeloplaksli kemik uru, sinovya uru.* [*ing.* Myeloplaxoma; *Fr.* Tumeur à myéloplaxes].

miyeloplaksom, i. *Fr. myéloplaxome. patol.* İçinde miyeloplaksların çoğaldığı görülen ur. [*ing.* Myeloplaxoma].

☆ *Eşanl.* **miyeloplakslı ur.**

miyelosarkom, i. *Fr. myélosarcome. patol.* Kemik iliği hücrelerinden oluşan sarkom; kan yapıcı hücrelerden oluşanlara miyelom, retikülo-endotelyal sistem hücrelerinden oluşanlara ilik retikülosarkomu denir. [*ing.* Myelosarcoma].

miyelosel, i. *Fr. myélocele.* Omurga dışında olusan omurilik fıtığı. [*ing.* Myelocele]. ◘ **Spinabifida.**

miyelosistosel, i. *Fr. myélocystocèle.* Spinabifida çesidi. [*ing.* Myelocystocele].

miyelosit,-ti, i. *Fr. myélocyte. kanb.* Protoplazmasında özgül tanecikler bulunan tek ve iri çekirdekli akyuvar. *(Bu akyuvarlara özellikle kemik iliğinde rastlanır).* [*Osm.* Hüceyrât-ı muhâiye; *ing.* Myelocyte].

miyelositemi, i. *Fr. myélocytémie.* < *Yun. myelos,* ilik + *kytos,* hücre + *haima,* kan. *kanb.* Kanda çok miktarda miyelosit bulunmasıyle belirli lösemi tipi. [*ing.* Myelocythemia].

☆ *Eşanl.* **miyelemi.**

miyelotomi, i. *Fr. myélotomie. cerr.* Duyarlık yollarını kesmek amacıyle omuriliğin bir kısmını kesmekle sonuçlanan cerrahî müdahale. *(Ağrı sinir tellerini çaprazlandıkları yerde kesmeyi öngören birleşik miyelotomisi, bazı kanserlerde duyulan dayanılmaz ağrıları hafifletmek amacıyle Leriche tarafından tavsiye edilmiştir).* [*ing* Myelotomy].

miyeloz, i. *Fr. myélose. patol.* Kemik iliğinde, çeşitli iltihap ve zehirlenmelerden *(benzol, radyoaktif cisimler)* ileri gelen yaygın bozukluk. *Miyeloz'*un iki şekli vardır: kan yapımını engelleyen *aplastik miyeloz* ve iligin kan yapma gücünü aşırı derecede artıracak çok yuvarlılık ile sonuçlanan hiperplazik miyeloz. [*ing.* Myelosis].

miy(o)-, *Yun. mys, myos,* kas'tan gelen ve birçok kelimenin yapısına giren önek. [*Ing.* ve *Fr.* My(o)].

miyoblast,-tı, i. *Fr. myoblaste.* § ❶ *hist.* Çizgili kas hücresine dönüşmeye hazır genç mezanşim hücresi. [*ing.* Myoblast]; § ❷ *zool.* Böceklerin kurtçuğunda, kasların yanı basında bulunan ve nemf evresinde yetiskin böceğin kaslarını meydana getiren küçük embriyon hücreleri topluluğu. [*ing.* Myoblast].

miyodesopsi, i. *Fr. myodesopsie* < *Yun. muiocides,* sineğe benzeyen + *opsis,* görme. Görme alanında oynasan noktaların belirmesi. *(Bu görüntüler, camsı cisim elemanlarının ağtabaka üzerine düşen gölgelerinden ileri gelebilir).* [*ing.* Myiodesopsia, myodesopsia].

miyofibril, i. *Fr. myofibrile. dokb.* ◘ Kas teli.

miyogliya, i. *Yun. myo,* kas + *glia,* zamk. *Zool.* Düz kas telleri arasında bulunup tellere destekle görevli olan bir madde. [*ing.* Myoglia; *Fr.* Myoglie].

miyoglobin, i. *Fr. myoglobine. biyokim.* Hemoglobine yakın proteid. *Miyoglobin* kaslarda bulunan bir proteiddir. Molekül ağırlığı yaklasık olarak 17.200'dür. hidrolize uğradığında yüzde 96 globin, yüzde 4 porfirin grupundan demirli boyalar verir. Miyoglobin hızlı kasılan kaslarda, özellikle yürek kaslarında pek çoktur. Miyokard enfarktüsten sonra kanda ve sidikte miyoglobin bulunur. [*ing.* Myoglobin].

miyoglobinüri, i. *Fr. myoglobinurie. vet.* Sidikte miyoglobin bulunması seklinde beliren hastalık. *(Miyoglobinüri atlarda iki şekilde görülür: paroksistik miyoglobinüri ve salgın miyoglobinüri: Paroksistik miyoglobinüri had bir hastalıktır; kas tellerini balmumu gibi yumuşatır, ağır aksaklıklara sebep olur, hattâ bazı kasları veya kas gruplarını kıpırdayamaz hale getirir. Hasta hayvan renkli ve miyoglobinli sidik çıkarır. En çok arka bacaklar sakatlanır, fakat ön bacakların da hastalandığı görülmüştür. Hastalık çok defa ölümle biter. Bu hastalık genellikle genç veya yetişkin atlarda bakımlı ve semiz halde iken, işin başlangıcında, iki-üç gün dinlenmeden sonra meydana gelir. Hastalıktan korunmak için dinlenme günlerinde yemi azaltmak, hafif müshiller vermek gerektir. Salgın miyoglobinüri bulaşıcıdır. Kaslarda (alt çene, bacak) urlar meydana getirir; genellikle sidikte miyoglobin görülür. Üç-altı gün içinde hastalık çok defa ölümle sonuçlanır; sebebi belli değildir. Özel bir tedavi usulü yoktur).* [*Ing.* Myoglobinuria].

miyograf, i. *Fr. myographe. fizyol.* Kasların kasılmasını büyülterek tespit eden cihaz. *(Miyograf'ı Helmholtz tasarladı, E. Marey gelistirdi. Sabit gerilim altında kas kasılmasını yazan miyografa eşbasınçlı, miyograf, kısalmayı önleyip gerilim değişikliğini yazan miyografa ölçülü miyograf adı verilir).* [*ing.* Myograph].

miyografi, i. *Fr. myographie. fizyol.* Miyograf yardımıyle kas kasılmasından incelenmesi. [*Ing.* Myography]; ◉ **eşölçülü** ~, *fizyol.* ◘ **Eşölçülü.**

~ **kıskacı,** *fizyol.* Yüzeysel kasların incelenmesinde kullanılan ve bunların hareketlerini kaydetmeye yarayan cihaz. [*ing.* Myographic pincers; *Fr.* Pince myographique].

miyogram, i. *Fr. myogramme. tıp.* Miyograf yardımıyle çizilen kas kasılması eğrisi. [*ing.* Myogram].

miyojen, i. *Fr. myogène* < *Yun. mys.* kas + gennaein, meydana getirmek. *dokb.* Kas hücresinin sarkoplazmasında bulunan proteinlere verilen genel bir ad. [*ing.* Myogen].

miyojeni, i. *Fr. myogénie.* ◘ **Kas oluşumu.**

miyokard, i. *Fr. myocarde.* Kalbin kas kısmı. *(Miyokard içi bos bir kastır; kalbin kasılabilen dayanıklı kısmını meydana getirir; iç yüzü kalb içzarı, dış yüzü kalb dışzarı ile kaplıdır. Miyokardın kas telleri omurgalılarda çizgili, omurgasızlarda düzdür. Bu kas telleri birçok yönde uzanmış ve birbirine girmiş bir ağ görünüşündedir. Insanda kas tellerinde, bilinen çizgilerden başka daha geniş aralıklı «merdivensi» çizgiler de bulunur. Bunların görevi tartışma konusudur. Miyokardın kendine özgü bir sinir sistemi vardır; bu sistem kulakçıklar hizasında Keith ve Flack düğümünde, kulakçıklarla karıncıkların bilesim noktasında Azchoff-Tawara düğümünde yoğunlaşır ve karıncıklar içinde ikiye ayrılacak olan duygu demeti ile devam eder).* [*Ing.* Myocardium].

☆ *Eşanl.* **yürek kası.**

~ **enfarktüsü,** ◘ **Enfarktüs.**

miyokardi, i. *Fr. myocardie. patol.* Kalb kasında, görülen kronik rahatsızlık. *(Bu terim, çoğunlukla, sebebi bilinmeyen kalb yetmezlikleri için kullanılır. Genellikle gençlerde görülür ve çoğu zaman karıncıklar arası veya kulakçıklar-karıncıklar arası iletim bozuklukları buna eşlik eder. Tam*

MİTOLOJİ

GREKO - ROMEN TANRI VE TANRIÇALAR

Afrodit: Güzellik tanrıçası.
Algos: Iztırap tanrısı.
Apollon: Güzel sanatlar tanrısı.
Ares: ◘ Mars.
Artemis: Iffet tanrıçası.
Ate: Hata ve günah tanrıçası.
Athena: Zekâ tanrıçası.
Bacchus (Baküs): Şarap tanrıçası.
Bia: Şiddet tanrıçası.
Daimon = Damen: Zekâ ve ilâhî Kudret.
Ceres: ◘ ***Demeter.***
Demetler: Bolluk tanrısı.
Diamos: Korku.
Diana: ◘ ***Artemis.***
Dionysos: ◘ ***Bacchus.***
Enyo: Felâket tanrısı.
Eris: Nifak tanrıçası.
Erebos: Karanlık tanrısı.
Eros: Ask tanrısı.
Fama: Halkın sesi tanrıçası.
Fames: Açlık tanrıçası.
Febris: Sıcaklık tanrıçası.
Febus: ◘ ***Apollon.***
Fides: Sözde durma tanrıçası.
Fortuna: Baht-şans (kader) tanrıçası.
Fraude: Hile tanrıçası.
Geras: Ihtiyarlık tanrısı.
Hephaistos: Sanayi tanrısı.
Hera: Evlilik tanrıçası.
Hermes: Belâgat tanrısı.
Herakles: Kuvvet tanrısı.
Hercules: ◘ ***Herakles.***
Hestia: Aile faziletleri tanrıçası.
Hypnos: Uyku tanrısı.
Hybris: Hayasızlık, utanmama.
Hymenaios: Gençlik ve evlendirme tanrısı.
Janon: ◘ ***Hera.***
Jüpiter: ◘ ***Zeus.***
Kairos: Fırsat tanrısı.
Limos: Açlık.
Lita'lar: Yalvarma, niyaz, dua tanrıçaları.
Mars: Harb tanrısı.
Mercure: ◘ ***Hermes.***
Metis: Hikmet ve akıllılık tanrıçası.
Moira'lar: Kader tanrıçaları.
Minerva: Zekâ tanrıçası.
Momos: Alay istihza ve hiciv tanrıçası.
Morpheus: Rüya'lar tanrısı.
Nemesis: Intikam tanrıçası.
Neptunus, neptune: ◘ ***Poseidon.***
Neptün: Yer tanrısı.
Nike: Zafer tanrıçası.
Nyks: Gece tanrıçası.
Penia: Yoksulluk tanrıçası.
Penthos: Iztırap ve keder tanrısı.
Phantasos: Fantazi tanrısı.
Philomelos: Zenginliğin kardesi.
Phobos: Korku tanrıçası.
Phthonos: Haset.
Pitho: Kandırma ve inandırma tanrıçası.
Ploutos: Zenginlik tanrısı.
Poine: Öç - Intikam veya ceza tanrıçası.
Ponos: Iztırap.
Poros: Bereket tanrısı.
Poseidon: Hlddet tanrısı.
Praksldike: Adalet tanrıçası.
Rheme: Şöhret tanrıçası.
Risus: Nese ve kahkaha tanrısı.
Ros: Şebnem (çığ) tanrısı.
Senlus: Ihtiyarlık tanrısı.
Sentinus: Duygu tanrısı.
Thanatos: Ölüm tanrısı.
Themis: Kanun ve adalet tanrıçası.
Thyke: Tesadüf tanrısı.
Thyphon: Fırtına tanrısı.
Ultlo: Öç - intikam tanrıçası.
Uranla: Semavî ask tanrıçası.
Venus: ◘ ***Aphrodite.***
Vesta: ◘ ***Hestlya.***
Viktoria: Zafer tanrıçası.
Vulken: ◘ ***Hephalstos.***
Zeus: Mutlak kudret tanrısı.

bir muayene kapacıklarda, taç damarlarda ve kalb dışzarında herhangi bir hastalığın bulunmadığını ortaya koyar). [*ing.* Myocardia].

miyokardit,-ti, i. *Fr. myocardite. patol.* Kalb kasının iltihaplanması. *(Başlıca üç sebebi vardır: tifo, difteri ve kronik eklem romatizması. Kalb seslerinin boğuklaşması ve elektrokardiyogramda görülen ritim bozukluklarıyle kendini belli eder. Çoğunlukla iyileşebilir. Romatizmadan ileri gelen miyokardit hemen her zaman ya dışzarın ya da içzarın hastalanmasıyle birlikte görülür. İçzarındaki iltihap had veya kronik, had iltihap da basit veya habis olabilir. Basit iltihap her şeyden önce romatizmaya bağlıdır /had eklem romatizması, kore hastalığı, kızıl hastalığından kalan romatizma/. Iltihap, kalb seslerinde bir sağırlaşma ile kendini belli eder ve genellikle kalb kapakçıklarının bozulmasıyle sonuçlanır. Habis iltihap mikrobu ne olursa olsun, bütün salgın hastalıklar sırasında görülebilir. Ağır seyirli ve kötü tabiatlı içzar iltihabı /veya Osler hastalığı/ daha önce romatizmadan bozulmuş bir kapakçık üremesinden ileri gelir. Müzmin içzar iltihapları genellikle had içzar iltihaplarından sonra görülür ve kapakçıklarda bir darlık veya yetmezlik şeklinde belirir. En önemli sebepleri romatizmadır).*

miyolem, I. *Fr. myolemme dokb.* İçinde ilkel telcikler, sarkoplazma ve çekirdekler bulunan kas hücresini saran zar. [*Osm.* Gılâf-ı lif-i adalî; *Ing.* Myolemma sarcolemma; *Fr.* Myolemme, sarcolemme].

☆ *Eşanl.* **kas zarı, sarkolem(ma).**

miyolit,-ti, i. *tıp.* Omuriliğin iltihaplı hali. [*Ing.* Myolitis; *Fr.* Myolite].

miyoliz, i. *Fr. myolyse.* § ❶ *patol.* Kas telinin temel unsurlarına ayrılması *(kas hastalıklarının başlangıcında görülür).* [*Ing.* Myolisis]; § ❷ *diş cerr.* İnsan dişinde dis boynunun asınması şeklinde beliren rahatsızlık. *(Yavaş ilerlerse de daima diş özüne kadar ulaşır).* [*Ing.* Myolysis].

miyoloji, I. *Fr. myologie. tıp.* ◘ **Kasbilim.**

miyom, I. *Fr. myome. patol.* ◘ **Kas uru.**

miyomalasi, i. *Fr. myomalacie. patol.* Kasların yumuşaması. [*Ing.* Myomalacia].

miyomektomi, I. *Fr. myomectomie. cerr.* Bir miyomun ameliyatla çıkarılması. *(Bu ameliyatta, dölyatağı yerinde bırakılarak sadece dölyatağının fibromiyomları çıkarılır).* [*Ing.* Myomectomy].

miyomer, i. *Fr. myomère. tıp.* ◘ **Miyotom.**

miyometriyum, i. *Lat. zool.* ◘ **Döl yatağı kası.**

miyomotomi, I. *Fr. myomotomie. tıp. (kadın-doğum)* Rahim fibromiyomlarının parçalara bölünmesi. [*Ing.* Myomotomy].

miyonema, i. *Yun. mys,* kas + *nema,* iplik. *zool.* Bir hücreli hayvanlarda görülen, kasılabilen telcikler, ilkel kas. [*Ing.* Myoneema; *Fr.* Myonème].

miyoödem, i. *Fr. myoœdème. patol.* ◘ **Kas ödemi.**

miyop,-pu, s. ve i. *Fr. myope* < *Yun. myops,* göz kırpan. § ❶ Uzağı iyi göremeyen *(göz).* [*Ing.* Shortsighted]; § ❷ Ancak yakındaki cisimleri açık saçık görebilen *(kimse).* [*Ing.* Myope, shortsighted, person].

miyopati, i. *Fr. myopathie. patol.* Kas hastalığı, kas dokusunun normal yapısının bozulması. [*Ing.* Myopathy].

miyoplazma, i. *Fr. myoplasma. dokb.* ◘ **Kas plazması.**

miyopluk,-ğu, i. *oft.* (a) Gözün uzağı görmeme durumu; bu durumda, uzakta bulunan bir cisimden gelen paralel ışınlar odaklarını ağtabakanın önünde kurar; (b) Miyop olma hali. *(Miyopluk bazen soydan geçme, çoğu zaman sonradan meydana çıkan bir hastalıktır. Erkek çocuklarda, kız çocuklardan daha sık görülür. Genellikle onuncu yaşa doğru ortaya çıkar. Kolay teşhis edilir. Hafif miyopluk çift içbükey merceklerle düzelebilir; orta miyopluk da uygun çift içbükey camlarla tamamen iyileşebilir. Ağır ve ilerleyen miyopluğa gelince, bazen saydam tabaka merceklerine ve kontakt camlarına ihtiyaç gösterir, fakat başta ağtabaka dekolmanı olmak üzere bazı bozukluklara sebep olabilir).* [*Osm.* Kasrı basar; *ing.* Myopia, shortsightedness; *Fr.* Myopie].

miyopraji, i. *Fr. miopragie. tıp.* ◘ **Meyopraji.**

miyorezolütif, s. ve i. *Fr. myorésolutif,-ive.* Çizgili kaslardaki had veya kronik ağrılı spazmları durdurmak veya hafifletmek için kullanılan ilâca denir. *Miyorezolütifler,* merkezî bir etki *(nöronlar arası engelleme)* gösterir; temel tonusları değiştirmeden ve genellikle zihnî faaliyeti bozmadan isteğe bağlı hareketleri ve kas kasılmalarını durdurur.

☆ *Eşanl.* **kas gevşetici.**

miyosen, s. ve i. *Fr. miocène.* < *Yun. meiôn* daha az + *kainos,* yeni. § ❶ *jeol.* Üçüncü zamanın obligosen ile pliosen arasındaki dönemine denir. [*Ing.* Miocene]; § ❷ s. Bu devre değgin: *Miyosen yerey.*

miyoskleroz, i. *Fr. myosclérose. patol.* Yapısındaki katılgan dokunun çoğalması yüzünden kasın katılaşıp sertleşmesi. [*Ing.* Myosclerosis].

miyosteom, i. *Fr.* myostéome. *patol.* Bazen travma sonucunda kasların içinde gelişen osteom. [*Ing.* Myosteoma].

miyotatik, s. *Fr. myotatique.*

~ refleks, Kaslarda gerinmeye sebep olan refleks. [*Ing.* Myotatic reflex; *Fr.* Réflexe myotatique].

miyotik, i. *Fr. myotique.* Miyosize veya gözbebeğinin büzülmesine yol açan ilâçlara *(eserin kalabarin, afyon) denir.* [*Ing.* Myotic].

miyotom, i. *Fr. myotome.* Bir metamere ait kas sisteminin bir bölütü veya eklemli bir hayvanın, batrak veya yer solucanın bir halkası. [*Ing.* Myotome].

☆ *Eşanl.* **miyomer.**

miyotomi, i. *Fr. myotomie. cerr.* Bir kasın tümünü veya bir parçasını kesme ameliyatı. [*Ing.* Myotomy].

miyotoni, i. *Fr. myotonie. patol.* Kasların çok yavaş gevşemesi. *Miyotoni,* şeklindeki kas hastalıkları başlıca iki çeşittir; (a) *hipertrofili miyotoni (Thomsen hastalığı):* bunda kas kütlesi hacimce artar; (b) *atrofili miyotoni (Steinert hastalığı):* bunda bazı kaslar özellikle boyun, yüz ve kol kasları atrofiye uğrar. Thomsen hastalığında iyice belli olan soydan geçme özelliği, Steinert hastalığında daha zor meydana çıkarılabilir. [*Ing.* Myotonia].

miyotonometre, i. *Fr. myotonomètre. fizyol.* Kas gerginliğini ölçmek için kullanılan âlet. [*Ing.* Myotonometer].

miyozin, I. *Fr. myosine* < *Yun. mys,* kas. *biyokim.* Suda erimeyen, fakat tuz çözeltilerinde eriyen ve kas tellerinin karakteristik kimyasal yapısını meydana getiren, kas kasılmasında önemli rol oynayan bir protein. [*Ing.* Myosin].

miyozis, I. *Fr. myosis* < *Yun. myein,* göz kırpmak. *patol.* Göz bôbeğinin küçülüp öyle kalması. *Miyozis,* bir veya iki taraflı olur. Kasınmalı olduğu takdirde morfin, tütün, kaplanboğan zehirlenmesinden, genel felçten, menenjitten, eserin veya pilokarpın etkisinden ileri gelir; bazen basit bir ışığı kırma kusuru da *(hipermetropluk, presbitlik)* miyozise sebep olabilir. Felç miyozisi *(büyük sempatik sinirinin midriyatik demetlerinin felci)* hareket ataksisi, kloroformlama veya göz iltihabı *(keratit, iritis)* hallerinde görülür. [*Ing.* Myosis].

miyozit,-tl, i. *Fr. myosite. patol.* ◘ **Kas iltihabı.**

miyozom, i. *Fr. myosome. dokb.* Bir ara mad de yardımıyle uzunlamasına birleştiklerinde çizgili kas telini meydana getiren disklerin tümü.

miz, I. *Osm.* < *Fars. esk.* § ❶ Sofra. [*Ing.* Stool on which a tray of food is placed, table]; § ❷ Misafir. [*Ing.* Guest].

miza /mi:za/, i. *It. misa.* Kumarda ortaya sürülen para.

mizâb /mizāb/, I. *Osm.* < *Ar. esk.* Su yolu, su oluğu. [*Ing.* Eavestrough, gargoyle, spout by which rain runs from a roof].

mizaç,-cı, i. *Osm.* < *Ar. mezc* > *mizac.* § ❶ Manevî niteliklerin, eğilimlerin tümü, huy, karakter. [*Ing.* Temperament; *Fr.* Caractère, tempérament]; § ❷ *fels.* Yaradılış. [*ing.* ve *Fr.* Nature]; § ❸ *esk.* İnsan vücudunun fizyolojik yapısı. [*Ing.* Health; *Fr.* Santé].

mizaçlı, s. Şöyle veya böyle mizacı olan: *Uysal mizaçlı.* [*Ing.* Tempered, humoured; *Fr.* De tel ou tel tempérament].

mizaçsız, s. *esk.* Sağlık durumu iyi olmayan, rahatsız, keyifsiz. [*Ing.* Unwell; *Fr.* Indisposé, fatigué].

mizaçsızlık,-ğı, i. *esk.* Mizaçsız olma hali. [*Ing.* Ill health; *Fr.* Indisposition].

mizah/mizāh/, i. *Osm.* < *Ar. müzâh.* § ❶ *Kimi* düşünceleri nükte, şaka ve takılmalarla süsleyip anlatan bir söz veya yazı çeşidi: *Mizah gazetesi.* [*Ing.* ve *Fr.* Humour]. ☆ *Eşanl.* **gülmece;** § ❷ *(Geniş anlamda);* Belli etmeden yapılan alay, şaka, latife. [*Ing.* Joking, joke; *Fr.* Plaisanterie]; ⊙ **kara ~,** Haince, buruk bir dille, bazen de umutsuzlukla dünyanın saçmalığını belirten mizah. [*Ing.* Black humor; *Fr.* Humour noir].

~ mecmuası (dergisi), Mizah yazılarına ve karikatürlere geniş yer veren dergi. [*Ing.* Humor magazine; *Fr.* Journal humoristique].

mizahçı, i. § ❶ Mizah sanatçısı, gülmece yazarı. [*Ing.* Humorist, humorous writer; *Fr.* Humoriste]; § ❷ Şakacı. [*Ing.* Joker;*Fr.* Taquin, plaisantin].

mizahî /mizahî/, s. İçinde mizah bulunan, gülmeceli, mizah tarzında yazılan, çizilen v.b. Mizah tarzında olan: *Mizahî hikâye, Mizahî tablo.* [*Ing.* Humorous; *Fr.* Humoristique].

mizampli, i. *Fr. mise en plis.* § ❶ Soğuk su ile ıslatılmış veya yeni yıkanmış saç üzerinde, kuruduktan sonra dalgalı kalacak şekilde yapılan kıvırma işlemi. [*Ing.* Setting]; § ❷ Kendinden kıvırcık veya permanantlı bir çeşit dalga. [*Ing.* Setting].

mizan /mizān/ i. *Osm.* < *Ar. vezn. esk.* § ❶ Terazi. [*Ing.* Balance, pair of scales]; § ❷ Tartı, ölçü; § ❸ Ölçü. [*Ing.* Measure]; § ❹ Adalet, eşitlik duygusu. [*Ing.* Justice, equity]; § ❺ Akıl, idrak. [*Ing.* Mind, judgment, logic]; § ❻ *den.* Ahirette günah ve sevapları belirten terazi; § ❼ *mal. esk.* Sağlama; § ❽ *tic. ve muh.* (a) Ana veya kolektif hesaba bağlı başka hesaplardaki bütün işlemleri ve bakiyeleri gösteren, belirli zamanlarda düzenlenen cetvel: *Müteahhitler bakiyesi, müşteriler bakiyesi;* (b) Bir tacirin ticarî durumu, işinin genel sonucunu gösteren belirli zamanlarda yaptığı hesap özeti. [*ing.* Trial balance]; ⊙ **açılış ~** ı, *ikt.* ◘ **Açılış;** ⊙ **aylık ~,** *ikt.* ◘ **Aylık;** ⊙ **kontrol ~** i, *ikt.* ◘ **Aylık mizan;** ⊙ **muvakkat ~,** *ikt.* ◘ **Aylık mizan.**

~ kalemi, *mal. esk.* Osmanlı devleti maliye nezaretine bağlı kalem. *(Tanzimat devrinden önce devlet gelir ve giderini toplu halde gösteren defterlerin tutulduğu bu kaleme ruznamçeci de denirdi).*

mizana /miza:na/, i. *It. mezzena. den.* Tam armalı, yani üç veya daha fazla direkli yelken gemisinin arka direği. [*ing.* Mizzen; *Fr.* Artimon]; ⊙ **kontra ~,** *den.* Dört direkli gemilerde en arkadaki *(kıç)* direk; **~ direği,** *den.* Bir geminin baştan üçüncü direği. [*Ing.* Mizzen mast; *Fr.* Mât d'artimon].

~ gabya çubuğu, *den.* Mizana direğindeki birinci çubuk. *(Bu çubuğun bütün donanımı sıfat olarak gabya adını alır: Mizana gabya pırasyası, mizana gabya kandilisası v.b.).* [*Ing.* Mizzentopmast; *Fr.* Mât de fougue, mât de hune d'artimon, mât de flèche d'artimon].

~ gabya velena yelkeni, *den.* Mizana direğiyle önündeki direk arasına açılan üstten ikinci flok yelkeni. [*Ing.* Mizzentopsail; *Fr.* Perroquet de fougue].

~ payı, *den.* Eski sistem bir geminin grandi sütunu ile kıç kasarası veya morfidarı arasında kalan kısım.
~ sereni (~ çanaklığı), *den.* Mizana direğinin en alt sereni ve bu direğe ait gabya çubuğu. [*ing.* Mizzen-yard; *Fr.* Vergue de perroquet].
~ yelkeni, *den.* Mizana veya kontra mizana direği serenlerine açılan yamuk biçimli yelken. *(Tahta veya demir halkalarla direğe tespit edilir ve serenin ucuna kadar gelir. Alt ve üst istingalar, mezo istinga, çördek, kandilisa ve iskotalarla yönetilir).* [*ing.* Mizzen sail; *Fr.* Artimon]. ☆ *Eşanl.* **brigantin yelkeni.**

MİZANA YELKENİ

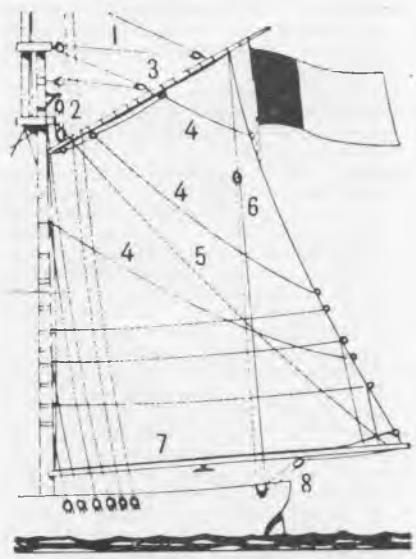

1. Cunda çördeği. **2.** Direk çördeği. **3.** Giz ve cunda. **4.** Istingalar. **5.** Mantilya. **6.** Giz palangası. **7.** Bumba ve randa bumbası. **8.** Iskota palangası.

mizanpaj, i. *Fr. mise en pages. matb.* Bir kitap, gazete broşür sayfasına girmesi gereken yazı, klişe, filim v.b.'nın bir sayfa halinde düzenlenmesi: *Gazete mizanpajı. (Bu çalışma plan üzerinde yapılır ve planları mürettiphane veya röprodüksiyon servislerince uygulanır).* [*ing.* Page-setting; *Fr.* Making up and imposing].
mizansen, i. *Fr. mise en scène.* § ❶ Lirik veya dramatik bir eseri sahneye uygulama. [*ing.* Stage setting]. ◘ **Sahneye koyma;** § ❷ *mec.* Bir şeyi, bir durumu olduğundan değişik göstermek amacıyla hazırlanan düzan: *Mizansen benim, fakat sen rolünü hakkıyle oynadın.* [*ing.* Staging].
mizantren, i. *Fr. mise en train. matb.* Tipografik baskı öncesi, tertip edilmiş sayfa veya forma üzerinde yapılan, düzeltme ve ayarlama amacı güden işlemlerin tümü. [*ing.* Making ready].
mizantrop, s. ve i. *Fr. misanthrope* < *Yun. misein,* nefret etmek + *anthropos,* insan > *misenthrôpos.* § ❶ İnsan neslinden nefret eden kimseler için kullanılır. [*ing.* Misanthropic]; § ❷ *(Geniş anlamda)* Toplumdan, insanlardan kaçan kimse: *Ben mizantropum, meclislerde bulunamam.* [*ing.* Misanthropist, misanthrope].
mizar /mi'zār/, i. *Osm.* < *Ar. 'özr. esk.* § ❶ Perde; § ❷ Engel; § ❸ Örtü.
Mizar, öz. i. ζ1 Büyük ayı veya ζ *1 Ursae malar* kenarındaki petrol ve linyit bölgesinde *Joris* yıldızına verilen ad. Kadir 2, 4, tayf örneği A2. Mizar yıldızı Alkor ile ilgi çekici bir çift sistem meydana getirir.

miz.ban /mizbān/, b. i. *Osm.* < *Fars. miz,* misafir + *bān,* koruyan. *esk.* Ev sahibi, misafir ağırlayan kimse. [*ing.* Master of the house, host].
mizbanan, ç. b. i. *esk.* **Mizban'ın** çoğulu.
mizebbe, i. *Osm.* < *Ar. zebb. esk.* Sinek kovmak için kullanılan yelpaze.
mizer, i. *Osm.* < *Ar. esk.* Peştemal.
mizher, i. *Osm.* < *Ar. müz. esk.* Ut. [*ing.* A kind of lute played with a bow].
mizitra, i. ◘ **Lor.**
mizkâr /mizkār/ i. *Osm.* < *Ar. zekr. esk.* Daima erkek doğuran dişi.
mizmar /mizmār/, i. ç: **mezâmir.** *Osm.* < *Ar. esk.* § ❶ Ney türünde bir saz; § ❷ Zebur'un her bir sûresi; § ❸ *anat.* Nefes borusu, hançere. [*ing.* Glottis; *Fr.* Fifre]. **~ darbesi,** *fonet.* Gırtlağın birdenbire kapanması. Sesin birdenbire çıkarılmasına yol açan bu kapanma Fransızca'da seyrek, Danca'da ve Arapça'da sık görülür.
mizmarzen, i. *esk.* Mizmar çalan kimse.
mizogami, i. *Fr. misogamie* < *Yun. misos,* kin + *gamos,* evlenme. *psikopatol.* Evlenmeye karşı duyulan nefret. *(Çok defa donjuanlıkla beraber görülür; Oedipus kompleksine bağlı olarak olgunlaşmamış duygusal bozuklukları yansıtır.* [*ing.* Misogamy].
mizvac /mizväc/, i. *Osm.* < *Ar. zevc. esk.* Sık sık evlenen kadın. [*ing.* Who marries often *(woman)*].
mizzonit,-ti, i. *Fr. mizzonite. min.* Vernerit grupundan inorganik madde; meionit ile marialit arasında bulunur. [*ing.* Mizzonite].
m. kgf. metre-kilogram'ın sembolü. [*ing.* Symbol of kilogrammeter; *Fr.* Symbole du mètre-kilogramme].
M.K.S.A., Temel birimleri, metre *(uzunluk birimi),* kilogram *(kütle birimi)* saniye *(zaman birimi)* amper *(elektrik akımı birimi),* kandela *(ışık şiddeti birimi),* celsius derecesi *(sıcaklık aralığı birimi)* olan birimler sistemi. [*ing.* ve *Fr.* M.K.S.A.].
ml, milimetre'nin sembolü. [*ing.* Symbol of millilitre; *Fr.* Symbole du millilitre].
Mlle, Fransızcadaki matmazel *(mademoiselle)* kelimesinin kısaltılması. [*Fr.* Mlle, abréviation de mademoiselle].
Mm, Mösyöler *(Messieurs)* kelimesinin kısaltılmısı. [*ing.* Abbreviation of messieurs; *Fr.* MM., abréviation de Messieurs].
mm, Milimetre'nin sembolü. [*Ing.* Symbol of millimeter; *Fr.* Symbole du millimètre].
Mme, Fransızcadaki *(Madame)* kelimesinin kısaltılmışı. [*ing.* Abbreviation of madam; *Fr.* Mme, abréviation de Madame].
m.m.k., Magnemotor kuvvet'in kısaltması.
mmol, Milliosmol'ün sembolü. [*ing.* Mmol, symbol of milliosmole; *Fr.* Mmol, symbole de la milliosmole].
Mn, *kim.* Mangan'ın sembolü. [*Ing.* Symbole of manganese; *Fr.* Symbole chimique du manganèse].
mnem-, *Yun. mneme.* hafıza'dan alınan ve bazı kelimelerin birleşimine giren unsur. [*Ing.* Mnem-; *Fr.* Mnèm-.].
mneme, i. *Fr. mnème. psik.* Hatırlamayı mümkün kılan organik bir iz. [*ing.* Engram; *Fr.* Engramme].
☆ *Eşanl.* **angram.**
mnemon, i. *esk. Yun.* Akka'lılarda, halk şiirlerini, kahramanlık destanlarını, gelenekleri sözlü olarak aktaran kimse, bir çeşit arşivci. [*Ing.* Mnemon; *Fr.* Mnémon].
mnemotaksi, i. *Fr. mnémotaxie* < *Yun. mneme,* hafıza + *taxis,* düzen. Hafıza yardımıyle yön bulma tepkisi. *(Hayvanın vücudu daha önce öğrendiği bir konuma uyarak artık yok olmuş bir uyartı kaynağına doğru yönelir; alınan yol böyle bir çok konumdan meydana gelebilir. Arıların ve karıncaların yuvaya ve yiyecek yerine dönüşleri bir mnemotaksi örneğidir).* [*ing.* Mnemotaxis].
mnemotaktizm, i. *Fr. mnémotactisme* < *Yun. mneme,* hafıza + *Lat. tactus,* dokunma. *hayvan psik.* Bir tepkiyi doğuran uyartı ortadan kalktığı halde, hayvanda aynı tepkinin devam etmesi. [*ing.* Mnemotactism].
mnemotekni, i. *Fr. mnémotechnie.* < *Yun. mneme,* bellek + *tekhne,* sanat. § ❶ Elverişli egzersizlerle hafızayı geliştirme sanatı; § ❷ Unutulması muhtemel hatıraların, hafızada iyice yer etmesini sağlamak için bazı usullerin kullanılması. [*ing.* Mnemotechny].
MΩ, *fiz.* megohm'un sembolü. [*ing.* Symbol of megohm; *Fr.* Symbole du mégohm].
Mo, *kim.* **Molibden'in** kimyasal sembolü. [*ing.* Symbol of molybdene; *Fr.* Symbole chimique du molybdène].
moa, i. *paleont.* Moagiller *(Dinornithidae)* familyasına giren, Yeni Zelanda'da yaşamış ve soyu tükenmiş olan, uçamayan kuşlara verilen genel ad. [*Lat. Dinorsis, anomolopteryx; ing.* ve *Fr.* Moa]; ◉ **azman ~,** *zool.* Moalar *(Dinornithes)* takımının Moagiller *(Dinornithidae)* familyasından bir kuş türü. Boyu 4 m. Yeni Zelanda'da yaşamıştır. [*Lat. Dinornis giyanteus; ing.* ve *Fr.* Moa]; ◉ **cüce ~,** *zool.* Moalar *(Dinornithes)* takımının, Moagiller *(Dinornithidae)* familyasından bir kuş türü. Uzunluğu yarm metredir. *(Bir hindi boyundadır).* Yeni Zelanda'da yaşamıştır. [*Lat. Anomolopteryx oweni; Ing.* ve *Fr.* Moa].
moabi, i. Gabon ve Kamerun'da yetişen, *Sapotaceae* familyasından *Baillonella toxisperma'nın* kerestesi. *(Bazen kuba akajusu adıyle satılır; Kamerun'da nyabi, Kongo'da dimpampi denir; ince dokulu, meşe kurusu renginde ağır ve sert bir kerestedir. İnce marangozluğa, iç doğramacılığa, kontrplak yapımına ve su işlerine elverişlidir).* [*Ing.* ve *Fr.* Moabi].
Moab'lılar, ç. öz. i. *etn. esk. coğr.* Moab ülkesinde halk. Çobanlıkla geçinen Moab'lıların merkezi Rabbath-Moab *(daha sonra Areopolis, Rabba)* idi. [*ing.* ve *Fr.* Moabites].
moagiller, ç. i. *zool.* Omurgalı hayvanlardan Kuslar *(Aves)* sınıfının Moalar *(Dinornithes)* takımına giren bir familyası. Yeni Zelanda'da yaşamış ve soyları tükenmiş, uçmayan kuşlardır. **Cüce moa** *(Anomolopteryx oweni),* **azman moa** *(Dinornis giganteus)* iyi bilinen türleridir. [*Lat.* ve *Ing. Dinornithidae; Fr.* Dinornithidés].
moalar, ç. i. *zool.* Omurgalı hayvanlardan Kuslar *(Aves)* sınıfının Karinasızlar *(Ratitate)* bölümüne giren bir takımı. Yeni Zelanda'da yaşamış ve yerliler tarafından eti çok yendiği için 500 yıl önce soyu tükenmiş olan uçamayan kuşları içine alır. Moagiller *(Diornithidae)* familyası vardır. [*Lat.* ve *Ing. Dinornithes*].
moambe, i. Kamerun ve Kongo'da yetişen *Annonaceae* familyasından bir ağacın *(Enantia chlorantha)* ve aynı cinsten bazı ağaçların odununa verilen ticarî ad. *(Yumuşak, damarsız ve yeknesak görünüşte sarı renkli bir odundur; doğramacılığa iyi gelir.* [*Ing.* Moambe; *Fr.* Moambé].
Moba'lar, ç. öz. i. *etn.* Fildişi sahili halkı. Mosi'lere komşudurlar. Moba'larda, beden leri bir kaç soyut hacimle belirtilen ata resimlerine rastlanır. [*Ing.* ve *Fr.* Mobas].
mobil, s. *Fr. mobile. san.* ◘ **Devingen.**
mobilya, mobilye, i. *It. mobilia; Fr. mobilier.* Oturulan yerlerin süslenmesine ve türlü amaçlarla donatılmasına yarayan taşınır esya. [*Ing.* Furniture]; ◉ **büro ~ sı,** *ağ. iş.* ◘ Büro.
~ iskeleti, ◘ **iskelet.**
~ tekerl, *ağ. iş.* Bazı mobilyaların hareketini sağlamak amacı ile ayaklarına takılan küçük döner eklenti. [*Fr.* Roulette pour meubles].
mobilyacı /mobil:yacı/, i. § ❶ Mobilya yapan veya satan kimse. [*Ing.* Furniture dealer; *Fr.* Fabricant ou marchand de meubles]; § ❷ Mobilya satılan dükkân, mobilya mağazası.
mobilyacılık,-ğı, i. Mobilya yapma veya satma işi. [*Ing.* Furnishing; *Fr.* Ebénisterie].
mobilyalı, s. Mobilya ile döşenmiş *(ev v.b.): Mobilyalı bir daire kiralamak.* [*ing.* Furnished; *Fr.* Meublé,-ée].
mobilyasız, s. Mobilyası olmayan, döşenmemiş *(ev v.b.).* [*Ing.* Non-furnished; *Fr.* Non meublé].

mobilya, i. ◘ **Mobilya.**

mobung, i. *sosy.* Avustralya klanlarında âyin eşyasını *(Şuringa'ları)* bir mağarada saklayan ve ayin zamanında bunları hazırlayan kimse. [*ing.* ve *Fr.* Mobung].

mod, i. *Fr. mode* § ❶ *istat.* Bir yeri topluluğunda en yüksek frekansı gösteren unsurun değeri; § ❷ *hava.* Parazit etkisini kaldırmak için kullanılan soru cevap frekanslarındaki darbe aralıkları. [*ing.* Mode]; ⊙ **karma** ~, *müz.* ◘ Karma.

moda /mo:da/, i. *It.* § ❶ *kıyf.* Değişiklik, gereksinmesi veya süslenme özentisiyle toplum hayatına giren geçici yenilik. [*Ing.* Fashion; *Fr.* Mode]; § ❷ Her mevsim giyeceklerde yapılan yeniliklerin değişikliklerin tümü: *Kış modası. Bahar modası.* [*ing.* Fashion; *Fr.* Mode]; § ❸ Toplumsal zevk; bir şeye karşı gösterilen büyük ilgi: *Köy romanı modası.* [*Ing.* Collective taste; *Fr.* Mode, goût collectif]; § ❹ Genellikle uyulan davranış tarzı, alışkanlık, âdet. [*Ing.* Habit; *Fr.* Mode habitude, pratique généralement suivie]; § ❺ *den.* Yelkenlerin son kat camadan vurularak küçültülmüş durumu; § ❻ s. Bu tarzda yeniliğe ve toplumsal zevke uygun olan: *Moda bir şapka.* [*Ing.* In fashion, after the style, manner of; *Fr.* A la mode, en vogue, mode]; ⊙ ~ **sı geçmek,** *dey.* § ❶ Moda olmaktan çıkmak, günün modasına uygun olmamak. [*Fr.* Passer de mode, être passé de mode]; § ❷ *mec.* Önemini yitirmek, artık hatıra gelmemek, unutulmus olmak, hatıra gelmemek: *Bu işin modası geçti, onu vaktiyle yapmak gerekti.* [*ing.* To be out of fashion, to be forgotten]; § ❸ Günün modasına uygun olmamak; ⊙ **gabyalar** ~ da, *den.* Bütün gabya yelkenleri son kat camadana kadar vurulmuş durumda. ☆ *Eşanl.* **kütükbaşı camadan.**

~ **dergileri,** *matb.* Giyinme eşyası modasına hizmet eden dergiler. *(Bunlar zengin resimlerle moda haberlerini, yeni buluş ve modelleri ilâve ve patronlarla beraber yayınlayarak ev kadınlarına yardım ederler. Ayrıca diğer, ev işleri, pratik bilgiler verir).* [*ing.* Fashion magazine; *Fr.* Journal de modes].

~ **olmak,** *(bir şey), den.* Yaygın hale gelmek, herkesçe kabul edilmek. [*Fr.* Devenir à la mode].

~ **yelkeni,** *den.* Serenleri direğin gerisinde ve direk doğrultusunda dikey bir durumda sürmeli olarak yapılmış üçgen şeklindeki yelken.

☆ *Eşanl.* **sürme çubuklu yelken.**

modal, s. *Fr. modal,-ale,-aux.*

~ **ayırım,** *mant.* ◘ **Ayırım.**

~ **işlemci,** *mant.* Bir gerçek fonktörü olmayan, önermesel işlemci. *(Bu işlemci, meselâ zorunluk, imkân v.b. gibi kavramlar ileri sürülebilir).* [*Ing.* Modal operator; *Fr.* Opérateur modal].

~ **mantık,** *mant.* Modal işlemcileri kabul eden ve klasik olmayan mantık. [*Ing.* Modal logics; *Fr.* Logique modale].

model, i. *Fr. modèle.* § ❶ Resim ve heykel yapılırken baka baka benzetilmeye çalışılan konu: *Yazı modeli. İşleme modeli.* [*Ing.* Model]; § ❷ Kendisine baka baka resim veya heykel yapılan ve bunun için para ile tutulan kimse: *Bu kız akademide model olarak çalışıyor.* [*Ing.* Mannequin, *(artist's)* model]; § ❸ Biçim, şekil: *Bu elbisenin modelini beğenmedim.* [*Ing.* Pattern, style]; § ❹ Örnek dergisi: *Bu şekil modelden aldık.* [*ing.* Fashion magazine; *Fr.* Modèle]; § ❺ Tip; kategori: *1966 modeli bir otomobil.* [*Ing.* Type, category, model]; § ❻ Benzer, örnek: *Bu çocuk babasının küçük bir modeli;* § ❼ *(Geniş anlamda)* Örnek alınmaya değer kimse veya şey. [*Ing.* Model]; § ❽ *den.* Model havuzu deneylerinin yapılabilmesi için som ağaçtan veya mumdan, belirli bir ölçekte yapılmış tekne örneği. ☆ *Eşanl.* **blok model;** § ❾ *san.* (a) Benzerinin heykel halinde meydana getirmek için toprak veya balmumundan yapılan, figür; (b) Bir sanatçıya poz veren kişi; § ❿ *mec.* Örnek verilebilecek olan. [*Ing.* Model, example; *Fr.* modèle, parfait en son genre]; § ⓫ *dilb., psik.* ve *sosy.* İnsan bilimlerinde, belli bir amaçla kullanılan biçimselleştirilmiş mantıkî veya matematik yapı. *(Psikologlar, sosyologlar ve dilbilimciler, tek yönlü bir nedensellik ilişkisine sahip olmamakla birlikte aralarında bazı bağıntılar bulunan olgular bütününü incelerken bu modeli kullanırlar);* § ⓬ *mim.* Bir anıtın veya büyük bir yapının küçük ölçekli maketi; § ⓭ *dokb.* (a) Üzerinde renk deneyi yapılan yün, ipek v.b. çile veya bez; (b) Dokumacılıkta bir kumaşın örneği; (c) Konfeksiyonda giyim eşyasının biçimini gösteren örnek; (d) Yapılacak herhangi bir işin ana taslağı; § ⓮ *terz.* (a) Giyeceklerin modaya uygun şekilde yapımı için hazırlanmış resimlerini kapsayan dergi; (b) Modacılar tarafından örnek olarak hazırlanan ve uygulanmasıyla elbise, manto v.b. yapılan örnek; § ⓯ s. Belli bir biçim veya modaya uygun olan /.../ biçimde veya modada olan: *Son model araba. Yeni model elbise;* ⊙ ~ **e poz verdirtmek,** *san.* Modelin sanatçı karşısında şu veya bu şekilde durmasını sağlamak. [*Fr.* Poser le modèle]; ⊙ **ana** ~, ◘ **Ana;** ⊙ **canlı** ~, *res.* ve *heyk.* ◘ **Canlı**[1]; ⊙ **çıplak** ~, ◘ **Çıplak;** ⊙ **döküm** ~ I, *met.* Madenî bir parçanın dökümü için gerekli kalıp yapımında kullanılan model. [*Ing.* Pattern *(of casting)*; *Fr.* Modèle]; ⊙ **ekonometrik** ~, *ikt.* ve *istat.* İktisadî bir olay ile ilgili bir düşünceyi veya bilgiyi biçimsel olarak gösterme sistemi. [*Ing.* Econometric model; *Fr.* Modèle économétrique]; ⊙ **fabrika** ~ I, *tekn.* Prototip olarak yapılan örnek parça. [*Fr.* Modèle de fabrique]; ⊙ **küçük** ~, *tekn.* Bir demiryolu şebekesi, bir fabrika, bir makine v.b. nin küçük ölçeklerde hazırlanan çalışabilir örneği. [*Ing.* Scale model; *Fr.* Modèle réduit]; ⊙ **maçalı** ~, *met.* Dökülecek parça dışında, maça baslarını da taşıyan model. [*Ing.* Core model]; ⊙ **parça** ~, *met.* Elde edilecek parçayı tam veren model. [*Fr.* Modèle au naturel]; ⊙ **plak** ~, *met.* ◘ **Plakmodel;** ⊙ **şablon** ~, *met.* Döküm kumu veya toprağına istenen şekli vermeye yarayan model. [*Ing.* Template moulding; *Fr.* Modèle pour trousseau]; ⊙ **şablon kopya** ~ I, *tekn.* Freze torna, planya ve takım tezgâhlarda kullanılan elde edilmesi istenen parçanın biçiminde tahta veya madenî gabarî.

~ **balmumu,** ◘ **Balmumu.**

~ **değiştirmek,** *arg.* Şoför, arabayı adamakıllı bir tarafa çarpmak: *Görüyorum gene model değiştirmişsin, uğurlu kademli ola.*

~ **havuzu,** *den.* Gemilerin yapımından önce, modellerinin değişik hızlarla çekildiği ve yürütücü güce karşı teknenin göreceği su dirençlerinin ölçüldüğü havuz. *(Böylece elde edilen verilerle, yapımı düşünülen gemiler üzerinde gerekli düzeltmeler yapılır. Bu havuzda kendi pervanesiyle yürütülebilen modeller de denenir, pervanelerin verimleri ölçülür).*

~ **kupu,** *terz.* Uyumlu bir biçim vermek için bir elbisede makasla keserek yapılan çizgiler.

~ **masası,** Atelyelerde üzerine canlı modellerin çıkıp durması için kullanılan yuvarlak ve modeli istenilen tarafa çevirmek için bazılarının tablası dönen yüksekçe masa olup talebeler onun etrafına dizilerek modelin resmini veya heykelini yaparlar.

~ **pimi,** *met.* Bir kalıbın bitişme yerlerinde bulunan ve karşı kısımdaki bir çukura giren, yenîden kalıplamada iki kısmın birbiriyle bağlanmasını sağlayan çıkıntı.

~ **üzerinde deney,** *den.* İnşa edilecek bir geminin denizcilik niteliklerini ve hidrodinamik direncini değerlendirmek için yapılan deney. *(Bu deney karina havuzunda ve parafinden bir model üzerinde yapılır).* [*Ing.* Model test; *Fr.* Essai sur modèle].

modelaj, I. *Fr. modelage.* Kil ve balmumu gibi şekillendirmeye uygun maddeleri, yapılacak heykellere model hazırlamak üzere hacimli olarak biçimlendirme. [*Ing.* Modelling].

☆ *Eşanl.* **oylumlama.**

modelci, i. Model yapan veya hazırlayan sanatçı. [*Ing.* Dress-designer, pattern maker; *Fr.* Modélliste].

~ **metresi,** *met.* ◘ **Metre.**

modelcilik,-ği, i. § ❶ Model yapma sanatı. [*Ing.* Art of modelling or moulding, pattern-making]; § ❷ *met.* Model yapımında kullanılan araç ve yöntemlerin tümü. [*Fr.* Modelage].

modelhane, i. Model atelyesi. [*Ing.* Pattern or modelling shop; *Fr.* Atelier de modelage].

modelleme, i. Bir modelin aynını kabartma ve mücessem olarak tıpkı o modeldeki gibi yapmak. [*ing.* Modelling; *Fr.* Modelage, calibrage].

☆ *Eşanl.* **oylumlama.**

modellik,-ği, i. Modelin yaptığı iş: *Bir ressamın yanında modellik yapıyor.* [*Ing.* Posing as a model].

modem, i. *Fr. mo/dulateur/* ve *dem/odulateur/* den. *bilgi-işlem.* Bir uzaktan bilgi işleme tesisinde, bir merkez ordinatöre bir telgraf veya telefon hattıyle bağlanmış olan çıkış ve giriş üniteleri yakınına yerleştirilen cihaz; bu cihaz bir modülatör ve bir demodülatörden meydana gelir. *(Modülatör, çıkışta iki sayılı bilgileri modüle edilmiş işaretler halinde dönüştürür; bu işaretler demodülatör tarafından alıcıya gönderilmeden önce ilk biçimlerine getirilir. Sonuçların ulaştırılması aynı ünitelerle yapılır).* [*Ing.* ve *Fr.* Modem].

moder, i. *Alm.* Mor ile mull arasındaki hümüs tipi: *Moder, gerileme başlangıcındaki orman toprağını niteler. (Moderli toprağın hümüslü düzeyinde kil ile hümüs yığışımlar meydana getirmez. Moderli toprağın yapısı liflidir ve küçük organik maddeler kapsar).* [*Ing.* ve *Fr.* Moder].

moderato, z. *It.* § ❶ Tek başına kullanıldığı zaman orta hızda bir tempoyu belirtir. [*Ing.* ve *Fr.* Moderato]; § ❷ Başka bir terimle birlikte kullanılırsa, işaret edilen temponun biraz yavaşlatılması gerektiğini anlatır. [*Fr.* Moderato]; ⊙ **allegro** ~, Çok hızlı değil. [*Ing.* ve *Fr.* Allegro moderato].

moderatör,-rü, I. *Fr. modérateur.* ◘ **Yavaşlatıcı.**

modern, s. *Fr. moderne.* § ❶ Şimdiki zamana, içinde bulunulan çağa veya nispeten yakın bir döneme ait veya uygun olan, yaşanılan çağa uygun, yeni: *Modern yazarlar.* [*Osm.* Asrî; *Ing.* Modern]. ☆ *Eşanl.* çağcıl, **yeni usul;** § ❷ İçinde bulunulan dönemde hâkim olan zevki temsil eden: *Modern bir yemek odası takımı.*

~ **aile,** Aile üyeleri karı koca ile evlenmemiş çocuklardan ibaret olan aile tipi, karı koca ailesi.

~ **dans,** Katı kurallara bağlı klasik, geleneksel hareketler ve duruşlar yerine tabiî vücut hareket ve duruşlarını temel unsur olarak kabul eden ve yorumlayıcılık ile yaratıcılığa önem veren bir dans şekli. [*Ing.* Modern dance].

~ **diller,** *dilb.* Klasik, eski veya ölü sayılmayan ve bugün yaşamakta, kullanılmakta olan diller. [*Ing.* Modern languages; *Fr.* Langes modernes].

~ **eğitim,** *eğt.* Felsefeci amaçları kapsam ve yöntemleri çağımıza uygun olan eğitim. [*Ing.* Modern education; *Fr.* Enseignement moderne].

☆ *Eşanl.* klasik **eğitim.**

~ **mimarî,** *san.* Antik mimarînin *(gotik mimarîyi de içine alır)* karşıtı olarak, antik bir havada fakat daha süslü İtalyan mimarisi için kullanılan terim. [*Ing.* Modern architecture; *Fr.* Architecture moderne].

~ **okul,** § ❶ *eğt.* Yeni eğitim ilkelerinin öngördüğü yöntem ve tekniklerin uygulandığı okul; § ❷ *san.* Henüz hayatta olan veya onlardan hemen önce yaşamış sanatçıların okulu; yaşadığımız çağın okulu. *(Sa-*

nat ve ticaret tarihinde modern sıfatı 1815 ten sonraki sanatçılar için, eski sıfatı ise 1815'den öncekiler için kullanılır). [*Ing.* Modern school; *Fr.* École moderne].

~ **psikoloji,** *psik.* Yeni çalışma yöntemleri, teknikleri veya araştırmalar sonucunda ortaya attığı son görüş ve ilkelerle klasik psikolojiden ayrılan psikoloji. [*Ing.* Modern psychology; *Fr.* Psychologie moderne].

~ **tarih,** İstanbul'un alınışından *(1453)* Fransız İhtilâli *(1789)* ne kadar olan zamanların tarihi. [*Ing.* Modern history; *Fr.* Histoire moderne].

modernismo, i. *ed.* 1833 - 1896 arasında İspanyol - Amerika şirine yeni bir yön veren edebiyat hareketi. *(XIX. Yüzyılın ikinci yarısındaki Fransız şiirinin etkisinde kalan bu harekete katılanlar yurtseverlik ve kahramanlık temaları yerine, anlatımı hem içten, hem de ince olan samimî bir ilhamı benimsemek istiyorlardı. Modernizmin ustası Ruben Dario idi. Modernizm hareketini temsil eden başlıca şairler /bu şairlerin hepsi de orijinal kalmayı başardılar/ şunlardır: Herreray Reissig, Santos Chocano, Leopoldo Lugones).* [*Ing.* Modernism; *Fr.* Modernisme].

modernist, s. ve i. *Fr. moderniste.* Modernizm taraftarı: *Modernist yazar. Modernist ressam.* [*Ing.* Modernist].

modernize, s. *Fr. modernisé* < *moderniser,* modernleştirmek. Yenileştirilmiş, modernleştirilmiş, modern hale getirilmiş: *Modernize etmek.* [*Ing.* To modernize].

modernizm, i. *Fr. modernisme.* § ❶ Modern olan şeyin özelliği. [*Ing.* Modernism]. § ❷ Modern, çağdaş, yeni şeylere düşkünlük. [*Ing.* Modernism]. § ❸ *san.* Geleneksel çiliğe karşı, yenilikçi eğilim. [*Ing.* Modernism].

modernleştirmek, f. *esk.* Bir binayı modern bir hale sokarak onarmak. [*Ing.* To modernize; *Fr.* Moderniser].

Modi, öz. i. *dilb.* Marathi dilinin yazılmasında kullanılan yazı. [*Ing.* ve *Fr.* Modi].

modifikasyon, i. *biy.* ve *istat.* ◘ **Değişke.**

modistra/modist:ra/, i. *It.* Kadın terzi. [*Ing.* Tailoress; *Fr.* Tailleuse].

modiyon, i. *Fr. modillon.* Saçak kornişlerinin altına konulan iki devirli küçük konsol. [*Ing.* Modillion].

modül,-lü, i *Fr. module* < *Lat. modus* > *modulus,* ölçü. § ❶ *mim.* a) Bir mimarî eserde, parçaların oranlarını belirtmek için kullanılan ve genellikle sütun gövdesinin yarı alt çapına eşit olan ölçü birimi. [*Ing.* Module]; b) Yapıyı meydana getiren çeşitli elemanların tastamam üst üste veya yan yana gelebilmeleri için bu eleman boyutlarının uymak zorunda oldukları en küçük ortak ölçü. [*Ing.* Module]. § ❷ *mat.* Vektörel uzay tanımında yer alan K değişli cisim yerine bir halka konduğuna göre vektörel uzaydan daha genel bir kuruluş. [*Ing.* Modulus]. § ❸ *nüm.* Sikke ve madalyonların birbirleriyle olan oranlarını gösteren çapları. [*Ing.* Module]. § ❹ *paleografi.* Bir harfin boyutları; § ❺ *hidr.* Yıllık ortalama debi. *(Yer belirtilmezse söz konusu olan ağız modülüdür).* ◉ **bir deniz altı kablosunun kopma ~ ü,** *telekom.* Su içinde düşey durumda asılı farzedilen bir kablonun, bağlantı noktasında kopmaksızın *(kendi öz ağırlığından ileri gelen çekme kuvveti)* taşıyabileceği kablo uzunluğu. *(Pratik veya kaldırma modülü kablonun tehlikesizce taşıyabildiği iletken uzunluğudur).* [*Fr.* Module de rupture d'un câble sous-marin]. ◉ **bir dişlinin ~ ü,** *mek.* Bir dişlinin taban dairesi çapının diş sayısına bölümü. *(Bir dişlinin M modülü, dairesel adımın /hatve/ π sayısına oranıyle de ifade edilebilir; $\frac{\text{dairesel adım}}{\pi}$, iki komşu dişin eksenleri arasında kalan taksimat dairesi yayına eşittir).* [*Fr.* Module d'un engrenage, pas diamétral]. ◉ **bir logaritma sisteminin ~ ü,** *mat.* Bir sistemdeki logaritmaların, başka bir sistemde bunlara tekabül eden logaritmaları elme etmek için çarpılması gereken sabit miktar. [*Fr.* Module d'un système de logarithmes]. ◉ **bitümlü betonun veya harcın zenginlik ~ ü,** *malzeme.* Agrega ağırlığı olarak ifade edilen bağlayıcı yüzdesinin, metre kare başına kilogram olarak ifade edilen madenî iskeletin özgül yüzeyinin beşinci köküne oranıdır. [*Fr.* Module de richesse d'un mortier ou d'un béton bitumineux]. ◉ **esneklik ~ ü, *mek.*** ◘ **Esneklik;** ◉ **incelik ~ ü veya Braines ~ ü,** *bayındır.* Çimentonun öğütülme inceliğini belirten katsayı; incelik modülü 1 gr. çimentoda bulunan tanelerin toplam yüzeyi veya özgül yüzeyiyle belirtilir. *(Bu katsayı çimentonun uygun olarak seçilen bir sıvı içindeki düşme hızını ölçerek ve Stokhes formülünü uygulayarak hesaplanır).* [*Ing.* Fineness module, Braines module; *Fr.* Module de finesse, module Braines]; ◉ **Young ~ ü,** *mek.* 1 mm² kesitli homojen bir çubuğun uzunluğunu iki misli artıran kg cinsinden kuvvet. [*Ing.* Young's modulus; *Fr.* Module d'Young, coefficient d'élasticité]. ☆ *Eşanl.* **esneklik katsayısı.**

~ **kompası,** *metrol.* Bir dişli takımının dişlerinin kalınlığını ölçmek için kullanılan bir çeşit sürmeli kompas. [*Ing.* Gear tooth verniers].

modülasyon, i. *Fr. modulation.* § ❶ Bir sesin yayınımında meydana gelen şiddet, vurgu ton değişimlerinin her biri. [*Ing.* Modulation]. § ❷ *fiz.* Bir dalgadaki özelliğin *(genlik, faz, frekans),* bir kanuna göre zaman içindeki değişimi. *(Bu kanun ya bir operatör tarafından ortaya konur ya da başka bir dalga özelliğinin anlık değerine bağlıdır).* [*Ing.* Modulation]. § ❸ *müz.* Bir tondan başka bir tona geçiş. [*Ing.* Modulation]. § ❹ *radyotekn.* İletilecek işareti yüksek frekanslı taşıyıcı akıma sokmayı sağlayan usul. [*Ing.* Modulation]. ◉ ~ **un derinliği,** *radyotekn.* Taşıyıcı dalga genliğindeki en büyük değişikliğin bu dalganın modülasyon genliğine oranı. *(Özelliği bu oranı yüzde olarak ifade eden modülasyon oranıyle belirlenir).* [*Ing.* Modulation depth; *Fr.* Profondeur de la modulation]; ◉ **amplitüd ~ ü,** ◘ **genlik modülasyonu;** ◉ **anod ~ u,** *elek.* Anod akımı alternatif bileşeninin genliğini, anod devresi besleme voltajına uygun şekilde değiştirmek suretiyle uygulanan modülasyon sistemi. [*Ing* Anode modulation; *Fr.* Plate modulation]. ◉ **çapraz ~,** *radyotekn.* ◘ **Çapraz¹;** ◉ **emme ~ u,** *rad.* Radyo telefon vericilerini modüle etmek için kullanılan bir yöntem. *(Bu yöntemde bir emme lambası modülasyon çevriminin (şildinin) olukları sırasında iletken, tepeleri sırasında yalıtkan hale getirilir. Emme lambası, tarafından dağıtılan güç antenden çekilir ve dolayısıyle anten akımı modüle edilmiş olur).* [*Ing.* Absorption modulation *Fr.* Absorptive control]. ◉ **empülsiyon ~ u,** *sibern.* Çok kısa süreli bir büyüklük meydana getirecek işaretleri yorumlamaya dayanan bilgi iletimi. *(Bu kısa süre içerisinde gereğinde önemli bir güç kullanılır; İşaret kavramını meydana getiren bu büyüklüğün değeri değil, birbirini izleyen iki yayının arasında geçen süredir).* [*Ing.* Impulse modulation; *Fr.* Modulation d'impulsion]; ◉ **frekans ~ u,** *radyotekn.* ◘ Frekans. ◉ **genlik ~ u,** *sibern.* Bir büyüklüğün genliğini değiştirerek işaretleri ayırdetmekten ibaret bir bilginin iletimi. [*Ing.* Amplitude modulation; *Fr.* Modulation d'amplitude]. ◉ **sönümsüz ~lu dalgalar,** *radyotekn.* Genliği veya frekansı iletilecek işarete bağlı bir kanuna göre değişen sönümsüz dalgalar. [*Fr.* Ondes entretenues modulées].

~ **derinliği,** ◘ **Modülasyonun derinliği.**

~ **yüzdesi,** *hava.* Modüle edici işaret ile derinliği taşıyıcı dalga amplitüd, faz veya frekanslarının oranı. [*Ing.* Ripple ratio, percent ripple, modulation percentage].

modüle, s. *Fr. moduler /Yalnız* **modüle etmek /edilmek/** *şeklinde kullanılır.) radyotekn.* İletilecek işaretin etkisiyle taşıyıcı akımın genliğini, frekansını veya fazını değiştirmek *(değiştirilmek).* [*Ing.* To modulate].

modüllü, s. Modülasyon ilkesine göre tasarlanmış bir yapıyı meydana getiren parçalara denir. [*Ing.* Modulated; *Fr.* Modulé,--ée].

moer, i, *ing.* Genellikle Ankara keçisi tiftiğinden yapılan ve çok hafif elbiseler yapımında kullanılan kumaş. [*Ing.* ve *Fr.* Mohair].

mofet,-ti, i. *Fr. mofette* < *It. mofeta.* § ❶ *jeol.* Yanardağ bölgelerinde açığa çıkan karbon dioksidin yayılması. *(Mofet, püskürmenin sona erdiğini gösterir ve püskürmeden sonra daha aylarca, hattâ yüz yıllarca devam eder).* § ❷ *mad. oc.* Maden ocağı çalışmalarında kükürtlü hidrojen veya grizu gibi pis kokulu gazların yayılması.

Mofu'lar, öz. i. Kamerun'un zenci halkı. Mandara dağlarında yaşarlar, sayıları 30.000 kadardır. [*Ing.* ve *Fr.* Mofus].

Mogadişu, öz. i. **Somali'nin** başkenti. [*Ing.* Mogadishu; *Fr.* Mogadiscio, Mogadishu].

mogol, i. ◘ **Moğol.**

Moğol, Mogol, i. *Moğ. mongol.* § ❶ *etn.* Moğolistan halkından veya bu halkın soyundan olan kimse. [*Ing.* Mongol, Mongolian; *Fr.* Mongol,-ole]. § ❷ */İsim tamlamalarında/* Moğollara ait. [*Ing.* Mongol, Mongolian; *Fr.* Mongol,-ole]. § ❸ *kıyf.* 1900'lerde otomobil kullanırken giyilen elbise veya siyah moğol keçisi postu. [*Ing.* Goat*(fur)*; *Fr.* Mongolie].

~ **beneği,** *tıp.* Derinin gri-mavi lekesi; kuyruk sokumu bölgesinde bulunur ve Moğollarda doğuştan sık rastlanır. *(Birkaç yıl içinde kaybolur. Başka ırklarda daha seyrek görülür).* [*Ing.* Mongolian speck; *Fr.* Tache mongolique].

Moğolca, öz. i. *dilb.* Moğol soyundan olan boyların kullandığı dillere verilen genel ad. Ural Altay dillerinden olan moğolca grupu doğu ve batı Moğolca olmak üzere başlıca ikiye ayrılır. [*Ing.* Mongolian language; *Fr.* Mongol].

Moğolistan¹, öz. i. *coğr.* Orta Asya'da bölge; bugün siyasî bakımdan ikiye bölünmüştür; S. S. C. B.'de *Moğolistan Halk Cumhuriyeti (esk. Dış Moğolistan);* Çin Halk Cumhuriyetinde *İç Moğolistan muhtar idare bölümü.* [*Ing.* Mongolia; *Fr.* Mongolie].

Moğolistan² (İç), öz. i. *coğr. Çince Ney - mong - gu.* Çin'in kuzeyinde muhtar bölge. Yüzölçümü 1 170 000 km²; merkezi *Hu Hi Hot (gu-gu-Hoto).* Komünist İdarecilerin, kontrol ettikleri kesimde daha 1947'de meydana getirdikleri bölge, sonradan Moğol halkı Çinlileştirmek için kurulan eski Çahar ve Sûyyûen illerini de içine aldı. Nüfusun çoğunluğu Moğoldur. Yönetim, Pekin hükûmetinin kararlarına uyan Moğollardır. [*Ing.* Interior Mongolia; *Fr.* Mongolie-intérieure].

Moğolistan Halk Cumhuriyeti, *(Bugede Nayramdah Mongol Arad Ulas),* Orta Asya'nın doğusunda devlet eskiden *Dış Moğolistan* denen bölgeyi içine alır; kuzeyde S. S. C. B. doğu, güney ve güney batıda Çin Halk Cumhuriyetiyle sınırlıdır; yüzölçümü 1 531 100 km²; başkenti *Ulan - Bator.* [*Ing.* Mongolian popular republic; *Fr.* République populaire de Mongolie].

moha darısı, *bot.* Birçenekliler *(Monocotyledoneae)* sınıfının, Buğdaygiller *(gramineae)* familyasından, başakları, topluca, ince uzun silindir şeklinde, danesi küçük ve beyaz renkte, otundan faydalanılmak üzere yetiştirilen bir darı çeşidi. [*Lat. Panicum germanicum*].

Mohavk'lar, ç. öz. i. *etn.* Kanada kızılderilileri. Eskiden Iroquois konfederasyonuna bağlıydılar, Günümüzde Ontario ve Quebec'de *(Montreal yakınları)* yaşarlar. [*Ing.* ve *Fr.* Mohawks].

Mohav'lar, öz. i. Küçük kızılderili kabilesi; Sayıları 800 kadardır. Eskiden göçebe hayatı sürerlerdi. Bugün *Colorado* vâdisine *(Kaliforniya)* yerleşmişlerdir. Başlangıçtan

beri Hıristiyan olmayan karşı koydular. [*ing.* ve *Fr.* Mohaves].

mohawkit,-tl, i. *Fr. mohawkite (mohawk nehrinin /A.B.D. adından/). min.* Doğal ba-

MOĞOLCA

TÜRKÇE	BAŞTA	ORTADA	SONDA
a			
e			
i			
o			
u			
ö			
ü			
n			
b			
h			
gh			
g			
k			
m			
l			
r			
d			
t			
y			
j			
ç			
s			
ş			
w			
ai			
oi			

SONDA	ORTADA	
be, be	bi	bo, bu
ke, ge	ki, gi	kö, kü / gö, gü
ng		

1. Yalnız ilk hecede. 2. Sesli harfler önünde. 3. Sessiz harfler önünde. 4. Yalnız yabancı kelimelerde kullanılır.

kır, nikel ve kobalt arsenyür. [*ing.* Mohawkite].

moher, i. *ing. mohair < Ar. muhayyer.* § ❶ Ankara keçisinin *(tiftik geçisi),* hafif kumaş ve örgü yünü yapılan kılı: *Moher yünü.* [*Ing.* ve *Fr.* Mohair]. § ❷ s. Bu yünle yapılan *(kumaş, örgü v.b.): Moher yelek.* [*Ing.* ve *Fr.* Mohair].

Mohikan'lar, ç. öz. i. *etn.* Kızılderili kabilesi. Connecticut'un *(A.B.D.)* güneydoğusunda tek tük temsilcisi kalmıştır. [*ing.* Mohicans; *Fr.* Mohicans, Mohégans].

Mohmand'lar, ç. öz. i. Hindistan'ın kuzeybatısında yaşayan bir kabile. Öteki adı *Pathan*'dır. [*Ing.* ve *Fr.* Mohmands].

moho, i. *Meliphagidae* familyasından, siyah tüylü uzun kuyruklu ufak kuş: böğründe sarı tüy demetleri bulunur: *Hawaii* adalarında yasar. [*Lat., Ing.* ve *Fr.* Moho].

MOHOROVİCİC, Andrija, öz. i. (1857-1936) Yugoslav jeologu.

~ süreksizliği, *jeol.* Kıtaların altında, yer kabuğu ile Manto arasındaki geçit yüzeyi. [*Ing.* Mohorovicic discontinuity; *Fr.* Discontinuité de Mohorovicic].

MOHR, Friedrich, öz. . (1806 - 1879) Alman kimyacısı ve eczacısı.

~ tuzu, Formülü $Fe\ SO_4\ (NH_4)_2\ SO_4,\ 6H_2O$ olan amonyum demir II sülfat; suda erir, havadan etkilenmez ve analitik kim yada, oksitleyici maddelerin doz tayininde kullanılır. [*Ing.* Mohr's salt; *Fr.* Sel de Mohr].

Moi, öz. i. *dilb.* Moi'ler tarafından konuşulan lehçeler bütünü; bu lehçelerin büyük kısmı Malaya-Polinezya ve Mon-Khmer ailelerine girer. *(Moi, Mnong Rpade, Jaray, Bahnar lehçelerini kapsar).* [*ing.* Moi; *Fr.* Moï].

Moi'ler, öz. i. *etn.* Çinhindi'nde halk *(Bir milyon 200 bin nüfus).* Vietnam dağlarında ve Annam Cordilera'sının arkasındaki adlarını verdikleri yaylalarda yaşarlar. [*ing.* Mois; *Fr.* Moïs].

moissanit, i. *Fr. moissanite (Henri Moissan'ın adından). min.* Doğal silisyum karbur; bazı göktaşlarında bulunur. [*Ing.* Moissanite].

Mojo'lar, ç. öz. i. *etn.* Aravak'lar ailesine bağlı yerliler. Bolivya'nın kuzeydoğusundaki ovalarda yaşarlardı. [*Ing.* ve *Fr.* Mojos, Moxos].

moka, i. *(Moka, yer adı'ndan).* § ❶ Moka'dan gelen çok değerli kahve. [*Ing.* Mocha; *Fr.* Moka]. § ❷ Kahve haşlaması: *Moka içmek.* [*Ing.* Mocha; *Fr.* Moka]. § ❸ *pastacılık.* Kahve ve vanilya ile kokulandırılmış kremalı pasta veya tatlı. [*Ing.* Mocha cake; *Fr* Moka].

~ kreması, *mutf. Moka ile* yapılan alkollü likör. [*Ing.* Mocha cream; *Fr.* Crème de moka].

mokameya, i. *Jap kuymc.* Altın, gümüş, kalay ve bakırın, damara benzer şekiller vermek için birlikte haddeden geçirilmesiyle elde edilen karmaşık maden. *(Japon kaynaklı bu maden, kuzey Amerika'da mixt metal (karma maden) adıyle, ilk defa 1878'de Tiffany tarafından kullanıldı).* [*ing.* Mokameia; *Fr.* Mocoumé, Mokameïa].

mokasen, i. *Fr.* mocassin. § ❶ Amerika yerlilerinden Algonkln'lerin deriden yapılan tek parçalı ayakkabı'ları; § ❷ *(Geniş anlamda)* Basit ve kısa ökçeli, bağsız ayakkabı. *(Başlangıçta spor bir ayakkabıydı. Sonraları işte ve akşam giyilebilen tipleri de yapıldı.)*

moket,-ti, i. *Fr. moquette. dok.* Atkısı keten çözgüsü yün ipliğinden dokunmuş, döşemelik olarak kullanılan bir cins yünlü kadife. [*Ing.* Moquette].

Moki'ler, ç. öz. i. ◘ **Hopi'ler.**

mokkoku, i. *bot.* Ikiçenekliler *(Dicotyledoneae)* sınıfının, Çaygiller *(Theaceae)* familyasından, Japonya'da yetişen ve kerestesi yapı işlerinde kullanılan ağaç. [*Lat. Ternstroemia Japonica; Fr.* Mokkoku].

mokoko, i. *Fr. mococo. zool.* ◘ **Kedi maki.**

Mokovi'ler, ç. öz. i. *etn.* Chaco yerlileri. Guaykuru ailesinden olan bu yerliler Bermejo *(Güney Amerika)* kıyısında yaşarlardı; nesilleri tükenmek üzeredir. [*Ing.* Mocovis; *Fr.* Mocovis, Mokovis].

moksa, i. *Fr. moxa < Port. mecha.* § ❶ *tıp.* Japonya'da uygulanan ve Çinlilerin akupunkturuna benzeyen tedavi usulü; bozuk bir organın eskisi gibi çalışmasını sağlamak için derinin belirli noktalarını ısı kaynaklarıyle uyarma esasına dayanır. [*ing.* Moxa]. § ❷ Isı kaynaklarının uygulanması: *Moksa yapmak.*

mokşa, i. *Sansk.* Hint felsefeleri ve dinlerine göre, ruhların kesin olarak göçmekten kurtulmaları. *(Mokşa'ya, çile ve murakabeyle varılır).* [*Ing.* ve *Fr.* Moksha].

mol[1], i. *Fr. mole. kim.* Moleküle karışmasını önlemek için, bazen molekül gram'a veya Avogadro sayısı *($N=6,023X10^{23}$)* kadar moleküle verilen ad. *Örnek: bir molekül - gram (yani bir mol) su H_2O 18 gr'dır;* bu kadar su, Avogadro sayısı kadar su molekülünden meydana gelir. [*Ing.* Gramme molecule; *Fr.* Molécule - gramme, mole]. ◉ **eş ~ lü,** *kim.* ◘ **Eşmollü.**

mol[2], s. *Lat. mollis,* esnek, bükülgen. § ❶ *müz.* (a) *Aristoksenes* ve *Ptolemaios*'un bir çeşit diatonik ile bir çeşit kromatik türe verdikleri sıfat; (b) *La*'dan sadece yarım ton yüksek bir sesi ifade ettiği zaman, *B* harfiyle gösterilen *si* notasına verilen sıfat. *(Bundan B mol, sonra da bemol çıkmıştır).* § ❷ *(Geniş anlamda).* Minör makam için kullanılan sıfat.

mol[3], i. *Fr. môle < Lat. moles,* kitle. *(kadın - doğum).* Insan yumurtasındaki koryon pütürlerinin yozlaşması ve hidatik kiste benzer kesecikler haline dönüşmesi. [*Ing.* Mola, mole].

mola[1], i. *Lat. Hypomyces perniciosus* adlı mikroskopik mantarın bahçe mantarlarında sebep olduğu hastalık. *(Asalak mantarın sardığı kısımlar kof bir kütle haline gelir ve çürür. Hastalığı önlemek için, mantar yetiştirilen mikroplu yerler dezenfekte edilmeli, mikropsuz mantar miselyumları kullanılmalı ve sıcaklık 10° C'a yakın olmalıdır).* [*Ing.* ve *Fr.* Mole].

mola[2], I. *It. mollare,* yavaşlamak > *mollal «bırak»* § ❶ Bir yolculuk, yürüyüş veya dinlenmek için verilen ara, uzunca duraklama. [*Ing.* Rest, pause; *Fr.* Halte, repos]. § ❷ *balıkç.* (a) Ağı suya koyverme; (b) Oltayı makara yardımıyle suya fırlatma. [*Ing.* Act off slacking off or letting go]. § ❸ (a) Bir halatı koyvermek için verilen emir. [*Ing.* Let go! Ease off!; *Fr.* Laisser aller! lâcher!]. (b) Gergin olmayan bir halatın ortasındaki bolluk; § ❹ *sp.* Ara verme, ara.

~ bosa etmek, *den.* Sarılı yelkeni açmak.

~ bosa gabye, *den.* Sarılı bir halde bulunan gabye yelkenlerini fora edip iskotalarını almak için verilen komut.

~ bosa kamçısı, *den.* Serenler üzerine toplanarak sarılan yelkenlerin torbalanan kısmını bağlamaya yarayan sırım.

~ etmek, § ❶ *den.* Gergin bir halatı koyvermek. [*Ing.* To slacken, to ease off] § ❷ Dinlenmek, durmak. [*Ing.* To rest oneself].

~ taşı, Hamalların sırtlarındaki yükü dayayıp dinlenmeleri için yol kenarlarına konan yüksekçe taş. [*Ing.* Stone by the road on which porters can rest their loads; *Fr.* Bans de pierre sur lequel les portefaix appuient leurs fardeau pour se reposer].

~ vermek, Yolculuğa, yürüyüşe veya çalışmaya dinlenmek amacıyle bir süre ara vermek. [*ing.* To rest oneself, to halt, to cease work for a while: *Fr.* Faire une halte, se reposer].

molarite, I, *Fr. molarité. < mole. kim.* 1 000 gr. eriticide çözünmüş olan bir maddenin mol *(veya molekül - gram)* sayısı. [*Ing.* Molarity].

molas, i. ve s. *Fr. mollase, jeol.* § ❶ Karbonatlı kumtaşı *(Özellikle bölgedeki başlıca kıvrımlanmalardan sonra oluşmuştur);* [*Ing.* Molasse, sandstone]; § ❷ Molastan

meydana gelen: *Molas çökeltisi.* [*Fr.* Molassique].

Moldavya Sovyet Sosyalist Cumhuriyeti, öz. i. *Rus Moldavskaya S. S. R. coğr.* S. S. C B.'de federal cumhuriyet. Romanya sınırında bulunur. Yüzölçümü 34 000 km²; başkenti *Kişinev*'dir. [*Ing.* Moldavia, Moldavian Soviet Socialist Republic; *Fr.* République Socialiste Soviétique de Moldavie].

~ işi, *işl.* Kaba bez üzerine yassı ve uzun atlamalarla ve renkli koton perle ile işlenmiş bir tip rüstik işleme. *(Bu tip işlemeler, özellikle aynı rengin değişik tonlarında iplik kullanıldığı zaman her motifte ayrı ve şaşırtıcı renk tonları gösterir).* [*Ing.* Moldavian embroidery; *Fr.* Broderie moldave].

molekül,-lü i. *Fr. molécule.* < *Lat. molecula.* § ❶ *kim.* Maddenin bütün niteliğini taşıyan ve bir araya gelerek maddeyi meydana getiren en küçük kısım olup birbirine benzeyen veya birbirinden ayrı olan atomların yığılışmasıyle meydana gelir. *(Cisimler gökyüzündeki yıldızlar gibi birbirinden boş aralıklarla ayrılmış olan ve sürekli olarak devinmede bulunan moleküllerden kurulmuşlardır. Kimyasal değişmelerle yeni cisimlerin doğması, bu moleküllerin yer değiştirmesiyle olur).* [*Osm.* Zerre, *Ing.* Molecule].§ ❷ *mec.* Eleman; bir bütünün en küçük-parçası; ◉ **bir cismin ~ kütlesi (ağırlığı),** *kim.* Bir cismin molekülünü meydana getiren elementlerin atom ağırlıklarının toplamı. [*Fr.* Masse (ou poids) moléculaire d'un corps]; ◉ **birleşik ~ler,** *kim.* ◘ **Birleşik.** ◉ **eş ~lü,** *kim.* ◘ **Eşmoleküllü;** ◉ **iki ~lü,** *kim.* ◘ **ikimoleküllü.** ◉ **işaretli ~,** *fiz.* ◘ **işaretli.**

~ ağırlığı, *kim.* Bir cismin molekül ağırlığı dediğimiz şey, kabaca o cismin bir molekülünün, hidrojen atomunun ağırlığına olan oranı. [*Ing.* Molecular weight, molecular mass; *Fr.* Poids moléculaire].

~ boşluğu, *fiz.* ◘ **Boşluk.**

~ çekimi, *kim.* Cisimleri meydana getiren tanecikler veya moleküller arasındaki karşılıklı çekim kuvveti. [*Ing.* Molecular attraction; *Fr.* Attraction moléculaire, forces moléculaires].

~ derişikliği, *kim.* Bir litrelik homojen bir karışım içindeki bir maddenin molekül-gram sayısı. [*Osm. Temerküz-ü zerrevî; Ing.* Molecular concentration; *Fr.* Concentration moléculaire].

~ saat, *astr.* Molekül *(örnek: amonyak molekülleri)* titreşimleriyle kendi kendini ayarlayan yüksek duyarlıkta kuvars saati.

~ sayısı, *kim.* Tek yönlü kimyasal bir reaksiyonu belirten denklemin birinci kısmında bulunan toplam molekül-gram sayısı. [*Ing.* Molecularity; *Fr.* Molécularité].

~ yapısı, *tekn.* Molekülleri meydana getiren atomlar birbirlerine elektrik gücüyle bağlanırlar. Bir çift atomu biribirine çekerek birleştiren kuvvete kimyasam bağ denir. Aynı cins atom çifti arasında belki bir den fazla bağ vardır.

~ zincir, *tekn.* Karbon atomları birbiriyle birleşerek bir hayli uzun molekül yapmaya heveslidir. Bir molekülde yalnız karbon ve hidrojen atomları varsa, bu molekül bir hidrokarbon bileşimidir ve bu zincirl meydana getiren her halka bir karbon iki hidrojen atomundan ibarettir.

molekül-gram, i. *Fr. molécule - gramme. kim.* Moleküller halinde bulunan kimyasal bir maddenin, $N = 6{,}023 \times 10^{23}$ sayıdaki *(Avogadro sayısı)* molekülünün gram cinsinden bellrtilen kütlesi. [*Ing. Gramme molecule; Fr.* Molécule - gramme, mole].

☆ *Eşanl.* **mol.**

moleküler, s. *Fr. moléculaire.* ◘ **Molekülsel.**

~ biyoloji, *biy.* ◘ **Biyoloji.**

~ genetik, *biy.* ◘ **Genetik.**

molekülsel, s. *kim.* Molekülle ilgili olan: *Molekül durumunda olan.* [*Osm.* Zerrevî; *Ing.* Molecular; *Fr.* Moléculaire].

moleskin, i. *ing. mole,* köstebek + *skin,* deri. § ❶ Elbise astarı olarak kullanılan, parlak pamuklu kumaş. [*Fr.* Moleskine]. § ❷ Eldiven yapımında ve cilt kapaklarında kullanılan üstü yağlı bir madde ve vernikle kaplandıktan sonra özel olarak ütülenmiş, maroken veya deri taklidi pamuklu kumaş. [*Fr.* Moleskine].

molet,-ti, i. *Fr. molette. mad. oc.* Büyük çaplı makara. [*Ing.* (Winding-) pulley]. ◉ **kafesin ~e çarpması,** *mad. oc.* Bir kuyuda çıkarma makinesinin gücünü kaybetmesi sonucu meydana gelen tehlikeli kaza. *(Kuyu ağzında durmayan, kafes, moletlere veya kaza sonuçlarını azaltmak için moletlerin altına yerleştirilmiş darbe kirişlerine şiddetli bir şekilde çarpana kadar yükselir).*

~ koruyucusu, *mad. oc.* Yanlış manevra sonucu kafesin sövalman üzerindeki molete kadar çıkarak çarpmasını önlemek için kullanılan tertibat: *Molet koruyucusu, kafes kuyu başından anormal bir yüksekliğe çıkınca çıkarma vincinin frenini sıkar.*

molgram, i. ◘ **Molekülgram.**

molibdat,-tı, i. *Fr. molybdate. kim.* Molibdik asidden türeyen tuz. [*Ing.* Molybdate]. ◘ **MOLiBDEN.**

molibden, i. *Fr. molybdène* < *Yun. molybdos,* kurşun *kim.* Sembolü *Mo, A. n. 42* ve *A. a. 95, 95* olan kimyasal element. *(Kromla benzerlikler gösteren, beyaz renkli sert maden olup 1872'de İsveçli bilgin Hjelm tarafından molibdenitten elde edildi; bu tarihten daha önce 1778'de Schele, ayni filizden molibdik asid üretmişti. Molibden, beyaz renkli, 10,2 yoğunluğunda, 2 570° C'ta eriyen çok sert bir madendir. Soğukta havadan etkilenmez, akkor derecede oksidlenir, klor içinde yanar nitrik ve sülfürik asidlerden etkilenir, yüksek sıcaklıkta su buharını ayrıştırır).* [*Ing.* Molybdenum].

molibdenit,-ti, i. *Fr. molybdénite. min.* Formülü MoS_2 olan molibden sülfür; altıgen simetri gösteren billûrlaşmış yapraklar halinde bulunur. *(Maden parlaklığındadır; dokunulduğu zaman yağlıymış hissini verir ve billûrlaşmış kayalar içinde rastlanır).* [*Ing.* Molybdenite].

molibdik, s. *Fr. molybdique. kim.* Molibden trioksit MoO_3 *(molibdik oksit anhidriti)* ile H_2MoO_4 asidi için kullanılır. [*Ing.* Molybdic]. ◘ **MOLiBDEN.**

molibdiko-, molibdo-, *kim.* Bir bileşikte molibden bulunduğunu belirten önek. [*Ing.* ve *Fr.* Molybdico-, molybdo-].

molibdin, i. *Fr. molybdine. min.* Doğal molibden oksid; tabiatta ancak amorf halde bulunur. *(Toz veya lifli kütleler halindeki molibdin, soluk sarı renkte ve ipek parlaklığındadır).* [*Ing.* Molybdine].

molibdit,-ti, i. *Fr. molybdite. min.* Doğal molibden sülfür ve molibden oksid karışımı.

molibdoferrit,-ti, i. *Fr. molybdoferrite. min.* Saf olmayan doğal demir molibdat.

molibdofilit,-ti, i. *Fr. molybdophyllite. min.* Hidratlı doğal kurşun ve magnezyum silikat. [*Ing.* Molybdophyllite].

molibdomenit,-ti, i. *Fr. molybdoménite. min.* Doğal kurşun selenit. [*Ing.* Molybdomenite].

molibdosülfat,-tı, i. *Fr. molybdosulfate. kim.* Molibden trioksid MoO_3 ile kükürt trioksidden SO_3 türeyen tuzların genel adı. [*Ing.* Molybdosulfate].

molibduran, i. *Fr. molybdurane. min.* Doğal uranyum molibdat. [*Ing.* Molybdurane].

molimen, i. *lat. tıp.* Krizlerden önce görülen marazi bozuklukların tümü. *(Böyle bir adın konmasına sebep, «tabiatın krizi gerçekleştirmek üzere gayret sarfeder gibi olmasıdır» /Garnier/. En sık görülen belirgin şekli kanamalı molimen'dir; şaşkınlık, baş dönmesi, yüze kan hücumu, kalb çarpıntısı ile kendini gösterir).* [*Ing.* ve *Fr.* Molimen].

molina'cılık,-ğı, i. Molinanin Tanrı inayetiyle ilgili görüşlerini benimseyen çığırın adı. [*Ing.* Molinism; *Fr.* Molinisme].

molinos'çuluk,-ğu, i. Molinos'un doktrini. *(Molina'cılıkla karıştırılmamalıdır).* [*Ing.* Molinism, quietism; *Fr.* Molinosisme, quiétisme]. ☆ *Eşanl.* **Sekincilik.**

molizit,-ti, i. *Fr. molysite. min.* Formülü $FeCl_3$ olan doğal demir III klorür; Vezüv yanardağının lavları içinde, sarı veya kahverengi lekeler veya tortullar halinde bulunur. [*Ing.* Molysite].

molla, i. *Osm.* < *Ar. mevlâ esk.* § ❶ *tar. (Eskiden)* Büyük kadı büyük bilgin: *Mısır mollası. Molla Cami.* [*Ing.* Mulla; *Fr.* Grand Cadi]. § ❷ *(Sonradan)* Medrese öğrencileri ve okuması yazması olanlar için san olarak kullanılmıştır: *Bu molla kim?* § ❷ Medrese öğrencisi. [*Ing.* Theological student, mulla; *Fr.* Étudiant en théologie],

~ bey, *tar.* Eskiden ilmiyenin zadegân sınıfı hakkında kullanılan bir deyimdi.

mollalık,-ğı, i. Molla olma hali.

moloz, i. *Yun.* § ❶ Toprak ve kireçle karışık taş kırıntıları, yapı döküntüsü. [*Ing.* Rough stone, rubble; *Fr.* Moellon]. § ❷ s. *mec.* Değersiz, işe yaramaz *(şey veya kimse),* süprüntü. [*Ing.* Useless, good for nothing; *Fr.* Sans valeur, inutilisable]. § ❸ *mad. oc.* Billûrlaşmamış kaya. *(Kazıda moloz, kömür veya cevher parçalarıyle karışır; toprak üstündeki ayırma veya yıkama tesislerinde ayıklanarak maden ocağı yakınlarında yığın halinde toplanır. Galerinin kaya içinde ilerlemesi sırasında çıkarılan molozlar, kuyu tahkimat malzemesi olarak kullanılır).* § ❹ s. Molozdan yapılmış, içinde moloz bulunan.

~ dolgu, *inş.* Yontulmuş taşlardan yapılmış ve birbirine yakın iki kaplama duvar arasındaki boşluğu harç ve taş parçalarıyle doldurarak elde edilen duvar kısmı.

~ döşek, *inş.* Temel duvarlarında kaba taslarla yapılan dolgu döşek. [*Ing.* Stone bedding].

~ duvar, *inş* ◘ **Duvar.**

~ kayması, *jeol.* Çimentolanmış, gevşek kayaç döküntülerinin ve topraklarının, çok ıslanmış kil gibi kaygan bir düzlem üzerinden aşağıya doğru kayması ya da yuvarlanması. [*Ing.* Debris slide; *Fr.* Glissement des débris].

~ kırması, *inş.* Beton ve soselerin inşasında blokaj olarak kullanılan ve moloz taslarının çekiçle kırılmasından meydana gelen küçük ve gayr-i muntazam taş parçaları.

~ konisi, *trm.* Bir sel deresinin vadiye indiği veya taşıyamıyacağı kadar hızının azaltılmış olduğu yerlerde toprak, kum, çakıl ve kaya parçalarından oluşmuş yelpaze şeklinde bir yığıntı.

~ taşı, *ins.* Yontulmadan kullanılan tas. [*Ing.* Rubble stone].

~ toprak, *trm.* Dik bir yamacın tabanında, yamacın yukarısındaki moloz ve parçaların yerçekimine uyarak yuvarlanıp birikmesinden meydana gelen toprak türü.

molozcu, i. Yıkımdan sonra molozları kaldıran kimse.

molozlaşmak, f. *arg.* Kartlaşmak, çirkinleşmek; yaşlanmak: *Şu gacoya bak, iyiden iyiye molozlaşmış.*

molozlu, s. Molozu olan.

~ pilâv, *arg.* Bol etli pilâv. [*Ing.* Pilav with plenty of meat in it].

molozluk,-ğu, i. Parçalanmış kırıntı, döküntü taşlarla dolu toprak yığını. [*Ing.* Soil full of rough stones].

moltifao, i. Çeşitli renkte birçok parçadan meydana gelmiş olan Korsika mermeri. [*Ing.* Moltifao, mosaicmarble; *Fr.* Moltifao, marbre mosaïque].

☆ *Eşanl.* **mozaik mermer.**

molto, z. *müz.* Daha belirli bir hale sokmak için birçok ayrıntı işaretlerine eklenir: Crescendo molto *(sesi daha çok yükselterek),* Molto espressivo *(çok ifadeli bir şekilde)* v.b. [*Ing.* ve *Fr.* Molto].

molton, i. *matb.* Ofset ve Lito su merdane-

lerini kaplamak için kullanılan özel pamuklu kumaş *(bir tarafı tüylendirilmiştir).*

mombin, monbin, i. İkiçeneklıler *(Dicotyledoneae)* sınıfının, Antepfıstığıgiller *(Anacardiaceae)* familyasından, anayurdu tropikal Amerika olan telek yapraklı, nadiren basit yapraklı, salkım şeklinde bilesik çiçekli bir ağaç. Meyvesi oval veya yuvarlak biçimde, kırmızı bir drupadır. Ispanya eriği, krmızı erik, kırmızı mombin de denir. Sarı mombin *(Spondias lutea)* meyva veren bir baska türdür. Polinezya asıllı *S. dulcis*'e de *(S. Cytherea)* bazen mombin denir. [*Lat. Spondias purpurea = Spondias mombin; ing.* Mombin, jocote; *Fr.* Mombin, monbin].

moment,-ti, i. *Alm. istat.* Küçük nümunelerde, iki uç değer arasındaki fark ile tanımlanan çok basit dağılma parametresi. [*Osm.* Vezniyet; *ing.* ve *Fr.* Moment]. ◉ **atomun magnetik ~** i, *elek.* Atom elektronlarının çizdiği yörüngelerin momentleri bileskesi. [*ing.* Atomic magnetic moment; *Fr.* Moment magnétique atomique] ◉ **bir cismin bir eksene göre eylemsizlik ~** i, *mat.* $r^2\,dm$ diferansiyelinin integrali *(dm cismin herhangi bir elemanının kütlesi, r de bu elemanın uzaklığıdır).* [*Fr.* Moment d'inertie d'un corps par rapport à un axe]. ◉ **bir çiftin ~** i, *mat.* Çiftin kuvvetlerinden biri ile çiftin kaldıraç kolunun çarpımı. [*ing.* Moment of a couple; *Fr.* Moment d'un couple]; ◉ **bir D bölgesi üzerinde tanımlanmış bir fonksiyonun bir eksene göre n. basamaktan ~** i, *mat. pm* ds diferansiyelinin integrali *,ds D'nin herhangi bir elemanını, r bunun eksenden uzaklığını p'da elemanın bir noktasında fonksiyonun değerini gösterir).* [*Fr.* Moment d'ordre n par rapport à un axe d'une fonction définie sur un domaine D]. ◉ **bir devrenin magnetik ~** i, *elek.* Bu devreyle esdeğerli mıknatısın magnetik momenti, *(Devrenin alanı S ve bu devreden geçen akımın şiddeti i ise momentin değeri Si'dir).* [*ing.* Magnetic moment of a circuit; *Fr.* Moment magnétique d'un circuit]. ◉ **bir eksen etrafında dönen bir katı cismin kinetik ~** I, *mat.* Katı cismin bu eksene göre *K* eylemezlik momenti ile $_{(\ell)}$ açısal hızının *K* $_{(\ell)}$ çarpımı. [*Fr.* Moment cinétique d'un solide tournant autour d'un axe]. ◉ **bir eksene göre hareketli bir sistemin hareket miktarlarının ~** I, *mat* $m\vec{V}$ vektörler sisteminin bileşke momenti *(m bir elemanın kütlesi,* $\vec{V}$ *bu elemanın hızıdır).* [*Fr.* Moment des quantités de mouvement d'un système mobile par rapport à un axe]. ◉ **bir eksene göre kayan bir vektör sisteminin bileşke ~** i, *mat.* Bu vektörlerin bu eksene göre momentlerinin cebirsel toplamı. [*Fr.* Moment résultant d'un système de vecteurs glissants par rapport à un axe]. ◉ **bir elektrik çiftinin elektrik ~** I, *elek.* Ciftin noktalarından birinin pozitif yükü ile iki yük arasındaki uzaklığın carpımı. [*Fr.* Moment électrique d'un doublet]. ◉ **bir mıknatısın magnetik ~** I, *elek.* Bu mıknatısın kutupları arasındaki uzaklık ile kuzey kutbunun magnetik kütlesinin carpımı. *(Bu moment, mıknatıs ekseninin taşıdığı bir vektörle gösterilir)* [*Ing.* Magnetic moment of a magnet; *Fr.* Moment magnétique d'un aimant]. ◉ **bir vektör sisteminin bir O noktasındaki bileşke ~** I, *mat.* Bu vektörlerin O noktasındaki momentlerinin geometrik toplamı. [*Fr.* Moment résultant en un point O d'un système de vecteurs]. ◉ **döndürme ~** i, *tekn.* ◘ **Döndürme.** ◉ **eğilme ~** i, *mek.* Bir bükme kuvvetlnin etkisi altındaki bir parçanın bir kesitinde, bu kesitin aynı tarafında bulunan ve onu etkileyen bütün kuvvetlerin momentleri toplamı. [*Ing.* Infection moment]. ◉ **eylemsizlik ~** i, *astr.* ◘ **Eylemsizlik.** ◉ **kararlılık ~** i, *mat.* Yatay bir düzlem üzerine konmus bir cisim için, yerçekim kuvvetlerinin dayanma çokgeninin ağırlık merkezine en yakın ayrıtına göre momenti. *(Bu momentin değeri ağırlık merkezine uygulanan ağırlığın momentidir. Cisme yukarı doğru düşey itme kuvvetleri etki ederse ve bunların aynı ayrıta, göre bileşke momenti kararlılık momentinden küçükse, cisim dengede kalır).* [*Ing.* Stability moment; *Fr.* Moment de stabilité]. ◉ **kayan bir AB vektörünün bir eksene göre ~** i, *mat.* Bu vektörün, eksenin herhangi bir noktasına göre momentinin eksen üzerindeki izdüşümü. [*Fr.* Moment d'un vecteur $\vec{AB}$ glissant par rapport à un axe]. ◉ **kayan bir AB vektörünün bir O noktasındaki ~** i, *mat. AOB* düzlemine dik, $\vec{AB}$'ye göre doğru yönde ve ölçüsü *OAB* üçgeninin alanının iki katı olan vektör. [*Fr.* Moment d'un vecteur glissant $\vec{AB}$ en un point O]. ◉ **lase ~** i, *hava.* ◘ **Lase;** ◉ **mafsal ~** i, *hava.* ◘ **Mafsal.**

~ katsayısı, *hava.* Bir kanat üzerindeki aerodinamik kuvvetler bileskesinin konumunu, hücum kenarına oranla kendi momenti biciminde belirten C_x cekme ve C_z kaldırma katsayılarına benzer boyutsuz C_m katsayısı. [*Ing.* Coefficient of moment; *Fr.* Coefficient de moment].

MON, öz. i. *dilb.* Khmer öbeğinden dil; talaing ırkından gelen halklar tarafından *yaklaşık olarak 300 000 kişi)* Rangoon'un doğusunda ve Birmanya'da konusulur ve bu ülkenin en eski edebiyat dilidir. [*ing.* Mon; *Fr.* Môn]. ◘ **Monlar.** ☆ *Eşanl.* **Talaing.**

mona, i. *zool.* Uzunkuyruklumaymungiller *(Cercopithecidae)* familyasından, Afrikanın tropikal bölgelerinde yasayan, gri veya esmer kırmızı tüylü maymun ,yüzü açık esmer, yüz çevresi uzun beyaz kıllıdır. [*Lat.* Cercopithecus mona; *Ing.* Mona; *Fr.* Mone].

monad, i. *Fr. monade < Yun. monas* birim. *fels.* Leibniz'in felsefesinde varlıklara vücut veren basit ve bölünmez birlik. [*ing.* Monad].

monad'çı, s. ve i. Monad'cılığı savunan kimse veya monad'cılığa iliskin olan. [*ing.* Monadist; *Fr.* Monadiste].

monad'cılık,-ğı, i. *fels.* Evrenin monadlardan meydana gelmis bulunduğunu ileri süren *Leibniz*'in felsefesi. [*ing.* Monadism; *Fr.* Monadisme].

monadizm, i. *Fr. monadisme. fels.* ◘ **Monadcılık.**

monadnok, i. *Fr. monadnock. (New Hampshire'deki bir dağın adından), jeom.* ◘ **Artakalan.**

monadoloji, i. *Fr. monadologie. fels.* Özellikle, *Leibniz*'in Monadoloji'sinde yer alan monadlar. Kuramı. [*Ing.* Monadology].

monako, i. § ❶ XVIII. yüzyılda, Mourques'da basılan eski gümüs para. [*Ing.* ve *Fr.* Monaco]. § ❷ Monako prensliğinin bakır parası. [*Ing.* ve *Fr.* Monaco].

Monako, öz. i. *Fr. Monaco.* Alpes Maritimes toprakları içinde şehir ve küçük prenslik. *Côte d'Azur* kıyısında yüzölçümü 1,5 km² dir.

monantropi, i. *Fr. monanthropie. biy.* ◘ **Monogenizm.**

monarda, i. *(Ispanyol tabiat bilgini Nicolas Monardes'in [1493-1588] adından). bot.* Ikiçeneklıler *(Dicotyledoneae)* sınıfının, Ballıbabagiller *(Labiatae)* familyasından, karşıt yapraklı, çokyıllık kokulu bir bitki. Firfirî veya parlak kırmızı renkte birçok çiçeği vardır; çiçekler bürgü yapraklarıyle beraber sapın etrafında çepecevre yer alır. Oswego veya Pennsylvania çayı denilen *Monarda didyma*'nın boyu 1 m'yi bulur. *M. fistulosa,* bu bitkiden daha yüksektir; bunun çiçekleri tüm pembe kuvvetli ve keskin kokuludur. Yaprakları ve çiçek uçları çay gibi haşlanınca oldukça hos bir icki olur. [*Lat.* ve *Ing.* Monarda; *Fr.* Monarda, monarde].

monark, i. *Fr. monarque.* Bir monarşinin başı, kral, hükümdar. [*Ing.* Monarch].

Monarkomaklar, ç. öz. i. XVI. ve XVII yüzyılda yasamıs ve çoğunluğu protestan *Calvin*'ci olan ve halk egemenliğiyle ilgili ilk kuramlardan birini ortaya atan birtakım siyaset yazarlarını belirten terim. [*Ing.* ve *Fr.* Monarchomachs].

monarşi, i. *Fr. monarchie < Yun. monos,* yalnız + *arkhein,* emretmek > *Lat. monarchia.* § ❶ Aristokrasi, demokrasi ve oligarşiye karşılık, siyasî otoritenin bir kişi ve adamları tarafından yürütüldüğü rejim. [*ing.* Monarchy]. ☆ *Eşanl.* **tekerklilik;** § ❷ Cumhuriyet rejiminin tersine devlet baskanı olan kral veya imparatorun mirasyoluyle iktidara geçtiği rejim; [*Ing.* Monarchy]. ◉ **helenistik ~ ler.** ◘ **Helenistik.** ◉ **ılımlı ~,** ◘ **Ilımlı.** ◉ **ilâhi hukuka dayanan ~,** Hükümdar yetkilerinin anayasayla belirlendiği rejim. [*ing.* Divine law monarchy; *Fr.* Monarchie de droit divin]. ◉ **mesrutî ~,** Hükümdar yetkilerinin anayasayla belirlendiği rejim. [*Ing.* Constitutional monarchy; *Fr.* Monarchie constitutionelle]. ◉ **mutlak ~,** Monark için iktidar hakkının sadece krallığın temel yasalariyle sınırlandığı rejim. [*Ing.* Absolute monarchy; *Fr.* Monarchie absolu]. ◉ **parlamentolu ~,** Hükûmetin parlamentoya karsı sorumlu olduğu mesrutî monarşi. [*Ing.* Of society; *Fr.* Monarchie parlementaire]. ◉ **seçime dayanan ~,** Seçimle gelen hükümdarın belli bir süre veya ömür boyu iktidarda kaldığı rejim. [*Ing.* Elective monarchy; *Fr.* Monarchie élective]. ◉ **sınırlı ~,** Hükümdar yetkilerinin sınırlı olduğu rejim (yetkilerin kullanılmasının kontrol hakkı genellikle bir meclise veya bir kurula verilmistir). [*Ing.* Limited monarchy; *Fr.* Monarchie limitée]. ◉ **soydan gelme ~,** Hükümdarın, ülke yasalarına göre, bir önceki hükümdarın ailesinden geldiği rejim. [*Ing.* Hereditary monarchy; *Fr.* Monarchie héréditaire].

monarşik, s. *Fr. monarchique.* Monarşi ile ilgili: *Monarsik iktidar.* [*Ing.* Monarchic(al)].

~ hükümet, *huk.* ◘ **Hükümet.**

monarşist, s. *Fr. monarchiste.* § ❶ Monarsizm doktrinine iliskin: *Monarşist gazete;* [*Ing.* Monarchist]. § ❷ I. Monarşiyi benimseyen ve savunan kimse. [*Ing.* Monarchist].

monarşizm, I. *Fr. monarchisme.* § ❶ Monarşi taraftarlarının siyasî doktrini. [*ing.* Monarchism]. § ❷ Monarşiyl savunanlarının görüsü: *Onun monarşizmi çok eskiye dayanır.* [*Ing.* Monarchism].

monasa, i, *Lat. zool. Bucconidae* familyasından, koyu gri tüylü, kırmızı gagalı kus; gagasının dibinde uzun kıllar bulunur. *(Tropikal Amerika ormanlarında yaşar).* [*Lat. Monasa; Ing.* Nun bird].

monaster, monoaster, i. *sit.* Hücrede mitoz bölünmenin ilk evresinde *(profaz)* santrozomdan olusan, çevresi, ince akromatik ipliklerle çevrili, yıldız biçiminde olusum. *(Bu monaster daha sonra ikiye bölünerek ivi bir yavru aster'e [diaster] ayrılır).* [*Ing.* ve *Fr.* Monaster, monoaster].

monat, i. ◘ **Monad.**

monazit,-ti, i. *Fr. monazite. min.* Seryum, lantan ve diğer nadir toprak elementlerinin doğal fosfatı; bileşiminde az miktarda, Brezilya ve Ekvator Afrikası'nda çok yaygındır. *(Bu mineral, lüks lambalarının gömleklerini yapmakta kullanılan seryum ve toryum oksitlerle karışmış olarak bulunur.)* [*Ing.* Monazite].

monbin, i. *Fr. bot.* ◘ **Mombin.**

moncuk,-ğu, I. § ❶ Eski Türklerde fena gözlere ve kötü ruhlara karşı bir tılsım ve aynı zamanda bir süs olmak üzere çadırların tepesine konan uzunca bir sırığın ucuna takılmış yuvarlak tepelik, *(buna son-*

radan boncuk da denilmiştir): § ❷ Eski Türklerde ziynet olarak kullanılan mücevher ve taşlara verilen ad.

monden, s. *Fr. mondain,-aine,* § ❶ Sosyete hayatına ilişkin olan. [*ing.* Of society]; § ❷ Yüksek sosyete hayatını seven, yüksek sosyete toplantılarına sık sık katılan: *Monden bir kadın.* § ❸ Zevk ve eğlenceye düşkün olan. [*ing.* Mundane].

mondovizyon, i. *Fr. mondovision* < *Lat. mundus,* dünya + *visio,* görüş. Yer'in etrafında dönen bir veya birçok radyoelektrik röle yardımıyle televizyon görüntülerinin dünyanın çeşitli bölgelerine iletilmesi. *(ilk mondovizyon yayınları, A. B. D. ile Fransa ve İngiltere arasında 1962 temmuzunda gerçekleştirildi.)*

monem, i. *Fr. monème. dilb. A' Martinet'*-ye göre MORFEM'in eşanlamlısı.

monera, i. *Yun. moneres, ayrı, tek* > *Lat. zool.* Çekirdekten tüm yoksun sanılan bir hücreli hayvanlar grupu; *Haeckel* bunları ayrı bir sınıf sayıyordu. *(Mikroskop tekniklerinin gelişmesi sayesinde bunların birçoğunda çekirdek bulunduğu anlaşıldı.)* [*Lat.* ve *ing.* Monera; *Fr.* Monere].

monergol, i. *Fr. hava* Füze yakıtlarında, egzotermik ayrışmayle itişi sağlayan ve bir tek sıvıdan meydana gelen itici etken.

monetit, i. *Fr. monétite (Antiller'deki Moneta* veya *Mona adasının adından). min.* Hidratlı doğal kalsiyum fosfat. [*ing.* Monetite].

mongo, i. *para.* Moğolistan'da kullanılan küçük para birimi, 1/100 tugrik değerinde. [*ing.* ve *Fr.* Mongo].

mongolistan, öz. i. ◘ **Moğolistan.**

mongoliyen, s. ve i. *Fr. mongolien,-enne. patol.* Yüzlerinin şekli ile moğolları andıran *(gerçekte benzerlik sadece gözlerin çekikliğinden ibarettir),* ayrıca bedenî ve ruhî anomaliler gösteren çocuklara denir; bu anomalilerin tümüne birden *mongolizm* veya *trizomi 21* adı verilir. [*ing.* Mongolian].

mongolizm, i. *Fr. mongolisme. patol.* «*Mongoliyen*» denen çocuklarda, doğumdan hemen sonra distrofi ve yozlaşma şeklinde ortaya çıkan hastalık. *(Şimdi mongolizm ve mongoliyen terimleri yerine, trizomi 21 ve trizomik 21 terimleri daha sık kullanılmaktadır).* [*ing.* Mongolism].

mongoloyid, s. *Fr. mongoloïde.* Moğollarınkine benzer özellikler taşıyan: *Mongoloyit tip. (Bu terim genellikle SARI IRK* veya *KSANTODERM anlamında kullanılır).* [*ing.* Mongoloid].

mongos, i. *zool.* Maymunlar *(Lemuridae)* familyasından bir memeli türü. Kedi büyüklüğündedir. Kuyruğu çok uzun olur. Madagaskar'da yaşar. [*Lat. Lemur mongos; ing.* Mongoose (lemur); *Fr.* Mongos].

moniezyoz, i. *Fr. moniéziose. vet.* Geviş getirenlerde, özellikle koyunlarda görülen ve asalak bir şeritten *(moniezia expansa)* ileri gelen hastalık *(Monieziyoz en çok kuzularda görülür; kuzular, şeride arakonaklık eden oribatidae familyasından örümceğimsi böcekleri otla birlikte yutmakla asalağı alır; ondan sonra gittikçe kansızlaşır ve zayıflar, sonunda ölür. En iyi ilâcı bakır sülfattır).* [*ing.* Moniezia].

monil(l)-, Kolye anlamında *Lat. monile'*-den gelen ve birçok kelimenin bileşimine giren önek. [*Ing.* Monil; *Fr.* Monil(l)-].

moniletriks, i. *Fr. monilethrix* < *Lat. monile,* gerdanlık + *Yun. thris, kıl.* Kıllarda görülen şekil bozukluğu; kıllar düzgün aralıklarla art arda boyun ve mekiğe benzer şişkinlik gösterir, kuru ve eğri olur, kısa kısa *(2-3 mm) kırılır.* Doğuştan ailevî ve ya irsî sebeplerden ileri gelir. Saçlı deri tamamen hastadır ve çıplak görünür. [*Ing.* Monilethrix].

moniligaster, i. *Lat. zool.* Hindistan'da yaşayan yer solucanı. *(Örnek türü: Seylan'da bulunan Moniligaster Deshayesi'dir).* [*Ing.* Moniligaster].

monilizasyon, i. *Fr. monilisation patol.* Bir sinir kesme ameliyatından sonra sinir hücrelerinin uzantılarında görülen değişiklik. [*ing.* Monilisation].

monilya, i. *paraz.* ◘ **Mumya.**

monilyaz, i. *Fr. moniliases. patol.* Bira mayalarına benzer mantarlardan en başta *candida albicans,* seyrek olarak *C. tropicalis, C. pseudo - tropicalis, C. krusei, C. guillermondi ileri gelen had, yarı had* veya kronik hastalıklara verilen ad. [*ing.* Moniliasis].

monilyoz, i. *Fr. moniliose.* Konidileri monilia tipinde olan, fakat kendisi *sclerotinia* cinsinden sayılan mantarların sebep olduğu hastalık. *(Monilyaz, en çok elma ve armutlarda meyveler olgunlaşmak üzereyken görülür. Meyveler esmerleşir, çürür ve iç içe halka görünüşünde-sarımtrak beyaz küflerle kaplanır. Kiraz, erik, şeftali ve kayısı monilyozu ise çiçeklerde büzülme, meyvelerde çürüme ve gri küf şeklinde görülür).* [*ing.* Moniliosis].

monimolit,-ti, i. *Fr. monimolite. min.* Doğal kurşun, demir, kalsiyum, magnezyum ve manganez antimonyat. [*ing.* Monimolite].

monist,-ti, i. *Fr. moniste.* Monizm taraftarı olan kimse. [*ing.* Monist].

monistik, s. *Fr. monistique.* Monizmle ilgili olan. [*ing.* Monistic(al)].

~ **idealizm,** Zihnî soncul *(nihaî)* tek gerçek ve evrende tarafsız olarak beliren düşünceleri algının temel objeleri olarak gösteren bir felsefe anlayışı. [*ing.* Monistic idealism].

monit, i. *Fr. monite (Porto Riko'*daki *Mona* adasının adından). *min.* Hidratlı doğal kalsiyum fosfat. [*ing.* Monite].

monitor, i. *Fr.* § ❶ *ask. den.* XIX Yüzyılın sonunda ve XX Yüzyılın başında, sığ sularda da yüzebilen ve hücum veya savunma amacıyle kullanılan orta büyüklükte bir zırhlı savaş gemisine verilen ad. *(İlk Monitor, Amerika iç savaşında kuzeyliler tarafından yapılmış olan 1 200 tonluk gemidir; bu savaşta monitor, Marrimac adlı gemiyi 9 mart 1862'de yendi. Su yüzeyinden çok az yüksek olan teknesi 14 sm. kalınlığında demir bir kuşakla çevriliydi ve 280 mm. çapında kaval yivsiz iki topu bulunan tareti su yüzeyine doğru çıkıktı. 37 sm'lik bir topu bulunan Manhattan adındaki monitor ise, Merrimac'dan daha üstün olan Tennessee'yi 5 Ağustos 1864'de bir tek atışla batırdı. Bütün deniz kuvvetleri tarafından benzerleri yapılan bu gemi tipi, İngilizler tarafından Belçika kıyılarına hücum etmek için 1915'te tekrar kullanıldı).* [*ing.* Monitor]. § ❷ *bayınd.* ve *mad. oc.* Bir kundan üzerine yerleştirilerek çalıştırılan ve yumuşak toprakların kazılması, sürüklenmesi veya agregalarından ayıklanması için de kullanılan basınçlı su fışkırtıcısı: *İçinde altın bulunan kumların işlenmesinde monitor kullanılır.* [*ing.* Monitor]. § ❸ *bilgi işlem.* Aralarında hiçbir bağlantı bulunmayan birçok programın gerçekleştirilmesini denetlemek imkânını veren ve ölü zamanları minimuma indirdiği için, ordinatörün mümkün olduğu kadar verimli kullanılabilmesini sağlayan kontrol programı; [*ing.* Monitor]. § ❹ *nükl.* Bir nükleer reaktörde, belirli sınırlar içinde tutmak amacıyle her an radyoaktifliğin şiddetini ölçmeye yarayan âlet. [*ing.* Monitor]. § ❺ *tekn.* Bir imalâtın kalitesini kontrol etmeye yarayan âlet. *(Petrol arıtma gibi sürekli sanayi dallarında bir ürünün kritik niteliklerini, meselâ gazyağındaki kükürt oranını belirtmek için kullanılan monitorlar, yapım usulünün gerek operatörler, gerek otomatik tertibatlar tarafından daha kolay yürütülmesini sağlar).* [*ing.* Monitor]. ◉ **hava** ~ **ü,** *nükl.* Ikaz ve kontrol maksatlarıyle havadaki radyoaktifliği arama ve ölçme için kullanılan cihaz.

monitör,-rü, i. *Fr. moniteur.* § ❶ Akıl öğreten, ders veren kimse. [*ing.* Adviser]. § ❷ *sp.* Bazı sporları kuramsal veya uygulamalı olarak öğreten kişi: *Kayak monitörü.* [*Ing.* Coach].

monizm, i. *Fr. monisme* < *Yun.* § ❶ *fels.* (a) Bircilik; (b) Ruh ve madde olarak evreni sadece tek bir unsurla açıklayan felsefî doktrin; (c) Realitenin bir tek unsurdan meydana geldiğini, organik bir bütün ve bağımsız bölümlere ayrılmadığını ileri süren doktrin. [*ing.* Monism]. § ❷ *huk.* Hukukî normların tamamını tek bir bütün sayan doktrin anlayışı. [*ing.* Monism].

Monlar, ç. öz. i. *etn.* Etnik bir topluluğun adı; *(günümüzdeki temsilcileri aşağı Birmanya'da ve Menam'ın güneyindeki bölgenin birtakım yörelerinde toplanmışlardır. Monlar eskiden Dvaravati hindu krallığı halkının temelini meydana getiriyorlardı. Ortadan kalkmakta olan Mon dili ile Kamboç dili arasında yakın bir akrabalık vardır. Pegu'ya ilk yerleşenler Monlar'dır; bunlara PEGUAN'LAR veya TELINGA'LILAR da denir).* [*ing.* Mons; *Fr.* Môns].

monmartrit,-ti, i. *Fr. montmartrite. min.* Montmartre alçıtaşının bir çeşidi. [*ing.* Montmartrite].

mono, i. *zool.* Ötücü-kuşlar *(Passeriformes)* takımının, *Bağırganlar (Clamatores)* üst familyasının Monogiller *(Pipdidae)* familyasından bir kuş türü. Uzunluğu 12 sm. Güney Amerika'da yaşar. [*Lat. Manacus manacus; ing.* ve *Fr.* Monakin]'

mono-, § ❶ *Yun. monos,* yalnız'dan alınan ve birçok kelimenin yapısına giren önek. [*ing.* ve *Fr.* Mono]. § ❷ *kim.* Bir kök adının önüne getirildiğinde' bu kökün molekül içinde yalnız bir defa ornatılmış olduğunu belirten önek. *(Örnek: monoklor - asetik asid CH_2ClCO_2H).* [*ing.* Mono-; *Fr.* Mono-].

monoamid, i. *Fr. monoamide.* Yapısında bir tek amid fonksiyonu bulunan bileşik. [*ing.* Monamide].

monoartrit,-ti, i. *Fr. monoarthrite. patol.* Bir tek eklemde görülen artrit. *(Dış/travma* veya *iç, intanî/tüberküloz, piyojen/, iltihabî/ tek eklemde başlayan ilerleyici poliartrit/* veya *yozlaştırıcı /iltihaplı artroz/ sebeplerden ileri gelebilir).* [*ing.* Monoarthrite].

monoasid, i. ve s. *Fr. monoacide. kim.* Yapısında bir tek asid fonksiyonu bulunan *(kimyasal madde): Asetik asid bir monoasiddir..* [*ing.* Monoacide].

monoatomik, s. *Fr. monoatomique. kim.* ◘ **Tekatomlu.**

monobaz, i. *Fr. monobase. kim.* Yapısında bir tek baz fonksiyonu bulunan madde: *Sodyum hidroksid NaOH bir monobazdır.*

monoblast,-tı, i. *biy. Fr. monoblaste* < *Yun. monos,* tek + *blastos, tomurcuk.* Monositleri meydana getirdiği düşünülen bir ana hücre. [*ing.* Monoblast].

monodi, i. *Fr. monodie* < *Yun. monodia. müz.* (a) Çalgı eşliği olmadan söylenen tek sesli şarkı; (b) Özellikle, Yunan trajedisinde bir bölüm sırasında kişilerden birinin söylediği lirik parça *(Euripides'in eserlerinde monodiler iyice gelişmiştir);* (c) Çalgı eşliğinde tek sesli şarkı.

monodinam, s. *Fr. monodyname. bot.* Erkek organlarından biri diğerlerinden uzun olan çiçeğe denir. [*ing.* Monodynamous].

monodora, i. Ikiçenekliler *(Dicotyledoneae)* sınıfının, *Annonaceae* familyasından, çevresinde yaprağımsı bürgüler bulunan ayrı çiçekli almaşık yapraklı ağaç. Tropikal Afrika'da beş veya altı türü bulunur. Bu cinsin örnek türü *Monodora myristica;* 7-8 m. boyunda ve her mevsimde yapraklı bir ağaçtır; mayısta çiçek açar; çiçekleri oldukça büyük, önce kırmızımsı esmer benekli beyaz, sonra parlak sarı olur. *M. Myristica'*nın meyvesinin besidokusu aromatiktir; küçük hindistancevizi gibi bahar olarak kullanılır. [*Lat., Ing.* ve *Fr. Monodora*].

monodram, i. *Yun. tiy.* Tek şarkıcı için yazılmış opera. [*Ing.* Monodrama].

monoetanolamin, i. *Fr. monoéthanolamine. kim.* Formülü $NH_2CH_2CH_2OH$ olan renksiz sıvı; 172° C'ta kaynar, amonyağın etilen

oksid üzerine etkimesiyle veya propan'ın nitratlanması ve indirgenmesiyle elde edilir. *(Doğal gazı arıtmaya yarayan kükürtlü hidrojenin eriticisidir).* [*ing.* Monoethanolamine].

monofaf, i. *Fr. monophage* < *Yun. monos,* yalnız, *phagein,* yemek. Yalnız bir tip besin ile yaşayan (organizmalar, ipek böceği larvası v.b.) [*ing.* Monophagous].

monofazik, s. *Fr. monophasique.* ◘ **Birevreli.**

monofiletik, s. *Fr. monophylétique. biy.* Bir tek arketipten veya bir ana türden türeyen bireyler topluluğuna verilen sıfat. [*ing.* Monophyletic].

☆ *Kars.* **polifiletik.**

monofiletizm, i. *Fr. monophylétisme. biy.* Organizmaların bir tek arketip veya bir ana türden türemesi hali. [*ing.* Monophyletism].

☆ *Kars.* **polifiletizm.**

monofiyodont, i. *zool. Yun. monos,* tek, *odon,* diş. *zool.* Süt dişlerinin körelmesiyle hayatı boyunca sadece bir seri dişe sahip olan *(hayvan).* [*ing.* Monophyodont; *Fr.* Monophyodonte].

monofiyodontlar, ç. i. *Fr. monophyodontes. zool.* Dişlerin oluşumuna dayanan sınıflandırmaya göre memeli hayvanların bir bölümü; dişsizleri, balinaları ve denizineklerini, yani dişleri bir kere olduktan sonra bir daha değişmeyen ve ömür boyunca devam eden bütün hayvanları kapsar. *(Bu bölümdeki hayvanlarda, diğer bütün memeli hayvanlarda olduğu gibi süt dişi bulunmaz. Süt dişleri olan memeli hayvanlara bu yüzden difyodontlar denir.* [*Lat.* ve *ing. Monophyodonta; Fr.* Monophyodontes].

monofizizm, i. *Fr. monophysisme.* Isa'nın varlığında, insanlıkla tanrısal özün birleştiğini savunan çığır. [*ing.* Monophysism].

monofoni, i. *Fr. monophonie.* Bir radyo istasyonu tarafından kaydedilen veya iletilen yöntemi. *(Monofonide tek kanal kullanıldığı için, ses kaynaklarının uzaydaki dağılımını stereofoni'deki gibi yeniden düzenleme imkânı yoktur).* [*ing.* Monophony].

monofonik, s. *Fr. monophonique, elektroakust.* Bir veya birçok mikrofonun tek bir yükseltme kanalını beslediği ses iletme veya üretme sistemi. *(Böyle bir sistem, ses kaynaklarının uzaydaki dağılımını yeniden düzenleyemez, oysa stereofoni buna elverişlidir).* [*ing.* Monophonic, monophonous].

monogam, s. *Fr. monogame* < *Yun. monos,* tek + *gamos,* evlenme. § ❶ Yalnız bir kere evlenen. [*ing.* Monogamist]; § ❷ Tek karısı veya tek kocası olan, tekevli. [*ing.* Monogamist]; § ❸ *bot.* Monogami tarzında döllenme yapan *(bitki).* [*ing.* Monogamous, monogamic].

~ **evlenme,** *sosy.* ◘ **Evlenme.**

monogami, i. *Fr. monogamie.* § ❶ *bot.* Bitkilerde gametler arasındaki tek döllenmeye verilen ad. *(Açıktohumlularda durum budur);* kapalı tohumlu bitkilerde ise digami vardır, yani erkek gametler iki tane olur, bunlardan biri oosfer, ile diğeri embriyon kesesi çekirdeğiyle birleşir *(çift döllenme). /Botanikte, poligami, monogaminin karşıtı değildir. Çünkü botanikte poligami, aynı dalda birçok erdişi çiçeğin bulunması halidir).* [*ing.* Monogamy]; § ❷ *zool.* Bir hayvanın hayatı sırasında sadece bir eşi olması durumu. [*ing.* Monogamy].

monogamik, s. *Fr. monogamique.* § ❶ Monogami'ye ilişkin; § ❷ *bot.* Monogami ile ilgisi olan: *Monogamik bitkiler.* [*ing.* Monogamic, monogamous]. ☆ *Eşanl.* **açıktohumlu.**

monogatari, i. *Jap. ed.* Japonların masala, hikâye, roman türlerine verdikleri genel ad. [*ing.* ve *Fr.* Monogatari].

monogiller, ç. i. *zool.* Omurgalı hayvanlardan Kuşlar *(Aves)* sınıfının, Ötücü-kuşlar *(Passeriformes)* takımının, Bağırganlar *(Clamatores)* üst familyasına giren, parlak tüylü, kısa gagalı ve kanatlı küçük kuşları kapsayan bir familya. Gerdan tüyleri uzamıştır. Renkleri çoğunluk çok güzeldir. Tropikal Amerika'da yaşarlar. 70 kadar türü vardır. Mono *(Manacus manacus)* türü iyi bilinir. [*Lat.* ve *ing. Pipridae; Fr.* Pipridés].

monogini, i. *Fr. monogynie.* Aralarında bir tek dişi *(kraliçe)* barındıran böcek topluluklarının özelliği. *(Monogini, arılardan vazgeçilmez, kesin bir yaşama kuralı, karıncalarla, diviklerde ise sık görülen bir olaydır).* [*ing.* Monogyny].

☆ *Karş.* **poligini.**

monoglasiyalist,-ti, i. ve s. *Fr. monoglacialiste. jeol.* Dördüncü zamanda bir tek buzul döneminin bulunduğu tezini savunana denir. *(Oysa karada ve deniz dibinde yapılan sondajlar ve floralar, birkaç buzul döneminin bulunduğunu ortaya koyar. Ama bazı bölgelerde sonuncu dönem, daha önceki dönemlerden kalan birçok izi silmiştir; monoglasiyalistleri yanıltan, işte bu izlerin silinmesidir).* [*ing.* Monoglacialist].

monogoni, i. *Fr. monogonie.* Eşeysel yer almaksızın bir tek doğurganın rol oynadığı çeşitli üreme şekillerini anlatmak için Haeckel'in koyduğu terim. [*ing.* Monogony].

☆ *Eşanl.* **döllenmesiz üreme.**

monografi, i. *Fr. monographie.* § ❶ Tarih, bilim v.b. alanlarında özel bir mesele üstüne yapılan inceleme. [*ing.* Monography]; § ❷ Bir kişi, bir hayat v.b. üstüne yapılan inceleme. [*ing.* Monography].

monografik, s. *Fr. monographique.* Monografiyle ilgili olan, monografi tarzına ait: *Monografik betimleme.* [*ing.* Monographic(al)].

~ **çözümleme,** *işletm.* ◘ **Çözümleme.**

monogram, i. *Fr. monogramme.* § ❶ *san.* İmza yerine kullanılan ve özel adın harflerinden meydana gelen marka. [*ing.* Monogram]; § ❷ *din.* Isa'nın adını temsil eden işaret ve harf düzenlemesi. [*ing.* Monogram]; § ❸ *num.* Özellikle Eskiçağda basılan paraların üzerinde bulunan ve parayı basan atelye ile denetleyen görevlilerin adlarını belirten harfler. [*ing.* Monogram].

monohalojenli, s. *monohalogéné,-ée. kim.* Molekülünde bir tek halojen atomu bulunan organik türevler için kullanılır. [*ing.* Monohalogenous].

monohibrid, i. *Fr. monohybride.*< *Yun.monos,* yalnız + *Lat. hybrida, melez.* ❶ *biy.* Monohibridlikten doğan melez. [*ing.* Monohybrid]; § ❷ *zool.* Bir çift alel geni heterozigot olan organizma; sadece bir karakter bakımından farklı ana ve babalar arasında yapılan çaprazlama. [*ing.* Monohybrid].

☆ *Kars.* **polihibrid.**

monohibridlik,-ği, i. *biy.* Sadece bir mendelyen karakter bakımından birbirinden farklı iki bireyin çaprazlanması. [*ing.* Monohybridism].

☆ *Karş.* **polihibridlik.**

monohidrat,-tı, i. *Fr. monohydrate. kim.* Bileşiminde bir tek su molekülü bulunan hidrat. [*ing.* Monohydrate].

monoideizm, i. *Fr. monoïdéisme.* (a) Ilk *René Descartes* tarafından ileri sürülen ve başka fikirlerle bağıntısı olmayan bir fikrin zihinde fevkalâde bir kuvvete sahip olduğunu iddia eden kuram, tek fikircilik; (b) Sabit bir fikir üzerinde akla uymayacak bir tarzda ısrar etme. [*ing.* Monoideism].

monoik, s. *Fr. monoïque* < *Yun. monos,* tek + *oiquia,* ev. *bot.* ◘ **Bir evcikli.**

monojen, s. *Fr. monogène. biy.* Monojenlik özelliği taşıyan. [*ing.* Monogenic, monogenetic]; ⊙ **bir noktada ~ fonksiyon,** *mat.* z = x + iy karmaşık değişkenin bu noktada belli bir türev kabul eden f(z) = P (x, y) + iQ (x,y) fonksiyonu. [*Fr.* Fonction monogène en un point, fonction analytique]. ☆ *Eşanl.* **analitik fonksiyon.**

~ **fonksiyon,** *mat.* ◘ **Fonksiyon.**

~ **grup,** *mat.* Bir tek *a* elemanı ve *a*'dan türeyen elemanlardan meydana gelen grup. [*ing.* Monogenic group; *Fr.* Groupe monogène].

monojenez, i. *Fr. monogenèse. biy.* Canlı varlıkların doğrudan doğruya ve özdeş gelişme devreleri geçirerek yumurtadan üreme tarzı. *(Digenez, yani ardışık üreme zıddıdır).* [*ing.* Monogenesis].

monojenik, s. *Fr. monogénique. jeom.* Iklim ve taban düzeyinde değişiklik olmadan, tektonik bozulmalara uğramadan bütünü ile aynı şartlar altında meydana gelen bir topografya şekli için kullanılır. [*ing.* Monogenic].

monojenizm, i. *Fr. monogénisme. antr.* Insan ırklarının bir tek kökten geldiğini savunan kuram. [*ing.* Monogenism]. ◘ **Tek kökülük.**

monojenlik,-ği, i. *biy.* Bazı hayvanlarda *(eşbacaklılar v.b.)* Yavruların tamamının veya çoğunun bir cinsten *(erkek veya dişi)* olması hali. *(Yavruların hepsi erkek olursa üreme tarzına arenojeni, hepsi dişi olursa telijeni adı verilir).* [*ing.* Monogeny, monogony; *Fr.* Monogénie].

monokazyum, i. *Lat. bot.* Yalnız bir yandalın devam ettirdiği simpodiyal dallanma şekli. *(Örnek: asma).* [*ing.* Monochasium].

monokinetik, s. *Fr. monocinétique. fiz.* Hepsi aynı hızda olan tanecikler için kullanılır: *Monokinetik elektronlar.*

monokl,-lü, i. *Fr. monocle.* Kaşkemerinin altına sıkıştırılan gözlük camı. [*ing.* Monocle].

monoklinal, s. *Fr. monoclinal,-ale.* § ❶ *jeol.* Bütün tabakaları bir tek ve aynı kıvrım yanına bağlanan yapıya denir. *(Bu yüzden tabakalar aynı yönde ve aynı eğimdedir).* [*ing.* Monoclinal] § ❷ *billûrbil.* Iki bakıştan ekseni olan billûrlar için kullanılır. *(Bu tür bir billûr sisteminin temel bakışımı, taban dikdörtgen veya eşkenar dörtgen olan eğik bir prizmanın bakışımıdır. «Prizma biçimi» denen kükürt, bu sistemde, uzun iğneler halinde billûrlaşır; bunlar tabanlarına göre çok uzun billûrlardır. Bütün mikalar monoklinal sistemde billûrlaşır.* [*ing.* Monoclinic; *Fr.* Monoclinique, clinorhombique, binaire]. ☆ *Eşanl.* **klinorombik veya ikili.**

~ **kıvrım,** *jeol.* Bükülme. *(Tabakalar incelir ve kaybolursa, monoklinal kıvrım monoklinal faya dönüşür).* [*ing.* Monoclinal fold; *Fr.* Pli monoclinal].

~ **yüzey şekli,** *jeom.* Biri dik, öbürü hafif eğimli yamaçtan meydana gelen bakışımsız topoğrafya şekli. [*ing.* Monoclinal relief; *Fr.* Relief monoclinal].

monoklinoedrik, s. *Fr. monoclinoédrique. billûrbil.* Koordinat düzlemleri arasında iki dik açı bulunan, üçüncü açısı ise dar veya geniş aç olan bir billûr için kullanılır. [*ing.* Monoclinoedric].

monokok, i. *Fr. monocoque. mikr.* Tek olarak bulunan mikrokoklara *(cocci)* verilen ad. [*ing.* Monococcus].

monokord, i. *Fr. monocorde. müz.* Iki kulak arasına gerilmiş bir tel ile bir çınlama gövdesinden meydana gelen çalgı. [*ing.* Monochord].

monokrasi, i. *Fr. monocratie.* Tek kişinin yöntemi: *Monarşi bir monokrasi şeklidir.* [*ing.* Monocracy].

monokristal, i. *Fr. monocristal.* ◘ **Birbillûrlu.**

monokrom, monokromatik, s. *Fr. monochrome* veya *monochromatique.* ◘ **Tekrenkli.**

monokromatör,-rü, i. *Fr. monochromateur.* § ❶ *opt.* Tekrenkli bir ışınım veren optik düzen. *(Bir monokromatördeki optik elemanlar, genellikle tayfçekerlerde bulunanların aynıdır; yalnız alıcının yerinde seçici bir aralık bulunur.* [*ing.* Monochromator]. § ❷ *nükl.* Bir tanecik *(özellikle nötron)* demetinde, aynı hızla hareket eden tanecikleri seçmeye yarayan cihaz. [*ing.* Monochromator].

monokromluluk,-ğu, i. ◘ **Tekrenklilik.**

monoksen, s. *Fr. monoxène. bot.* Bütün gelişimini ve sporlanma organlarını aynı bit-

ki türünde tamamlayan mantarlara denir. [*ing.* Monoxenous].
☆ *Eşanl.* **birevcikli.**

monoksid, i. *Fr. monoxide. kim.* Molekülünde bir tek oksijen atomu bulunan oksid: *Silisyum monoksid SiO.* [*ing.* Monoxide].

monoksil, i. *Fr. monoxyle. den.* Bütün bir kütüğünden oyularak yapılan ilkel kayık.

monoksim, i. *Fr. monoxime. kim.* Yapısında bir tek oksim fonksiyonu bulunan bileşik. [*ing.* Monoxime].

monolit,-ti, i. *Fr. monolithe. mim.* (a) Üst üste sütun parçaları halinde örülmeyen, fakat tek bir taş tomruğundan yontularak elde edilen lento veya Mısır dikilitaşı; (b) Kaya içinde oyularak meydana getirilen anıt veya kilise: *Saint-Emilion monolit kilisesi.* [*ing.* Monolith].

monolog, i. *Fr. monologue* < *Yun. monologos,* yalnız başına konuşan. § ❶ Bir tiyatro oyununda, kişilerden birinin kendi kendine yaptığı konuşma. [*ing.* Monologue]; § ❷ Bir tek oyuncu tarafından söylenmek, hattâ oynanmak üzere yazılmış olan genellikle alaylı hikâye. *(Özellikle okullarda öğrenci gösterileri için monologlar hazırlanmıştır. Türk edebiyatında Ahmet Hikmet Müftüoğlu'nun batı medeniyetinin yanlış benimsenişini yeren «Yeğenim» adlı monoloğu ünlüdür).* [*ing.* Monologue]; § ❸ *(Geniş anl.)* Kendi kendine konuşan bir kimsenin söylediği sözlerin tümü; § ❹ Başkalarının konuşmasına fırsat vermeyen bir kimsenin yaptığı konuşma; ⊙ **iç ~,** *psik.* V. Egger ile bir takım psikologlara göre, kişinin genellikle farkına varmadan kendi kendine yaptığı ve bilinç akımını meydana getiren konuşma. [*ing.* Soliloquy; *Fr.* Monologue intérieur, endophasie].

monomani, i. *Fr. monomanie. psiky.* Bütün zihin yeteneklerinin bir tek düşünce etrafında toplandığı akıl bozukluğu. *(Monomanilerin klinik çerçevesi çok geniştir, çünkü bu olay değişik sebeplerden gelen çeşitli hastalıklarda görülür; monomani şimdi çeşitlere ayrılarak her biri, hezeyanın sebebine göre ilgili hastalığa bağlanır).* [*ing.* Monomania]. ◘ **Psikoz, nevroz, paranoya v b.**

monomer, i. ve s. *Fr. monomère. kim.* Başka benzer moleküllere etki ederek polimerler meydana getirebilecek moleküllerden oluşmuş *(madde).* [*ing.* Monomeric].

monometalizm, i. *Fr. monométallisme.* Devlet parasında bir tek madenin *(genellikle altın)* kullanılmasını öngören para sistemi. *(Bimetalizm sisteminde ise altın ve gümüş olmak üzere iki maden kabul edilir). /Ilke olarak, basit Monometalizmde, para basma serbestisi ve geçerli madenle basılan paraların sınırsız ibra (tediye) gücü vardır. Öyle ki bu sistemde başka bir maden kullanılırsa bimetalizm'de olduğu gibi altının değeriyle gümüşünki arasında bir kanunî bağlılık bulunmaz/.* [*ing.* Monometallism].

monometilhidrazin, i. *Fr. monométhylhydrazine. kim.* ◘ **Metilhidrazin.**

monomiktik, s. *Fr. monomictique. hidr.* **~ göl,** *hidr.* Sıcaklığı 4° C'tan aşağıya düşmeyen ve yazın ısı tabakalaşması normal olan göl. [*Fr.* Lac monomictique]; ⊙ **soğuk ~ ~,** *hidrografya.* Sıcaklığı 4° C'ı aşmayan ve kışın yüzeyin donmasıyle ısı tabakalaşması ters orantılı olan göl. *(Grönland'da ve Iskandinavya'da bu tip göller vardır).* [*ing.* Monomictic; *Fr.* Lac monomictique froid].

mononükleoz, i. *Fr. mononucléose. patol.* Tek çekirdekli akyuvarların çok çekirdeklilere göre daha belirgin bulunduğu lökositoz. [*ing.* Mononucleosis]. ☆ *Eşanl.* **monositli anjin;** ⊙ **intanî ~,** *patol.* Anjine, lenf düğümlerinde ve dalakta büyümeye ve özel bir serolojik tepkimeye *(Paul-Bunnell Davidson tepkimesi)* sebep olan bulaşıcı hastalık. *(Intanî mononükleoz, kan yapıcı organlarda görülen önemsiz bir hastalıktır).* [*ing.* Infectious mononucleosis; *Fr.* Mononucléose infectieuse].

monopil, s. *Fr. monopyle* < *Yun. mono,* tek + *pili,* kapı. *mim.* Tek kapılı *(mâbed veya bina).* [*ing.* Monopylean].

monoplan, s. ve i. *Fr. monoplan. hava.* Tek tutunma yüzeyli bir uçak için kullanılır. (İlk monoplanlar, Ader'in uçağı, Blériot'nun, 1909'da Manş geçtiği uçak ve aynı devirde yapılan Antoinette'tir. Bu biçim sonradan geliştirildi ve önem kazandı). [*ing.* Monoplane].

monoplast,-tı, i. *Fr. monoplaste.* Akışkan halinde olduğu zaman, sıcaklığın hızla artmasıyle maksimum değere ulaşan viskozitesi, kataliz yoluyle aynı sıcaklıkta zamanla azalarak sıcaklık daha yükseldiği zaman sertliği hafifçe azalan çok dallı polimerler veren ve bileşiminde bir prepolimer bulunan malzeme. [*ing.* Monoplast].

monopleji, i. *Fr. monoplégie. tıp.* Bir tek kol veya bacağa gelen inme. [*ing.* Monoplegia].

monopod, i. *Fr. monopode mim.* Ampir üslûbunda bir süsleme örgesi *(tezyinî motif)* olarak kullanılan tek ayaklı arslandır ki, tek bir ayak üstüne yapılmış bir baş ve ayak şeklindedir. [*ing.* Monopode].

monopodiyum, i. *Lat. monopodium. bot.* Monopodiyal dallanmada ana gövdeye verilen ad. [*ing.* Monopodium].

monopol, i. *Fr. monopole* < *Yun.* ◘ **Tekel.**

monopter, i. ve s. *Fr. monoptère* < *Yun. monopteros* < *monos,* tek + *pteron,* kanat. Kubbesi bir kolon dizisine oturtulmuş dairesel tapınak. [*ing.* Monopteral].

monoray, i. *Fr. monorail. demir.* § ❶ Tek ray üzerinde işleyen demiryolu taşıtı. [*ing.* Monorail]; § ❷ Tek raydan meydana gelen bir taşıma tesisatında, demiryoluna veya yuvarlanma yoluna verilen ad; § ❸ Böyle bir yol üzerinde işleyen vagon veya vagonet; § ❹ Tek raydan meydana gelen demiryoluyle bunun üzerinde işleyen vagon ve vagonetlerden oluşan tesise verilen ad.

monorkid, s. *Fr. monorchide* < *Yun. mono,* tek + *orkhis,* erbezi. *biy.* Yalnız bir erbezi olan.

monorkidi, i. *Fr. monorchidie.* Bir tek erbezi olanın durumu. *(Doğuştan monorkidi, aslında tek taraflı bir gizli erbezliliktir; sonradan olan monorkidi döl almaya engel değildir; monorkidiye toynaklılarda oldukça sık rastlanır; bütün gizli erbezlilerde olduğu gibi bunlarda da sinir sistemi kolay irkilebilir. Bu hayvanları iğdiş etmeye ihtiyaç yoktur).*

monosakarid, i. *Fr. monosaccharide. kim.* ◘ **Oz.**

monosikl, i. *Fr. monocycle.* Sirk ve müzikhollerde gösteri için kullanılan bir tekerlekli bisiklet. [*ing.* Monocycle].

monosiklik, s. *Fr. monocyclique. kim.* ◘ **Tekçevrimli.**

monosilan, i. *Fr. monosilane. kim.* ◘ **Silikometan.**

monosit,-ti, i. *Fr. monocyte. biy.* Retikuloendotelyal sistemden oluşan tek iri çekirdekli (12-15 mikron) akyuvar. *(Normal olarak akyuvarların yüzde 10'u monosittir; bunların sayısı, ateşli, döküntülü ve had hastalıkların çoğunda artar).* [*ing.* Monocyte]; ⊙ **~ li anjin,** *patol.* ◘ **Mononükleoz** *(intanî mononükleoz).*

monositoz, i. *Fr. monocytose. patol.* Kandaki monosit sayısının yükselmesi: *Monositoza, intanî hastalıklarda, tifoda, sıtmada v.b. rastlanır).* [*ing.* Monocytosis].

monoskop,-pu, i. *Fr. monoscope. telvz.* Az veya çok karmaşık, sabit bir görüntü veren televizyon işaretleri üreticisi *(Televizyon alıcılarının ayarlanmasında, kontrolunda ve tamirinde kullanılır).* [*ing.* Monoscope].

monosodyum, i. *önek mono,* bir + *sodyum. kim.* Bir hidrojen atomunun yerine bir sodyum atomunun geçmesiyle bir poliasidden türeyen tuza verilen ad: *Monosodyum dihidrojen fosfat* NaH_2PO_4. [*ing.* Monosodium; *Fr.* Sel monosodique].

monostabl, s. *Fr. monostable. elek.* ◘ **Flip-flop.**

monostil, i. *Fr. monostyle. mim.* Tek gövdeli sütun; çok sayıda taşıyıcı koldan meydana gelen *demet sütun*'un zıddıdır. [*ing.* Monostyle].

monostom, i. *zool.* Trematodlar *(Trematodes)* takımının Monostomata, alttakımından yassısolucan; ağızında bir tek çekmen bulunur; kuşlarda asalak yaşar. [*Lat., ing.* ve *Fr. Monostome*].

monosülfür, i. *Fr. monosulfure. kim.* Molekülünde bir tek kükürt atomu bulunan bileşik: *Karbon monosülfür CS.* [*ing.* Monosulfide].

monotayp, i. *Ing. Monotype. matb.* ◘ **Monotip².**

monoteizm, i. *Fr. monothéisme.* ◘ **Tektanrıcılık.**

monotelizm, i. *Fr. monothélisme.* Tanrı iradesinin İsa'da ortaya çıktığını savunan görüş. [*ing.* Monothelism].

monoterm, s. *Fr. monotherme. fiz.* Bir sistemin yalnız belirli sıcaklıkta bir tek kaynakla ısı alışverişi yaptığı bir dönüşüm için kullanılır *(Carnok ilkesine göre, başlangıç haline dönen bir monoterm dönüşüm, mekanik iş meydana getiremez).* [*ing.* Monotherm].

monotermi, i. *Fr. monothermie. tıp.* Sabah ve akşam makattan ölçülen vücut sıcaklığının eşit olması. [*ing.* Monothermia].

monotip¹, i. *Fr. monotype. den.* ◘ **Tektip.**

monotip², i. ve s. *Fr. monotype. san.* İtalyan ressamı ve gravürcüsü *Giovanni Benedetto Castiglione*'nin *(XVII. yüzyıl)* bulduğu sanılan ve sanat eserlerini basmak için kullanılan bir usul. *(Bakır, cam veya plastik bir madde üzerine yapılan bir resmin bir kâğıda basılarak elde edilen reprodüksiyonuna monotip denir. Monotip, bir tabloya benzediği kadar, bir estampa da benzer. Boya tuşlarının ezilmesi sayesinde bırakılır. Hoş bir şekilde birbirlerine karışır. Bu usulle bir tek baskı yapılır, gerçekte ise birçok baskı yapmak da mümkündür. Uzun zaman terkedilen monotip, XIX. yüzyılın sonundan beri gene kullanılmaya başlanmıştır. Pisarro, Degas, Whister, Toulouse-Lautrec, Gauguin, Carrière'in monotipleri en değerli sayılanlar arasındadır).* [*ing.* Monotype].

monotip³, i. *matb.* Harfleri tek tek satır kalıbına yerleştiren dizgi makinesi. *(Monotayp da denir).* [*ing.* ve *Fr.* Monotype].

monotis, i. *Lat. zool. Aviculidae* familyasından, iki çenetli yumuşakça; eşit çenetli olan kavkısı basık, kenarları aşınsal bezeklidir; bütün dünyada triyas tabakalarında çok yaygındır. [*Lat. ing.* ve *Fr. Monotis*].

monoton, s. *Fr. monotone.* < *Lat.* § ❶ Yekne sak, tekdüzen, hep aynı tonda olan: *Monoton bir şarkı.* [*ing.* Monotonous]; § ❷ *(Geniş anlamda)* Sesinin iniş çıkışlarında çeşitlilik olmayan; § ❸ Hep aynı olan, hiçbir değişiklik çeşitlilik göstermeyen. [*ing.* Monotonous].

monotonluk,-ğu, i. Monoton olma hali veya özelliği, yeknesaklık: *Bir müzik parçasının monotonluğu.* [*ing.* Monotony, monotone; *Fr.* Monotonie].

monotopizm, i. *Fr. monotopisme. biy.* Belirli bir bölgede, çok küçük bir alanda yeni bir türün doğuşu. *(Monotopizm, muhtemelen genel bir kuraldır; yeni türlerin doğuşuyle ilgili bütün olaylar her türün bir beşiği olduğu görüşünü kuvvetlendirmektedir).* [*ing.* Monotopism].
☆ *Karş.* **politopizm.**

monotropa, i. *Lat. bot. Monotropaceae* familyasından çamlar üzerinde asalak yetişen bitki; gövdesi ve pula benzeyen yaprakları sarımsı beyazdır. [*Lat. Monotropa; ing.* Monotropa, pinesap; *Fr.* Monotrope, monotropa, sucepin].

monotropitozid, i. *Fr. monotropitoside. biyokim.* Çeşitli bitkilerde *(kayın, gaultheria, çuhaçiçeği, çayır güzeli)* bulunan ve bir emzimle ikiye parçalandığında metil salisilat veren heterozit. [*ing.* Monotropitoside].

monozlar, ç. i. *Fr. monoses. kim.* Ozların *(monosakaritler)* eski adı.

monozom, i. *Fr. monosome. biy.* Genom'undan bir kromozom kaybeden diploid organizma. *(Böyle bir organizmanın kalıtım formülü 2N-1'dir).* [*ing.* Monosome].

monozomi, i. *Fr. monosomie.* < *Yun. monos*, tek + *soma, -atos*, vücut. Bir kromozomun veya kromozom parçasının *(kısmî monozomi)* tek başına bulunması. *(Normal hallerde, sadece gametlerdeki kromozomlar, daha doğrusu gametleri XY kromozomlu olan erkekte X kromozomu monozomi durumundadır. Monozomi, bir kromozomun veya kromozom parçasının kaybından ileri gelir. Bu son durumda monozomi, kısmî bir eksikliğin sonucudur. İnsan patolojisinde şimdi bu çeşit kısmî eksikliklere dayanan monozomilere bağlı çeşitli hastalıklar bilinmektedir).* [*ing.* Monosomy].

monradit,-ti, i. *Fr. monradite. min.* Hidratlı doğal magnezyum ve demir silikat. *(Enstatit çeşididir).* [*ing.* Monradite].

MONRO, Alexander, öz. i. *(1733-1817).* İngiliz hekimi.

~ **deliği**, *anat.* Beynin üçüncü karıncığı ile yan karıncığın arasındaki delik. [*Ing.* Monro's foramen; *Fr.* Trou de Monro].

~ **eriyiği**, 22° lik 800 gr. alkol içinde 4 gr. dumanlı nitrik asid çözeltisi; anatomi parçalarının saklanmasında kullanılan eriyik. [*Ing.* Monro's liquid; *Fr.* Liqueur de Monro].

monrolit,-ti, i. *Fr. monrolite. min.* Doğal alüminyum silikat. *(Sillimanit çeşididir).* [*ing.* Monrolite].

monsenyör,-rü, i. *Fr. mon* + *seigneur* > *monseigneur.* Bir hükümdar ailesinin prenslerine, kardinallere, baspiskoposlara, piskoposlara ve yüksek dereceli din adamlarına verilen unvan. [*ing.* Monseigneur].

monsiyen, s. ve i. *Fr. montien.* Eyosen sisteminin alt katına denir.

monşer, ünl. *Fr. mon cher.* Azizim! Dostum! [*ing.* My dear].

Montafon, öz. i. *coğr.* III yukarı vâdisinin Avusturya'da *(Vorarlberg)* meydana getirdiği bölge.

~ **ırkı**, *zoot.* Avustralya'da yetiştirilen, süt verimi yüksek *(yılda 3.000 - 4.000 litre)* sığır ırkı. Türkiye'ye de getirilen montafon sığırları saf ırk olarak veya yerli ırklarla çaprazlanıp bol süt veren melez ırklar elde etmek için kullanılır.

montaj, i. *Fr. montage.* § ❶ *elektroakust.* Ayrı ayrı alınmış kayıtların, kesiksiz olarak art arda okunmasını sağlayan işlem. [*Ing.* Connecting up]; § ❷ *kuymc.* Bir kuyumculuk işinin çeşitli parçalarını birleştirme; bundan sonra, maskala ile parlatma ve tavlama işlemleri yapılır. [*ing.* Setting]. ◘ **Kaplama**; § ❸ *matb.* Ofset veya helyogravür baskıda, formayı meydana getirecek resimlerin ve metinlerin hepsini cam levha veya plastik yaprak halinde birleştirme. [*ing.* Fitting up]; § ❹ *mek.* Kullanılacağı işe uygun duruma getirmek için, herhangi bir eşyanın parçalarını birleştirme; § ❺ *sin.* Bir filmin görüntülerini sıralayarak birleştirme. *(Çekim sırasında bu görüntüler, halka gösterilecek filmin dramatik sırasını izlemez).* [*ing.* Mounting]. ☆ *Eşanl.* **kurgu**; **kur-tak**; ◉ **biyel** ~ ı, *tekn.* Bir buhar makinesinin veya bir motorun biyellerini monte etme ve alıştırma işlemi; ◉ **burgulu** ~, *hava.* ◘ **Burgu**; ◉ **kaskadlı** ~, *elek.* ◘ **Kaskadlı**; ◉ **kesme** ~, *sin.* ◘ **Kesme**.

~ **makinesi**, Komponentleri, kumanda panellerine otomatik olarak dahil etmekte kullanılan bir kompüter. [*ing.* Assembly machine].

~ **masası**, § ❶ *sin.* Montaj işinde kullanılan özel yapıda masa. [*Fr.* Table de montage]; § ❷ *san.* ◘ **Masa**.

~ **odası**, *sin.* Stüdyoda montajın yapıldığı özel bölüm. [*ing.* Erecting room].

~ **parçaları**, *ask.* Bir genel işin yapılması maksadıyle plânlanmış ve tek bir madde olarak isimlendirilip dağıtılmış kalemler topluluğu. [*ing.* Assemblage].

~ **programı**, *ask.* Montajların yapılmasını düzenleyen program. [*ing.* Assembly].

~ **resmi**, Parçaların birbirine göre durumunu ve ne şekilde monte edileceğini gösteren resim. [*ing.* Assembly drawing; *Fr.* Dessin de montage].

~ **sahası**, *ask.* Bir ikmal tesisinde ana parçaların tam cihazlar, takım veya komple parçalar halinde toplanması ve birleştirilmesi için faydalanılan müstakil alan. [*ing.* Assembly area].

~ **sanayii**, *sny.* Tamamen yerli malzemeyle yapımı hem büyük yatırım, hem de özel bilgi ve tecrübe isteyen veya ülkedeki ihtiyaç ve talep seviyesi tamamen yerli yapım bakımından ekonomik olmayan işlenmiş malları, dış ülkelerden ithal edilen dağınık parçalarla yerli parçaları birleştirerek meydana getirme amacını güden sanayi dalı. [*ing.* Mounting industry; *Fr.* Industrie de montage].

montajcı, i. Montaj işleri yapan kimse. [*ing.* Mounter; *Fr.* Monteur,-euse].

Montana, öz. i. *coğr.* A.B.D.'nin kuzey batısında eyalet. Yüzölçümü 381.087 km² merkezi *Helena* şehridir. [*ing.* ve *Fr.* Montana].

montanit,-ti, i. *Fr. montanite (A.B.D.'de Montana eyaletinin adından). min.* Hidratlı doğal bizmut tellürat. [*ing.* Montarite].

montanoa, i. *Lat. bot.* İkiçenekliler *(Dicotyledoneae)* sınıfının, Bileşikgiller *(Compositae)* familyasından nokta nokta beyaz benekli kalın ve genellikle dalsız saplı bitki; yaprakları tüylü, iri ve almaşık, çiçekleri sap ucunda kömeç halinde, ortası sarı, çevresi beyaz renklidir; kışın çiçek açar. *(Meksika ve Kolombiya'da on beş kadar türü yetişir).* [*Lat., ing.* ve *Fr. Montanoa*].

montanusçuluk,-ğu, i. Kurucusu Montanus'un Phrygia'lı olmasından dolayı aynı zamanda PHRYGIA SKHISMA'sı da denen II. yüzyıldaki mezhep sapkınlığı. [*ing.* Montanism; *Fr.* Montanisme].

Mont-Blanc, öz. i. *coğr.* Alp dağlarının en yüksek tepesi. Fransa ile İtalya sınırındadır. Yüksekliği 4.807 m. dir. [*ing.* ve *Fr.* Mont-Blanc].

monte, s. *Fr. monter* > *monté. (Monte etmek şeklinde kullanılır).* Bir bütünü meydana getirecek çeşitli parçaları birleştirilmiş olan. [*ing.* Mounted].

~ **edilmiş klişe**, ◘ **Klişe**.

~ **etmek**, Bir makine veya cihazın parçalarını yerli yerine takmak. Bir makine veya cihazı kurmak. Sembolik işlem kodları ve adresleri yerine mutlak işlem kodları ve adresleri koymak suretiyle sembolik bir program lisanından makine lisanındaki programı hazırlamak. [*ing.* To mount; *Fr.* Monter].

montebrasit,-ti, i. *Fr. montebrasite. min.* Doğal alüminyum ve lityum fosfat; bir ambli gonit çeşididir. *(Montebrasit, Montebras'ta /Fransa/ ve Hebron'da /A.B.D./ bulunmuştur.)* [*ing.* Montebrasite].

☆ *Eşanl.* **hebronit**.

Montevideo, öz. i. Uruguay'ın başkenti.

monticellit,-ti, i. *Fr. monticellite (İtalyan mineralog Monticelli'nin adından). min.* Doğal kalsiyum ve magnezyum silikatı; peridot grupundandır. *(Vezüv yanardağında bulunur).* [*ing.* Monticellite].

montmorillonit,-ti, i. *Fr. montmorillonite (yer adı Montmorillon'dan.) min.* Hidratlı doğal alüminyum silikat; bileşiminde az miktarda magnezyum oksid bulunur ve içindeki silis'in alümin'e göre molekül oranı dört kadardır. [*ing.* Montmorillonite].

montör,-rü, i. *Fr. monteur.* § ❶ *sny.* (a) Bir bütünü meydana getiren çeşitli parçaları birleştiren uzman işçi. (b) Şantiyede daha sonra yapılacak montaj gözönünde tutularak atelyede birleştirme yapan işçi. (c) Yeni parçaları birleştirme, yerleştirme, alıştırma ve ayarlama işlemlerini yapan özel olarak yetiştirilmiş uzman işçi. [*ing.* Setter, mounter]; § ❷ Program uzunluğu değiştirmeksizin madde madde tercüme etmek suretiyle talimatı kullanılabilir bir şekilde monte eden kompütor programı. [*ing.* Assemble, Assembly program, assembly routine].

montroydit,-ti, i. *Fr. montroydite (Teksas'ta Terlingua madeninin sahiplerinden biri olan Montroyd'un adından.) min.* Doğal civa oksid: HgO. [*ing.* Montroydite].

montuşi, i. Guyan'da yetişen, çeşitli ağaçlara verilen ad. *(Montuşi, swartzia'lardan elde edilen keresteye de denir. Savan montuşisi Pterocarpus officinalis'den çıkar).* [*ing.* ve *Fr.* Montouchy, montouchi].

montür,-rü, i. *Fr. monture. süsl. san.* Vazo, duvar saati ayna v.b. gibi eşyayı korumak veya kullanışını kolaylaştırmak için yapılan metal, bronz, gümüş çerçeve veya örgü.

monzonit,-ti, i. *Fr. monzonite. petr.* Ortoz, plajiyoklaz ve koyu renkli mineraller kapsayan kuvarssız iri taneli magma kayası. *(Monzonit, plajiyoklazlı bir siyenittir. Ortoz, en sonra billûrlaşmış ve öbür mineralleri çevrelemiştir.)* [*ing.* Monzonite].

mooreit,-ti, i. *Fr. moorèite. min.* Hidratlı doğal magnezyum, çinko ve manganez sülfat. [*ing.* Mooreite].

Moplah'lar, ç. öz. i. Malabar *(Hindistan)* kıyısının müslüman halkı. Moplah'lar arap göçmenleriyle yerlilerin melezidir. Bir söylentiye göre, Moplah'lar, X. yüzyıldan sonra bu yörelere göçen ve hintli kadınlarla evlenen kavimlerin kalıntılarıdır. Zamanla, hint müslümanlarının *(özellikle Tangallar)* etkisi altında kalarak müslüman oldular. *Maulad* adı verilen arapça kutsal kitapları vardır. Birkaç bölüme ayrılan bu kitabın bazı yerleri Hz. Muhammed'in, bazı yerleri de yerli bir ermişin hayatını, din görüşlerini anlatır. [*ing.* ve *Fr.* Moplahs].

mor[1], s. § ❶ Rengi, güneş ışığının ayrılma tayfının görülebilir sınırlarından birini meydana getiren ve «*menekşe*» denilen çiçeğin rengine yaklaşan bir pigment, bir boyarmadde veya bir boya için kullanılır. [*ing.* Violet, purple; *Fr.* Violet,-ette]; § ❷ *h.d.* Morun çok koyu bir tonunda olan; § ❸ Mor renk: *Mor, güneş tayfındaki renklerden biridir.* [*ing.* Violet; *Fr.* Couleur violette]; § ❹ Mor renkte elbise: *Dün hep morlar giyinmişti.* [*Fr.* Violet,-ette, vêtement de couleur violette].

~ **bakkam**, Bir cins ağaçtan çıkarılan mor boya. Halı ve dokuma ipliklerini boyamak için kullanılır.

~ **çiçekli orman gülü**, *bot.* ◘ **Gül**.

~ **dut**, *bot.* ◘ **Dut**.

~ **etmek**, *arg.* Mahcûbetmek, utandırmak. [*ing.* To cause to be ashamed, to humiliate].

~ **koşnil**, *paraz.* Portakal, limon ve güllerde, ağacı kurutabilecek ölçüde büyük sömürme özelliği gösteren virgülümsü kabuklu bit. [*Lat. Lepidosaphes beckii; ing.* Purple scale; *Fr.* Lepidosaphes].

~ **olmak**, *arg.* Dayak yemek, bozum olmak, utanmak. [*ing.* To have a good hiding, to feel ashamed].

~ **patates**, *trm.* ◘ **Patates**.

~ **salkım**, *bot.* ◘ **Morsalkım**.

~ **süsen**, *bot.* ◘ **Süsen**.

~ **yakut**, Mor renkli yakut taşı. [*ing.* Hyacinth; Amethyst].

mor[2], i. *Danca.* Bitki örtüsü maddelerinin, kötü havalanan toprakta yavaş yavaş bozuşmasıyle oluşan ham humus. [*ing.* ve *Fr.* Mor].

mora[1], i. Çeşitli mora cinslerinden *(Mora Gonggrijpii, M. Megistosperma, M. Oleifera, M. excelsa)* Amerika'da elde edilen kereste. *(Ekvator'da nato, Brezilya'da prakunba denir; açık kahverenginden koyu kırmızıya kadar değişik, çok sert, çok dayanıklı bir ağaçtır. Durdukça çalışmaz ve çok kolay işlenir. Doğramacılıkta, gemi yapımında, torna işlerinde kullanılır).* [*ing.* ve *Fr.* Mora].

mora², i. Mezgitgiller *(gadidae)* familyasından. Akdeniz'de bulunan kemikli balık. [*Ing.* ve *Fr.* Mora].

moral, I. *Fr. moral.* Güçlüklere, tehlikelere dayanabilme gücü, manevî kuvvet, maneviyat: Bir hastanın morali. Bir askerî birliğin morali. [*Ing.* Morale]. ◎ ~ **ini bozmak**, *dey.* § ❶ Bir kimsenin manevî direnme gücünü azaltmak, sarsmak. [*Ing.* To demoralize; *Fr.* Démoraliser]; § ❷ *tkz.* Bir kimseyi sinirlendirmek, asabını bozmak. ◎ ~ **i bozulmak**, § ❶ *dey.* Maneviyatı sarsılmak, manevi direnme gücü azalmak. [*Ing.* To become demoralized; *Fr.* Se démoraliser]; § ❷ *tkz.* Sinirlenmek, asabı bozulmak.

~ **eğitimi**, *dey.* Maneviyatını güçlendirme, moral verme.

~ **vermek**, *dey.* Bir kimsenin manevî direnme gücünü arttırmak maneviyatını yükseltmek. [*Ing.* To encourage; *Fr.* Encourager].

moralist,-ti, i. *Fr. moraliste.* ◘ Törelci.

moralite, i. *Fr. moralité. tiy. XV.* yüzyılda çok tutulan tiyatro türü; ahlâkî veya mizahî amaçlar taşıması, kişilerinin soyut ve sembolik oluşu, ayırıcı özellikleridir. [*Ing.* Morality].

~ **oyunu**, *tiy.* Kişileri, özel bir yere oturtmadan kurulan, ahlâkı yükseltmek ereğiyle yazılan, kaynağı dinsel temele dayanan ortaçağ oyunu. [*Ing.* Morality play].

moralizm, i. *Fr. moralisme. ahl.* ◘ Törelcilik.

moralman, z. *Fr. moralement.* Moral bakımından, maneviyat yönünden: *Moralman çökmek, moralman yıkılmak.* [*Ing.* Morally].

morarmak, nsz, f. § ❶ Mor bir renk almak: *Mürdüm eriği olgunlaşınca morarır.* [*Ing.* To become purple; *Fr.* Devenir violet]; § ● Beyaza çalan mavimsi renge girmek: *Yüzü birdenbire morardı;* § ❸ Soğuk, hastalık, berelenme v.b. sebeplerle mor renge bürünmek: *Soğuktan kulakları morardı.* [*Ing.* To become bruised; *Fr.* Être meurtri].

morartı, i. < *morarmak.* Morarmış yer, morluk. [*Ing.* Contusion, bruise].

morartmak (-ı), f. Mor renk vermek, mor hale getirmek. [*Ing.* To make purple; *Fr.* Violeter, rendre violet foncé].

moratoryum, i. *Lat. moratorium.* § ❶ *mat.* Savaş ilânı veya ciddî iktisadî buhran gibi olağanüstü durumlarda, resmî makamlar tarafından bütün borçların ödenme süresinin ertelenmesi. [*Ing.* Moratorium]; § ❷ *devl. huk.* Uyuşmazlıkların barışçı yollardan çözümlenmesiyle ilgili olarak Milletler Cemiyeti misakında kabul edilen sistem. *(Bu sisteme göre, hakem veya mahkeme kararı veya Milletler Cemiyeti konseyi raporundan itibaren, taraflar arasında üç ay savaşma yasağı konulmuştu).* [*Ing.* ve *Fr.* Moratorium].

Moravya, öz. i. çekçe Morava. *coğr.* Çekoslovakya'nın orta kısmını meydana getiren bölge, Moravya iki idare bölgesine ayrılmıştır: *Güney Moravya veya Jihomoravsky (1.882.000 nüf; merkezi: Brno); Kuzey Moravya ve Severomoravsky (1.675.600 nüf, merkezi: Ostrava).* [*Ing.* Moravia; *Fr.* Moravie].

moravyalı, s. ve i. *etn.* Moravya'da oturan veya Moravya halkından olan *(kimse).* [*Ing.* Moravian; *Fr.* Morave].

~ **kardeşler**, *din. tar.* Bohemyalı Kardeşler veya Çek Kardeşler de denen dinî tarikat. [*Ing.* Moravian brethren; *Fr.* Frères moraves, frères bohêmes, frères tchèques].

mordan, i. *Fr. mordant.* § ❶ *kim.* Boyarmaddeleri ağaç elyafına emdirmek suretiyle boyanacak tahtaların batırıldığı sıvı. [*Osm.* Müsebbit-ül-levn; *Ing.* ve *Fr.* Mordant]; § ● Altın, gümüş veya başka madenlerle kaplanacak eşyanın üzerine sürülen vernik; § ● *matb.* Matbaa mürekkeplerini koyulaştırmak için bileşimine katılan koyu kıvamlı vernik; § ● *müz. esk.* (a) Özellikle klavsen müziğinde çok kullanılan bir süsleme. *(Yazılı nota alt ikinci aralıklı nota ve tekrar yazılı notadan meydana gelir.);* [*Fr.* Mordant, pincé]. ☆ *Eşan.* tırmıklama. (b) Dikine ve uzunlamasına iki çekişle dik açı meydana getiren bir yay vuruşu. *(Kesik yay çekiş tarzlarının başında yer alan mordan, kararlı, güçlü bir karakter belirtir; mordan'ın ardından yay sıçratmaları gelirse, canlı bir ruh durumu anlatır; zincirleme anlatım tarzına karşıt olan vurgulama usulünün temelinde bulunan mordan, birbirine bağlı ritim unsurlarını belirler).* [*Ing.* Mordent]; § ❺ *tekn.* Madenlerin yüzeyini etkilemek için kullanılan asid veya herhangi bir aşındırıcı madde; § ● *dok.* Daha iyi boya tutması için kumaşlara emdirilen madde. [*Ing.* Mordant].

mordanlama, i. § ❶ *dok.* Mordanlamak eylemi. [*Ing.* Mordanting; *Fr.* Mordançage]; § ❷ *fot.* Fotoğraf görüntüsünün, saydam jelatin üzerine değil de görüntü üzerine tespit edilebilen bazik boyarmaddeler için soğukta mordan rolü oynayan çeşitli ürünlere dönüştürülmesi: *Mordanlama üzerinde boya ile renk değiştirme.* [*Ing.* Mordant toning; *Fr.* Mordançage].

mordanlamak (-ı), f. Kumaş v.b. üzerine bir mordan uygulamak: *Çile halindeki iplikleri mordanlamak.* [*Ing.* To mordant; *Fr.* Mordancer].

mordenit,-ti, i. *Fr. mordénite. min.* Sodyumlu ve kalsiyumlu zeolit: *Newfoundland*'da Fundy koyu yakınlarındaki *Morden* madeninde bulunur. [*Ing.* Mordenite].

Mordovca, öz. i. *dilb.* Volga ırmağının güney dirseğinin her iki kıyısında konuşulan Fin dili. ◘ Fin-ugur. [*Ing.* Mordvinian; *Fr.* Mordve]. ☆ *Eşanl.* Mordva dili.

Mordov'lar, ç. öz. i. *etn.* Doğu Rusya'nın Fin halkı, Volga nehrinin batısında yaşarlar. [*Ing.* Mordvins, mordovians, mordvinians; *Fr.* Mordvins].

Mordovlar Muhtar Cumhuriyeti (Mordviya), S.S.C.B.'de muhtar cumhuriyet, kuzeyde Gorki, güneyde Penza arasında 26.100 km²; Başkenti *Saransk*'tır. [*Ing.* Mordvinian Autonomous Republic; *Fr.* République Autonome des Mordves].

Mordv veya Mordva dili, ◘ Mordovca.

Mordviya, öz. i. *coğr.* ◘ Mordovlar Muhtar Cumhuriyeti.

more, I. *tiy.* Arnavutun söylediği her tümceye eklediği sözcük. [*Ing.* Albanian Hey there!].

morela, i. *It. den.* Gemi postalarının yukarı doğru gittikçe incelmesi. [*Ing.* Fid, wooden marline spike].

moren¹, i. *Fr. morin* < *Lat. morus*, dut ağacı. *kim.* Flavon grupundan *(tetrahidroksiflavonol)* doğal boyarmadde; sarı odun veya dut ağacının *(Morus tinctoria)* boyayıcı özellikleri moren'den ileri gelir. *(Moren, suda çok az çözünen, 285° C'ta eriyen ve alkalilerde koyu sarı bir renk vererek çözünen beyaz billûrlar meydana getirir).* [*Ing.* Morin].

moren², i. *Fr. moraine. jeom.* ◘ Buzultaş.

morendo, z. *It. müz.* «Ölerek» anlamındadır. Sönünceye kadar, derece derece hafifleyen ses için kullanılır. [*Ing.* ve *Fr.* Morendo].

morenosit,-ti, I. *Fr. morénosite* < *Isp. (özel ad. Moreno'dan). min.* Hidratlı doğal nikel sülfat; ince uzun billûrlar veya nikel cevherleri üzerinde yeşil renkli çiçeklenmeler halinde görülür. [*Ing.* Morenosite].

moresca, i. Arap menşeli ispanyol dansı. *(XV. ve XVI. yüzyılda bütün Avrupa'da moda oldu. Portekiz'den İtalya'ya kadar her yerde oynandı. İtalya'da şarkılı intermezzolar moresca ile bitirilirdi).* [*Ing.* ve *Fr.* Moresca].

morfallaksis, I. *Fr. morphallaxis. biy.* Morgan'ın *(1901)* bir yenilenme tipini anlatmak için kullandığı terim. *(Bu yenileme tarzında eski kısımlar bünyenin bütününe göre yeniden bir düzene girer; düzenlenme sırasında bazı dokular veya organlar yozlaşarak körelir, bunların yerine genç dokular veya organlar oluşur. Meselâ bir planaryanın bir tek vücut halkasından yeniden tamamlanması gibi).* [*Ing.* Morphallaxis].

morfe, i. *Fr. morphée.* Deride az veya çok yaygın beyaz pullarla ortaya çıkan deri hastalığı; sklerodermi'ye bağlıdır ve bu hastalığın sınırlı bir şekli olarak kabul edilir. [*Ing.* Morpheus].

morfem, I. *Fr. morphème* < *Yun. gram.* Kelimelere dilbilgisi bakımından şekil veren ve en çoğu ek halinde bulunan öğe. [*Ing.* Morpheme].

~ **genişlemesi**, *dilb.* ◘ Genişleme.

morfematik, s. *Fr. morphématique. dilb.* Morfemlerle ilgili olan. [*Ing.* Morphemic].

~ **düzey**, *dilb.* Cümlelerin morfem dizisi halinde gösterildiği düzey. [*Ing.* Morphemic level; *Fr.* Niveau morphématique].

morfenol, I. *Fr. morphénol.* Formülü $C_{14}H_8O_2$ olan fenantren türevi; kodein'den elde edilir, 145° C'ta erir. [*Ing.* Morphenol].

morfidar, i. *den.* Geminin ana güverte düzeyinde bordaların birbirine paralel olduğu yere kadar uzanan kıç eğmesi.

morfin, i. *Fr. morphine* < *Yun.* uyku tanrısı *Morpheus. ecz.* Afyonda yüzde oranında bulunan önemli bir alkaloid. [*Ing.* Morphine].

~ **atmak**, *arg.* Kinayeli, iğneli sözlerle zehirlemek: *Ortaya bir morfin atıp kirişi kırdı.* [*Ing.* To speak biting words].

~ **koymak**, *arg.* Dayak yemek, bozum olmak, utanmak. [*Ing.* To fool the teacher].

morfinizm, i. *Fr. morphinisme.* Morfinle yavaş yavaş zehirlenme; *Morfinizm*, çok uzun zaman veya aşırı derecede morfin veya morfin tuzları kullananlarda görülür. Morfinizme bağlı olayların meydana çıkışı genellikle yavaştır, ama kullananın yaşı veya özel dayanma gücü bu süreyi kısaltabilir. Morfinizm beyin bozuklukları *(iradenin, ahlâkî duyguların zayıflaması),* duyum bozuklukları *(sanrı, ambliyopi),* dolaşım ve beslenme bozuklukları, zayıflama, erken bunama gibi rahatsızlıklara sebep olur. [*Ing.* Morphinism, morphine habit].

morfinoman, s. ve i. *Fr. morphinomane.* Morfin müptelâsı. [*Ing.* Morphinomaniac, morphine addict].

morfinomani, i. *Fr. morphinomanie.* Hastalık haline gelmiş morfin kullanma alışkanlığı. *(Başlangıçta ferahlık ve esenlik verir; aynı esenliği elde etmek için gittikçe daha yüksek dozda alınmaya başlanır; ama kısa süre sonra bedenî ve zihnî bozukluklar ortaya çıkar, irade ve ahlâk duyguları tamamen silinir).* [*Ing.* Morphinomania].

morf(o), *Yun. morphe,* biçim'den alınan ve bazı kelimelerin bileşimine giren unsur. [*Ing.* ve *Fr.* Morph(o)-].

morfofonoloji, i. *Fr. morphophonologie. /bazen morfonoloji olarak kısaltılır; dilb.* § ❶ Trubetskoy'a göre *(Prinzipien der Phonologie /Fonoloji ilkeleri/, 1939),* «bir dilin fonolojik imkânlarının morfolojide kullanılışı»nı inceleyen dilbilim dalıdır. *(Şu konuları kapsar:* (a) «*morfem'lerin /veya oluşturucu'ların incelenmesi;* (b) «*morfemlerin morfem grupları içinde uğradığı çevresel ses değişikliklerinin incelenmesi»;* (c) «*morfolojik bir görev yapan ses değişim dizilerinin incelenmesi»).* [*Ing.* Morphophonemics]; § ❷ Hockett'e göre *(A Course in Modern Linguistics /Modern Dilbilimde Bir Gezinti/, 1958).*

morfojen, s. *Fr. morphogène. embry.* Organizmanın şekli ve yapısını etkileyen etmen ve etkenler için kullanılır. [*Ing.* Morphogenetic, morphogenic].

morfojenez, morfojeni, i. *Fr. morphogenèse* veya *morphogénie.* Organizmaların şekil ve yapılarının gelişip oluşması. [*Ing.* Morphogenesis].

morfojeni, i. *bot.* Bitkilerin veya organların tarihî gelişimleri boyunca dış muhit şartlarına göre göstermiş oldukları değişiklikler. [*Ing.* Morphogeny, morphogenesis].

morfokorezis, i. *Fr. morphochorésis. embry. Hoadley*'in *(1939)* morfojenezde önemli bir aşamayı anlatmak için kullandığı terim. *(Bölütlenmeden sonra başlayan bu*

aşamada, embriyondan organ taslaklarını meydana getirecek düzenli doku hareketleri oluşur. Morfokorezis terimi esas olarak gastrula ve morula oluşumunu belirler.) [*Ing.* Morphochoresis].

morfolin, i. *Fr. morpholine. biyokim.* Dietanolamin'in iç eter-oksidi olan, oksijenli ve azotlu heterosiklik madde: $O(CH_2CH_2)_2NH$. *(Baz özelliği gösteren, 128° C'ta kaynayan* nem çekici bir sıvıdır.) [*Ing.* Morpholine].

morfolog, i. *Fr. morphologue.* Morfoloji uzmanı. [*Ing.* Morphologist].

morfoloji, i. *Fr. morphologie* < *Yun. morphe,* biçim + *logos,* bilim. § ❶ *biy.* Organizmaların şeklini ve yapısını inceleyen bilim. *(Üç önemli kısma ayrılır; dış morfoloji; iç morfoloji ve deneysel morfoloji. Bunlardan her biri makroskopik veya mikroskopik ölçüde ele alınabilir).* [*Osm.* Mebhas-ül eşkal; *Ing.* Morphology]. ☆ *Eşanl.* **şekilbilim, biçimbilim, yapıbilim;** § ❷ *fizyol.* ve *psik.* Vücudun şeklini sağlık, hekimlik ve psikolojiyle olan ilişkileri bakımından inceleyen bilim. [*Ing.* Morphology]; § ❸ *jeom.* ◘ **Jeomorfoloji;** § ❹ *dilb.* Kelimele in oluşumunu inceleyen bilim; kelime çekimleri ve eklerinin incelenmesi. [*Ing.* Morphology].

morfolojik, s. *Fr. morphologique. biy.* Morfolojiyle ilgili olan. [*Ing.* Morphological]. ☆ *Eşanl.* **biçimbilimsel, şekilbilimsel, yapıbilimsel.**

~ **tipler,** *fizyol.* Yapısı bakımından uyduğu ortama göre insanın aldığı şekil tipleri. [*ing.* Morphological types; *Fr.* Types morphologiques].

morfolon, i. *Fr. morpholone.* CH_2 gruplarından birinin yerine bir CO grupunun geçmesiyle oluşan morfolin türevi. [*Ing.* Morpholone].

morfometri, i. *Fr. morphométrie. jeom.* Yer yüzü biçimlerini yükseklikleri bağıl yükseklikleri, yüz ölçüleri ile belirtme yolundan faydalanarak tanıtmaya yarayan bir ifade yolu. [*Ing.* Morphometry].

morfopsikoloji, i. *Fr. morphopsychologie.* Morfolojiye dayanan ve insanın şekli ile psikoloji arasındaki bağlantıları inceleyen bilim dalı. [*Ing.* Morhopsychology].

morfoskopi, i. *Fr. morphoscopie. jeom.* Jeolojik oluşuğu meydana getiren unsurların biçim yönünden incelenmesi. [*Ing.* Morphoscopy].

morfotropi, i. *Fr. morphotropie. billûrbil.* Kimyasal bileşimleri farklı bir veya birçok billûrlu parametredeki bazı benzerlikleri ortaya koyan olay. [*Ing.* Morphotropia].

morfotropik, s. *Fr. morphotropique. billûrbil.* Morfotropi ile ilgili. [*Ing.* Morphotropic].

morg, i. *Fr. morgue. tıp.* Adliye tarafından kovuşturmayı gerektiren olaylar sonucu *(cinayet, kaza, intihar)* veya anî ve şüpheli ölümlerde, ölenin kimliğinin tespit ve cesedinin teşrih edildiği ölü muayenesi ve otopsi yapılan yer veya bina. [*Ing.* Morgue, mortuary]; ◉ ~ **a kaldırma,** *adlî tıp.* Cesetlerin, adlî muayene ve otopsi yapılmak veya kimlik tespiti ve teşrih için morga götürülmesi.

~ **raporu,** *adlî tıp.* Ölülerin muayene ve otopsisinden sonra düzenlenen rapor. [*Ing.* Post-mortem report].

MORGAGNI, Giambattista, öz. i. *(1682-1771)* İtalyan anatomi ve patoloji bilgini.

~ **hidatit'i,** Erbezinin veya epididimin ön ucunda bulunan embriyonsal kalıntı. [*Ing.* Hydatid of Morgagni; *Fr.* Hydatide de Morgagni].

~ **karıncıkları,** *anat.* ◘ **Karıncık.**

morile, i. *den. esk.* Üzerine yağlı kalafat üstüpüsü sarılmış kurşundan veya ağaçtan **tapa.** *(Savaş sırasında su kesimine çarpan güllelerin açtığı delikleri, kalafatçılar morileleri bordadan sokarak tıkarlardı);* ◉ **frengi** ~ **leri,** *den.* ◘ **Frengi;** ◉ **loça** ~ **si,** *den.* ◘ **Loça.**

~ **etmek,** *den.* (a) Bir babaya birkaç volta edilmiş bir halat veya zinciri boşaltmak için voltaları birer birer gevşeterek işletmek; (b) Su kesiminde açılan ve genellikle *«yara»* denen delikleri morile ile tıkamak.

morina[1] /mori:na/ i. *Ing. zool.* Kemikli balıklar *(Teleostei)* takımının, Dikensizler *(Anacanthini)* alttakımının Mezgitgiller *(Gadidae)* familyasından bir balık türü. Uzunluğu 1,5 - 2 m. olur. Üç sırt yüzgeci, iki anus yüzgeci vardır. Sırtı ve göğsü değişik renktedir; barındığı yere göre sırtı sarı, gri, yeşil kahve rengini alır. Üzerinde yuvarlak veya yol yol lekeler bulunur. Karın ve yanal çizgi beyazdır. Alt çenesinde uzun bir sakal ipliği vardır. 10° C'den sıcak denizlerde bulunmaz. En çok Newfoundland, Grönland, Izlanda açıklarında, Norveç kıyılarında (Lofoten), daha az sayıda Kuzey ve Manş denizlerinde avlanır. Bununla birlikte iklimin ısınması sonucu Newfoundland açıklarındaki balık sürüleri daha kuzeye göç etmiştir. Morinalar üremek amacıyle kuzeyde toplanır; sonra yoğun bir beslenme devresi başlar, yumurtlama alanlarında bulunan *buccinum*'ları ve kalamarları tüketir. Bundan sonra ertesi yılki yumurtlama devresine kadar etrafa dağılır. Göçler ırklara göre değişir; en göçmen olanı Izlanda ırkıdır. Eti fazla lezzetli değilse de, taze tuzlanmış ve tütsülenmiş olarak yenir. Karaciğerinden, vitamince zengin olan balık yağı elde edilir. [*Lat. Gadus morrhua; Ing.* Cod; *Fr.* Morue]. ◘ *LEVHA: 16.*— **BALIKLAR;** ◉ **beyaz** ~, *balıkç.* Acele kurutulan ve üzerinde beyaz bir tuz tabakası bulunan morina. [*Fr.* Morue blanche]; ◉ **damarlı** ~, *balıkç.* Tuzlanmadan evvel, kokuşma başlangıcına kadar bekletilmiş morina. [*Fr.* Morue pinée]; ◉ **kara** ~, *balıkç.* Ağır ağır kurutulan ve yer yer kara lekeleri bulunan morina. [*Fr.* Morue noire]; ◉ **yeşil** ~, *balıkç.* Tuzlanmış, ama kurutulmamış morina. [*Fr.* Morue verte]; ◉ **yassı** ~, *balıkç.* Temizlenmiş, kurutulmuş ve yassıtılmış morina. [*Fr.* Morue plate]; ◉ **yuvarlak** ~, *balıkç.* Kuru ve salamuralı, fakat yassıltılmamış morina. [*Fr.* Morue ronde].

morina[2], i. *Lat. bot.* İkiçenekliler *(Dicotyledoneae)* sınıfının, *Dipsacaceae* familyasından, basit dik gövdeli, çepçevre veya karşılıklı yapraklı çokyıllık bitki. Yaprakları ince, uzun, genellikle dişli dikenlidir. *Bu cinsin, Doğu'da yetişen ve süs bitkisi olarak kullanılan beş altı türü vardır: Morina longifolia veya M. Persica bu türlerdendir.* [*Lat., Ing.* ve *Fr. Morina*].

morinda, i. *Lat. bot.* İkiçenekliler *(Dicotyledoneae)* sınıfının, Kökboyasıgiller *(Rubiaceae)* familyasından, tropikal bölgelerde yetişen yaprakları kulakçıklı ve karşıt dizili ağaç veya ağaççık. Yaprakları çepeçevre dizili olanları da vardır. Çiçekleri çıplak olup yuvarlak bir çiçekliğe yapışıktır; meyvesi köşeli bir drupadır. Kökleri boyacılıkta kullanılır. [*Lat., Ing.* ve *Fr.* Morinda].

morindin, i. *Fr. Morindine. kim. Morinda citrifolia*'dan çıkarılan glikozit, inorganik asidlerin etkisiyle, şeker ve morindon veya trihidrosimetilantrakinon halinde ikiye ayrıştırılabilir.

moringa, i. *bot.* ◘ **Ban ağacı.**

Morioniler, ç. öz. i. *Keltçe mors. esk. coğr.* Kelt halkı. Sezar'ın güçlükle boyun eğdirdiği *(M. Ö. 56-55)* Morini'ler bir süre sonra ayaklandılar; sonunda kesinlikle boyun eğdiler. Denizciydiler, keten yelkenler dokurlardı; limanları Portus Itius, başkentleri Taruenna *(Thérouanne)* idi. Toprakları bugünkü Boulonnais'yi içine alırdı. [*Ing.* ve *Fr.* Morins].

morinit,-ti, i. *Fr. morinite. min.* Doğal alüminyum, kalsiyum ve sodyum flüorofosfat. [*Ing.* Morinite].

Morioriler, ç. öz. i. Yeni Zelanda'nın kuzeyindeki *Chatham* adasının eski halkı. 1835'e doğru Maoriler tarafından yokedildiler veya köleleştirildiler. [*Ing.* ve *Fr.* Morioris].

Morisko'lar, ç. öz. i. Katolik İspanyol hükümdarları Ferdinando ve Isabel tarafından 1492'de Girnata'nın alınmasından ve Nasrî soyundan son hükümdarın düşmesinden sonra ülkede kalan müslümanlara İspanya'da verilen ad. [*Ing.* Moriscos; *Fr.* Morisques].

Moritanya İslâm cumhuriyeti, öz. i. ar. *Muritaniya, coğr.* Batı Afrika'da devlet; güneyde Senegal, doğuda Mali ve Cezayir sahrası, batıda Rio de Oro ve Atlas okyanusuyle sınırlıdır; 1.980.000 km²; 1.120.000 nüf. Başkenti: *Nuakşot.* [*Ing.* Islamic Republic of Mauritania; *Fr.* République Islamique de Mauritanie].

morize, i. *It. morsa. den.* Seren yelkenlerinin camadana vurulması sırasında camadan matafyonlarından her birini serenin cundasına bağlayan kısa halat.

Morlak'lar, ç. öz. i. Dalmaçya'nın kuzeyinde *(Yugoslavya)* Velebit kütlesinde yaşayan katolik halk. Sırpça konuşan ve çoğu çobanlıkla geçinen Morlaklar, Islavlaşmış bir roman unsurudur. Latince konuşmayı ancak XV. ve XVI. yüzyılda bırakmışlardır. Eski kaynaklarda adları *Nigri Latini, Mauroblakhoi, Moroulachi, Morlachi v.b.* olarak geçer. [*Ing.* Morlachs; *Fr.* Morlaques].

morlanmak, nsz. f. ◘ **Morlaşmak.**

morlaşmak, nsz. f. Mor hale gelmek, mor bir renk almak, morarmak. [*Ing.* To become purple; *Fr.* Devenir violet].

morluk,-ğu, i. § ❶ Mor olma hali. [*ing.* Purpleness; *Fr.* Couleur violet]; § ❷ Moraran yer, morartı. [*Ing.* Bruise, contusion]; ◉ **ceset morluğu,** *tıp.* Ölümü izleyen saatlerde bütün cesetlerde beliren mora çalan koyu kırmızı lekeler. *(Damarlardan dışarı sızan kanın aşağı kısımlara akmasından ileri gelir).* [*Lat.* ve *Ing. Rubor Morbis*].

mormon, i. 1830'da, peygamberlik iddiasındaki Joseph Smith tarafından Fayette'de *(New-York)* kurulmuş olan dine bağlı kişi. [*Ing.* ve *Fr.* Mormon].

moroksit,-ti, i. *Fr. moroxite* < *Yun. moroxos. min.* Yeşil-mavi renkte apatit çeşidi. [*Ing.* Moroxite].

Moro'lar, ç. öz. i. *etn.* Mindanao adasında *(Filipinler)* ve Sulu adalarında müslüman halk. Morolar kazıklar üstüne kurulu büyük evlerde bir arada yaşar, tarım *(pirinç, mısır ve hindistancevizi)* ve hasırcılıkla geçinirler. [*Ing.* ve *Fr.* Moros].

moron, i. Zekâ bölümü 50-70 arasında bulunan ve kronolojik yapı ne olursa olsun akıl yaşı 7-12 arasında olan kimse.

mor.ötesi, b. z. ve i. *fiz.* Dalga boyları *(yaklaşık olarak)* 4.000 A ile 200 A arasında kalan ve morun ötesinde yer alan tayf ışınları için kullanılır [*Osm.* Mavera-yı -ben efşevî; *Ing.* ve *Fr.* Ultraviolet,-ette]. ☆ *Eşanl.* **ültraviyöle.**

mors, i. *(Bulucusu Morse'un adından) telekom.* § ❶ Nokta ve çizgilerden meydana gelmiş uzlaşmalı bir alfabe kullanan telgraf sistemi. [*Ing.* ve *Fr.* Morse]; § ❷ Bu işaretleri göndermeye ve almaya yarayan âlet. [*Ing.* ve *Fr.* Morse]; § ❸ Bu işaretlerden meydana gelen alfabe. [*ing.* ve *Fr.* Morse].

~ **alfabesi,** ◘ **Mors**[1]

mors[2], i. *Fr. morse* < *Fince mursu. zool.* Etçiller, *(Carnivora)* takımının, Morsgiller *(Odobenidae)* familyasından denizde yaşayan çok iri gövdeli memeli hayvan. Bacakları yüzgeç şeklinde, çok kısa ve gövdeden oldukça taşkındır; kuyruk ilkel, vücut hantal, boyun oldukça ince baş küçük, üst dudak mantar gibi şişkin ve üzeri kirpi dikeni gibi kalın ve titrek kıllarla kaplıdır. Erkeklerin üst köpekdişleri çok iri ve uzun savunma dişi halinde aşağıya doğru sarkar. Vücut kısa ve esmer tüylü bir postla kaplıdır. Morslar Kuzey Kutup bölgesinin tenha köşelerinde buzlar üzerinde sürüler halinde yaşar, kabuklu hayvanlarla beslenir. Büyüklerinin uzunluğu 7 m'yi bulur. Gebelik süresi 260 gündür. Derisi, yağı ve dişleri için avlanır. İki türü vardır: *Odobenus rosmarus, Spitzberg*'de yaşar.

MORS ALFABESİ

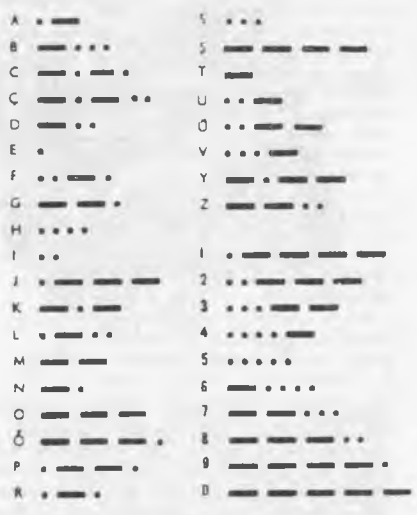

Uzunluğu 4m., sırtı yeşilimsi kırmı soluk esmerdir. **Pasifik morsu** *(Odobenus obesus)* Kuzey Pasifik Okyanusunda yaşar. Uzunluğu 4 m'ye çıkar. Üst köpek dişleri kıvrıktır. [*Lat. Odobenus; Ing.* Walrus; *Fr.* Morse].

~ **koniği**, *mek.* Bir milin, bir matkabın, bir parmak frezenin merkezlenip dönmesini sağlayan ve 1/20 kadar konikliği olan sap. [*Fr.* Cône morse].

~ **redüksiyon kovanı**, *mek.* Konik kısmı iş milininkinden daha küçük olan bir matkap ucunu taşımak üzere matkap burnuna takılan duy.

mor.salkım, b. i. *bot.* Ikiçenekliler *Dicotyledoneae)* sınıfının Baklagiller *(Leguminosae)* familyasından, anayurdu Çin olan, sarkık salkım durumunda, mavi-mor, beyaz veya soluk pembe çiçekli boyu 20 m'yi bulan, tırmanıcı, odunlu bir sarmaşık. 1825'ten beri Avrupa'da yetiştirilmektedir. Avrupa iklimine dayanıklı olduğu için bahçelerde süs bitkisi olarak yetiştirilir. Odunsu dalları bahçe parmaklıklarına, çardaklara sardırılır. Yetmiş yıl yaşayabilir. [*Lat.* Wistaria sinensis; *ing.* Chinese wistaria; *Fr.* Glycine de Chine].

morsellızm, I. *Fr. morcellisme.* Küçük mülkiyetin geliştirilmesini konu alan toplumsal doktrin. *(Bu kuram, Camille Sabatier'nin 1904'te yayımlanan Le Socialisme Liberal ou Morcellisme /Liberal Sosyalizm veya Morselizm/ ve 1907'de yayımlanan Morcellisme /Morselizm/ adlı eserlerinde ortaya konmuştur.)* [*Ing.* Small-holdings system *(of land tenure)*].

morsgiller, ç. i. *zool.* Omurgalı hayvanlardan Memeliler *(Mammalia)* sınıfının Etçiller *(Carnivora)* takımının Yüzgeç - ayaklılar *(Pinnipedia)* alt takımına giren bir familyası. Çok büyük boyludurlar. Denizlerde yaşarlar. Erkeklerde üst köpek dişleri çok uzun olur. Soyu tükenmiş ve yaşayan iki türü kalmıştır; *Mors (Odobenus rosmarus) Pasifik morsu (Odobenus obesus).* [*Lat.* ve *Ing. Odobenidae; Fr.* Odobaenides].

mort, s. ve i. *Fr. arg.* § ❶ Ölmüş; § ❷ Ölüm.

~ **u çekmek**, *arg.* Ölmek, vefat etmek: *Kör Hüsnü mortiyi çekmiş diyorlar.* [*ing.* To die; *Fr.* Mourir, passer, l'arme à gauche].

~ **olmak**, *arg.* Ölmek: *Bir kilo anzarotu yuvarlayınca herif mort olmuş.* [*Ing.* To die; *Fr.* Mourir].

mortadella, i. *It.* § ● Özellikle Italyanın Bologna şehrinde ve başka yerlerde de benzerleri yapılan kanlı domuz sığır sucuğu. [*Ing.* Bologna sausage; *Fr.* Mortadelle]; § ❷ Italya'da tavuk etl ve domuz yağı ile yapılan oldukça lezzetli börek. [*ing.* Bologna sausage; *Fr.* Mortadelle].

mortaş, b. i. *jeol.* ◘ **Kuvars**.

morti, s. *It. arg.* Ölmüş. [*Ing.* Dead].

mortlamak, f. *arg.* Ölmek: *Çoktan mortladı.* [*ing.* To die; *Fr.* Mourir].

☆ *Eşanl.* **mortoyu çekmek.**

mortlatmak, f. *arg.* (a) Öldürmek: *Keleş Hakkıyı mortlatmışlar.* [*ing.* To kill; *Fr.* Tuer]; (b) Oyunda birinin bütün parasını almak: *Aveli iki saattir mortlattını.*

morto /mor:to/, i. *It. arg.* «*ölmek*» anlamında kullanılan **mortoyu çekmek** deyiminde geçer. [*ing.* Dead; *Fr.* Mort].

mortocu /mor:tocu/, i. § ❶ Hıristiyanlarda tabut taşımak için tutulan kimse; § ❷ *mec.* Cenaze olduğu zaman aşır okumak bahanesiyle para alarak geçinen kimse; § ❸ *arg.* (a) Imam; (b) Cenaze arabacısı.

mortu, i. ◘ **Morto.**

mortucu, i. ◘ **Mortocu.**

Moru, öz. i. *dilb.* Bahr el-Cebel'in batısında konuşulan merkezi sudan dili. [*ing.* Moru; *Fr.* Morou].

moruk, i. *Erm. arg.* (a) Ihtiyar erkek. Yaşlı adam: *Moruğun dızgalına (sakalına) kitakse.* [*ing.* Old man; *Fr.* Vieillard]; (b) Peder: *Moruğu kafeslersem akşama sendeyim.*

moruklamak, moruklaşmak, dönşl. f. *arg.* Yaşlanmak, ihtiyarlamak: *Seni görmiyeli iyice moruklamışsın yahu!* [*ing.* To age, to grow old; *Fr.* Vieillir].

morula /moru:la/, i. *Lat. biy.* Dış görünüşüyle duta benzeyen ilk embriyon taslağı. *(Morula, yumurtanın bölünmesinden doğan birçok blastomerden meydana gelir. Içinde bölütlenme boşlugu bulunmaz).* [*Ing.* ve *Fr.* Morula].

morumsu, morumtrak, s. Mora çalan, moru andıran. [*ing.* Purplish; *Fr.* Violâtre].

~ **kök çürüklüğü**, *fitopatol.* Şeker pancarının kabuğu üzerinde ağa benzer menekse renginde bir tabaka meydana getiren ve çürüklük yapan *Mycelia sterilia* takımına bağlı *Rhizoctonia crocorum* mantarının yaptığı hastalık. [*ing.* Rhizoctonia disease, rhizoctonia; *Fr.* Rhizoctone].

MORVAN, Augustin Marie, öz. i. *(1819 - 1897)* Fransız hekimi.

~ **hastalığı**, *patol.* Sirengomiyelinin seyri sırasında görülen ağrısız dolama. [*Ing.* Morvan's disease; *Fr.* Maladie de Morvan].

mos, most, *(Maden Oksid Silikon Transistör'ün kısaltması). elektr.* En yüksek frekanslarda çalışan, alan etkili transistör türü. [*Ing.* ve *Fr.* Mos, most].

Mosasauruslar, ç. öz. i. Bütün dünyada tebeşir devri denizlerinde suda yasamış fosil kertenkeleler grupu. *(Bunlar, biraz yılanı andıran ince uzun govdeli hayvanlardır. boyları 20 m. ye yaklaşır. Çenelerinde pek çok keskin diş bulunur. Başlıca cinsleri: Mosasaurus, clidastes, platecarpus.)* [*Lat. ve Ing. Mosasauria; Fr.* Mosasauriens].

MOSELEY, Henry gwyn - jeffreys, öz. i. *(1887 - 1915).* Ingiliz fizikçisi.

~ **kanunu**, Çeşitli kimyasal elementlerin *X* ısınları tayfında, aynı yayım çizgisinin *N* frekansını, elementin *Z* atom sayısının fonksiyonu olarak $\sqrt{N} = A\,(Z - B)$ bağıntısıyle veren kanun: *A* ve *B*, söz konusu yayım çizgisine bağlı iki sabittir. [*ing.* Moseley's law; *Fr.* Loi de Moseley].

Mosi'ler, ç. oz. i. *etn.* Batı Afrika'da zenci halk. Bir milyon kisiden cok olan Mosiler. Yukarı Volta'nın orta kısmında yaşarlar Yüksek mevkiler ve kumandanlık görevleri *(kasaba reisleri)* güçlü bir soylular sınıfının *(nakomse)* elindedir; halk tabakaları bunların boyunduruğu altında yasar. Mosiler reisinin *(morho nasa)* cevresinde bakanları *(naba)* vardır. Halk arasında geleneksel kast ayırımı devam eder; demirciler, mücevherciler, çömlekciler. Kadınlar tarımla uğraşır ama süruleri Polfer güder. Mosiler X. yüzyıla doğru Bornu'nun güneyinden gelmislerdir. Bugün toprakları çok kalabalıklaştığından bir coğu ozellikle Gana'ya göçer. [*ing.* ve *Fr.* Mossis].

mosketo, i. *It.* 1525'e doğru ortaya cıkmıs olan topçu ve süvaride kullanılan bir çesit tüfek. [*ing.* Musket; *Fr.* Mousquet].

Moskito'lar, c. öz. i. ◘ **Muskito'lar**

moskof, i. § ❶ Eskiden Ruslara verilen ad. [*ing.* Muscovite, Russian, the Russians; *Fr.* Russe, Moscovite]; § ❷ Moskovalı; § ❸ (*Geniş anlamda*) Ruslar. [*ing.* The Russians; *Fr.* Les Russes]; § ❹ *mec.* Merhametsiz, insafsız, zalim. [*ing.* Ruthless; pitiless, merciless, unmerciful; *Fr* Impitoyable].

~ **bezi**, *dok.* Rusya'da dokunan bir cins kalın ve kaba bez. [*Ing.* Russian duck].

~ **camı**, *min.* ◘ **Beyaz mika, muskovit.**

~ **toprağı**, *jeol.* Maden parlatmak için kullanılan sarı renkte bir cins gevrek tas, kum taşı, alçı taşı. [*Ing.* Holystone, tripoli; *Fr.* Tripoli].

☆ *Eşanl.* **Malta taşı, Trablus taşı.**

Moskofça, öz. i. Rusça, Rus dili. [*ing.* Russian, Russian language; *Fr.* Russe].

moskofluk,-ğu, i. Moskof olma hali, moskof'a yaraşır davranış.

moskosk, i. § ❶ Eski Rus parası. [*Fr.* Moscosque]; § ❷ Rusya'da geçerlikte olan küçük para. [*Fr.* Moscosque].

Moskova, öz. i. *Rus. Moskva.* Sovyet Sosyalist Cumhuriyetleri Birliğinin başkenti. [*Ing.* Moscow; *Fr.* Moscou].

mosmor /mos.mor/, s. § ❶ Büsbütün mor, her yanı mor, koyu mor: *Mosmor bir şapka almış.* [*Ing.* Very purple, all purple. *Fr.* Tout à fait violet]; § ❷ Beyaza çeken mavimsi renge fazlasıyle girmiş olan: *Soğuktan yüzü mosmor olmuş;* § ❸ Utanma soğuk veya berelenme gibi sebeplerle mor bir renk almış olan: *Hastanın yüzü mosmordu.*

~ **olmak**, § ● Mor bir renk almak; § ❷ *arg.* Yanlış bir hareket sonucunda utanç duymak, bozulmak.

mossit, i. *Fr. mossite* < *(Norveç'te Moss şehrinin adından) min.* Dogal demir ve manganez niyobat tantalat. [*Ing.* Mossite].

mosso, s. *It. müz.* (a) Heyecanlı, canlı *Andantino mosso.* [*ing.* ve *Fr.* Mosso]; (b) Hemen, sadece, «*daha çabuk*» anlamına gelen *Piu mosso* deyiminde kullanılır. *Allegro piu mosso.* [*ing.* ve *Fr.* Mosso]

mostıra, i. ◘ **Mostra.**

mostra /most.ra/, i. *It.* § ● Bir şeyi temsil eden sey, örnek. [*ing.* Sample pattern; *Fr.* Échantillon]. ☆ *Eşanl.* model, göstermelik; § ❷ Avlanacak kusları kendine çekmek için, avcı tarafından gösterilen

kuş veya kuş taklidi. [*ing.* Decoy (-bird); *Fr.* Oiseau de leurre]; ◉ ~ sını bozmak, *dey.* Birini küçültücü bir davranış yapmak. [*ing.* To act in such manner as to disgrace and humiliate another]; ◉ meyve, sebzeden ~ almak, *tic.* En güzellerini ayırmak veya seçmek.

~ olmak, *arg.* Kendini gülünç bir duruma sokmak. [*ing.* To make an exhibition of oneself; *Fr.* Être le point de mire].

~ vermek, *jeol. (Bir tabaka veya damar hk.)* Yer yüzüne çıkmak.

mostralık,-ğı, i. § ❶ Göstermelik, nümune. [*ing.* A thing that is meant only for sample but not for sale; *Fr.* A titre d'échantillon, destine à la vitrine, pour servir d'échantillon]; § ❷ *alay.* Kötü ve yersiz bir davranışıyla göze batan insanlar için kullanılır. [*ing.* Person who shows off but does nothing in action].

Moşika'lar, ç. öz. i. *etn.* Kuzey Peru kıyısında kızılderili halk. Nazca medeniyetiyle çağdaş olan mereniyetleri gerçekçi üslûpta yapılmış ve bazıları boyalı olan ölü külü kaplarıyle tanınmıştır; insan başları, savaş ve av sahneleri, günlük hayattan sahneler. Mimarisi önemliydi: Moche ehramı, Moşikalar 1200 e doğru Chimu'larla karıştılar. [*ing.* ve *Fr.* Mochicas].

motel, i. *Fr. mo /teur/ ve /hâl/ tel.* Karayolları üzerinde bulunan ve özel olarak otomobille seyahat eden kimselerin kalmasına elverişli bir şekilde düzenlenmiş küçük otel. [*ing.* Motel]; ◉ gençlik ~ leri, ◘ Gençlik.

motet,-ti, i. *Fr. motet. müz.* Çalgı eşliğinde veya çalgı eşliği olmaksızın söylenen, dinî veya din dışı çok sesli müzik parçası. [*ing.* Motet; anthem].

motif, i. *Fr. motif < Lat. motivus.* § ❶ *ed.* Bir çoğu yan yana gelerek bir müzik parçasını veya bir bezeme işini meydana getiren ve kendi başlarına birer birlik olan unsurlardan her biri: *Melodi motifi. Dantel motifi. Halıdaki motifler.* [*ing.* Pattern, motif]; § ❷ *süsl. san.* Bir süsleme işinde tekrar eden resim ve şekillerin her biri: *Dantela motifi. Dekoratif bir motif.* [*ing.* Pattern, motif]; § ❸ Bir eserin temel fikri: *Hikâyenin motifi.* [*ing.* Motive]; § ❹ *san.* Bir biçimin, bir grupun ve özellikle bir manzaranın konusu; § ❺ *müz.* Bestenin belirleyici küçük bir unsuru; esere veya eserin bir parçasına çeşitli yönlerden birlik sağlar. [*ing.* Pattern, motif]; ◉ armoni ~ i, *müz.* Bir parça boyunca bir veya birçok akor zincirlemesiyle belirtilen motif. [*ing.* Harmonic motif; *Fr.* Motif harmonique]; ◉ devamlı ~, Boydan boya veya mütemadiyen aynı şekilde devam eden motifler, sıralama bezeme örgeleri. [*Fr.* Motif courant]; ◉ ikincil ~ ler, *psik.* ◘ ikincil; ◉ melodi ~ i, *müz.* Az çok serbest olarak tekrarlanan ve bir tema'ya veya bir parçaya niteliğini sağlayan aralıklar dizisi. [*ing.* Melodic motif; *Fr.* Motif mélodique]; ◉ ritim ~ i, *müz.* Melodi ve armoni çerçevesi dışında tekrarlanabilen ritim unsurlarının tümü. [*ing.* Rythmic motif; *Fr.* Motif rythmique].

motifli, s. Motifi olan, motifle bezenmiş.

Motilon'lar, ç. öz. i. *etn.* Kolombiya'da sierra'de Perija'da yaşayan kızılderili halkı; Karayipler ailesindendir. [*ing.* ve *Fr.* Motilones].

motivasyon, i. *Fr. motivation. psik.* Bir kişinin davranışlarını belirleyen dinamik faktörlerin bütünü. [*ing.* Motivation].

☆ *Eşanl.* güdülenme.

~ psikolojisi, *psik.* Kökleri psikolojik şartların değişmesinde ve önceki yaşayışlarda olan içsel denetimleri, başka bir deyişle, gidişin iç kaynakları ile davranımların ana kaynaklarını inceleyen psikoloji alanı. [*ing.* Motivaiton psychology].

motive etmek, *psik.* Harekete geçirmek, faaliyete sevketmek, ilgi ve merak uyandırmak. [*ing.* To motivate; *Fr.* Motiver].

moto, önek. Motor'un kısaltılmış şekli olan ve birçok kelimenin bileşimine giren önek: *Motokompresör, motopomp v.b.* [*ing.* ve *Fr.* Moto].

moto (con), z. *müz.* Canlı ve hareketli. [*ing.* ve *Fr.* Con moto]; ◉ allegro con ~, *müz.* Canlı ve hızlı. [*Fr.* Allegro con moto].

motobatöz,-zü, i. *Fr.* motobatteuse. Motoru *(patlamalı veya elektrikli)* ve başakları döven makine kısmı aynı gövde üzerinde bulunan harman makinesi. [*ing.* Motor thresher].

motobol, i. *Fr. motoball.* Bir futbol sahasında beşer motosikletliden meydana gelmiş iki takım arasında *(bir kaleci, bir bek, üç forvet)* rakibin kalesine gol atmak amacıyle yapılan motosikletli spor.

motokompresör,-rü, i. *Fr. motocompresseur.* Bir hava kompresörü ile bunu çalıştıran motordan meydana gelen bütün. [*ing.* Motor air-compressor].

motokros, i. *Fr. motocross.* Küçük tepecikler, dik inişler ve engebeli pistlerle özel olarak hazırlanmış bir alan üzerinde yapılan motosiklet yarışı.

motokültör,-rü, i. *Fr. motoculteur. trm.* ◘ Motorlu pulluk.

motopaver, i. *Ing. bayınd.* ◘ Serici.

motopomp, i. *Fr. motopompe.* Bir termik motor veya bir elektrik motoru ile bir pompa ve bunun emme ve basma borularından meydana gelen bütün. [*ing.* Motor pump].

motor, motör, i. *Fr. moteur < Lat. movere,* hareket ettirmek. § ❶ Herhangi bir enerji türünü mekanik enerjiye dönüştüren sistem. [*ing.* Motor, engine]. ◘ *ŞEKİL: 398.*— **MOTOR I;** ◘ *ŞEKİL: 399.*— **MOTOR II** *[DİESEL OTOMOBİL MOTORU]:* **(37)** Direkt püskürtmeli 4 zamanlı diesel motoru. **38.** Püskürtme pompası. **39.** Enjektör. **40.** Yakıt verme pompası. **41.** Santrifüj regülatör. **42.** Yakıt filtresi. **43.** Soğutma suyu pompası. **44.** Dinamo. **45.** Soğukta hareket düzeni. **46.** Vites kontrol âleti. **47.** Yağ doldurma borusu. **48.** Yağ filtresi.

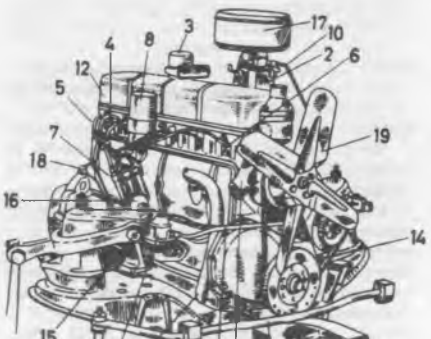

ŞEKİL: 398.— **MOTOR I.** *[BENZİNLİ OTOMOBİL MOTORU]* **1.** 4 Zamanlı karbüratörlü motor. **2.** Karbüratör. **3.** Kulas havalandırma kapağı. **4.** Buji. **5.** Ateşleme kablosu. **6.** Kablo ucu. **7.** Distribütör. **8.** Ateşleme bobini. **9.** Benzin pompası. **10.** Benzin gelişi. **11.** Radyatör su bağlantısı. **12.** Silindir kapağı. **13.** Enine dengeleyici. **14.** V-Kayışı. **15.** Emme kollektörü hortumu. **16.** Avans kontrolu. **17.** Hava filtresi. **18.** Yağ göstergesi. **19.** Vantilatör.

TOR II *(Diesel otomobil motoru);* ◘ *ŞEKİL: 400.*— **MOTOR III;** ◘ *ŞEKİL: 584.*— **UÇAK MOTORLARI;** ◘ *ŞEKİL: 424.*— **OTOMOBİL MOTORU;** ◘ *ŞEKİL: 580.*— **TÜRBİNLİ JET MOTORU;** ◘ *ŞEKİL: 421.*— **OTOMOBİL;** § ❷ *(Geniş anl.)* Bir taşıtın yol alması için gerekli kuvveti harekete dönüştüren sistem; § ❸ s. ve i. *arg.* İffetsiz *(kadın);* § ❹ Alay edilen *(kimse);* § ❺ *den.* Akaryakıt motoruyle işleyen deniz aracı; § ❻ *h. d.* motosiklet; ◉ ~ un azamî hız fazlalığı, *hava.* Belirli bir zaman süresi için devam ettiği takdirde motorda fena tesirler yapmadığı tespit edilmiş olan maksimum dönme hızı; ◉ ~ u bozulmak, *arg.* İshal olmak. [*ing.* To have diarrhea]; ◉ ~ un suyunu değiştirmek, *arg.* Küçük aptest etmek; ◉ akroyd ~ ü, *tekn.* Akroy tarafından 1890'da patenti alınan kompresyon ateşlemeli *(dizel)* motoru. [*ing.* Akroyd engine]; ◉ alternatif akım ~ u, *elek.* Dalgalı akım ile çalışan tek veya çok fazlı motor. [*ing.* Alternatif-current motor]; ◉ asenkron ~, *elek.* ◘ Asenkron; ◉ atomik ~, *fiz.* ◘ Atomik; ◉ benzin ~ u, ◘ Benzin; ◉ C.F.R. ~ u, *otom.* Bir yakıtın oktan sayısını belirlemek için, vuruntu şiddetini ölçen bir düzenle donatılmış tek silindirli özel motor. [*ing.* C.F.R. motor; *Fr.* Moteur C.F.R.]; ◉ çift yakıt ~ u, *otom.* ◘ Çift; ◉ denetim ~ u, *döş.* ◘ Denetim; ◉ deniz ~ u, ◘ Deniz; ◉ Diesel ~ u, *fiz.* ◘ DİESEL; ◉ doğrusal elektrik ~ u, *elek.* Bir taşıtı hareket ettirmeye yarayan elektrik motoru; düz veya dişli madenî bir levhadan meydana gelen endüvisi sabittir, taşıt üzerine monte edilmiş indükleyicisi ise endüviye paralel olarak hareket eder. [*ing.* Linear electric motor; *Fr.* Moteur électrique linéaire]; ◉ dönel pistonlu ~, *otom.* Pistonu dairesel dönme hareketi yapan özel termik motor; [*ing.* Rotary piston engine; *Fr.* Moteur à piston rotatif]; ◉ dört zamanlı ~ lar, ◘ Dört; ◉ elektrik ~ u, *fiz.* ◘ Elektrik; ◉ eleron buster ~ ü, *hava.* Eleronun hareketi için kullanılan buster motor. [*ing.* Aileron booster]; ◉ gayit ~ ü, *den.* ◘ Gayit; ◉ hava ~ u, *mek.* ◘ Hava; ◉ hava kapağı ~ u, *döş.* ◘ Hava; ◉ hava soğutmalı ~, Hava ile soğuyan motor. (a) *otom.* ve *hava.* Silindirler ve

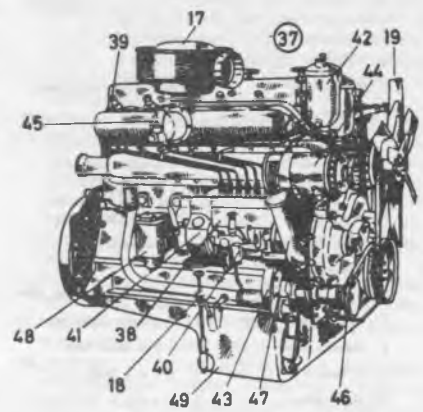

ŞEKİL: 400.— **ELEKTRİK MOTORU: 1.** Sargı, bobin. **2.** Hava aralığı. **3.** Döner bobin. **4.** Kutup uçları. **5.** Sabit bobin *(Stator).* **6.** Kutup şarjı. **7.** Mil. **8.** Yatak *(Eksen yatağı).* **9.** Vantilatör.

silindir kapağı etrafında devreden hava ile soğuyan motor; (b) Silindirlerin soğuması için hava akımını kullanan ve bu amaçla dış yüzünün alanını, arttırmak için kanatçıklarla donatılmış motor. [*İng.* Air cooled engine]; ◉ **hidrokarbon ~ u,** *otom.* ◘ **Hidrokarbon;** ◉ **içten yanmalı ~,** *tekn.* ve *otom.* ◘ **iç;** ◉ **iğ şeklinde ~,** *hava.* ◘ **iğ;** ◉ **kare ~,** *otom.* Silindir çapı, silindir kursuna eşit olan motor; [*İng.* Square motor; *Fr.* Moteur carré]; ◉ **kıçtan takma ~,** *den.* ◘ **Kıç;** ◉ **kılavuz ~ u,** *den.* ◘ **Kılavuz;** ◉ **kompaund ~,** *hava.* ◘ **Kompaund;** ◉ **kritik ~ lar,** *hava.* ◘ **Kritik;** ◉ **kurtarma ~ u,** *hava.* ◘ **Kurtarma;** ◉ **serbest pistonlu ~,** *otom.* Karşı karşıya yerleştirilmiş iki pistonun alternatif hareketleriyle sıkıştırılan bir akışkanın genleşmesi bir kuvvet türbinini çalıştıran mekanizma. [*İng.* Floating piston engine; *Fr.* Moteur à pistons libres]; ◉ **tepkili ~,** *mek.* Bir döner motorun çalıştırdığı kompresörle tepki ilkesine göre işleyen, türbinsiz motor, *(Sıkıştırma ve yanmadan sonra gazlar, doğrudan doğruya atmosfere tepki yaparak egzos boruları içinde genleşir).* [*İng.* Inverted repulsion motor, jet engine; *Fr.* Motoréacteur].

~ avansı, *mek.* ◘ **Avans.**

~ başına buhar beygiri, *hava.* İmalâtçının şartnamelerine göre, motor başına maksimum kalkış buhar beygiri.

~ bloku, *mek.* Bir taşıtta, hareketi sağlayan organların tümü. *(Bir uçakta, motordan başka pervane, motora bağlı ve onunla birlikte blok olarak sökülebilen bütün parçalar da motor bloku içinde sayılır).* [*İng.* Block motor, engine block].

~ deney sehpası, *mek.* Bir motorun gücünü ölçmeye yarayan salınımlı sehpa.

~ durması, *hava.* Bir hava gemisinin motorunun uçuş sırasında durması. [*İng.* Engine failure; *Fr.* Défaillance de moteur].

~ ısıtılması, *hava.* Bir hava gemisinin verimli uçuş için gerekli sıcaklığı sağlamak üzere uçuştan önce motor aksamını ısıtmak amacıyla motorun ilşetilmesi. [*İng.* Engine heating; *Fr.* Préchauffage].

~ kumandaları, *hava.* Pilotun bir motorun hız ve gücünü idare etmesine yardım eden tertibat. [*İng.* Engine controls].

~ mekanizması, *sil.* ◘ **Mekanizma.**

~ sehpası, *hava.* Bir uçaktan, motor grupunu taşıyan destek. [*İng.* Engine bed, engine bearer, engine mounting].

~ sinir, *zool.* Merkezden verilen buyrukları kaslara ileten sinirler. [*Osm.* Asab-ı muharrike; *İng.* Motor nerve; *Fr.* Nerf moteur].

~ subayı, *ask.* ◘ **Motor.**

~ ustası, *mek.* Otomobil ve motorların onarım ve bakımını yapan usta. [*İng.* Motorist; *Fr.* Motoriste].

☆ *Eşanl.* **oto tamircisi.**

~ yatağı, *hava.* Bir hava gemisinde motorun yerleştirilmesi için hazırlanmış olan özel dayanak. [*İng.* Engine bearer, engine bearing, motor bearing; *Fr.* Bâti (moteur), fuseau moteur, palier de moteur, support de moteurs].

~ yöntem, Bir yakıtın oktan sayısını, dakikada 900 devir yapan bir C.F.R. motoru ile belirleme yöntemlerinden biri. [*İng.* Motor method].

motor.bot,-tu, b. İ. *İng. motor-boat.* Motorlu sandal, motorla ilerleyen sandal veya küçük tekne. [*Fr.* Canot automobile].

motorize, s. *Fr. motorisé,-ée.* § ❶ *ask.* Motorlu araçlarla donatılmış: *Ordunun büyük bir kısmı motorizedir.* [*İng.* Fitted with a motor, motorized]; § ❷ Kamyon, motosiklet, v.b. ile taşınan: *Motorize tümen.* [*İng.* Motorized].

motorlu, s. § ❶ Kendi kendine hareket edebilmesini sağlayan bir motorla donatılmış taşıtlar için kullanılır. [*İng.* Having a motor, motorized; *Fr.* À moteur]; § ❷ *ask.* Motorlu taşıtlarla donatılmış kıta veya birlikler için kullanılır: *Motorlu tümen (MOTORIZE BIRLIKLER veya BINDIRILMIŞ KITALAR da denir.)* [*Fr.* motorisé, -ée]; ◉ **çift ~,** *hava.* ◘ **Çift;** ◉ **dört ~,** *hava.* ◘ **Dört;** ◉ **tek ~ boji,** *demir.* Elektrik veya dizel-elektrik lokomotiflerinde, iki dingili, bir tek karter içine yerleştirilmiş oldukça güçlü bir dişli takımının *(5 veya 7 pinyonlu)* aracılığıyle bir tek motor tarafından tahrik edilen boji. [*İng.* Single engined bogie].

~ alıcı, *sin.* Mekanizması pilli bataryalı veya doğrudan doğruya elektrik akımlı motorla hareket eden alıcı. [*İng.* Motor driven camera; *Fr.* Caméra à moteur].

~ birlik, ask. Kamyon, tırtıl tekerlekli otomobil, traktör veya zırhlı insan taşıyıcılarıyle donatılmış birlikler. [*İng.* Motorized forces; *Fr.* Unité motorisé].

~ bisiklet, ◘ **Bisiklet.**

~ gemi, *den.* Dizel motorlarıyle donatıl-

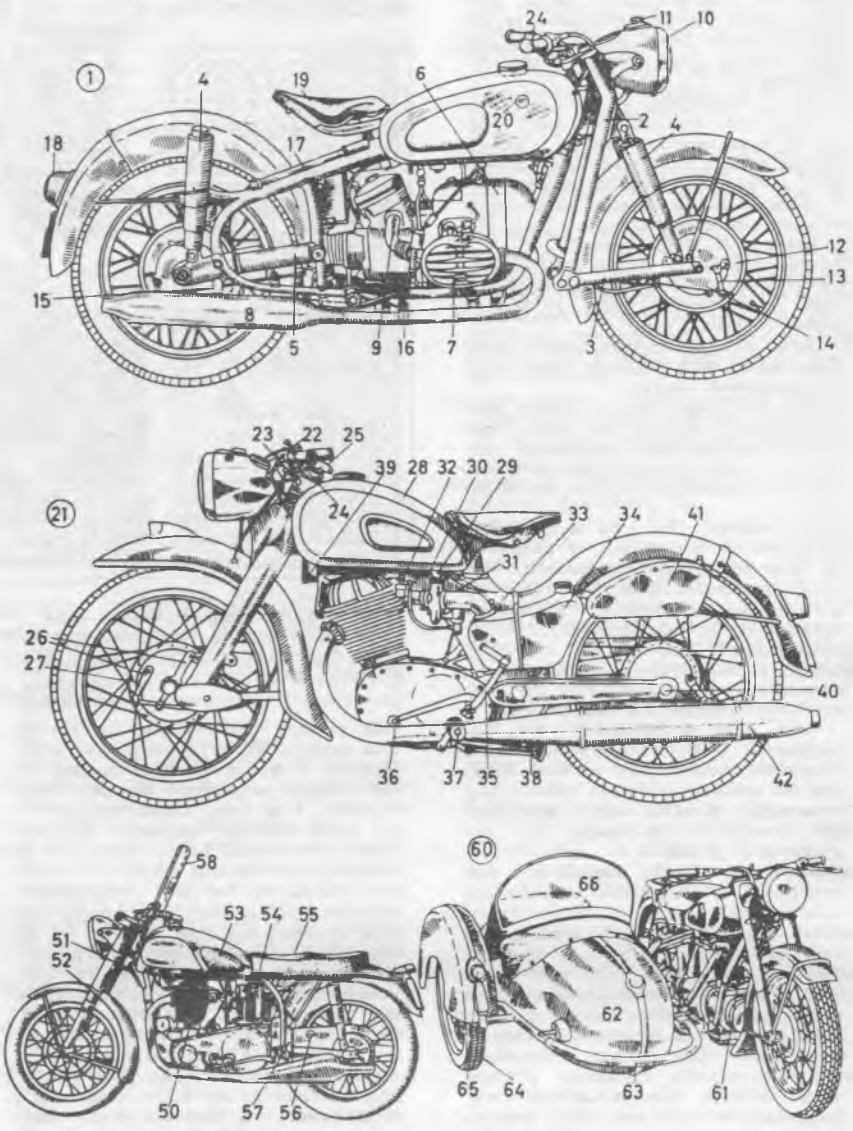

ŞEKİL: 401. — **MOTOSİKLET: (1)** İki karşılıklı silindirli üstten kam mili ile kumandalı dört zamanlı motosiket. **2.** Bağımsız süspansiyonlu kadron. **3.** Ön tekerlek esnek çubuğu *(Kadron bağı).* **4.** Teleskopik amortisör*(süspansiyon düzeni).* **5.** Hareketli kadran mili arka esnek kolu *(şaft yatağı).* **6.** Motor bloku. **7.** Silindir başı *(kulas).* **8.** Susturucu *(egzost borusu).* **9.** Emme borusu. **10.** Far. **11.** Kontak anahtarı. **12.** Fren. **13.** Fren manivelası. **14.** Fren teli. **15.** Arka tekerlek freni. **16.** Ayak freni *(ayak tekerlek fren pedalı).* **17.** Pompa. **18.** Stop lambası. **19.** Sele. **20.** Fabrika markası *(arması).* **21.** Kuru kartelli otomatik yağlamalı üstten kam mili ile kumandalı tek silindirli motorlu motosiklet. **22.** Karbüratör hava kolu. **23.** Kod anahtarı. **24.** Korna düğmesi. **25.** Direksiyon amortisörü. **26.** Paralel kumandalı fren. **27.** Fren göbeği. **28.** Yakıt deposu. **29.** Gaz kumanda kablosu. **30.** Hava kumanda kablosu. **31.** Karbüratöre yakıt verme düğmesi. **32.** Yedek musluklu filtre. **33.** Merkezi şase. **34.** Yağ deposu. **35.** Ayak marşı *(ayakla basılan marş).* **36.** Vites değiştirme pedali. **37.** Ayak mesnedi. **38.** Motosiklet kaldırma sopası. **39.** Korna. **40.** Arka tekerlek dingili. **41.** Alet *(takım)* çantası. **42.** Susturucu *(egzost borusu).* **51.** Tip plâkası. **52.** Furş *(teleskopik çatal).* **53.** Diz mesnedi. **54.** Batarya. **55.** Çift sele. **56.** Zincir karteri. **57.** Yolcu ayak dayayacağı *(ayak mesnedi, ayaklık).* **58.** Rüzgârkesen *(rüzgâr siperliği).* **60.** Sepetli motosiklet. **61.** Üstten, yandan kam mili ile kumandalı dört zamanlı tek silindirli motor. **62.** Sepet gövdesi. **63.** Sepet tamponu. **64.** Sepet tekerleği. **65.** Sepet yan lambası. **66** Sepet rüzgâr keseni *(sepet rüzgâr siperliği).*

mış ticaret gemisi. [*Ing.* ve *Fr.* Motorship].

~ **keşif kıtası**, *ask.* Genişçe alanlarda hareket edebilen ve daha çok tümen, kolordu gibi büyük kuruluslara bağlanan, motorlu araçlara bindirilmiş keşif birliği.

~ **planör**, *hava.* Hava akımlarının yeterli olmadığı zamanlar kalkışta veya bazı basit manevralarda kullanılmak üzere küçük bir motorla donatılmış planör. [*ing.* Motor glider; *Fr.* Motoplaneur].

~ **pulluk**, *trm.* Sebze veya çiçek bahçelerinde ve bağcılıkta kullanılan ufak ve büyük boy motorlu otomatik pulluk. *(Modern motorlu pulluk meyvecilikte ve küçük çiftliklerde birçok tarımsal işte kullanılmaktadır.)* [*Ing.* Motor plough; *Fr.* Motoculteur].

Eşanl. **motokültör.**

~ **taşıt**, *huk.* Karayollarında insan, hayvan ve eşya taşımaya yarayan, makine gücüyle hareket eden araç. [*ing.* Mechanical vehicle; *Fr.* Vehicule automobile].

~ **tekne sporu**, *sp.* Motorlu küçük teknelerle denizde dolaşma sporu. [*ing.* Motor-boating; *Fr.* Motonautisme].

~ **tren**, *demir.* Bir termik motorla çalışan ve yolcu taşımaya yarayan demiryolu taşıtı. [*ing.* Motor train; *Fr.* Train à unitées multiples].

~ **vana**, *döş.* Bir elektrik motoru yardımıyle açılan veya kapanan vana. [*ing.* Motor-operated valve].

~ **yat**, *den.* Motor gücüyle hareket eden büyükce yat. *(Motorlu yat terimi, içten yanmalı motorlar istim makinesinin yerini alınca, istim makineli yat yerine kullanılmaya başlandı.)* [*Ing.* ve *Fr.* Motor-yacht].

~ **yük arabası**, *inş.* Iki dingil üzerine oturtulmuş bir kasası olan ve santiyelerde malzeme taşımak için kullanılan motorlu küçük araba. *(Elle itilen küçük vagonların yerine geçmiştir).* [*Ing.* Motor wheelbarrow; *Fr.* Motobrouette].

motor-sinir, b. i. ◘ **Motor.**

motorsuz, s. Motoru olmayan veya motorla çalışmayan: *Bisiklet motorsuz bir araçdır.* [*Ing.* Moterless; *Fr.* Sans moteur].

~ **uçak**, *hava.* ◘ **Planör.**

motosiklet,-ti, i. *Fr. motocyclette.* Motor silindirinin hacmi 125 sm³'ten büyük olan iki tekerlekli motorlu taşıt. [*Ing.* Motorcycle]. ◘ *ŞEKİL: 401.*— **MOTOSİKLET;** ◉ **sepetli** ~, ◘ **Sepetli.**

~ **gözlüğü**, ◘ **Gözlük.**

mototraktör,-rü, I. *Fr. mototracteur. trm.* Traktör ile motorlu pulluk arasında motorlu makine.

moto.tren, b. i. *Fr. moto + train.* ◘ **Motorlu tren.**

motör, i. ◘ **Motor.**

motris, i. *Fr. motrice.* Birkaç arabalık bir katarda elektrik motoru veya patlamalı motorla çalışan ve diğerlerini hareket ettiren araba. [*ing.* Electric locomotive].

mottramit,-ti, i. *Fr. mottramite (Cheshire'deki Mottram şehrinin adından) min.* Doğal kursun, bakır ve çinko vanadat. [*ing.* Mottramite].

movein, i. *Fr. mauvéine. kim.* Mor renkli boyarmaddeler grupu; 1856'da Perkin tarafından bulundu. Anilin'in yükseltgenmesiyle elde edilir ve safranin'in fenilli türevlerinden meydana gelir: *Kullanılan kimyasal boyarmaddelerin ilki olan moveinler, bugün sadece tarihî bir değer taşır.* [*Ing.* Mauveine].

mozabca, öz. I. *dilb.* Mzab'da konusulan berberî ağızlarından biri. *(Bir islâm tarikatının mızabca yazılmış dinî edebiyat metinleri ele geçmiştir).* [*Ing.* Mzabiti; *Fr.* Mozabite].

Mozabit'ler, ç. öz. I. *etn.* Büyük Sahra'nın kuzeyinde Mzab bölgesinde yaşayan halk. [*ing.* Mozabites; *Fr.* Mozabites, Mzabites].

Eşanl. **Mzabit'ler.**

mozaik,-ği, i. *Fr. mosaïque.* § ❶ *san.* ve *inş.* Çeşitli renklerde küçük mermer, taş, veya pişmiş toprak parçalarının çimentoda yanyana getirilmesiyle yapılan süs veya resim: *Ayasofya mozaikleri.* [*Ing.* Mosaic]; § ❷ **Çimento** içine konulan küçük mermer parçalarının her biri. [*Ing.* Mosaic]; § ❸ *bahç.* Çiçek ve yaprakların çeşitli şekiller meydana getirecek tarzda düzenlendiği bahçe bölümü; § ❹ *fitopatol.* (a) Bitkilerde görülen birçok virüs hastalığının belirtisi. *(Yapraklarda koyu yeşil bir zeminle, sarıya çalan açık yeşil bir zemin üst üste görülür.)* (b) Bu hastalıklara verilen ad. *(En tanınmış mozaik hastalıkları tütün, patates ve hıyar mozaikleridir);* § ❺ *ciltç.* Genellikle soğuk baskı bir çizgi veya ince altın yaldızla çevrili ve kabın renginden başka bir deri parçasının cilt üzerine uygulanması: *Mozaik, XVI. yüzyıldan bu yana ciltlerin süslenmesinde kullanılmıştır.* [*Ing.* Inlay]; § ❻ *genet.* Ana babadan geçen karakterlerin melezin vücudunda yer yer belirmesi; § ❼ *işl. esk.* (a) Kumaş üzerinde değerli taşların mozaik biçiminde yan yana konulmasıyle yapılan işleme; (b) Bugün kanaviçe üzerine küçük renkli inciler takılarak yapılan işleme; § ❽ *tıp.* Dölyatağı boynundaki, çevresi belirgin, ortası beyazımsı ve üzeri az çok düzgün eskenar dörtgen biçiminde kafes çizgili ve kırmızı, ince damarlı özel görünüm; § ❾ *mesonluk.* Mozaik bir döşeme üzerine çizilen ve *«mason kardeşler»* arasında bağlılığın sembolü olan şekil; § ❿ *tlvz.* Üzerinde birbirinden yalıtılmış bir çok fotoelektrik hücre bulunan elektrod: *Mozaik, ikonoskopun en önemli parçasıdır;* § ⓫ *topogr.* Ortalama bir ölçeğe göre havadan alınan fotoğrafların uygun bir şekilde yan yana getirilmesiyle elde edilen plan. *(Mozaiğin metrik değeri yoktur, uzaklıkların ölçülmelerinde kullanılamaz. Fakat mozaik yardımıyle nitelik bakımından faydalı bilgiler elde edilebilir.* [*ing.* Mosaic]. § ⓬ s. *(Duvar, taban, merdiven v.b. hk.)* Küçük mermer parçacıklarının çimentoya karıştırılmasıyle yapılan. [*Ing.* Mosaic]; ◉ **cam** ~, *res.* ◘ **Cam**[1]; ◉ **çini** ~, ◘ **Çini;** ◉ **gille** ~ **testi**, *psik.* Sözsüz zekâ testi; ◉ **hava mozayiği**, Havadan alınan fotoğraflarla yapılan mozayik. [*Ing.* Aerial mosaic, air mosaic]; ◉ **mimarî** ~, *san.* ve *inş.* Duvar mozaiği.

~ **doku**, *jeol.* Eşit boyda elemanlardan bileşik *(başkalaşmış kayaç dokusu).* [*Ing.* Granoblastic; *Fr.* Granoblastique].

~ **döşeme**, ◘ **Döşeme.**

~ **hastalığı**, *fitopatol.* ◘ **Mozaik**[5].

~ **karakterler**, *biy.* Bir çaprazlanmada, birbirine baskın olmadan yanyana bulunan karakterler. *(Siyah bir kedi ile turuncu bir kedinin çaprazlamasından turuncu erkek kediler ve alaca dişi kediler /siyahla sarı mozaik halindedir/ meydana gelir. Dişilerin bir kısmı, beyaz rengin de katılmasıyle üçlü alaca olabilir. Hayvanların postundaki yer yer değişik renkler, mozaik karakterlerin belirtisidir.)* [*Ing.* Mosaic characters; *Fr.* Caractères mosaïques].

~ **organizma (doku)**, *biy.* Genom bakımından birbirinden farklı bir veya birçok hücre topluluğundan oluşan organizma veya hücre. [*Ing.* Mosaic organism; mosaic tissu; *Fr.* Organisme mosaïque, tissu mosaïque].

~ **pasta**, *mutf.* Tatlı bisküvi parçalarıyle yapılan kakaolu pasta.

~ **test**, ◘ **Test.**

mozaikçi, I. § ❶ **Mozaik** yapan kimse. [*ing.* Mosaicist, worker in mosaic; *Fr.* Mosaïste]; § ❷ Yapıların mozaik işlerini düzenleyen kimse. [*ing.* Mosaicist; *Fr.* Mosaïste].

MOZAİKLER

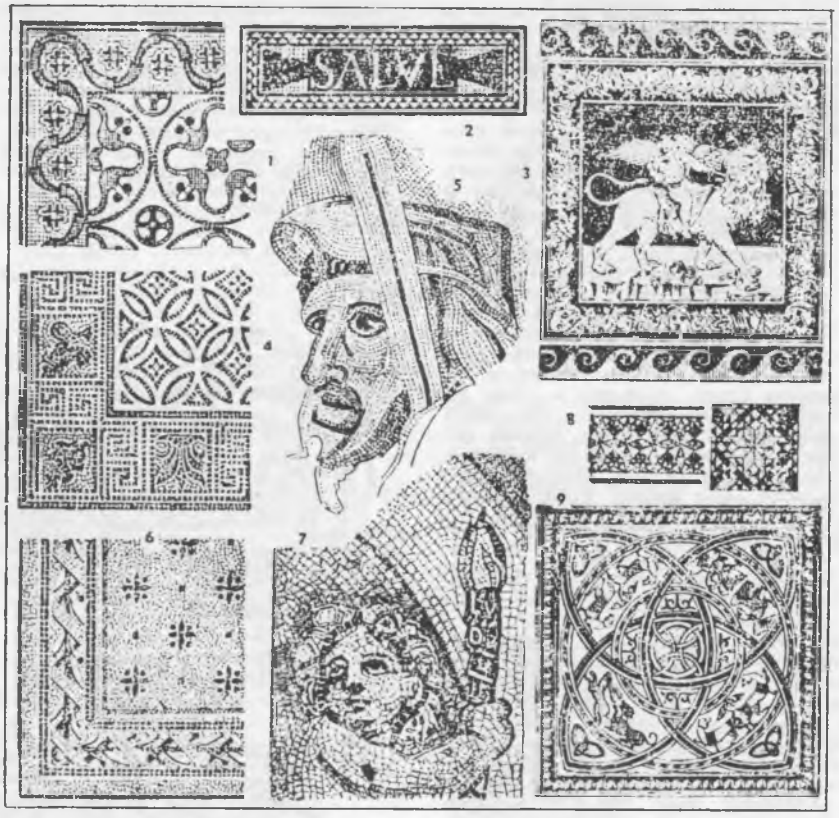

1. Bir yer mozayiği. 2. Üçköşe kenar motifleri olan bir başka yer mozayiği. 3, 4. Roma mozayikleri. 5. İnsan başı resmedilmiş bir Roma mozayiği. 6. Geçen yüzyıldan kalma modern bir mozayik motifi. 7. XIV. yüzyıl mozayiği. 8. Yer mozayiği örneği. 9. XI. yüzyıl mozayiği.

mozak, i. *h.d.* Domuz yavrusu. [*Ing.* Young pig].

Mozambik, öz. i. *Port. Mocambique, esk. Portekiz Doğu Afrikası.* Hint Okyanusu kıyısında Portekiz'in denizaşırı ili; Tanzanya'nın güneyinde, Malavi'nin ve Rodezya'nın doğusunda olup yüz ölçümü 783.000 km². Merkezi: *Lourenço Marques*'dır. [*Ing.* ve *Fr.* Mozambique].

mozandrit,-ti, i. *Fr. mosandrite (İsveçli kimyacı Carl Gustav Mosander'in /1797-1858/ adından) min.* Doğal kalsiyum, mağnezyum, demir, seryum ve lantan silikotitanat. [*Ing.* Mosandrite].

mozole, i. *Fr. mausolée.* < *Yun. mausoleion.* Büyük ve gösterişli mezar, anıt, kabir. [*Ing.* Mausoleum].

möble, s. *Fr. meublé,-ée.* § ❶ Mobilyalı, dayalı, döşeli. [*Ing.* Furnished]; § ❷ Gerekli mobilya ve eşyalarla birlikte kiralanan ev, daire veya oda için kullanılır: *Möble daire.* [*Ing.* Furnished].

mönü, menü, i. *Fr. menu.* § ❶ *aşç.* Sofraya çıkarılacak olan yemeklerin listesi. [*Ing.* Menu]; § ❷ *(geniş anl.)* Sofraya çıkarılan yemeklerin tümü. [*Ing.* Menu].

mörengiyen, s. *Fr. mœringien,-enne. ark.* Özellikle İsviçre, İtalya ve Fransa'da, Bronz çağının son bulduğu ve Demir çağının başladığı döneme denir. [*Ing.* Moeringlan].

mösyö, i. *Fr. monsieur.* § ❶ Yabancılar için *«bay»* anlamında ünvan: *Mösyö André.* [*Ing.* Monsieur, foreign gentleman]; § ❷ *tar.* XVI. yüzyıldan sonra Fransa'da kralın erkek kardeşine verilen ad.

m. p., *müz. «Mezzo piyango»* deyiminin kısaltılmışı. [*Ing.* Abbreviation of *«mezzo piano»; Fr.* Abréviation de *«mezzo piano)*].

M. P., İngiliz ve Amerikalılarda *«Military Police (Askerî Polis)»* in kısaltılmışı. [*Ing.* Abbreviation of *«military police»; Fr.* Abréviation de *«Military Police»*].

Mpongue'ler, ç. öz. i. *etn.* Gabon'da, sayıları çok azalan zenci halk. Bazı Japon maskelerini andıran kadın maskeleri meşhurdur. Eskiden mihver olarak kullanılan bu maskeler beyaza boyalıdır, üzerlerine dudak, göz ve koyu renkli dövmeler yapılmıştır; inceden inceye uğraşılarak oyulan saçları siyaha boyalıdır. [*Ing.* Mpongwes; *Fr.* Mpongoués, Mpongwés, Pongoués].

Mr. İngilizcede *«bay»* anlamına gelen mister'in kısaltması. [*Ing.* Abbreviation of *«mister»; Fr.* Abréviation du mot anglais *«mister»*, monsieur].

Mrs. Evli kadınlar için İngilizce *«bayan»* anlamında kullanılan *Mistress*'in kısaltılmış şekli. [*Ing.* Abbreviation of *«mistress»; Fr.* Abréviation du mot anglais *«mistress»*, madame].

MS *(M/S), ing. «motorlu gemi»* anlamında *motor ship*'in kısaltması. [*Ing.* Abbreviation of *«motor ship»; Fr.* Abréviation du mot anglais *«motor-ship»*].

m.sn, metre-sten'in sembolü. [*Ing.* Symbol of sthenemeter; *Fr.* Symbole du mètre-sthène].

m/sn, Hız birimi olan **saniyede metre**'nin sembolü. [*Fr.* m/s, Symbole de mètre pas seconde, unité de vitesse].

m/sn², İvme birimi olan **saniye karede metre**'nin sembolü. [*Fr.* m/s² symbole de mètre par seconde par seconde, unité d'accélération].

-MSA-, -MSE-, *ek. gram.* § ❶ İsimden fiil yapma ekî, isimlerden *«yapma»* veya *«olma»* anlatımı veren fiiller yapar: *az-ı-msa-, kö-tü-mse* v.b.; ek, isimden fiil yapma eki *-sa-, -se-*, ile bu ekin önüne gelen bir *-m-*'den (?) türedi; § ❷ Fiilden fiil yapma eki: *gül-ü-mse-*.

-MSI, -MSİ, -MSU, -MSÜ, *ek. gram.* İsimden isim yapma eki; özellikle *«benzerlik»* ve *«gibi»* anlamı verir; renk isimlerinde çok kullanılır: *kırmızı-msı, yeşil-imsi* v.b. Bu ek, Batı Türkçesinin başından beri vardır; Eski Anadolu Türkçesinde yalnız düz ünlülü biçimler *(-msı, -msi)* kullanıldı; son zamanlarda ünlü uyumuna bağlandı.

M.T., *İng. motor tanker*'in *(motorlu tanker)* kısaltması. [*İng.* Abbreviation of *«motor-tanker»; Fr.* M.T., abréviation de l'anglais *motor tanker*, pétrolier à moteur].

mth, **Militermi**'nin sembolü. [*Ing.* Symbol of millithermy; *Fr.* mth, symbole de la millithermie].

-mtırak, *ek. gram.* İsimden isim yapma eki; *«benzer»* ve *«gibi»* anlamı verir; özellikle renk ve tat isimlerine getirilir: *acı-mtırak, ekşi-mtırak, beyaz-ı-mtırak, yeşil-i-mtırak* v.b.; Batı Türkçesinin sonlarına doğru kullanım kazanan ek Eski Anadolu Türkçesindeki *-mtı (veya -mtık, -mtik)* ekiyle karşılaştırma ekî *-rak, -rek-* in birleşmesiyle ortaya çıktı. *(Bugün yalnız kalın şekli kullanılır).*

M.T.M. *Methods Time Measurement*'in (zaman ölçme metotları) kısaltması. Özellikle Amerikalı Maynard tarafından hazırlanmış olan ve çalışmayı, süresi belirli en basit hareketlere ayrıştırarak ölçmek amacını güden teknik. [*Ing.* ve *Fr.* M. T. M.].

M.T.S., metre *(uzunluk)*, ton *(kütle)* ve saniye'ye *(zaman)* dayanan mutlak birimler sisteminin kısaltması. [*Ing.* ve *Fr.* M.T. S.].

mu, ek. ◘ **Mı.**

mû, mûy /mû, müy/, i. ç: **mûyan**. *Osm.* < *Fars. esk.* Tüy, kıl.

muabber, s. *Osm.* < *Ar. ibâre* > *tâbir. esk.* Tabir edilmiş, yorulmuş *(rüya).* [*Ing.* Interpreted *(dream)*]

muabbir, s. ve i. *Osm.* < *Ar. ibâre* > *tabir. esk.* Rüya tabir eden *(kimse)*, rüya tabircisi [*Ing.* Interpreter of dreams, soothsayer; *Fr.* Interprète les songes].

muabbirîn, ç. i. *esk.* Rüya tabircileri, düşyoranlar.

muaccel /muâccel/, s. *Osm.* < *Ar. acele* > *tâcil. esk.* § ❶ *Peşin*, önelsiz, öncelsiz, vâdesiz. [*ing.* Promptly paid, paid down, paid in ready money, mature, presently payable; *Fr.* Echéant, échu]; § ❷ Acele olunmuş. [*Ing.* Prompt, hurried; *Fr.* Pressé, precipité, hâtif]; § ❸ i. *müz.* Türk musikisinde bir makam.
~ **borç**, *huk.* ◘ **Borç**[1].

muaccelane /muâcellâne/, z. *esk.* Peşin olarak, acele.

muaccelât, ç. i. *esk.* Peşin ödemeler.

muaccele, i. *Osm.* < *Ar. huk. esk.* Osmanlı İmparatorluğunda, beylik ve evkaf kiralarının peşin olarak alınan kısmı. [*Ing.* Sum of money paid down at the conclusion of bargains, especially those parts of the price paid at once on the purchase of real property].

muaccelen, z. *esk.* § ❶ Çabukça, acele olarak. [*Ing* Hurriedly; *Fr.* A la hâte, en toute hâte, promptement]; § ❷ Peşin olarak. [*Ing.* Promptly paid down].

muaccelîyet,-tî, i. *Osm.* < *Ar. müacceliyyet. huk.* Borcun, alacaklı tarafından istenebilir duruma gelmesi. [*Ing.* Maturity, due date; *Fr.* Exigibilité].

muaccib, s. *Ar. aceb* > *ta'cîb esk.* § ❶ Şaşılacak, acayip şaşkınlık veren; § ❷ Şaşırtan. [*Ing.* Surprising, astonishing].

muacciz, s. *Osm.* < *Ar. 'acz* > *ta'ciz. esk.* § ❶ Tedirgin eden, usandıran, rahatsız eden. [*Ing.* Annoying, that bothers, importunate; *Fr.* Qui importune, importun]; § ❷ Yapışkan, sırnaşık, yüzsüz.

muaccize, s. *esk.* **Muacciz**'in dişili.

muad[1] /muâd/, s. *Osm.* < *Ar. add.* > *idâd* > *muadd. esk.* Hazırlanmış, hazır hale getirilmiş.

muad[2] /muâd/, s. *Osm.* < *Ar. avd.* > *lâde. esk.* İade edilmiş, geri çevrilmiş.

muadadat,-tı /muâdadat/, i. *Osm.* < *Ar. adad. esk.* Yardım etme.

muadat /muâdât/, i. *Osm.* < *Ar. udvân. esk.* Düşmanlık iki tarafın birbirine duyduğu karşılıklı düşmanlık. [*Ing.* An acting with enmity, enmity, hostility].

muaddel, s. *Osm.* < *Ad. adl.* > *tadîl. esk.* Değiştirilmiş, tadil edilmiş. [*Ing.* Modified, corrected; *Fr.* Modifié, changé *(loi etc)*].

muaddid, s. ◘ **Muaddit.**

muaddil, s. *Osm.* < *Ar. adl* ve *udûl* > *tadîl. esk.* § ❶ Düzelten, değiştiren. [*Ing.* Modifying, adjusting, straightening, modifier]; § ❷ Eşit hale getiren.

muaddit,-di, i. *Osm.* < *Ar. aded* > *muaddid. esk.* Sayaç, sayıcı.

muadelat, ç. i. **Muadelet**'in çoğulu.

muadele /muâdele/, i. *Osm.* < *Ar. adl. esk.* § ❶ Eşitlik, beraberlik, denklik. [*Ing.* Equality; *Fr.* Égalité]; § ❷ *mec.* Anlaşılmaz, bölünmez şey; § ❸ *mat.* ve *fels.* Denklem. [*Ing.* Equation; *Fr.* Équation].

muadelet,-tî /muadelet/, i. ç: muadelat. *Osm.* < *Ar. adl. esk.* § ❶ Eşitlik, denklik. [*Ing.* Equality; *Fr.* Égalité]; § ❷ *fiz.* Eşdeğerlik. [*Ing.* Equivalence; *Fr.* Équivalence].

muadil /muâdil/, s. *Osm.* < *Ar. adl. esk.* Eşit, denk, eşdeğer. [*Ing.* Equivalent, alike, similar; *Fr.* Équivalent, égal, pareil].

muadillik,-ğl, i. ◘ **Muadelet.**

muaf /muâf/, s. *Osm.* < *Ar. afv. esk.* § ❶ Bağışlanmış, affedilmiş. [*Ing.* Pardoned, forgiven; *Fr.* Pardonné, excusé]; § ❷ Ayrı tutulmuş, ayrıcalık tanınmış olan. [*Ing.* Exempted, free *(from)*; *Fr.* Exempt]; § ❸ Serbest, hür; § ❹ *biy. esk.* Bağışık. [*Ing.* ve *Fr.* Immune].

muafat /muâfât/, i. *Osm.*< *Ar. afv.* § ❶ *Affetme*, sıhhat verme; § ❷ *esk.* (a) Hastalık, belâ v.b.'den koruma; (b) Sağlık; (c) Güvenlik.

muafgâh, b. i. *esk.* Kendini affettirmek için sığınılan, basvurulan yer.

muafiyet,-tî, i. *Osm.* < *Ar. mu'âf* > *mu'âfiyyet.* § ❶ Ayrı tutulma, kendisine uygulanmama; § ❷ *biy. esk.* Bağışıklık. [*Ing.* Immunity; *Fr.* Immunité]; § ❸ *huk.* İç hukuk veya milletlerarası hukuk hükümleriyle konulan bir takım yükümlülükler dışında bırakılmış olma durumu. [*Ing.* Exemption; *Fr.* Exemption]; ⊛ **gümrük** ~ i, *huk.* ◘ **Gümrük.**
~ **imtihanı**, *eğt.* Bir dersten muaf tutulmak için verilen imtihan.

muaf.name /mu'âf-nâme/, b. i. *Osm.* < *Ar. mu'âf* + *Fars. nâme. esk.* Bir kimsenin, bir görevden veya hükümlülükten muaf tutulduğunu gösteren kâğıt; ⊛ ~ **i hümayun**, *tar.* Bir kimsenin, bir köy veya kasaba halkının vergi, askerlik gibi devlete karşı olan hizmet veya yükümlülüklerdan bağışık tutulmasıyla ilgili ferman, belge.

muahat/mu'âhât/, i. *Osm.*< *Ar.'uhuvvet. esk.* § ❶ Kardes edinme, kardeşlik; § ❷ Kardeşçe sevgi; § ❸ İçten arkadaşlık. [*Ing.* An entering into a brotherhood, fraternity, brotherly love, intimate friendship].

muahedat, ç. i. *esk.* **Muahede**'nin çoğulu.

muahede /muâhede/, i. ç: **muahedat**. *Osm.* < *Ar. ahd. esk. huk.* İki veya daha çok devletin aralarında yaptıkları anlaşma. [*Ing.* Treaty, pact; *Fr.* Traité, pacte]. ☆ *Eşanl.* **antlaşma**; ⊛ **dostluk** ~ **si**, *huk.* Akit devletler münasebetlerinin samimî dostluk hissiyatından mülhem olacağı ve ihtilâflarının barış yoluyle halledileceği konusunda taahhütleri kapsayan bir muahede. [*Ing.* Treaty of friendship]; ⊛ **ikamet** ~ **si**, *huk.* Akit devletler vatandaşlarının, yekdiğerinin ülkesi üzerinde ikamet, ticaret ve genellikle iktisadî faaliyet şartlarını düzenleyen bir muahede. [*Ing.* Treaty of residence]; ⊛ **ittifak** ~ **si**, *huk.* Tamamen siyasî olan, diplomatik ve gerektiği takdirde askerî bir iş birliği derpiş eden bir muahede. [*Ing.* Treaty of alliance]; ⊛ **sulh** ~ **si**, *huk.* Bir savasa kesinlikle son vererek savaşçı devletler arasında normal münasebetleri tekrar tesis eden bir muahede. [*Ing.* Treaty of peace]; ⊛ **ticaret** ~ **si**, *huk.* Akit devletler vatandaşları arasındaki ticarî muamelelerin ve mal mübadelesinin düzenlenmesini amaçlayan bir muahede. [*Ing.* Treaty of commerce].

muahedename, i. *Osm.* < *Ar. muâhede* + *Fars. nâme. esk ikt.* Savaşan iki devlet tarafından kabul ve imza edilen, barış şartlarını gösteren belge. [*Ing.* Treaty, agreement].
☆ *Eşanl.* antlaşma metni.

muahezat, ç. i. *esk.* Muaheze'nin çoğulu.

muaheze /muâheze/, i. ç: **muahezat**. *Osm.* < *Ar. ahz. esk.* § ❶ Kınamsıma, kınama, ayıplama, paylama. [*Ing.* Reproving, blaming, reprimand; *Fr.* Action de blâmer, reprocher]; § ❷ Bir kimsenin veya eserin noksanlarını ileri sürerek itiraz etme, eleştirme. [*Ing.* Criticism; *Fr.* Critique].
☆ *Eşanl.* tenkit.
~ **etmek**, Paylamak, azarlamak, ayıplamak, kınamak. [*Ing.* To blame, to reproach; *Fr.* Blâmer, reprocher].

muahezekâr, s. *esk.* § ❶ Kınayan, ayıplayan, azarlayan, paylayan. [*Ing.* Reproving]; § ❷ Tenkit eden, eleştiren. [*Ing.* Critical].

muahezekârane, z. *esk.* Kınarcasına, azarlarcasına.

muaheze-name, b. i. *ed. esk.* Tenkit eseri, eleştiri kitabı, eleştiri makalesi.

muahhar, s. *Osm.* < *Ar. âhir* > *te'hir. esk.* § ❶ Tehir edilmiş, sonraya bırakılmış, sonraki; § ❷ i. *mec.* Kıç.

muahhara, muahhare, s. *esk.* Muahhar'ın dişili.

muahharan, muahhären, z. *esk.* Muahhar olarak, sonradan.

muahid /muâhid/, i. *Osm.* < *Ar. 'ahd. esk.* § ❶ Bir antlaşmayı imzalayan kimse veya taraflardan her biri; § ❷ *tar.* Osmanlı imparatorluğunda, devlete haraç vererek kendisini himaye ettiren gayrımüslim kimse.

muahide, i. *esk.* Muahid'in dişili.

muahideyn, i. *esk.* Bir antlaşmayı imzalayan iki kişi.

muahidin, ç. i. *esk.* Antlaşma yapan taraflar.

muahiz /muâhiz/, s. *Osm.* < *Ar. ahz.* > *mu'âheze. esk.* § ❶ Muaheze eden, çekiştiren, azarlayan; § ❷ Tenkit eden, tenkitçi.

muakab /mu'âkab/, s. *Osm.* < *Ar. 'ukûbet* > *mu'âkabe. esk.* Cezalandırılmış olan *(kimse).*

muakabe /mu'âkabe/, i. *Osm.* < *Ar. 'ukûbet. esk.* § ❶ *(Birini)* cezalandırma; § ❷ Ceza.

muakade /mu'âkade/, i. *Osm.* < *Ar. 'akd. esk.* Anlaşma, mukavele yapma. [*Ing.* Mutually making a contract].

muakale /mu'âkale/, i. *Osm.* < *Ar. 'akl. fels. esk.* Kurgu.

muakalevî, s *fels. esk.* Kurgul.

muakıb, s. *Osm.* < *Ar. ukûbet. esk.* Azarlayan, ceza veren.

muakıd, s. *Osm.* < *Ar. akd* > *muâkade. esk.* § ❶ Anlaşma yapan *(kimse);* § ❷ i. Sözleşen veya anlaşma yapanlardan her biri.

muakkab, s. *Osm.* < *Ar. 'akab, art, arka* > *ta'kib' esk.* § ❶ Ard sıra gelinmiş, ardına düşülmüs, izlenmiş; § ❷ Takip edilmiş, yakalanmak istenmiş.

muakkad, s. ve i. *Osm.* < *Ar. esk.* § ❶ Düğümlü, düğümlenmis; § ❷ *mec.* Karışık ve kapalı *(söz);* § ❸ *ed. esk.* Karışık. anlaşılmaz söz.

muakkade, s. *esk.* Muakkad'ın dişili.

muakkip,-bi /muakkip/, s. ç: **muakkibîn**. *Osm.* < *Ar. akad* > *takib* > *muakkib. (k kalın okunur).* § ❶ İzleyen, arkasından koşan; § ❷ *(İş)* Yürüten, iş takipçisi.

mualecat, ç. i. *Osm.* < *Ar. ilâç* > *muâlece. esk.* § ❶ Ilâçla iyi etmeye çalışmalar; § ❷ Ilâçlar.

mualece, i. ç: **Mualecat**. *Osm.* < *Ar. Ilâç. esk.* § ❶ Ilâç verme; § ❷ Ilâç.

muallâ /muallâ/, s. *Osm.* < *Ar. ulüvv,* yücelik > *ta'liye' esk.* § ❶ Yüksek, yüce; § ❷ i. Kadın adı; § ❸ *fels. esk.* Üstün; § ❹ *san. esk.* Bir yazı tarzı, üslûbu.

muallâk,-kı /muallâk/, s. *Osm.* < *Ar.* alaka > *talik. esk.* § ❶ Asılmış, asılı. [*Ing.* Hung, hanging; *Fr.* Pendu, pendant]; § ❷ Asıda, asıda kalmış; havada, boşlukta duran: *Bu mesele muallâk kaldı.* [*Ing.* Suspended; *Fr.* Suspendu]; § ❸ Bağlı, bağımlı: *Bu işi sizin kararınıza muallâktır.* [*Ing.* Depended; *Fr.* Dépendant de]; § ❹ *mec.* Sonuca bağlanmamış sürüncemede kalmış *(iş).* [*ing.* Left in suspense, uncertain; *Fr.* Non décidé]; § ❺ *ed. esk.* Açık hece, elif, vav, ye gibi ünlüler yardımıyle okunan ünsüz harf *(be, te v.b.);* § ❻ *san. esk.* Hat sanatında bir yazı tarzı; § ❼ i. Boşluk. [*Ing.* Space; *Fr.* Espace]; ◉ ~ **ta olmak** *(bir şey)* Ne yapılacağı kestirilememek; ◉ ~ **ta olmak (kalmak)**, *dey. (Bir şey hk.)* Ne yapılacağı kestirilememek. [*Ing.* To remain in suspense, uncertain; *Fr.* Planer, flotter]; ◉ ~ **ta senet** *(makbuz), tic.* Ödenmemiş, ama tahsili umulan senet veya makbuz. ◉ ~ **ta koli**, *tic.* Alıcısı tarafından çekilmemiş veya talep edilmemiş koli.

muallaka, *i. Osm. Ar. 'alak* + *'alâka*, asma, asılma > *ta'lik'ten mu'allaka. ed. esk.* Islâmdan önceki arap şairlerinden Kâbe'nin duvarına asılmış olan yedi ünlü kasidesinden her biri.

muallakat /muallakât/, ç. i. *Osm.* < *Ar. mu'allaka. ed. esk.* Muallâkalar.

muallakiyet,-ti, i. Muallâk olma hali. [*Ing.* Suspense]; ◉ **davada** ~, *huk.* ◘ Dava.

muallel /muallel/, s. *Osm.* < *Ar.* illet > *talil. esk.* Sakat, eksik illetli: *Bu dava muallel dir.*

muallem, s. *Osm.* < *Ar. ilm* > *ta'lim' esk. (Insan veya hayvan hk.)* Eğitim görmüş.

mualilî, s. ve i. *Osm.* < *Ar. 'illet* > *ta'lil' esk.* Zorluk çıkaran, bahane bulan, devamlı olarak mazeret ileri süren *(kimse).*

muallile, s. *esk.* Mualli'in dişili.

muallim, i. ç: **muallimat, muallimîn**, *Osm.* < *Ar. ilm* > *talim. esk.* Öğretmen. [*Ing.* School teacher, teacher; *Fr.* Professeur].

muallimat, ç. .i *esk.* Muallim'in çoğulu.

muallime, i. ç: **muallimat**. *Osm.* < *Ar. esk.* Kadın öğretmen. [*ing.* Schoolmistress, woman teacher].

muallim-hane, b i. *Osm.* < *Ar. mu'allim* + *Fars. hâne' esk.* Öğretmen okulu. [*Ing.* School for teachers].

muallimîn, ç. i. *esk.* Muallim'in çoğulu.

muallimlik,-ği, i. *esk.* Öğretmenlik.

muamelât,-tı, /muâmelât/, ç. i. *Osm.* < *Ar. amel. esk.* § ❶ Dairelerde evrak üzerinde muamele yapma işi, işlem: *Muamelât müdürü.* [*Ing.* Procedure; *Fr.* Procédure]; § ❷ **Muamele'nin** çoğulu.

muamele /muâmele/ i. *Osm.* < *Ar. amel.* § ❶ Davranma, davranış: *Bana karşı olan muamelesini beğenmedim.* [*ing.* Treatment; *Fr.* Traitement]; § ❷ Yol, iz, tutum: *Bu adam muamele bilmiyor.* [*Ing.* Procedure; *Fr.* Procédure]; § ❸ Alışveriş: *Borsada bugün muamele olmadı.* [*ing.* ve *Fr.* Transaction]. § ❹ Bir işe değgin kâğıtların bir dairede gereği yapılmak üzere elden ele geçmesi: *Bu evrakın muamelesi henüz bitmedi.* [*Ing.* Handling; *Fr.* Opération]. ☆ *Eşanl.* işlem; § ❺ *kim.* (a) Bir maden veya bir kimyasal bileşiğin üzerine elverişli bir ayraç uygulama işlemi. [*ing.* Influence, effect]; (b) *esk.* Iki maddenin belli kurallara göre bir araya gelmesi veya getirilmesi: *Oksijenle hidrojenin muamelesinden su meydana gelir;* § ❻ *arg.* Cinsel temas. [*ing.* Sexual intercourse]; ◉ **adli** ~, *huk.* ◘ **Adli**; ◉ **banka** ~ **leri** *(işlemleri), ikt.* ◘ **Banka**; ◉ **borsa** ~ **sı**, *ikt.* ve *huk.* ◘ Borsa; ◉ **borsa dışı** ~ **ler**, *huk.* ◘ Borsa; ◉ **çift ikramiyeli** ~, *huk.* Bunda taraflardan biri ve bir prim ödemek karşılığında işlemin konusunu teşkil eden değerli evrak veya değerli evrakı satmak veya satın almak, yani satıcı veya alıcı olmak konusunda bir hıyar hakkını elde eder; ◉ **devlet** ~ **leri**, *huk.* ◘ Devlet; ◉ **fena** ~, *huk.* ◘ Fena; ◉ **gayrikanunî para** ~ **leri**, *ikt.* ◘ Gayrikanunî; ◉ **gümrük** ~ **sı**, *huk.* ◘ Gümrük; ◉ **hâkimiyet** ~ **leri**, *huk.* ◘ Hâkimiyet; ◉ **hukukî** ~, *huk.* Bir hukukî sonuç doğurmak amacıyle bir veya daha çok kişinin açıkladığı irade beyanı. [*Ing.* Legal transaction]; ◉ **hükümet** ~ **leri**, *huk.* ◘ Hükümet; ◉ **idarî** ~, *huk.* ◘ İdarî; ◉ **iltizamî** ~ *huk.* ◘ İltizamî; ◉ **keyfî** ~, *huk.* ◘ Keyfî; ◉ **muhayyer** ~, *huk.* Bir alım veya satımın vâdeli bir işlemle birleşmesinden ibaret işlem. [*ing.* Optional transaction]; ◉ **peşin** ~ **ler**, *huk.* Işlemin yapıldığı gün veya nihayet bir iki gün içinde yapılmaları gereken işlemler. [*Ing.* Cash transactions; *Fr.* Opérations marché, au comptant]; ◉ **primli (serbest)** ~, *huk.* Taraflardan birine rizikosunu sınırlama imkânını veren vâdeli bir işlem. ◉ **repor** ~ **sı**, *huk.* Vâdeli bir işlemin vâdesinin uzatılması, yani borsada taahhüt altına giren tarafın taahhüdünün ifa zamanının uzatılması için başvurulan bir işlem; ◉ **vâdeli** ~ **ler**, *huk.* Muamelenin yapıldığı tarihten sonraki bir tarihte veya belirli bir mehil içinde ifa edilmeleri gereken işlemler; ◉ ~ **defteri**, *mal.* Yevmiye defterindeki borç ve kredilerin büyük defterle aynı zamanda kaydedildiği borç ve alacak sütunlarını kapsayan ve bu iki kayıt arasındaki uyumu toplama yoluyle sağlamak amacıyle tutulan defter. *(Bu kayıt şekli bugün pek kullanılmaz. Modern muhasebede kayıtlar karşılıklı olarak yevmiye defterine ve ilgili hesabına* geçirilir.
~ **etmek**, ◘ **İşlem yapmak.**
~ **vergisi**, *huk.* Ticaret işlemlerinin her bölümünde alınan vasıtalı vergi. [*Ing.* Transaction tax, tax on turnover].

muameleci, i. ve s. § ❶ Başkasının hesabına iş takibeden, ücret karşılığında dairelerde iş yürüten. [*Ing.* Real estate agent]; § ❷ Yüksek faizle borç veren, tefeci. [*Ing.* Broker, moneylender].

muamil /muâmil/, s. *Osm.* < *Ar. 'amel* > *mu'âmele. esk.* Işlem yapan, bir işi takip eden, muamele yapan.

muamma /muammâ/, i. *Osm.* < *Ar. amâ. esk.* § ❶ Bilmece, anlamı gizli ve güç anlaşılır söz şekil, v.b. yanıltmaç. [*Ing.* Enigma; *Fr.* énigme]; § ❷ *mec.* Anlaşılmaz iş. [*ing.* Riddle, puzzle]; § ❸ *ed.* Divan şiirinde kişi adları üzerine düzenlenmiş bir veya bir kaçar mısralık bilmecelere verilen ad. [*Ing.* Riddle whose solution depends on changing the letters in a key word].

muammem, s. *Osm.* < *Ar. imâme. esk.* Sarıklı, sarıklanmış. [*Ing.* Turbaned].

muammer, s. *Osm.* < *Ar. ömr. esk.* § ❶ Yaşamış, yaşayan; § ❷ Uzun yıllar yaşamış olan. [*Ing.* Blessed with long life, long lived]; § ❸ i. Kadın ve erkek adı. ~ **olmak**, § ❶ Yaşamak; § ❷ Uzun ve mutlu yaşamak.

muammere, s. *esk.* Muammer'in dişili.

muammerîn, ç. i. *esk.* Uzun süre yaşayanlar, ömürlüler.

muanat /muânât/, i. *Osm.* < *Ar. anâ, esk.* § ❶ Bir şeyin zahmetini, sıkıntısını çekme; § ❷ Bir şeyi gözaltında bulundurma; göz kulak olma.

muanber, s. *Osm.* < *Ar. anber. esk.* Güzel kokulu güzel kokan, anberli.

muanede, i. *Osm.* < *Ar. inâd. esk.* § ❶ Inatlaşma, karşılıklı ayak direme; § ❷ Inat etme, diretme.

muanık /muânık/, s. *Osm.* < *Ar. unk* > *mu'ânaka. esk.* Kucaklaşan, sevgi ve dostlukla birbirinin boynuna sarılan: *Vâsıl-ı huld-ı berin ve muânık-ı hûr-i iyn oldular.*

muanid /mu'ânid/, s. *Osm.* < *Ar. 'inâd. esk.* § ❶ Inatçı, inat eden: *Beni Israil*

muanidleri rû-yı inkârdan ateşzen-i hırmen-i şeri ü fesat olmaya başlayıp. [*Ing.* Obstinate, stubborn, unyielding].

muanidane, z. *esk.* Inatla inatçıya yaraşır tarzda.

muannif, s. *Osm.* < *Ar. 'unf, sertlik* > *ta'nif. esk.* Şiddetle azarlayan.

muannit, s. *Osm.* < *Ar. inâd* > *muânnid. esk.* Inatçı, inat eden, direnen: *Fikrinde muannit, muhabbette muannit, muharebede muannitsin; Bu adamın şu muannit ısrarı ile... /.../ bu kadar musallat oluşuna ne sebep var;.* [*Ing.* Obstinate, perverse, unyielding].

muannitlik,-ği, i. *esk.* Inatçılık. [*Ing.* Obstinacy].

muanven, s. *Osm.* < *Ar. 'unvân. esk.* § ❶ Unvan verilmiş veya unvan almış. [*Ing.* Having a title entitled]; § ❷ İhtişamlı, tantanalı, debdebeli,

muaraza /mu'âraza/, *esk.* § ❶ Kavga, çekişme: *Karagözle Hacivad'ın muarazaları, Türkle Osmanlının, yani o zamanki harsımızla medeniyetimizin mücadelesinden ibarettir.* [*Ing.* Quarrel; noisy dispute]; § ❷ Karşı çıkma, zıt düşüncede olma: *Emir-ül-ümera Selman olduğu halde Habîb, ona bu hususta muaraza etmekle tarafeyn beyninde zıddiyet peyda oldu.* [*Ing.* Controversy].

muare, i. *Fr. moire.* § ❶ *dok.* Özel bir presten geçirilerek, dalgalı ve yanar dönerli parıltılar verilmiş kumaş; § ❷ *matb.* Renkli ototipi baskılarında renk kalıplarının üst üste basılmaları sırasında veya basılmış bir ototipiden yapılan ototipi klişelerde meydana gelen fena bir görünüş; ⊙ ~ **li kâğıt,** *matb.* Üzerine muvare taklid desen basılmış veya hamuruna işlenmiş olan çeşitli renk ve kalite kaplık ve cilt için kâğıtlar.

muarefe /muârefe/, i. *Osm.* < *Ar. irfân. esk.* Tanışma, karşılıklı bilip tanıma.

muarekât, ç. i. *esk.* Savaşlar, kavgalar.

muareke, /mu'âreke/, i. *Osm.* < *Ar. 'ark.* Savaş, kavga.

muarız /muârız/, s. *Osm.* < *Ar. arz* > *muâraza, esk.* Karşı koyan, karşı söyleyen, karşı çıkan, karşı gelen. [*Ing.* Against, opposing, hostile; *Fr.* Qui s'oppose].
☆ *Eşanl.* **muhalif.**

muarra, s. *Osm.* < *Ar. esk.* § ❶ Çıplak, soyulmuş. [*Ing.* Bared, uncovered, naked, nude]; § ❷ *mec.* Yoksun, arı, temizlenmiş. [*Ing.* Void, exempt from].

muarreb, s. *Osm.* < *Ar. 'arab* > *ta'rib. esk.* Aslı arap değilken araplaştırılmış, araplaşmış. [*Ing.* Arabicized; *Fr.* Arabisé].

muarrebe, s. *esk.* **Muarreb'**in dişili.

muarref, s. Osm. < *Ar. irfân* > *ta'rif' esk.* § ❶ Ayrıntılarıyla anlatılmış tanıtılmış, § ❷ Bilinen, tanınan; § ❸ *fels. esk.* Tanımlı; § ❹ *gram. esk.* Arapçada harf tarifli tamlama; tamlayanın başında «*el*» bulunan tamlama; § ❺ *mant. esk.* Sınırlı, tanımlanmış.

muarrefe, s. *esk.* **Muarref'**in dişili.

muarrık, s. *Osm.* < *Ar. 'arak, ter* > *ta'rik. esk.* Terletici *(ilâç).*

muarrız, s. *Osm.* < *Ar. 'arz.* > *ta'riz. esk.* Tedirgin eden, dokunaklı söz söyleyen.

muarrif, s *Osm.* < *Ar. 'irfân* > *ta'rif. esk.* § ❶ Tanımlayan, tarif eden, tanıtan, bildiren; § ❷ *gram. esk.* Arapçada içinde harfi tarif eden kelime veya tamlama; § ❸ *din. esk.* Cami ve tekkelerde hayır sahibi kimselerin adlarını sayan derviş veya müezzin; § ❹ *huk. esk.* Hâkim, noter veya diğer adlî, idarî ve resmî bir memur önünde bir kimsenin kişilik ve kimliğini belirten ve belgeleyen kimse.

muarrifan, ç. i. *esk.* § ❶ Tanımlayanlar, tarif edenler; § ❷ Padişahların yaptırdığı camilerde müezzin olanlar.

muasare, muasaret, i. *Osm.* < *Ar. asr* > *mu'âsare.* **veya** *mu'âsaret. esk.* Çağdaşlık, aynı **çağda yaşamış** olma.

muasat /mu'âsât/, i. *Osm.* < *Ar. 'isyân. esk.* **Başkaldırma,** isyan etme.

muasere /mu'âsere/, i. *Osm.* < *Ar. 'usret. esk.* § ❶ Zorluk, güçlük; § ❷ Fakirlik.

muasır /muâsır/, i. ve s. ç: **muasırîn.** *Osm.* < *Ar. asr. esk.* Çağdaş. [*ing.* Contemporary; *Fr.* Contemporain].

muasırlaşmak, f. *esk.* İçinde bulunduğu çağa ve gereklerine ayak uydurmak, çağdaşlaşmak.

muasi, s. *Ar. 'isyan* > *mu'âsât. esk.* Isyan eden başkaldıran.

muasiye, s. *esk.* **Muasi'**nin dişili.

muasker, i. *Osm.* < *Ar. 'asker. esk.* § ❶ Askerî karargâh; § ❷ Bir askerî karargâhta genelkurmayın bulunduğu yer.

muassel, s. *Osm.* < *Ar. 'asel. esk.* Ballı, içine bal karıştırılmış.

muaşaka /muâşaka/, i. *Osm.* < *Ar. aşk. esk.* Sevişme, aşıktaşlık, sevgi, flört etme. [*Ing.* Making love, flirtation; *Fr.* Amour réciproque].

muaşeret,-ti /muâşeret/, i. *Osm.* < *Ar. işret. esk.* «*Görgü*» anlamında kullanılan muaşeret adabı deyiminde geçer. [*Ing.* Having social relations with another, social intercourse].
~ **âdabı,** ◘ **Adabı muaşeret, görgü.**

muaşık, s. *Osm.* < *Ar. aşk.* > *muâşaka. esk.* Seven, sevgili.

muaşir /mu'âşir/, s. *Osm.* < *Ar. mu'âşeret. esk.* Birlikte yaşayan.

muaşiran, ç. i. *esk.* Birlikte yaşayan kimseler.

muaşşer, s. *Osm.* < *Ar. 'aşer. esk.* § ❶ On parçadan meydana gelen veya on parçaya bölünen, onluk, onlu; § ❷ Onda biri vergi olarak alınmış; § ❸ i. *esk.* On parçası olan şey; § ❹ *ed. esk.* Divan edebiyatında her kıtası on mısradan meydana gelen şiir; § ❺ *mat. esk.* On köşesi ve on açısı olan geometrik şekil, ongen.

muaşşir, i. *Osm.* < *Ar. 'aşer. esk.* Aşar memuru, ürünün onda birini vergi olarak toplayan memur, öşürücü.

muatat /mu'âtât/, i. *Osm.* < *Ar. esk.* § ❶ Verme; § ❷ Bir şeyi elden verme.

muatebe /mu'âtebe/, i. *Osm.* < *Ar. 'itâb. esk.* Paylama, azarlama çıkarma.

muatep, muateb, s. *Osm.* < *Ar. 'itâb* > *mu'âtebe* > *mu'âteb. esk.* Azarlanan, azar işiten.
~ **olmak,** *esk.* Paylanmak, azar işitmek.

muatib, s. *Osm.* < *Ar. 'itâb* > *muâtebe'* > *mu'âtib. esk.* Azarlayan, paylayan, çıkışan. [*Ing.* Reprover, blamer].

muattal /muâttal/, s. *Osm.* < *Ar. atâlet,* § ❷ İşlemez, kullanılmaz; § ❷ Boş, işsiz.

muattar /muattâr/, s. *Osm.* < *Ar. itr* > *tatir. esk.* § ❶ Itırlı, güzel kokulu; § ❷ *bot.* Bir çeşit lâle; § ❸ i. Kadın adı.

muattis, s. *Osm.* < *Ar. 'âts* > *ta'tis. esk.* Aksırtıcı, aksırtan.

muavaza /muâvâza/, i. *esk.* Bir şeyi başka bir şeye karşılık ve bedel olarak verme, değiştokuş. [*Ing.* Returning like for like, compensating].

muavazatan, z, *esk.* Değiştokuş yoluyle.

muavedet[1], i. *Osm.* < *Ar. 'adet. esk.* Huy edinme, alışkanlık edinme. [*Ing.* Recurrence].

muavedet[2] /mu'âvedet/ i. *Osm.* < *Ar. 'avdet. esk.* Geri dönme, geri dönüş, dönme.

muavenet /muâvenet/, i. ç: **muavenat.** *Osm.* < *Ar. avn, esk.* Yardım, yardımcılık. [*Ing.* Helping, aiding, help, assistance].

muavin /muâvin/ s. *Osm.* < *Ar. avn.* > *muâvenet.* § ❶ Yardımcı, yardım eden. [*Ing.* ve *Fr.* Assistant]; § ❷ i. Bir memura görevinde yardım ve bulunmadığı zamanlarda yerine bakmak için atanmış memur, yardımcı, yar. [*Ing.* Assistant; *Fr.* Adjoint]; ⊙ **hâkim** ~ i, *huk.* ◘ Hâkim.
~ **konsolos,** *huk.* ◘ **Konsolos.**

muavine, s. ve i. *esk.* **Muavin'**in dişili.

muavinlik,-ği, i. Muavin olma hali, muavinin durumu veya muavinin yaptığı iş. [*Ing.* Being an assistant].

muavvak, s. *Osm.* < *Ar. 'avk* > *ta'vik esk.* Bir iş, mesele v.b.'ni geriye kılmış *(iş, mesele v.b.).* [*ing.* Detained].

muavveç, muavvec, s. *Osm.* < *Ar. «iveç* > *ta'vic' esk.* § ❶ Eğik, kemerli, eğilmiş; § ❷ Eğri büğrü, düz olmayan.
~ **yazı,** *hat.* 1908'den sonra hattat Ismail Hakkı tarafından bulunan bir yazı türü. *(Bu yazının harfleri yılankavî çizgilerden meydana gelir.)*

muavvik, s. *Osm.* < *Ar. 'avk* > *tavik. esk.* Bir iş, mesele v.b.'yi geriye bırakan, oyalayan, askıda bırakan.

muavvizeten, muavvizeteyn, i. *Osm.* < *Ar. mu'avvize* > *mu'avvizetan* veya *mu'avvizeteyn. din.* Kur'an'ın Felâk ve Nâs surelerine verilen ad. *(«Sığındırıcı iki sure» anlamına gelir. Bazen ihlas suresi de bu iki sureye katılır ve üçüne birden muavizat /sığındırıcı sureler/ denir).*

muayede /mu'âyede/ i. *Osm.* < *Ar. 'id. veya 'iyd. esk.* § ❶ Bayramlaşma, birbirinin bayramını kutlama; § ❷ *tar.* Osmanlı devletinde bayram günü yüksek görevlerde bulunan devlet adamlarının padişahın huzuruna çıkarak bayramını kutlama görevlerini yapma töreni. *(Resmî muayede veya muayede alayı da denir.);* § ● *teşk. tar.* Osmanlı sarayında Ramazan ve Kurban bayramlarında yapılan tören; ⊙ **arife** ~ **si,** *tar.* ◘ **Arife.**
~ **töreni,** *tar.* Dinî bayram günlerinde devlet ileri gelenlerinin saraya giderek padişahla bayramlaşma töreni.

muayene /muâyene/, i. *Osm.* < *Ar. ayn.* § ❶ Gözden geçirme, yoklama, araştırma. [*Ing.* An inspecting, scrutinizing, examining, inspection, examination; *Fr.* Inspection, investigation, révision]; § ❷ Tıbbî bakımdan inceleme. [*ing.* Medical examination; *Fr.* Examen *(medicale)*]; § ❸ *demir.* Vagon ve demiryolu arabalarının, büyük garlarda muayene memurları tarafından malzeme kontrolunden geçmesi. [*ing.* Inspection; *Fr.* Visite]; § ❹ *tıp.* Bir hastalığın teşhisi için hekimler tarafından elle, dinleme ile veya bir âletle yapılan arastırma, yoklama. [*Ing.* ve *Fr.* Auscultation]; ⊙ **adlî** ~, *tıp.* Ölümle sonuçlanan adlî bir olayda cesedin dış muayenesi. *(Hâkim veya Cumhuriyet Savcısı tarafından doktorla birlikte yapılır).* [*Ing.* Judicial examination]; ⊙ **akıl** ~ **si,** *tıp.* Zihin melekelerinin normal olup olmadığını tespit için yapılan muayene. [*Ing.* Mental examination]; ⊙ **askerlik** ~ **si,** *ask.* Askerlik çağı gelmiş bir kimsenin askerlik görevini yapmasını engelleyebilecek bedenî veya ruhî bir kusuru olup olmadığının tespiti için yapılan hekim muayenesi. [*ing.* Military examination]; ⊙ **gebe** ~ **si,** *iş huk.* ◘ **Gebe;** ⊙ **gemi evrakının** ~ **si,** *den,* Savaşta tarafsız bir geminin bildirilmiş olduğu uyrukta olup olmadığından emin olmak için evrakının muayene ve kontrolu. [*Fr.* Visite des papiers de bord]; ⊙ **gümrük** ~ **si,** § ❶ *den.* Bir ticaret gemisinde kaçak bir şey bulunup bulunmadığından emin olmak için, gümrük tarafından gemide yapılan arama. [*ing.* Search; *Fr.* Visite de douane]; § ❷ *gümrük.* Yurt dışına gidenlerin veya yurt dışından gelenlerin birlikte getirdikleri eşyanın müsaadeli olup olmadığının gümrüklerde araştırılması. [*ing.* Customs examination; *Fr.* Visite en douane]. ◘ **Gümrük;** ⊙ **idrar** ~ **si,** *tıp.* Idrar tahlili *(analizi);* ⊙ **kan** ~ **si,** *tıp.* Kan hücrelerinin sayımı *(kanda şeker, üre, sedimantasyon tespiti gibi kan yoluyle bir hastalığın teşhisi için yapılan muayene).* [*ing.* Blood examination; *Fr.* Examen du sang]; ⊙ **kızlık (bekâret)** ~ **si,** *tıp.* Kızlık zarının *(hymen)* yırtılmış olup olmadığını tespit için yapılan muayene; ⊙ **ölü** ~ **si,** *tıp.* Cesedin dış muayenesi; ⊙ **röntgen** ~ **si,** *tıp.* X ışınlarıyle bir hastalığın teşhisi için yapılan muayene. [*ing.* Roentgenoscopy; *Fr.* Rönt-

genoscopie]; ◉ **ruhsal (ruhî) ~,** *tıp.* Zihin melekelerinin işleme derecesini belirtmek için bazı testler uygulanarak yapılan muayene. [*ing.* Psychic examination]; ◉ **sağlık ~ si,** *tıp.* Bir kimsenin hasta olup olmadığını kontrol ve varsa hastalığı tayin etmek için yapılan muayene. *(Bir tek hekim tarafından yapılabileceği gibi, çeşitli tıp dallarından birer hekimin bulunduğu bir sağlık kurulu tarafından kurul muayenesi şeklinde de yapılabilir. Ya bütün vücut genel bir muayeneden geçirilir veya sadece bir organ incelenir /göz muayenesi, kulak muayenesi, diş muayenesi gibi/).* [*ing.* Hygienic examination]; ◉ **sarhoşluk ~ si,** *tıp.* Bir kimsenin fazla alkol alıp almadığını tespit için yapılan muayene. *(Trafik kazası yapanlarda genel muayene ile birlikte kan ve idrar muayeneleri yapılmalı, solunum havasında alkol araştırılmalıdır).* [*ing.* Drunkenness examination]; ◉ **şoförlük ~ si,** *trafik.* Motorlu taşıt ehliyeti verilmeden önce adayların bir kurulca yapılan genel sağlık muayenesi. [*ing.* Driving examination]; ◉ **trafik ~ si,** *trafik.* ◘ **Trafik.**

~ bacası, *bayınd.* Muayene veya tamir amacıyla, su kemerlerinde açılan ağız. **~ çukuru,** *demir.* Demiryolunun iki rayı arasına açılan ve makinistin lokomotifi alttan muayene etmesini sağlayan, kâgir, duvarlı çukur. [*ing.* Inspection pit]. **~ etmek,** *dok.* Örgü ve iplik hatalarını bulmak için kumaşları özel ışıklı masalarda incelemek. [*ing.* To inspect, to scrutinize, to examine; to test; *Fr.* Faire l'examen].

~ heyeti, *den.* Ticaret gemilerinin sefere kalkabilecek yetenekte olup olmadıklarını kontrol ve takdir eden resmî bir heyet. **~ kapağı,** *hava.* ◘ **Kontrol kapağı.**

~ memuru, § ● *ikt.* Muhammin, şişe, fıçı ve varillerin kapsamını ölçen kimse. [*ing.* Gauger; *Fr.* Jaugeur, mesureur]; § ❷ *demir.* Araba ve vagon malzemesini kontrol eden memur. [*ing.* Inspector; *Fr.* Visiteur].

~ senedi, *ikt.* Gümrükte malların muayenesine dair düzenlenen belge veya verilen beyanname. [*ing.* Bill of sight, sight-bill; *Fr.* Effet à vue].

~ ücreti, *tıp.* Hekimlerin özel olarak muayene ettikleri hastalardan aldıkları para. [*ing.* Examination fee].

~ vidası, *den.* Torpitolarda hava haznelerinin ön kapaklarının ortalarında bulunan vida.

muayeneci, i. Gümrükten geçen eşyayı açıp bakmakla görevli kimse, muayene memuru. [*ing.* Inspector; *Fr.* Inspecteur].

muayene.hane, /muâyenehâne/, b. i. *Osm.* < *Ar.* ve *Fars.* Hekimlerin hastalarını kabul ettikleri yer, yoklamaevi. [*ing.* Consulting room of a doctor; *Fr.* Clinique].

muayyen, s. *Osm.* < *Ar. ayn* > *tayin.* § ❶ Belli, belirli. [*ing.* Definite, determined, certain; *Fr.* Défini, déterminé]; § ❷ Kararlaştırılan, tespit edilen. [*ing.* Appointed; *Fr.* Désigné]; § ● Sınırlandırılmış, saptanmış. [*ing.* Fixed; *Fr.* Fixée].

~ günler, *dey.* «*Kadınların âdet gördükleri günler*» için söylenir.

~ saatlerde dinleme, *hava.* Önceden tespit edilmiş muayyen saatlerde yapılan muhabere. [*ing.* Scheduled watch; *Fr.* Veille à heures fixés].

muayyenat, ç. i. *Osm.* < *Ar. mu'ayyen. esk.* Asker veya memurlara devlet tarafından belirli sürelerde verilen erzak v.b. [*ing.* Supplementary rations given by the government to government officials or soldiers].

muayyeniyet,-ti, i. *Osm.* < *Ar. mu'ayyen* > *mu'ayyeniyyet. esk.* Bellilik, belli olma hali, muayyenlik. [*ing.* Being determined, definiteness].

muayyeniyetçilik,-ği, i. *fels. esk.* Gerekircilik. [*ing.* Determinism; *Fr.* Déterminisme].

muayyin, s. *Osm.* < *Ar. 'ayn. esk.* Belirten, tayin eden. [*ing.* Determining, determiner].

muazadet /mu'âzadet/, i. *esk.* Yardım etme. [*ing.* Helping one another, assistance, support, mutual aid].

muazere /mu'âzere/, i. *Osm.* < *Ar. özr. esk.* Özür dileme, mazeret ileri sürme. [*ing.* Begging to be excused, an apologizing].

muazzam, s. *Osm.* < *Ar. azm* > *tâzim.* § ● Koskoca, koskocaman, büyük, koca. [*ing.* Great, enormous; *Fr.* Grand]; § ❷ Önemli. [*Osm.* Ehemmiyetli; *Ing.* Very important; *Fr.* Très important]; § ❸ Alışılmışın sınırlarını çok aşan; § ❹ *mec.* Çok kudretli, güçlü; § ❺ Ulu, muhteşem.

muazzama, s. *esk.* **Muazzam'**ın dişili.

muazzep,-bi, s. *Osm.* < *Ar. azâb* > *muazzeb. esk.* Acı, sıkıntı, azap çeken. [*ing.* Tormented, pained worried; *Fr.* Châtié, puni, tourmenté].

~ etmek, Azap çektirmek, acı vermek. **~ olmak,** Acı çekmek, azap çekmek [*ing.* To suffer; *Fr.* Se tourmenter].

muazzez, s. *Osm.* < *Ar. izzet* > *taziz. esk.* § ● Saygı duyulan, saygı ile karşılanan, aziz, lezzetli. [*ing.* Exalted, glorified, esteemed, honored, cherished; *Fr.* Chéri, estimé, adoré]; § ❷ i. Kadın adı.

muazzeze, s. *esk.* **Muazzez'**in dişili.

muazzib, s. *Osm.* < *Ar. esk.* § ● Acı çektiren, azap veren. [*ing.* That torments or pains, tormenting, worrying]; § ❷ Takılan muziplik eden.

muazzir, s. *Osm.* < *Ar. üzr.* > *tazir. esk.* Yalan, mazeret ileri süren. [*ing.* Who offers an excuse or apology]

mubah /mubâh/, s. *Osm.* < *Ar. ibâha. esk.* § ● Yapılması, müslüman dinince ne yasak edilmiş ne de buyrulmuş olmayan: *Gülmek, gezmek mubahtır.* [*ing.* Neither commanded nor forbidden by religious law, allowed, tolerated, permissible; *Fr.* Qui n'est ni interdit ni ordonné par la region, licite, permis]; § ● *(Geniş anlamda)* Bir amaç uğruna yapılması mesru olan.

~ görmek, Hoşgörmek, sakıncasız bulmak.

mubassır, i. *Osm.* < *Ar. basar* > *tebsir. esk.* Eskiden, okullarda öğrenciler arasında düzenliği sağlamakla görevli kimse. [*ing.* Superintendent usher at a school; *Fr.* Surveillant d'école ou de la douane].

mubayaa /mubâya:a/, i. ç: **mubayaat.** *Osm.* < *Ar. bey.* Satın alma. [*ing.* Purchase; *Fr.* Achat].

~ ağnamı, *tar.* Belirli bir fiyata koyun, keçi v.b. gibi küçük baş hayvanların alımı. [*ing.* Sheep bought at a certain price].

~ etmek, *tic.* Satın almak. [*ing.* To buy *Fr.* Acheter].

~ memuru, *tic.* Alım satım işleriyle uğraşan görevli.

~ zahiresi, *teşk. tar.* Devlet tarafından satın alınan hububat. [*ing.* Provisions purchased by the government at a special price].

mubayaacı /mubâyaacı/, s. § ● Satın alıcı; § ❷ i. *tic.* Borsada kendi adına, fakat başkası hesabına alış yapan kimse. [*ing.* Stockbroker, purchasing agent; *Fr.* Acheteur,-euse]; § ❸ *tar.* Devlet hesabına zahire ve darphane için tedavülden kalkmış paralar toptan almakla görevli memur.

mubîdan, i. *esk.* Mecusî rahiplerinin başkanı. [*Ing.* The chief priest of the fire-worshippers]. ☆ *Eşanl.* **mûbid-i mûbidan.**

mubit,-dl, i. *Osm.* < *Fars. mûbid. esk.* § ❶ Zerdüştlerin din adamı, mecusî rahibi; § ❷ *(Mûbidler, emirlerinde, rütbeleri daha ufak olan ve birkaç sınıfa ayrılan sınıfına göre de görevleri olan kâhinler bulundururlardı. Bu sınıflandırma sadece dinî değil, aynı zamanda hukukî nitelik de taşırdı. Mûbidler özellikle din adına yapılan zulüm yargılamalarında ün kazanmışlardı).* [*Ing.* Zoroastran priest, learned doctor of the Magi; *Fr.* Prêtre de la religion de Zoroastre].

mubtal, s. *Osm.* < *Ar. butlân* > *ibtâl. esk.* Yürürlükten kaldıran, iptal eden.

mubtile, s. *esk.* **Mubtil'**in dişili.

mubundu, i. *Gabon dilinden.* Loganiaceae familyasından. *Strychnos Kipapa'*nın kabuğu. *(Strychnos Icaja'ya çok benzeyen bu ağaç Gabon'da yetişir. Mubundunun ihtilâca sebep olan niteliği; içindeki bir alkoloitten (ikajin) ileri gelir; bazı kabllelerde sınama zehiri olarak kullanılır, sanıklara bir miktar kabuk yedirilir; sendelemeye başlarsa suçlu olduklarına karar verilir).*

muceb /mûceb/, s. *Osm.* < *Ar. vücûb. esk.* § ❶ Gereken, gerekmiş. [*ing.* Made necessary, required, requirement]; § ❷ i. Bir söz veya buyruğun gerektirdiği sonuç; § ❸ Yetkili bir memurun kendisine sunulan evrakı onayladığını gösteren işaret, imza, v.b.; § ● Bir buyruk veya fermanın anlam veya gerekçesini açıklayan yazı.

mucem, s. *Osm.* < *Ar. acem* > *îcâm. esk.* § ● Noktalı, noktalanmış *(harf).* [*Ing.* Dotted]; § ❷ i. Bir bilimi ayrıntılarıyle bellrten eser, kitap; § ❸ *ed. esk.* Ebced hesabında yalnız noktalı harflerin hesaplanmasıyle düşürülen tarih. [*ing.* Arranged alphabetically *(letters, as opposed to the ebced arrangement)*].

muceme, s. *Osm.* < *Ar. esk.* **Mucem'**in dişili.

mucer /mûcer/, s. *Osm.* < *Ar. ecr.* > *icâr* > *esk.* Kiraya verilen kiraya verilmiş *(şey).* [*Ing.* Hired, let out for hire].

mucez, s. *Osm.* < *Ar. vecz.* > *vücûz.* > *icâz. esk.* § ● Kısa, özlü, derli toplu *(yazı);* § ❷ *san. esk.* Bir yazı tarzı. [*Ing.* Short, laconic, epitome, summary].

muci, s. *Osm.* < *Ar. veca'* > *ica* > *mûci. esk.* Ağrıtan, acı veren, can yakan. [*Ing.* Which gives pain, painful].

mucib, s. ◘ **Mucip.**

mucibe /mucibe/ s. *Osm.* < *Ar. mûcib. esk.* § ● Lâzım gelen, gereken, gerektiren; § ❷ i. Sebep, vesile; § ● İyi veya kötü, çok büyük önemi olan bir iş için öteki dünyada mükâfat veya cezayı gerektiren kuvvet. [*Ing.* Act of vital spiritual importance as being a sufficient reason in itself for reward or punishment in the future life].

mucibince /mûcibince/, z. *Osm.* < *Ar. esk.* ◘ **Gereğince.**

mucip,-bi /mucip/, s. *Osm.* < *Ar. vücûb.* > *icâb. esk.* § ● Gerektirici, [*Ing.* Requiring, necessitating; *Fr.* Nécessitant]; § ❷ i. Sebep, neden, vesile. [*Ing.* Cause, motive; *Fr.* Cause, motif]; § ❸ *huk.* İcapta bulunan kimse.

~ göstermek, *fels.* Olumlamak. [*Ing.* To affirm].

~ olmak, Gerektirmek; icap ettirmek, sebep olmak. [*Ing.* To cause, to entail; *Fr.* Donner lie à, causer, occasionner, faire naître, engendrer, provoquer].

~ sebep, ◘ **Gerekçe.**

mucld, i. ◘ **Mucit.**

mucir /mûcır/ s. ve i. *Osm.* < *Ar. ecr.* > *icâr. esk.* Kiraya veren, kiralayan [*Ing.* Who lets or hires out; *Fr.* Loueur].

mucit,-di /mûcit/, s. ve i. *Osm.* < *Ar. vücûd* > *icâd.* > *mûcid. esk.* § ● Türetici, icat eden, ortaya olmayan bir şey yapıp çıkaran: *Telefonun mucidi.* [*Ing.* Inventor; *Fr.* Inventeur,-trice]; § ● s. Yaratıcı, yaratan: *Mucit zekâ.* [*Ing.* Inventive; *Fr.* Inventif,-ive].

muciz[1], s. *Osm.* < *Ar. acz. esk.* Aciz düşüren, başkalarını geri bırakan. [*Ing.* That makes one incapable and powerless, overpowering, perplexing; *Fr.* Qui rend faible et impuissant, qui cause des embarras]

muciz[2] /mûciz/, s. *Osm.* < *Ar. vecz. esk. ed.* Az sözle çok şey anlatan, özlü *(söz).*

mucizat, ç. I. *esk.* **Mucize**'nin çoğulu.

mucize /mücize/, i. ç: **mucizat**. *Osm.* < *Ar. 'acz.* § ● Dinî inanışa göre doğal sebeplere bağlanamayan ve ilâhî bir müdahaleyle açıklanan olay. [*Ing.* Miracle; *Fr.* Miracle, prodige]; § ● *(Geniş anl.)* İnsan aklının alamayacağı olay: *Tabiatta her şey bir mucizedir.* [*Ing.* Miracle; *Fr.* Miracle, effet dont la cause échappe à la raison de l'homme]; § ● Şaşırtıcı, olağanüstü şey: Tıbbın mucizeleri. [*Ing.* Miracle; *Fr.* Miracle, chose étonnante, extraordinaire]; § ● Kendi türünde olağanüstü nesne: *Mimar Sinan'ın camileri birer mimarlık mucizesidir.* [*Ing.* Miracle; *Fr.* Miracle, objet merveilleux en son genre].

~ **kabilinden**, *dey.* Mucizeye benzer şekilde, beklenmeyen bir tarzda. [*Ing.* Miraculously; *Fr.* Par miracle, miraculeusement].

mucizegû /mücizegü/, s. *esk.* Mucize gibi, mucizeyi andırır biçimde söz söyleyen. [*Ing.* Saying miraculous things].

mucizekâr /mücizekâr/, i. *esk.* Mucizeli.

mucizeli, s. Mucizeyi andıran, anlaşılmaz, kavranamaz inanılmaz halde olan, çok hayret veren.

mucizenümâ /mücizenümâ/, s. *esk.* § ● Mucize gösteren; § ● Mucize derecesinde olağanüstü işler yapan. [*Ing.* Displaying wonders, wonderful].

mucizevî /mucizevî/, s. *esk.* Mucize ile ilgili, mucizeyi andıran. [*Ing.* Miraculous; *Fr.* Miraculeux,-euse].

mucuk, I. *h.d.* Küçük bir sinek.

mucuna, i. *Lat. bot.* İkiçenekliler *(Dicotyledoneae)* sınıfının, Baklagiller *(Leguminosae)* familyasından, büyük çiçekli, üç yaprakçıktan ibaret bileşik yapraklı sarılgan bitki cinsi. Tropikal bölgelerde yüz kadar türü yetişir. *Mucuna urens* ile *M. pruriens*'in badıçları, dokunulduğu zaman batıp kalan, dayanılmaz derecede kaşıntı ve acı veren tüycüklerle kaplıdır. [*Lat.*, [*Ing.* ve *Fr.* Mucuna].

mucur, I. ◘ **Mıcır.**

muçik, i. Saban demirini temizlemeye ve çamurunu düşürmeye yarayan ucu keskin demir değnek. [*Ing.* Scraper; *Fr.* Gratteur].

muço, i. ◘ **Miço.**

muda /müda/, s. *Osm.* < *Ar. ved. esk.* Emanet bırakılmış *(şey)*. [*Ing.* Lodged, consigned, deposited].

mudarebat, ç. I. *esk.* **Mudarebe**'nin çoğulu.

mudarib /mudârib/, s. *Osm.* < *Ar. darb* + *darbe. esk.* § ● Dövüşen, birbirine vuran. [*Ing.* Combatant, fighter]; § ● *huk. esk.* Mudarebe akdinde ortaklığa emeğini ve işini koyan kimse. *(Mudaribin iş görebilmesi için sermayeyi meydana getiren malın kendisine teslim edilmesi gerekir. Mudarib, işi görmek için yaptığı masrafları sermayeden alır. Fakat hastalanması durumunda, tedavi masraflarını kendisi ödemekle yükümlüdür.)* [*Ing.* One of the two partners in a commercial cooperation in which one puts up the capital while the other does the actual work].

mudcer, s. *Osm.* < *Ar. zucret*, veya *ducret* > *idcâr, esk.* Sıkıntılı, üzgün. [*Ing.* Grieved, offended].

mudcir, s. *Osm.* < *Ar. zucret* veya *ducret* > *idcâr, esk.* Sıkıntı veren, sıkıcı.

mudde, i. Eskiden Hollanda'da kullanılan hacim ölçüsü *(yaklaşık olarak 110 litre)*.

mudhik, s. *Osm.* < *Ar. dıhk. esk.* Güldürücü. [*Ing.* That causes laughter, droll, ridiculous comic].

müdhikat, ç. I. *esk.* Komediler, gülünecek şeyler. [*Ing.* Drolleries].

mudhike, i. *Osm.* < *Ar. dıhk . esk.* Komedi. [*Ing.* Drollery, comedy].

mudî /müdî/, I. *Osm.* < *Ar. ved* > *ida. huk.* Emanet yatıran *(bankaya)* para yatıran, yatırımcı. [*Ing.* Depositor, bailor; *Fr.* Déposant].

mudil[1] /müdil/ s. *Osm.* < *Ar. udûl.* > *idâl. esk.* é ● Zor, güç, çetin; § ● *fels.* Karmaşık. [*Ing.* Complex].

mudil[2], s. *Osm.* < *Ar. dalâlet* > *idlâl* > *mudill. esk.* Doğru yoldan saptıran, bastan çıkaran, dalâlete düşüren. [*Ing.* Who leads astray].

mudilat, ç. I. *esk.* Zor ve çetin olan işler.

mudile, s, *esk.* **Mudil**'in dişili.

mudille, s *esk.* **Mudil**'in dişili.

mudra, i. *Sansk.* Parmaklarla yapılan âyin hareketi. *(Mudralar nereden geldiği bilinmeyecek kadar eski bir âyin dilidir; bu dilde her parmağın belirli bir rolü vardır. Mudralara eski Buddha'cılıkta ve Tanatra'cılıkta rastlanır. Bazıları ikonografiyle tespit edilmiştir; geleneksel hint danslarında da kullanılır).* [*Ing.* ve *Fr.* Mudra].

MUDRA

1. Tefekkür. 2. Iyilik severlik. 3. Tanıtlama. 4. Korkusuzluk. 5. Varız. 6. Inanmış.

muf, i. *döş*, Kır-döküm pissu borusunun ağzındaki çanak biçimli bölüm. [*Osm.* Çanak; *Ing.* Hub, bell].

mufahham, s. *Osm.* < *Ar. fahâmet* > *tefhim. esk.* Ululuk kazanmış, itibarlı, kerem sahibi.

mufarakat, **müfarakat** /mufârakat/, i. *esk.* § ● Ayrılma, uzaklasma. [*Ing.* Departing, leaving, departure, separation, absence; *Fr.* Séparation]; § ● *huk. esk.* Evlenmenin fesih veya talâk yoluyle sona erdirilmesi. Karı ile kocanın birbirinden ayrılmaları.

mufarık, **müfarık**, s. *Osm.* < *Ar. fark* > *mufârakat. esk.* Ayrılmış.

mufarrit, s *Osm.* < *Ar. fart* > *tefrit. esk.* Kusurlu ve eksik isleyen, kusur yapan.

mufassal, s. *Osm.* < *Ar. fasl.* > *tafsil. esk.* Ayrıntılı, uzun uzadıya anlatılan. [*Osm.* Tafsilli, tafsilâtlı; *ing.* Detailed; *Fr.* Détaillé]

mufassalan, z. *Osm.* < *Ar. esk.* Bütün ayrıntılarıyle, uzun uzadıya. [*Ing.* In detail, at length; *Fr.* En détail].

müfî /müfî/, s. *Osm.* < *Ar. ifâ. esk.* § ● Yerine getiren *(kimse)*; § ● *(Bir şeyi)* Sadakatle yapan; § ● *(Bir şeyi)* Tamamlayan, bitiren.

mufla[1], i. *Fr. moufle* § ● *kim.* Cisimleri aleve değdirmeden ateşin etkisinde tutmak için kullanılan toprak kap. [*Ing.* Muffle]; § ● *met.* Bir tavlama fırınında, madenden veya atese dayanıklı bir maddeden yapılan ve işlenmek üzere içine konan parçaları veya ürünleri, hem ateşin direkt etkisinden, hem de havanın oksidleyici etkisinden *(kontrol edilmiş gaz atmosferli mufla)* koruyan bölüm; § ● *seram.* Porselen pişirme fırını. [*Ing.* Muffle furnace; *Fr.* Four à moufle]; § ● *tekn.* Atese dayanıklı topraktan yapılmış, yarım silindir biçiminde içi boş ve bir ucu kapalı kap. *(Sır ve porselen üzerine resim yapanlar, renklerin camlaşması için parçaları muflada pişirirler.)*

mufla[2], i. *diş, hek.* Protez parçalarının bir mahfaza içinde kalıplanmasını ve model mumlarını eritilerek parçanın serbestçe çıkarılmasını sağlayan genellikle kupra alüminyumdan yapılmış kutu. *(Sonra ya baskı ile ya da seçilen maddenin şırınga edilmesiyle kaba protez meydana getirilir).* [*Fr.* Mouffle].

muflon, i. *(Sardunya kaynaklı kelime).* § ● *zool.* Çift-parmaklılar *(Artiodactyla)* takımının, Boynuzlugiller *(Bovidae)* familyasından keçiye ve koyuna yakın, eğri boynuzlu, yabanî bir memeli türü. Uzunluğu 120, yüksekliği 70 sm. Erkekte bulunan boynuzlar büyüktür. Kızıl kahverengi olup bacak ve kasıkları beyazdır. Yabandır. Avrupa'da, yaşlı erkeklerin kılavuzluğunda sürüler halinde yaşarlar. Evcil koyunun atalarındandır. [*Lat. Ovis musimon; Ing.* Mouflon, mouffion; wild sheep; *Fr.* Mouflon de corse]; § ● *deric.* Güney Sibirya keçisinin kaba kılları alınmış derisi; § ● Pardesülerin içine iliklenerek geçirilen bir çesit kalınca, battaniyemsi, eğreti astar.

muflonlu, s. Içinde biraz keçe bulunan, çok kalın ve yumusak, parlak tüylü *(kumaş)*.

muftır, s. *Osm.* < *Ar. fıtr. esk.* Iftar eden, oruç bozan. [*Ing.* Who ends his fast at its canonical conclusion].

mug, i. *Fars. esk.* § ● Ateşe tapan, zerdüşt dininden olan kimse; § ● Meyhaneci.

mugabene /mugâbene/, i. *Osm.* < *Ar.* gabn. esk. Birbirini aldatma.

mugaddi /mugaddî/ s. *Osm.* < *Ar. gıdâ* > *tağdiye. esk.* Besleyici, besinli. [*Ing.* Nutritious, nourishing].

mugaderet,-ti /mugâderet/, i. *Osm.* < *Ar. gader. esk.* Bırakma, salma.

mugalâta /mugâlâta/, i ç: **mugalâtât**. *Osm.* < *Ar. galat. esk.* Yanıltmaca, yanıltacak söz. [*Ing.* A striving to mislead in argument, a using sophistry in arguing, sophistry].

mugalatat, ç. i. *esk.* **Mugalâta**'nın çoğulu.

mugalebe /mugâlebe/, I. *Osm.* < *Ar. galebe. esk.* Üstün gelmeye calışma.

mugalla /mugallâ/, s. ve i. *Osm.* < *Ar. galeyân* > *tagliye. esk.* § ● Kaynatılmış, kaynatılan *(şey)*; § ● *esk. ecz.* Papatya, ıhlamur v.b. gibi bazı hastalıklarda kullanılan bitki veya çiçeklerin kaynatılmış suyu.

mugalli, s. *Osm.* < *Ar. galeyân* > *tagliye. esk.* § ● Galeyana getiren; § ● Iyice kaynatan.

mugalliye, s. *esk.* **Mugalli**'nin dişili.

mugammed, s. *Osm.* < *Ar. gamd*, örtme *tagmid, esk.* Örtülmüş, kılıflı kın içinde olan.

mugan /mugân/, ç. I. *Osm.* < *Fars. mug* + *-ân.* § ● Ateşe tapanlar. Zerdüst dinine bağlı olanlar; § ● *mec.* Tarikat başkanı. Piri.

muganni /mugannî/, s. ve i. *Osm.* < *Fars. gınâ. esk.* Şarkı söyleyen şarkıcı. [*Ing.* Singer, male singer; *Fr.* Chanteur].

☆ *Eşanl.* **hanende.**

muganniye, i. *esk.* Şarkıcı kadın veya kız.

mugaşşi, s. *Osm.* < *Ar. gaşy. esk.* Bayıltan, bayıltıcı.

mugaşşiye, s *esk.* **Mugaşşi**'nin disili.

mugatti, s. *Ar. gatâ* > *tagtiye. esk.* Örten, örtünen.

mugattiye, s. *esk.* **Mugatti**'nin disili.

mugayebe, i. *Osm.* < *Ar. gayb. esk.* Bilinmeme, kaybolma.

mugayeret,-ti /mugâyeret/, i. *Osm.* < *Ar. gayr. esk.* Aykırılık, uymazlık, uygun olmama farklılık. [*Ing.* Contravention, contrariety].

mugayir /mugâyir/, s. *Osm.* < *Ar. gayr* > *mugâyeret. esk.* Aykırı, uymaz. [*Ing.* Contrary, against].

mugaylan /mugaylân/, i. *Osm.* < *Fars. bot. esk.* Çölde yetişen bir çeşit dikenli çalı, devedikeni.

mugaylânistan ve **mugaylânzar**, i. *esk.* § ● Deve dikeni biten yer, dikenlik; § ● *mec.* Dünya.

mugayyeb, s. *Osm.* < *Ar. gayb* > *tagyib. esk.* Kaybedilmiş, saklanmış, gizlenmiş. [*Ing.* Hidden, invisible].

mugayyebat, ç. i. *esk.* Görünmeyen, gizli seyler.

mugayyebe, s. *esk.* Görünmeyen, gizli.

mugayyer, s. *Osm.* < *Ar. gayr* > *tagyir. esk.* Başkalaştırılmış, değiştirilmiş.

mugayyere, s. *esk.* Mugayyer'in dişili.

mugazzi, s. *Osm.* < *Ar. gıza'*, gıda > *tagziye, esk.* Besleyen, besleyici.

mugbeçe, i. *Osm.* < *Fars. mug* + *beçe, çocuk. esk.* § ❶ Zerdüşt dininde ibadethanede görevli küçük çocuklara verilen ad. [*ing.* Magian boy]; § ❷ Meyhaneci çırağı. [*ing.* Boy waiter at a tavern].

mugbeçegân, ç. i. *esk.* Muğbeçe'nin çoğulu.

mugis, s. *Osm.* < *Ar. giyâş*, yardım. *esk.* Yardıma koşan, yardım eden.

mugmed, s. *Osm.* < *Ar. gamd*, > *igmâd, esk.* Kınına konmuş, örtülü, kılıflı. [*ing.* Sheathed *(sword)*].

mugni, s. *Osm.* < *Ar. gına'* > *igna, esk.* § ❶ Zengin eden; § ❷ Gönlünü tok kılan, doyuran.

mugni², i. *Osm.* < *Ar. müz. esk.* Türklerin kullandığı sazlardan biri.

mugtariyet, i. *Osm.* < *Ar. mugtariyyet. fels. esk.* § ❶ Bir toplumun yabancı kişiler tarafından yönetilmesi hali; § ❷ Yaderklik.

mugtasıb, s. *Osm.* < *Ar. gasb* > *igtisab, esk.* Gaspeden, zorla ele geçiren.

mugtenem, s. *Osm.* < *Ar. igtinam. esk* Ganimet olarak alınmış.

mugtenim, s. *Osm.* < *Ar. ganimet* > *igtinam, esk.* Düşmandan ele geçirilen malı alan.

mugterib, s. *Osm.* < *Ar. gurûb* > *igtirâb, esk.* § ❶ Batan, gurup eden; § ❷ Gurbete çıkan. [*ing.* Who goes to a foreign place, who lives among strangers]; § ❸ Gurup, güneşin batışı. [*ing.* Setting *(sun)*].

muğber /müğber/, s. *Osm.* < *Ar. gubâr* > *iğbirâr* > *muğberr. esk.* Gücenmiş, gücenik, küskün dargın. [*ing.* Offended].

muğfel, s. *Osm.* < *Ar. gaflet* + *gufûl* > *iğfal. esk.* Aldatılmış.

muğfil, s. *Osm.* < *Ar. gaflet* > *gufûl* > *igfâl. esk.* Aldatıcı, ayartıcı, baştan çıkarıcı, aldatan.

muğ.kede, b. i. *esk.* § ❶ Zerdüşt dininden olanların ibadet ettiği yer; § ❷ Meyhane.

muğlak,-kı, s. *Osm.* < *Ar. galk* > *ığlak.* § ❶ Anlaşılması güç, anlaşılmaz, karışık. [*ing.* Obscure, complicated, confused; *Fr.* Obscur, confus]; § ❷ Kilitli, kapalı. [*ing.* Locked, patched; *Fr.* Fermé].

Muğla, öz. i. Güneybatı Anadolu'da bir il ve merkezi olan şehir.

muğlakat, ç. i. *esk.* Anlaşılması güç şeyler.

muğlakiyet, i. *esk.* Anlaşılmazlık.

muğlim, i. *Osm.* < *Ar. gulâm. esk.* Oğlancı.

muğrak, s. *Osm.* < *Ar. gark* > *iğrâk. esk.* Gark edilmiş, batmış, batırılmış.

muğterif, s. *Osm.* < *Ar. garf* > *iğtirâf. esk.* Elini daldırıp avcuyle su alan.

muğterik, s. *Osm.* < *Ar. gark* > *iğtirâk, esk.* Suda boğulan.

muğtesil, s. *Osm.* < *Ar. gusl* > *iğtisâl, esk.* Din gereklerine uygun olarak yıkanan. [*ing.* One who washes his whole body].

muğzib, s. *Osm.* < *Ar. gazab* > *igzâb* > *mugzib. esk.* Hiddetlendiren, kızdıran, gazaba getiren.

muh, i. *Osm.* < *Ar. muhh. esk.* § ❶ Ilik; § ❷ Beyin; § ❸ Töz, cevher, madde.

muhaba /muhâbâ/, i. *esk.* Çekingenlik, korku.

muhabbet,-ti, I. *Osm.* < *Ar. hubb.* > *muhabbet.* § ❶ Sevgi. [*ing.* ve *Fr.* Affection]; § ❷ Dostça konuşma, yarenlik.

~ **beslemek**, *dey.* Sevgi duymak.

~ **çiçeği**, *bot.* ◘ **Muhabbetçiçeği**.

~ **etmek**, § ❶ Karşılıklı, dostça konuşmak, yarenlik, sohbet etmek. [*ing.* To have a friendly chat; *Fr.* Converser amicalement]; § ❷ Sevmek, yakınlık göstermek, dostça duygular edinmek.

~ **tellâlı**, *dey.* Bir erkeğin, bir kadınla buluşmasını sağlayan, bu işi meslek edinmiş kimse. [*ing.* Procurer, pimp; *Fr.* Poxénétisme].

~ **tılsımı**, *dey. Aşk* büyüsü, bir kimsenin bir başkasına sevgi duyması için yapılan büyü. [*ing.* Love charm].

~ **uyandırmak**, *dey.* Sevgi, sempati, uyandırmak, duygusal yönden yakınlaşmasını sağlamak.

muhabbet.çiçeği, b. I. *bot.* Ikiçenekliler *(Dicotyledoneae)* sınıfının, Muhabbetçiçeğigiller *(Resedaceae)* familyasından Akdeniz havzasında 60 kadar türü yetişen, bir veya çokyıllık otsu bitki cinsi. Çiçekleri beyazımsı veya sarımtırak olur ve dal ucunda kömeç halinde toplu bulunur. Meyvası kapsüldür. **Sarı muhabbet.çiçeği** *(R. lutea)* Türkiye'de en yaygın olan türdür. **Küçük muhabbetçiçeği** *(R. luteola)* sarı bir boya maddesi verir ve kumaş boyamakta kullanılır. *(R. odorata)* Kokulu olduğundan dolayı bahçelerde süs bitkisi olarak yetiştirilir. [*Lat. Reseda; ing.* Reseda, mignonette; *Fr.* Réséda].

muhabbet.çiçeğigiller, ç. b. I. *bot.* Ikiçenekliler *(Dicotyledoneae)* sınıfının, *Rhoeadales = Papaverales)* takımından, başlıca Akdeniz havzasında yayılmış olan, ayrı taçyapraklı, bir veya çokyıllık otsu bitki veya çalıları kapsayan bir familya. Yapraklar almaşık, basit veya parçalıdır. Genellikle beyaz olan, erdişi veya bir eşeyli *(monoik bitki)*, zigomorf çiçekleri salkım veya spika durumundadır. Bazı türlerin çiçekleri kokuludur. Yumurtalık 2-6 karpelli, çok ovüllüdür. Meyva kapsül veyabakkadır. 6 cinsi ve yaklaşık olarak 70 türü vardır. Türkiye'de bir cinsi (muhabbetçiçeği) ve 13 türü yetişir. [*Lat.* ve *ing. Resedaceae; Fr.* Résédacées].

muhabbet.kuşu, b. I. *zool.* Guguksular *(Cuculiformes)* takımının, Papağangiller *(Psittacidae)* familyasından uzun kuyruklu bir kuş türü. Rengi yeşil ve sarı karışımı, üzeri siyah çizgilidir. Kuş yetiştiricileri ayıklanma yoluyle bunların sarı, mavi, gri, beyaz v.b. çeşitlerini elde etmişlerdir. Kafes kuşu olarak pek yaygındır. Avustralya'da yaprakların arasında yüzlercesi bir arada yaşar. [*Lat. Melopsittacus undulatus; Ing.* Grass parrakeet, budgerigar, lovebird, shell parrakeet; *Fr.* Perruche ondulée].

muhabbetleşmek, *ortakl.* f. Dostça ilişkilerde bulunmak, muhabbet etmek. [*ing.* To have a loving friendship for each other, to enjoy a friendly chat together].

muhabbetli, s. Seven, sevgi dolu, sevgiyle davranan, dostça. [*ing.* Affectionate, loving, friendly; *Fr.* Aimant,-ante, affectueux,-euse].

muhabbet.name, b. I. *Osm.* < *Ar. muhabbet* + *Fars.nâme* > *muhabbet,-nâme* > *muhabbetnâme. esk.* Sevgi, aşk mektubu. [*Ing.* Love letter, friendly letter; *Fr.* Lettre d'amour, billet doux].

muhaberat,-tı, ç. I. *Osm.* < *Ar.* **muhâbere'**-nin çoğulu. *esk.* § ❶ Haberleşmeler. [*Ing.* Communications; *Fr.* Communications]; § ❷ Bankalarda haberleşmeyi sağlayan daire. [*Ing.* Correspondence; *Fr.* Correspondance]; ◉ **diplomatik** ~, ◘ **Diplomatik⁶**.

~ **sicili**, *huk.* ◘ **Tapu sicili**.

muhabere /muhâbere/, I. ç: **muhaberat**. *Osm.* < *Ar. haber.* Haberleşme, mektuplaşma. [*Ing.* Correspondence *(by letter)*, mutual communication; signals *(military)*; *Fr.* Communication, correspondance]; ◉ **bölgelerarası** ~, *hava.* ◘ **Bölge**; ◉ **bölge içi** ~, *hava.* ◘ **Bölge**; ◉ **havadan yere** ~, *hava.* ◘ **Havadan**.

~ **araçları**, *ask.* Askerî birliklerin ast ve üst komuta kademeleri ve komşu birliklerle sürekli olarak haberleşmelerini sağlayan çeşitli gereçlere verilen ad.

~ **borusu**, *den.* (a) Gemilerde, köprü üstü ile makine dairesi arasında, doğrudan doğruya sesle haberleşmede kullanmak üzere döşenmiş boru. *(Iki başında, tapa biçimine sokulmuş düdükleri vardır. Haberleşme isteyen taraf, düdüğü yerinden çıkarttıktan sonra ağzını düdüğün boşluğuna yerleştirerek kuvvetle üfler. Bu üfleme sonucu, öbür uçtaki düdük öter. Bu sinyali alan taraf, düdüğü çıkararak karşı tarafla konuşmaya başlar);* (b) Harb gemileriyle telsiz istasyonları arasında, bu istasyonlarla kıyıdakiler arasında ve gemilerle özel muhabere istasyonları arasında telsizle konuşmak. *(Telsiz muhabere nizamnamesi 1947'de Atlantic City'de toplanan Milletlerarası Telsiz Telgraf Antlaşması konferansında tespit edildi.)*

~ **bürosu**, *ask.* Bünyesinde personel ve malzeme bulunduran ve bu personel veya donatımdan biri veya ikisi ile haberleşme teminine yarayan bir tesis. [*Ing.* Agency for communication].

~ **disiplini**, *ask.* Muhabere güvenliğini ve irtibat şebekesinden en iyi biçimde yararlanmayı sağlamak amacıyle alınacak tedbirlerin tümüne birden verilen ad.

~ **etmek**, Haberleşmek, mektuplaşmak. [*Ing.* To correspond, to communicate].

~ **hürriyeti**, *huk.* ◘ **Haberleşme hürriyeti**.

~ **memuru**, Telgrafçı. [*Ing.* Telegraphing clerk of a post office, operator].

~ **merkezi**, *ask.* Ast, üst ve komşu birliklerle haberleşmenin sağlanması için telsiz, telefon gibi araçların kurulup işletildiği yer. [*Ing.* Communication center; *Fr.* Axe de transmission].

~ **sınıfı**, *ask.* Savaş harekâtının desteklenmesinde haberleşme düzeninin kurulması ikmali ve hizmetlerinin yapılmasını, savaşta düşmanın elektronik araçlar kullanılmasını engellemeyi veya bunu sınırlandırmayı sağlayan yardımcı sınıf.

~ **subayı**, *ask.* ◘ **Subay**.

~ **şebekesi**, Haberleşme şebekesi. [*Ing.* Intelligence net].

~ **vızıldağı**, *den.* Telgraf muhaberesi taliminde kullanılan maniple ve pilden düzenlenmiş vızıldaklı âlet.

muhabereci, I. *ask.* Haberleşme sınıfından olan asker. [*Ing.* Soldier or officer of the signals corps].

muhabir /muhâbir/, I. *Osm.* < *Ar. haber* > *muhâbere. esk.* § ❶ Haber veren kimse, haberci, biriyle haberleşen kimse. [*ing.* Correspondent; *Fr.* Correspondant]; § ❷ Basın ve yayın organlarına haber toplayan, bildiren, yazan kimse. [*Fr.* Reporter]; ◉ **adliye** ~ **i**, *basın.* Duruşmaları ve dosyaları takip ederek adliye ile ilgili haberleri bildiren muhabir. *(Bazen polis muhabirliği ile birlikte yürütülür ve polis-adliye muhabiri adı kullanılır).* [*Ing.* Judicial correspondent]; ◉ **bakanlıklar** ~ **I**, *basın.* Başkentte bakanlıklar ve devlet daireleriyle ilgili haberleri bildiren muhabir; ◉ **deniz-tekel** ~ **I**, *basın.* Istanbul ve Izmir gibi liman şehirlerinde, liman, deniz gümrüğü ve tekel ile ilgili haberleri bildiren muhabir; ◉ **diplomatik** ~, *basın.* Dışişleri ve diplomatik misyonla ilgili haberleri bildiren muhabir. [*Ing.* Diplomatic correspondent]; ◉ **foto** ~ **I**, *basın.* Olayları fotoğrafla tespit ederek gazete, dergi veya ajansına bildiren muhabir. [*ing.* Photo correspondent]; ◉ **gazete** ~ **i**, ◘ **Gazete**; ◉ **gelen - giden** *(Beyoğlu)* ~ **I**, *basın.* Istanbul'da, şehre gelip giden önemli kişilerle ilgili haberleri bildiren muhabir; ◉ **harb** ~ **i**, *basın.* Savaş alanından savaşla ilgili haberleri bildiren muhabir. [*Ing.* Correspondent of war]; ◉ **iktisat** ~ **I**, *basın.* Iktisatla ilgili haberleri bildiren muhabir. [*Ing.* Correspondent of economy]; ◉ **iş ve işçi** ~ **i**, *basın.* Iş ve işçilerle ilgili haberleri bildiren muhabir; ◉ **millî eğitim-üniversite** ~ **i**, *basın.* Millî eğitim ve üniversitelerle ilgili haberleri bildiren muhabir; ◉ **parlamento** ~ **i**, *basın.* Başkentte parlamento haber ve yorumlarını bildiren muhabir; ◉ **polis** ~ **I**, *basın.*

Polisle ilgili haberleri veren muhabir. [*ing.* Police correspondent]; ◉ **serbest ~,** *basın.* Basın ve yayım organlarına yazı işlerince istenen veya kendi seçeceği değişik konularla ilgili haber ve yazılar veren muhabir. [*ing.* Free correspondent]. ◉ **siyasî parti ~ i,** Siyasî partiler ve derneklerle ilgili haberleri bildiren muhabir; ◉ **sosyete ~ i,** *basın.* Sosyete ile ilgili haber ve dedikoduları bildiren muhabir; ◉ **spor ~ i,** *basın.* Sporla ilgili haberleri bildiren muhabir; ◉ **stajyer ~,** *basın.* Muhabir olmak için staj yapan kimse; ◉ **vilâyet-belediye (şehir) ~ i,** *basın.* Vilâyet ve belediye ile ilgili haberleri veren muhabir; ◉ **yurt** *(Anadolu veya taşra)* **~ i,** *basın.* Kendi bölgesindeki haberleri gazete veya ajans merkezine veya o merkeze yakın bir bölge bürosuna bildiren muhabir; ◉ **yurt dışı ~ i,** *basın.* Yurt dışından basın ve yayım organlarına haber veren muhabir. [*ing.* Foreign correspondent].

~ banka,, *ikt.* Bir bankanın yurt içinde veya dışında ilişki kurduğu banka. [*ing.* Correspondent bank; *Fr.* Banque correspondante].

muhabirlik,-ği, i. Muhabirin görevi, habercilik.

muhacat[1] /muhâcât/, i. *Osm.* < *Ar. esk.* Karşılıklı olarak birbirine bilmece sorarak yapılan yarış. [*ing.* Satirizing in verse, lampooning to each other].

muhacat[2]**,-tı** /muhâcât/, i. *Osm.* < *Ar. hicv. esk.* Karşılıklı olarak birbirini yerme, *hicvetme.* [*ing.* Propounding riddles to each other].

muhacce, i. *Osm.* < *Ar. hüccet* > *muhâcce. esk.* Birbirine delil göstererek tartışma yapma, bir şeyi ispatlamaya çalışma.

muhaccel, s. *Osm.* < *Ar. hacle,* gerdek > *tahcil, esk.* § ❶ Gerdeğe girmiş olan. [*ing.* Placed in the wedding chamber]; § ❷ i. Ayağında beyaz halka olan at.

muhacemat,-tı, ç. i. esk. **Muhaceme**'nin çoğulu.

muhaceme /muhâceme/, i. *Osm.* < *Ar. hücûm' esk.* Her taraftan birden yapılan saldırı. [*ing.* Sudden onslaught, concerted attack; *Fr.* Précipitation, attaque].

muhaceret,-ti /muhâceret/, i. *Osm.* < *Ar. hicret. esk.* § ❶ Bir yerden başka bir yere gidip yerleşme, göç. [*ing.* Moving from one country to another, emigration, immigration; *Fr.* Émigration]; § ❷ *huk.* Yabancı bir ülkeye uzun süre için veya daimî olarak yerleşmek üzere ikamet edilen ülkeden ayrılma; ◉ **~ i akvam,** *tar.* Kavimler göçü. *(M. S. IV. yüzyılda Avrupa'nın doğusunda Hunların baskısıyla meydana gelen büyük göç hareketi.)*

muhacim /muhâcim/, s. *Osm.* < *Ar. hücum* > *muhaceme. esk.* § ❶ Saldırıcı, hücum eden. [*ing.* Assailant, attacking, raider; *Fr.* Ailier]; § ❷ i. *(Futbolda)* Forvet.

muhacimin, ç. i. *esk.* Saldıranlar, hücum edenler.

muhacir /muhâcir/, i. ç: **muhacirin.** *Ar. hecr* + *hicret* > *muhaceret. esk.* § ❶ Yerleşmek üzere başka bir ülkeye giden kimse, göçmen. [*ing.* Emigrant, fugitive, refugee; *Fr.* Émigrant,-ante]; § ❷ s. Göçmüş bir ülkeden kalkıp, başka bir ülkeye yerleşmiş; § ❸ *esk.* Hz. Muhammed ile birlikte veya daha sonra Mekke'den Medine'ye göç etmiş kimse; § ❹ *huk.* Yabancı bir ülkede geçici veya daimî olarak, çeşitli sebeplerle, özellikle daha yüksek bir yaşama seviyesi sağlamak amacıyla yerleşen kimse. *(Muhacirin yanında bulunan veya daha sonra onunla birlikte yaşamaya giden aile mensuplarında muhacir sayılır);* § ❺ *tiy.* Karagözde ve Orta oyununda Rumeli'den gelme, yüksekten atan ve çoğu kez güreşçi olan bir tip; ◉ **daimî ~,** *huk.* Yerleştiği ülkenin toplumuna kaynaşan, o toplumun ekonomisine fiilen katılmış bulunan ve göç ettiği ülkeyle bağlarını az çok koparmış olan kimse; ◉ **geçici ~,** *huk.* Yerleştiği ülkenin toplumuyle kaynaşmayan ve çoğunlukla bu ülkeye süreli bir iş sözleşmesine uygun olarak gelen kimse. ◘ **Göçmen.**

~ arabası, ◘ **Araba.**

~ kuşlar, Göçmen kuşlar. [*ing.* Passenger birds; *Fr.* Oiseaux migrateurs].

muhacirin, ç. i. *esk.* § ❶ Göç edenler, göçmenler; § ❷ Hz. Muhammed ile Mekke'den Medine'ye göç edenler. [*ing.* Meccans who followed the Prophet Muhammed in setting in Medina, emigrants, refugees].

muhacirlik,-ği, i. ◘ **Göçmenlik.**

muhaddep,-bi, i. *Osm.* < *Ar. hadeb* > *tahdib. esk. fiz.* Dışbükey, tümsekli [*ing.* Convex, humpbacked; *Fr.* Convexe, bombé].

muhaddir, s. ve i. *Osm.* < *Ar. hadr* > *tahdir, esk.* § ❶ Duyguları uyuşturan. [*ing.* Narcotic, which benumbs, benumbing]; § ❷ *tıp.* Uyuşturucu ilâç.

muhaddirat, ç. i. *esk.* **Muhaddir**'in çoğulu. Uyuşturucu ilâçlar. [*ing.* Narcotics, anodynes].

muhaddire, s. *esk.* **Muhaddir**'in dişili.

muhaddis, i. ç: **muhaddisin.** *Osm.* < *Ar. esk.* Hadis bilgini. [*ing.* Traditions well versed in Muslim tradition; *Fr.* Théologien versé dans l'étude des apophtegmes et traditions dûs à Mahomet, auteur qui traite des apophtegmes de Mahomet].

muhaddiş, s. *Osm.* < *Ar. hads* > *tahdiş.* § ❶ Kulağı tırmalayan, rahatsız eden; [*ing.* That scratches, disturbing]; § ❷ Sinirlendiren, kızdıran, tahrik eden. [*ing.* Irritating].

muhadi, s. *Osm.* < *Ar. hud'a,* hile > *muhada'a. esk.* Hileci, aldatıcı. [*ing.* Deluder, deceiver].

muhadiane, z. *esk.* Hile ile, aldatarak.

muhadram, i. *Osm.* < *Ar. hadram.* § ❶ Cahiliye devrinde doğan ve İslâmlık zamanında da yaşayan kimselere verilen ad. *(Deyimin hadis ve edebiyattaki anlamları değişiktir);* § ❷ *ed.* Arap edebiyatında şairlerin ayrıldığı dört sınıftan biri; § ❸ *din.* Hem İslâmlıktan önce hem de Hz. Muhammed'in peygamberliği sırasında yaşayan, fakat onu göremeyen ve ancak sahabelerle görüşen müslümanlara verilen ad. *(Bunlar hadis usulü ilminin sınıflandırılmasında tabiî sınıfına girerler. Muhadramların sayısını Müslim, yirmi iki olarak gösterir. Bu sayıyı çıkaran yazarlar da vardır.)*

muhafaza /muhâfaza/, i. *Osm.* < *Ar. hıfz.* § ❶ Koruma, saklama, kavzama. [*ing.* Guarding, defending, protecting, protection; *Fr.* Protection]; § ❷ Yürürlükte tutma, terk etmeme, değiştirmeme. [*ing.* Conservation, preservation]; § ❸ *trm.* Taneleri, meyveleri veya yumurtaları en iyi şartlarda tutmak için yapılan işlemler dizisi *(tanelerin ısıtılması, havalandırılması, soğutulması, yumurtaların parafinlenmesi.)* [*ing.* Keeping, maintenance].

~ altına almak, Korumak, bir yerde tutmak, kapatmak. [*ing.* To guard, keep; protect].

~ etmek, § ❶ Korumak; § ❷ Olduğu gibi bırakmak, kapatmak. [*ing.* To guard, to protect, to keep, to maintain; *Fr.* Protéger, préserver, garantir défendre].

~ ormanları, *huk.* Tehlikeyle karşı karşıya bulunan yerlerdeki ormanlarla, meskûn yerlerin havasını, yollarını toz ve kum fırtınalarına karşı koruyan ve nehir yataklarının dolmasının önüne geçen veya ülke savunması için zorunlu görülen ormanlar.

~ ücreti, *bank.* ve *bors.* Müşterisinin esham ve tahvillerini muhafaza eden ve zamanı gelince bunların kuponlarını keserek tahsil eden bankanın aldığı komisyon.

~ ve emniyet altına alma, *huk.* Ceza muhakemesinin amacına uygun olarak yapılmasını sağlamak üzere başvurulan **ihtiyat tedbirlerinden biri.**

~ yetkinliği, *psikojenetik,* 7-12 yaşlarında kazanılan bir kavramsal düşünce şeması.

muhafazakâr /muhâfazakâr/, b. s. ve i. *Osm.* < *Ar.* ve *Fars.* Bir şeyi değiştirmeden olduğu gibi tutmak isteyen, eskiye bağlı. [*ing.* Conservative; *Fr.* Conservatif].

☆ *Eşanl.* **tutucu.**

muhafazakârane /muhâfazakârâne/, z. *esk.* Muhafazakâra yakışacak şekilde. [*ing.* Conservatively].

muhafazakârlık,-ğı, i. Muhafazakârların herhangi bir evrime karşı olanların anlayış ve görünüşü. [*ing.* Conservatism; *Fr.* Conservatisme]; ☆ *Eşanl.* **tutuculuk.**

muhafazalı, s. Korunaklı, kötü hava şartlarından etkilenmeyen. [*ing.* Well protected, sheltered, secure, unexposed].

muhafazasız, s. Korunaksız, kötü hava şartlarından kolayca etkilenen. [*ing.* Unprotected, sheltered, secure, unexposed].

muhafazat, i. *Osm.* < *Ar. hıfz. esk.* Muhafızlık, koruyuculuk.

muhafete, i. *Osm.* < *Ar. haft, esk.* Yavaş okuma veya söyleme. [*ing.* Speaking in a very low voice, a reading low or mutteringly].

muhaffef, s. ve i. *Osm.* < *Ar. hiffet,* hafiflik > *tahfif. esk.* § ❶ Hafifletilmiş. [*ing.* Not doubled in pronunciation *(consonant),* lightened, alleviated; *Fr.* Rendu léger, simplifié]; § ❷ *san. esk.* Bir yazı tarzı.

muhaffif, s. *Osm.* < *Ar. hiffet,* hafiflik > *tahfif. esk.* Hafifleten, hafifletici. [*ing.* That lightens or alleviates, lightening].

muhaffife, s. *esk.* **Muhaffif**'in dişili.

muhafız /muhâfız/, s. ç: **muhafızın.** *Osm.* < *Ar. hıfz* > *muhâfaza.* § ❶ Kolcu, kollayıcı, gözetici, koruyan, kavzayan, saklayan. [*ing.* Guarding; *Fr.* Conservateur]; § ❷ i. Bir kişiyi veya bir şeyi korumakla görevli kimse. [*ing.* Guard, defender, warden, guardian, protector; *Fr.* Garde]; § ❸ Bir devlet büyüğünü korumakla görevli asker; § ❹ *esk.* Bir kalenin veya büyük bir şehrin önemli yerlerini korumak, asayişini sağlamak gibi işlerle görevli askerî kumandan. [*ing.* Commander of a fort]; § ❺ *tar.* Roma imparatorlarının özel muhafız erleri. *(Bu erlere «protoryen» denirdi);* ◉ **kafile ~ ı,** *esk.* ◘ **Kafile;** ◉ **kara ~,** *tar.* Macar kralı *Mathias Corvinus* tarafından kurulan piyade kıtası. Geceleri Bordeaux limanını koruyan ve kaçakçılığa engel olan okçulardan kurulu manga. [*ing.* Black guard; *Fr.* Garde noire].

~ kıtası, § ❶ *ask.* Krallar, cumhurbaşkanları ve devlet başkanlarını korumak için kurulmuş kıtalar. [*ing.* Bodyguard; *Fr.* Garde du corps]; § ❷ Sınır, kıyı, demiryollarının korunmasına ayrılmış birlikler; § ❸ Park ve ambarları koruyan veya esirleri teslim alıp geriye götüren kıtalar; ◉ **tapu sicil ~ ı,** ◘ Tapu.

muhafızın, ç. i. *esk.* **Muhafız**'ın çoğulu.

muhafızlık,-ğı, i. Muhafız olma hali; Muhafızın yaptığı iş. [*ing.* Guardianship; *Fr.* Charge et dignité d'un muhafız, garde].

muhak, i. *Osm.* < *Ar. muhakk. esk.* Kamerî ayların son üç gecesi; ayın güneşle birlikte doğup görünmediği geceler. [*ing.* Dark of the moon *(that part of the month when the moon is invisible); Fr.* Nouvelle lune].

muhakat, i. *Osm.* < *Ar. hikâye* > *muhaka. esk.* Hikâye söyleşme, birbirlerine hikâye anlatma. [*ing.* Relating, telling stories to one another].

muhakemat, ç. i. *Osm.* < *Ar.* **muhakeme**'nin çoğulu.

~ dairesi, *huk. esk.* Şûrayı Devlette görülecek dâvaların yargılama mercii olarak, 1868 tarihli *«Şûrayı Devlet Nizamnamei dahiliyesi»* gereğince kurulmuş daire.

~ **Genel Müdürlüğü**, *huk. esk.* Maliye Bakanlığı Bas Hukuk müsavirliğiyle birlikte Maliye Bakanlığı bünyesinde yer alan daire.

muhakeme /muhakeme/, i. ç: **muhakemat** *Osm.* < *Ar. hükm.* § ❶ Karşı iki tarafı dinleyerek bir hüküm verme, usa vurma, uslamlama. [*ing.* Reasoning; *Fr.* Raisonnement]; § ❷ *huk.* Tarafları dinleyip hüküm verme. [*ing.* Judgement, discernment; *Fr.* Jugement]. ☆ *Eşanl.* **yargılama**; § ❸ Davacı ile dava edilenin yargıç karşısına çıkmaları: *Yarın muhakememiz var.* [*ing.* Hearing, trial; *Fr.* Procès]; § ❹ *mec.* Bir işi zihinde iyice inceleyip bir karara varma; § ❺ *fels.* Yargıları art arda birbirine bağlayıp sonuç çıkarmayı sağlayan düşünce işlemi. [*ing.* Reasoning; *Fr.* Raisonnement]; ⊙ ~ **nin açıklığı**, *huk.* Mahkemelerce yapılan yargılamanın prensip olarak açık olusu, herkesçe izlenebilişi. [*ing.* Publicity of the proceeding; *Fr.* Publicité des débats]; ⊙ ~ **nin iadesi**, *huk.* Mahkemelerce verilerek kesinleşmiş bulunan hükümlerin, kanunda belirtilen pek özel durumlarda yeniden incelenmesi. [*ing.* Reopening of a case revision of a judgment; *Fr.* Révision]; ⊙ ~ **nin men'i**, *huk.* Ceza kovuşturmasının ilk araştırma döneminde sorgu yargıcının sanığın suçluluğunu ortaya koyacak yeterince delil ve sebep bulamaması nedeniyle son tahkikatın açılmasına gereklilik olmadığını belirten kararı. [*ing.* Nonsuit; *Fr.* Ordonnance, de non-lieu]; ⊙ ~ **nin tehir ve taliki**, *huk.* Ara vermeksizin devamı gereken duruşmaların, herhangi bir engel nedeniylâ daha ileri tarihe bırakılarak muhakemeye ara verilmesi; ⊙ ~ **yi gerektiren sebepler**, *huk.* Bir dava görülürken ortaya çıkan, çözülmesi o mahkemenin görev alanı dışında bulunan ve asıl dâvanın halline etkili olan sebepler; ⊙ **adi** ~ **usulü**, *huk.* Kanunun hususi muhakeme usulüne tutmadığı bütün dâvalarda cereyan eden tahkik ve muhakeme şekli; ⊙ **basit** ~ **usulü**, *huk.* Ihtilâfsız kazalarda veya mevcut delillerin ve işin mahiyeti âdi muhakeme usulünün uygulanmasını gerekli kılmadığı ve usul kanunu ile özel kanunların belirttikleri konularda uygulanan muhakeme tarzı. [*ing.* Simple trial procedure]; ⊙ **biçimsel** ~, *psik. Jean Piaget*'nin terminolojisinde, düşünmenin üstün seviyesi; bu muhakeme tarzında, ileri sürüşler arasındaki bileşmeler belli bir sistem içinde tanımlanmış bulunan birtakım kurallara uyar. *(Bu muhakeme matematik veya mantık üstünde temellenen sözlü bir sembolizme dayanır ve ancak biçimsel işlemler düzeyinde mümkündür. Piaget bu işlerin özelliklerini açıklamıştır.* [*ing.* Formal reasoning; *Fr.* Raissonnement formel]; ⊙ **cari** ~, *huk.* ◘ Cari; ⊙ ⊙ **durum** ~ **si**, *esk.* ◘ **Durum**; ⊙ **gaiplerin** ~ **si**, *huk.* ◘ **Gaip**; ⊙ **idarî durum** ~ **si**, *ask.* Bir komutan veya erkânı tarafından ikmal, ulaştırma, tahliye ve diğer idarî konuların gerekli şekilde düzenlenmesi için yapılan inceleme. Idarî durum muhakemesinden, idarî plan için esas olarak faydalanılır. [*ing.* Administrative estimate]; ⊙ **maddi** ~, *psik.* Düşüncenin ara veya orta düzeyi. *(Aşağı düzey yaşanmış çıkarsamalar veya duygu-hareket şemaları tarafından meydana getirilir. Bu muhakeme nesneler arasındaki ampirik bağlantıların kopyası gibidir ve genellikle sözlü ve somut bir sembolizme dayanır.)* [*ing.* Material reasoning; *Fr.* Raisonnement matériel]; ⊙ **seri** ~ **usulü**, *huk.* Mahiyeti itibariyle müstacel olup Hukuk Muhakemeleri Usulü Kanununda veya özel kanunlarda bu usulün uygulanacağı belirtilen kanunlarda bu usulün uygulanacağı belirtilen dâvaların sorusturma ve yargılama tarzı. [*ing.* Speedy trial procedure].

~ **usulü**, *huk.* Yargı organları önünde hakların aranması, savunulması, ele geçirilmesi ve yerine getirilmesi için gerekli usul ve şekillerle ilgili kuralların bütünü. [*Ing.* Trial procedure; *Fr.* Procédure, action judiciaire].

~ **yürütmek**, *dey.* Bir şeye, meseleye çözüm yolu aramak. [*ing.* To reason; *Fr.* Raisonner].

muhakemeci, s. Muhakeme etmeyi seven. [*Ing.* Reasonable; *Fr.* Raisonnant,-ante]. ~ **delilik**, *psik.* Sanrı ve zekâ gerilemesi olmadan müzmin ve düzenli bir şekilde yorumlar yaparak sayıklama. *(Onun için ilk bakışta gerçek izlenimi bırakır.)* [*Ing.* Reasonable madness; *Fr.* Folie raisonnante].

muhakkak,-kı, s. *Osm.* < *Ar. hakk* > *tahkik.* § ❶ Doğruluğu kesin, gerçekleşmiş, gerçekli, kuşkusuz, inkârı imkânsız. [*Osm.* Sahih, muspet; *ing.* Certain, sure; *Fr.* Certain]; § ❷ z. Her halde, ne olursa olsun, mutlaka, kesinlikle: *Yarın muhakkak gelecek.* [*ing.* Certainly, no doubt, without doubt; *Fr.* Certainement, sûrement].

muhakkaka, s. *esk.* **Muhakkak**'ın dişili.

muhakkaklık,-ğı, i. Zihnin, sebeplerin geçer olduğunu düşünerek bir hükmü, yanlışlık korkusuna kapılmadan, kuvvetle tasvip etmesi hali, kesin bilgi, yakîn.

muhakkar, s. *Osm.* < *Ar. hakaret* > *tahkir, esk.* Horlanmış hakarete uğramış. [*Ing.* Contemptible, despicable, insignificant].

muhakkik, s. *Osm.* < *Ar. hakk* > *tahkik. esk.* § ❶ Gerçeği arayıp ortaya çıkaran, bir olay veya durumun sebebini araştıran; § ❷ Soruşturucu; § ❸ *masonluk*, Parolayı sorarak ziyaretçilerin niceliğini anlamaktan sorumlu loca görevlisi. [*ing.* Mystic who has attained to the degree of perfection called hakikat, who investigates, scrutinizes closely, verifier, confirmer].

muhakkem, s. *Osm.* < *Ar. hükm* > *tahkim. esk.* Sağlamlaştırılmış, kuvvetlendirilmiş. [*Ing.* Appointed judge or arbiter].

muhakkikane, z. *esk.* Gerçeği araştırana yakışır şekilde. [*Ing.* Scrutinizing *(method etc.)*, scrutinizingly].

muhakkikin, ç. i. *esk.* Gerçeği araştıranlar, soruşturucular.

muhakkir, s. *Osm.* < *Ar. hakaret* > *tahkir, esk.* Hakaret eden, horlayan, hakir gören. [*ing.* Insulting, insulter].

muhakkirane, z. *esk.* Horlarcasına, hakaret edercesine. [*ing.* Insultingly].

muhal,-li, s. *Osm.* < *Ar. havl. esk.* § ❶ Olamaz, olmaz, olmayacak, imkânsız. [*ing.* Impossible inconceivable, absurd; *Fr.* Absurde, impossible]; ❷ *fels.* Anlaşılması imkânsız, anlamsız; § ❸ *huk.* Işlenemeyecek, gerçekleşmeyecek olan *(suç)*.

muhalaa, i. *Osm.* < *Ar. hak. huk. esk.* Kadının kocasına bir miktar mal verip nikâhını satın alması ve ayrılması. [*ing.* Divorcing one's wife at her desire].

muhalat, ç. i. *esk.* Olmayacak seyler. [*ing.* Impossibilities, absurdities; *Fr.* Choses absurdes et impossibles, impossibilités].

muhalata, i. *Osm.* < *Ar. halt. esk.* § ❶ Karışıp görüşme. [*ing.* Conversing, mixing together in society, an associating with another, intercourse]; § ❶ Iyi geçinme.

muhalatat, ç. i. *esk.* § ❶ Karışmalar görüşmeler. [*Ing.* Intercourse, associations]; § ❷ Iyi geçinmeler.

muhalefet,-ti /muhâlefet/, i. *Osm.* < *Ar. hilâf.* § ❶ Bir duygu, düşünce, karar, eyleme karşı çıkma, karşı koyma, karşınlık, aykırılık. [*Ing.* Opposition, contrariness; *Fr.* Opposition]; § ❷ Uymama, baska türlü olma: *Renklerdeki muhalefet.* [*ing.* Contrariness; *Fr.* Contraste]; § ❸ Zıt fikirlilik: *O adam bana daima muhalefet eder.* [*Ing.* Dissention; disagreement in opinion]; § ❹ *(Geniş anlamda)* Muhalefette bulunan kimseler topluluğu; § ❺ *siy.* ve *huk.* Siyasî iktidara aykırı görüş ve davranışları olan ve bunları açık veya gizli olarak ifade eden az veya çok teskilâtlanmış kuvvet. [*ing.* ve *Fr.* Opposition]; ⊙ ~ **e geçmek**, *siy.* ve *huk.* Iktidardan düşerek muhalefet partileri arasında yer almak. [*Ing.* To join the opposition]; ⊙ ~ **ı kıyas**, *gram. esk.* Bir kelimenin söyleniş ve anlam bakımından dilbilgisi kuralları dışında kullanılması, dil kurallarına aykırı tamlama ve cümle kurulması. *(Muhalefetl kıyas terimi yerine, kıyası muhalefet ve galat-ı tahakkümî terimleri de kullanılırdı. Bu durum, eski edebiyatta en çok arapça ve farsça kelimelerde görülürdü);* ⊙ **ana** ~ **partisi**, *siy.* ve *huk.* Ikiden fazla siyasî partinin var olduğu siyasî düzende, iktidar partisinden sonra parlamentoda en fazla üyesi olan siyasî kuruluş. [*Ing.* Chief opposition party]; ⊙ **hava** ~ **i**, *meteor.* Bir yerden başka bir yere gitmeye engel olan kötü hava: *Hava muhalefeti yüzünden Istanbul - Ankara uçak seferleri iptal edildi.* [*Ing.* On account of unfavourable weather; *Fr.* En raison du mauvais temps]; ⊙ **kanuna** ~, ◘ **Kanun.**

~ **etmek**, *(Geniş anlamda)* Karşı koymak, karşı çıkmak. [*ing.* To oppose; *Fr.* S'opposer].

~ **lideri**, *siy.* ve *huk.* Ana muhalefet partisi başkanı. [*Ing.* Leader of the chief opposition party].

~ **partisi**, *siy.* ve *huk.* Iktidarda olmayan parti. [*Ing.* The opposition party; *Fr.* Parti d'opposition].

~ **sözcüsü**, *siy.* ve *huk.* Iktidarda olmayan parti adına konuşan, açıklamalarda bulunan kimse. [*Ing.* Spokesman for the opposition].

~ **şerhi**, *huk.* Herhangi bir kurulda alınan bir karara çeşitli sebeplerle muhalif kalanların genellikle kararın altına yazdıkları muhalefet sebepleri.

~ **varakası**, *ikt.* Muhalefet yazısı, hâmile yazılı hisse senedini ve tahvillerini kaybeden kimsenin, bu senetleri çıkarmış olan müesseseye, senet ve kupon bedellerini baskalarına ödenmesini istemek için noter eliyle göndereceği yazı. [*Fr.* Opposition au paiement].

muhaleset, i. *Osm.* < *Ar. hulûs, esk.* Birbirine karşı içten dostluk gösterme, içtenlikle davranma.

muhalif /muhâlif/, s. ve i. *Osm.* < *Ar. muhâlefet.* § ❶ Bir karara, bir kanuna veya kurala v.b. karşı olan birinin düşüncesine aykırı düşüncede bulunan, aykırı, uymaz, benzemez: *Bu iki renk birbirine muhaliftir.* [*Ing.* Contrary, against, opposing, opposed; *Fr.* Contraire]; ☆ *Eşanl.* **karşıt, zıt**; § ❷ Zıt fikirli: *Muhalif parti.* [*Ing.* Opposing, opponent; *Fr.* Opposant]; § ❸ Muhalefetten olan. [*Ing.* Adversary, antagonist, opponent].

~ **hava**, *den.* Bozuk olan veya bozacağı anlaşılan hava.

~ **mefhum yoluyle istidlâl**, *huk.* Kanun koyucunun belli şartlar için kabul ettiği bir çözüm tarzının, bu sartların tersi söz konusu olunca tamamiyle ters yönde olması.

~ **partî**, *sosy.* ◘ **Parti.**

~ **rüzgâr**, *den.* Geminin gittiği yönden esen rüzgâr.

muhalife, s. *esk.* **Muhalif**'in dişili.

muhalifîn, ç. i. *esk.* Muhalifler, karşı düşüncede olanlar.

muhalla /muhallâ/, s. *Osm.* < *Ar. halâ, boşluk* > *tahliye, esk.* Boşaltılmış. [*Ing.* Empty, emptied].

muhallak, s. *Osm.* < *Ar. halk* > *tahlik, esk.* § ❶ Tıraş olmuş; § ❷ i. Mina'da hacıların tıraş oldukları yer. [*ing.* Shaven, name of a place in Mina where pilgrims usually have their heads shaved].

muhallebî, i. ◘ **Mahallebi.**

muhallebici, i. ◘ **Mahallebici.**

muhalled, s. ◘ **Muhallet.**

mahalledat, muhalledin, muhalledun, ç. i. *esk.* Sürekli kalan, ebedî olan şeyler.

muhallef, s. *Osm.* < *Ar. halef* > *tahlif, esk.* § ❶ Geride kalan; § ❷ Ölen bir kimseden kalan *(mal)*. [*Ing.* Left behind *(by*

a deceased person); Fr. Laissé en héritage].

muhallefat */muhallefāt/*, ç. i. *Osm. < Ar. muhallef, esk.* Ölen bir kimsenin bıraktığı şeyler. [*ing.* Effects bequeathed or left, inheritance; *Fr.* Héritage].

~ akçesi, *huk. esk.* Muhallefat defterine göre, ölünün bıraktığı şeylerin satışından toplanan para. *(tereke bedeli de denir).* Bunlar, kanunlarla tayin edilen zamanlarda vârislere verilir. Vâris olmadığı zaman hazineye gelir kaydedilir.

~ defteri, *huk. esk.* Ölünün kalan eşyası hakkında tutulan defter *(tereke defteri de denir).* Ölünün küçük çocuk bırakması veya öldüğü yerde kimsenin bulunmaması durumunda muhallefat memuru veya kadı tarafından tutulurdu.

~ halifesi, *mal.* Muhallefat kaleminde çalışan kâtipler. Mirassız ölenlerin bıraktıkları terekelerle müsadere olunan mallara ait kayıtları tutarlardı.

~ kalemi, *mal,* Vârissiz ölenlerin bıraktıkları terekeye ait işlerle uğraşan başmuhasebeye bağlı daire.

~ memuru, *huk. esk.* Ölenlerin bıraktıkları şeyleri tespit eden ve bunları paraya çeviren görevli. *(Ölen kimsenin vârisi olmaz veya bu vâris küçük ve malı idare edemeyecek durumda olursa ölenden kalan şeylere el koyardı).*

muhallefe, i. *Osm. < Ar. muhallef, esk.* Kocası ölerek dul kalan kadın. [*ing.* Widow].

muhallet, s. *Osm. < Ar. huld > muhalled. esk.* Sürekli olan, daimî, kalımlı. [*ing.* Eternal, durable, immortal].

muhalli, s. *Osm. < Ar. halā > tahliye, esk.* Boşaltan. [*ing.* Emptying, vacator].

muhallid, s. *Osm. < Ar. huld,* sonsuzluk *> tahlid, esk.* Sonsuzlaştıran, sonsuz kılan. [*Ing.* Eternalizing, immortalizing].

muhallide, s. *esk.* Muhallid'in dişili.

muhallil, s. *Osm. < Ar. hall > tahlil. esk.* § ● *fiz.* Eriten; § ● *kim.* Çözümleyen, tahlil eden. [*ing.* Solvent; *Fr.* Qui a la propriété de dissoudre, dissolvant, dialyseur]; § ● Haram bir şeyi helâl eden, hülleci; § ● *huk. esk.* Talâkı selâse yoluyle kesin olarak boşanmış ve iddet müddetini geçirmiş bir kadınla evlenen ikinci koca. *(Kadını boşayan ilk kocaya muhallelûnleh denir).* [*Ing.* One who marries a woman divorced triply by her husband and then divorces her thus making it lawful for her first husband to marry her again]; § ● *tıp. esk.* Şişleri, yumruları veya bir iltihabı iyi eden ilâç.

muhallilât, ç. i. *esk.* Yumruları, şişleri, iltihapları iyi eden ilâçlar. [*Ing.* Solvents].

muhallile, s. *esk.* Muhallil'in dişili.

muhallim, s. *Osm. < Ar. hilm > tahlim, esk.* Öfkeli bir kimseyi yumuşatan, sakinleştiren.

muhallis, s. *Osm. < Ar. halās > tahlis, esk.* Kurtaran, kurtarıcı. [*Ing.* That saves, redeems, savior, deliverer].

muhallit, I. *Osm. < Ar. halt > tahlit, esk.* Bir şeyin saflığını bozacak şekilde içine başka şeyler karıştıran. [*Ing.* Who mixes, confuses, jumbles, mixer, confounder, disturber].

muhamat /muhāmāt/, i. *Osm. < Ar. himāye, esk.* § ● Avukatlık etme; § ● Saldırıdan koruma. [*Ing.* A repelling aggression, protecting a guarding, defending, protection, defense].

muhami /muhāmi/, i. *Osm. < Ar. himāyt > muhāmāt, esk.* § ● Avukat; § ● Müdafaa eden, koruyan.

muhami /muhāmi/, i. *Osm. < Ar.* Avukat [*Ing.* Defender, advocate, lawyer; *Fr.* Avocat, avoué].

Muhammed, öz. i. Islâm dininin peygamberi. [*Ing.* Muhammed, the Prophet and founder of the Islamic religion; *Fr.* Mohammed].

muhammed, s. *Osm. < Ar. hamd. esk.* Pek çok kere övülmüş olan, güzel huylu olan. [*Ing.* Much praised, praiseworthy].

Muhammedî, s. ve i. ç: **muhammediyun** *Osm. < Ar. (Hz. Muhammed'in adından) esk.* § ● Muhammed ümmetinden olan kimse, Müslüman. [*ing.* Muhammedan Muslim; *Fr.* Mahométan]; § ❷ Peygamber Muhammed'le ilgili. [*Ing.* Pertaining to Muhammed; *Fr.* Relatif au prophète Mahomet].

muhammediye[1], *(Hz. Muhammed'in adından.) Ar. muhammediye.* § ● *ed. esk.* Hz. Muhammed'in hayatını, düşüncelerini konu edinen eserlere verilen ad; § ● s. Muhammedi'nin dişili.

muhammediye[2], i. *(Muhammed adı'ndan Ar. muhammediyye.)* Şii mezhebinin kollarından biri.

muhammen[1], s. *Osm. < Ar.* Tahmin edilen oranlanan. [*Ing.* Estimated; *Fr.* Estimé].

muhammen[2], s. *Osm. < Ar. hamm > tahmin esk.* Tahmin edilen.

~ bedel, *esk.* Bir şeyin paraca tahmin edilen değeri. [*ing.* The estimated value *(of),* estimated price; *Fr.* Prix estimatif].

muhammer[1], s. *Osm. < Ar. himār, esk.* Eşeğe benzetilen, eşek diye adlandırılan [*Ing.* Called a donkey].

muhammer[2], s. *Osm. < Ar. hamr. esk.* Mayalanmış, ekşiyip kabarmış. [*ing.* Leave ned, fermented].

muhammes[1], s. *Osm. < Ar. hames. esk.* Ateş üstünde kızartılmış veya kurutulmuş. [*Ing.* Parched, roasted *(coffer beans, etc.)*].

muhammes[2], i. *Osm. < Ar. hames. esk.* § ● Beşli; § ● i. ve s. Beşgen; § ● i. ve s. *ed.* Her bendi dizeli olan koşuk. [*Ing.* Stanza consisting of five lines; *Fr.* Composé de cinq parties, multiplié pacinq, quintuple].

muhammin, s. *Osm. < Ar. hamn > tahmin esk.* § ● Tahmin eden; § ● i. Bir mal v.b.'nin satışından veya satın alınmasında malın değerine tahminî olarak fiyat biçen kimse. [*Ing.* Appraiser, estimator *Fr.* Expert, estimateur employé, chargé d'apprécier, d'attribuer une valeur approximative à un objet]; ◉ gümrük **~** i, *huk.* ◘ **Gümrük.**

muhammis, s. *Osm. < Ar. hams, esk.* § ● Kahve, mısır v.b. şeyleri kavurup satan *(kimse);* § ● İ. İçinde bir şey kavurmaya yarayan tava.

muhanat, s. ve i. *Osm. < Ar. muhannes > muhanāt. esk.* § ● Alçak *(kimse);* Muhanata muhtaç olmak. [*Ing.* Vile, wretched, mean]; § ● Korkak *(kimse).* [*ing.* Cowardly].

muhanna[1], /muhannā/, s. *Osm. < Ar. hınā > inhinā, esk.* Eğri bükülmüş, eğilmiş.

muhanna[2] /muhannā/, s. *Osm. < Ar. hinnā esk.* Kınalanmış, kına ile boyanmış. [*Ing.* Tinged with henna].

muhannes, s. ve i. *Osm. < Ar. hanes, esk.* Alçak, namert, kalleş *(kimse).* [*Ing.* Effeminate, vile, mean].

muhannesane, z. *esk.* Kalleşçe, kalleşçesine.

muhanneslik,-ği, i. *esk.* Korkaklık, kalleşlik.

muhannit, s. *Osm. < Ar. hant > tahnit, esk.* Ölüleri mumyalayan. [*Ing.* Embalmer].

muharat /muhārā/, i. *Osm. < Ar. her esk.* Birisiyle alay etme, birisinin sakalıyle eğlenme.

muharebat,-tı, ç. i. *esk.* Muharebe'nin çoğulu.

muharebe /muhārebe/, i. ç: **muharebat** *Osm. < Ar. harb. esk.* § ● Savaşma, savaş halinde bulunan devletler arasında karada denizde, havada geçen silâhlı çatışma. [*Ing.* Battle war; *Fr.* Combat, guerre]; § ❷ *(Geniş anlamda)* Şiddetli tartışma. [*Fr.* Discussion animée]; § ● *ask.* Savaşlarda silâhlı kuvvetlerin kara, deniz ve havada taktik amaçlarla yaptıkları silâhlı çatışmaya verilen ad; § ❸ *huk.* ◘ **Harb;** ◉ **~ ye ara verme,** *ask.* Yaralıların ve ölülerin kaldırılması gibi gerekli durumlarda muharip taraflar arasında yapılan bir anlaşma ile mahallî ve geçici olarak savaşın kesilmesi; ◉ **~ yi kesme,** *esk.* Bir birliğin geriye veya düşmandan uzağa doğru yaptığı hareket; ◉ **düzenli ~ ler,** *ask.* İki taraf kuvvetlerinin birkaç hat halinde toplu olarak yaptıkları muharebe; ◉ **emniyet ~ si,** *ask.* ◘ **Emniyet;** ◉ **gösteriş ~ si,** *ask.* ◘ **Gösteriş;** ◉ **hava ~ si,** *ask.* ◘ **Hava;** ◉ **hava yer ~ si,** *hava.* ◘ **Hava;** ◉ **meydan ~ si,** *ask.* Bir harbi kazanabilmek için silâhlı kuvvetlerin bütün güçleriyle belli bir bölgede yaptıkları en büyük çarpışmaya verilen ad. [*Fr.* Bataille en rase campagne]; ◉ **müstaceliyet ~ si,** *hava.* ◘ **Müstaceliyet.**

~ atı, *ask.* Eskiden muharebe günlerinde binilen at. [*Fr.* Cheval de baatille, des trier].

~ atış tatbikatı, *ask.* Taktik bir duruma uygun olarak, gerçekli eğitimi yürütmek maksadıyle muharip birliklerin düşmanı temsil eden çeşitli hedeflere karşı hakikî mermilerle ateş ederek yaptığı askerî tatbikat.

~ bölgesi, *ask.* Muharebe harekâtına katılmış olan dost kuvvetler arasında, karşılıklı olarak müdahaleyi önlemek veya azaltmak amacı ile kurulmuş bulunan *(kara, hava ve deniz)* yasak bölgeye verilen ad. *(Muharebe harekâtını sevk ve idare için gereklidir; genellikle, orduların geri bölge sınırlarından düşmana kadar uzanan sahayı kapsar.)* [*Ing.* Zone or action; *Fr.* Zone d'action].

~ düzeni, *ask.* Savaş halindeki birliklerin düşmanla temas sağladıktan sonra muharebeye girmek için aldığı düzen. [*ing.* Battle order; *Fr.* Ordre de bataille].

~ emirleri, *ask.* Kumandanın amacını ve kararını açıklayan, harekâtın sevk ve idaresindeki bütün birliklere yol gösteren özel talimatlar da kapsayan harekâtı sevk ve idare etmek ve karargâh çalışmalarını yürütmek amacıyle düzenledikleri yere verilen ad.

~ ileri karakol, *ask.* ◘ **Karakol.**

~ istihbaratı, *ask.* Harekâtın başarıyle sevk ve idaresi için düşman ve harekât bölgesi hakkında gerekli bütün bilgilerin sağlanması.

~ keşfi, *ask.* Düşmanla yakın temasta bulunan taktik birliklerin, muharebenin başlangıcında ve devamı sırasında özel olarak kendi kuvvetleriyle yaptığı düşman keşfine verilen ad. *(Taktik birlikler, muharebe keşiflerini, kendi kuruluşlarından çıkardıkları muharebe keşif kollarıyle yaparlar.)* [*Ing.* Battle reconnaissance].

~ keşif kolu, *ask.* Muharebe harekâtı sırasında, muharip kuvvetlerden keşif güvenlik ve muharebe için bağımsız olarak çıkarılmış bulunan küçük taktik birliğe verilen ad.

~ kıtası, *ask.* Bir ordunun savaşta başlıca stratejik görevi yapan en önemli ve en iyi şekilde donatılmış olan parçası *(1945'te muharebe kıtası zırhlı birlikler esasına dayanıyordu.* [*Fr.* Unité combat tante].

~ kuruluşu, *ask.* Askerî kuvvetlerin bir savaş için düzenlenmiş biçimi.

~ meydanı, *ask.* İki muhasım ordunun üzerinde karşılaştıkları arazi. [*Ing.* Battle field; *Fr.* Terrarin de combat, champ de bataille].

~ planı, *ask.* Muharebe etmek üzere bir kumandanın aldığı teritiplerin tümü. Bir teşebbüsü başarıya ulaştırmak için yapılan düzenlemeler.

~ sahası, *ask.* Muharip birliklerin, savaş harekâtını yürüttükleri alanın düşman tarafındaki kısmı.

~ sınıf, *ask.* Kara ordusunun piyade. topçu, zırhlı, süvari gibi başlıca görevi muharebe olan sınıfları. [*Ing.* Arm].

~ sınıf görev yeri, *ask.* Belirli bir sınıf ile adlandırılmamış veya sınıflandırılmamış muharip sınıf görev yeri. [*Ing.* Arms material position].

~ şaşırtması, *ask.* Muharebede tertipleri, imkân ve kabiliyetleri, maksat ve niyetleri gözleyerek, düşmanı kendi zararına

karşı harekette bulunabilecek bir tarzda yanlış bir karara sürüklemek için yapılan askerî faaliyete verilen ad.

~ tatbikatı, *ask.* Barış zamanında, muharip birliklerin, çeşitli taktik durumlarına göre, muharebe tekniğiyle ilgili olmak üzere yaptıkları askerî tatbikata verilen ad. *(Genellikle birlik eğitimlerini tamamlamış olan muharip kıtaların, topluca yapılan muharebe tatbikatlarıyla savaş eğitimleri geliştirir.)*

muharese, muhareset /muhâsere veya muhâreset/ i. *Osm.* < *Ar. hıraset, esk.* Bir şeyi muhafaza etme, koruma. [*Ing.* Keeping, preserving].

muhareşe /muhâreşe/, i. *Osm.* < *Ar. hareş. esk.* Kışkırtma, fit sokma. [*Ing.* An inciting to attack, incitement].

muharib, s. ve i. ◘ **Muharip.**

muharip,-bi /muhârip/, s. *Osm.* < *Ar. harb* > *muharib.* § ● Savaşan, savaşa katılan savaşçı. [*Ing.* Belligerent; *Fr.* Belligérant]; § ● *ask.* Savaşta silâh gücünden yararlanarak düşmanı yok etmek isteyen insan veya kıta. [*Ing.* Combatant; *Fr.* Combattant,-ante].

~ birlik, *ask.* Silâhlı kuvvetlerden muharebe sırasında ikmal ve idarî işler dışında görevlendirilerek doğrudan doğruya savaşan kıtalara verilen ad. *(Bunlar genellikle muharip sınıflara mensup birliklerdir.)*

~ sınıf, *ask.* Silâhlı kuvvetlerden muharebe sırasında doğrudan doğruya savaşan askerî sınıflara verilen ad.

muharref, s. *Osm.* < *Ar. harf* > *tahrif. esk.* Asıl niteliği değiştirilmiş, tahrif edilmiş. [*Ing.* Altered in form *(word)*, anagram, perverted as to language, changed; *Fr.* Changé, erroné, falsifié].

muharrem, i. *Osm.* < *Ar. harâm.* > *tahrim. esk.* § ● Kamer takviminin birinci ayı, aşure ayı. [*Ing.* Arabic lunar calendar, name of the first month; *Fr.* Premier mois lunaire de l'année arabe]; § ❷ s. Haram edilmiş, yasaklanmış. [*Ing.* Forbidden, unlawful, made sacred]; § ❸ i. Erkek adı; § ❹ *din.* Hz. Muhammed'in torunu ve halife Ali'nin oğlu Hüseyn'in Kerbelâ'da şehit edildiği ay.

muharremat, ç. i. *esk.* § ● Dince yasaklanmış şeyler. [*Ing.* Things forbidden by canonical law, sacred things]; § ❷ *din.* Müslümanlara yasak olan yiyecek, içecek ve eylemler.

muharremiye, i. *Osm.* < *Ar. muharremiyye* § ● Muharrem ayının ilk günü; § ❷ O gün verilen bahşiş; § ❸ *ed. esk.* Muharrem ayı dolayısıyla yazılan kaside.

muharrer, s. *Osm.* < *Ar. tahrir. esk.* Yazılmış, yazılı; yazıya geçirilmiş. [*Ing.* Written; *Fr.* Écrit, inscrit].

muharrerat, ç. i. *esk.* Mektup v.b. gibi yazılmış şeyler, yazılar. [*Ing.* Written, papers, writings, correspondence; *Fr.* Écrits, lettres, papiers, correspondance].

muharrib, s. *Osm.* < *Ar. harâb* > *tahrib esk.* Yıkan, tahrip eden, yok eden. [*Ing.* That ruins, spoils, injures].

muharribin, ç. i. *esk.* Tahrip edenler.

muharrif, s. *Osm.* < *Ar. harf* > *tahrif, esk.* § ● *(Bir yazıyı)* Bozan, silen, tahrif eden. § ● Hile yapan, hileci.

muharrik[1], s. *Osm.* < *Ar. hareket, esk.* § ● Harekete geçiren, devindiren. [*Ing.* Mover, moving; *Fr.* Qui meut, moteur, motrice]; § ❷ *mec.* Kışkırtan, ayaklandıran [*ing.* Instigator, inciter, provoker; *Fr.* Agitateur, fauteur de troubles]; § ● *anat* Harekat ettiren. [*Ing.* Motor].

muharrik[2], s. *Osm.* < *Ar. harık, esk.* § ● Yakan, yakıcı; § ❷ Çok susatan, hararet veren; § ● *mec.* Çok fazla acındıran merhamet uyandıran.

muharrike, s. *esk.* **Muharrik'in** dişili.

muharrikiyet,-ti, i. *esk.* Hareket ettiren kuvvet. [*Ing.* Motivity].

muharrir, i. *Osm.*< *Ar. esk.* § ● Yazar. [*ing* Writer, author, editor; *Fr.* Écrivain, auteur rédacteur]; § ● s. Yazı yazan, yazıya geçiren, kâtip.

muharriran, muharririn, ç. i. *esk.* Yazarlar muharrirler. [*Ing.* Writers, authors].

muharrirlik,-ği, i. *esk.* Muharririn yaptığı iş muharririn mesleği. [*ing.* Authorship state of being a writer]; ☆ *Eşanl.* **yazarlık.**

muharris, s. *Osm.* < *Ar. hırs, esk.* Hırslendıran, tahrik ve teşvik eden. [*Ing* That excites to greediness].

muharrisane, z. *esk.* Hırslandırırcasına, tahrik ve teşvik edici yolda.

muharriş, s. *Osm.* < *Ar. tahriş. esk.* § ● *tıp.* İrkiltme işini yapan, irkiltici, azdırıcı. [*Ing.* That irritates or scratches irritating, itching; *Fr.* Qui excite, qui incite excitant]; § ❷ Tırmalayıcı, kurcalayıcı, tahriş eden.

muhasama /muhâsama/, i. *Osm.* < *Ar. husûmet, esk.* § ● İki kişi veya taraf arasında meydana gelen düşmanlık. [*ing* Hostility; *Fr.* Inimité, hostilité]; § ❷ İki taraf arasında olan didişme.

muhasamat /muhâsamât/, ç. i. *Osm.* < *Ar.* **Muhasama'nın** çoğulu.

muhasara /muhasara/, i. *Osm.* < *Ar. hasr esk.* Ele geçirmek amacıyla bir yerin etrafını sarma, uzun süreli kuşatma. [*Ing* Surrounding, besieging, blockading, siege, blockade; *Fr.* Siège, blocus].

~ baskülü, *sil. esk.* Düşey bir eksen üzerinde iki yana sallanan, basküllü uzun bir kalastan meydana gelen roma menşeli bir ortaçağ savaş silâhı. *(Bu silâh XIV. yüzyılda düşman surlarını aşmak için kullanılmıştır).*

~ çardağı, *sil. esk.* Muhasara edenlerin ileri yürüyüşünü korumayı sağlayan savaş âleti. *(Vegece'e göre muhasara çardağı, üstü tahta veya dallardan yapılmış, yanları sazla kapatılmış ve kuşatılacak yere yaklaşmayı sağlayan büyük bir dehlizdi. Kuşatmayı yapanlar birkaç muhasara çardağını birleştirerek hiç görünmeden kale dışı duvarlarının dibine kadar ilerledi.)*

~ günlüğü, *esk.* Bir muhasara sırasında meydana gelen ve verilen emirlerle savunmanın genel yönetimi hakkında hüküm vermeyi sağlayan olaylarla ilgili resmî belge.

~ hattı, *ask.* Kuşatılmış olan bir yerin muhtemel çıkış hareketlerine karşı kuşatıcının kendini korumak üzere meydana getirdiği savunma hattı. *(Hat muhasaraya ait tahkim işleri için hareket üssü olarak kullanılırdı.)*

~ savaşı, *ask.* Başlıca eylemleri kuşatma harekâtı olan özel savaş şekli: *1854-1855 Kırım savaşı bir muhasara savaşı olmuştur.*

~ siperi, *ask.* Bir kaleyi muhasara edenlerin kazdıkları hendek, siper veya toplanma yeri.

muhasebat /muhâsebât/, ç. i. *Osm.* < *Ar. esk.* **Muhasebe'nin** çoğulu.

~ divanı, Sayıştay. [*Ing.* Court of Audit; *Fr.* Cours des comptes].

muhasebe /muhâsebe/, i. *Osm.* < *Ar. hesâb,* i. ç: **muhasebat.** § ● Hesap işleriyle uğraşma, hesap biliml. [*Fr.* Comptabilité]; § ● Bir müessese, ticarî bir kuruluş, bir ortaklık v.b.'nin hesaplarının tümü. Hesap işi, muhasebe işi. [*Ing.* Accounting; *Fr.* Comptabilité]; § ● *esk.* Hesaplaşma, karşılıklı hesap görme, sayışma; § ❸ Bir müessesenin hesaplarının tutulduğu şube. [*Ing.* The accounts office; *Fr.* Comptabilité]; ☆ *Eşanl.* **saymanlık;** § ❹ Hesap bilimine dayanarak gelir, giderle alınan ve verilen paralar defterlerini düzenleyerek hesap tutmak yöntemi. [*ing.* Accounting, bookkeping; *Fr.* Comptabilité]; ◉ **~ sini yapmak** *(bir şeyin), dey.* Olumlu ve olumsuz yönlerini gözden geçirerek bir yargıya varmak, durum muhakemesi yapmak. [*ing.* To call to account, to draw up a balance sheet *(of acts etc.)*]; ◉ **Amerikan ~ sistemi,** *ikt.* ◘ **Amerikan;** ◉ **ayniyat ~ si,** *ikt.* ◘ **Ayniyat;** ◉ **banka ~ si,** *ikt.* ◘ **Banka;** ◉ **fonlar ~ si,** *ikt.* Fonların hareketleriyle ilgili muhasebe. [*Ing.* Accounting of funds or assets; *Fr.* Comptabilité deniers]; ◉ **iktisadî (millî) ~,** *ikt.* Belli bir süre içinde *(genellikle bir yıl)* iktisadî hayatta rolü olan aileler, işletmeler ve yabancılarla yapılan mübadelelerin incelik olarak ölçülmesi ve kaydı *(istatistikçiler, bu mübadelelere «akış» derler; mal akışı, hizmet akışı, para akışı, v.b.)* [*Ing.* Economic accounting, national accounting; *Fr.* Comptabilité économique, comptabilité nationale]; ◉ **İtalyan ~ sistemi,** ◘ **İtalyan;** ◉ **kamu ~ si,** *huk.* Devlet gelirlerinin yönetimine uygulanabilen kuralların tümü veya daha özel olarak bu işleri yürütmekle görevli servis. [*Ing.* Public accounting; *Fr.* Comptabilité publique]; ◉ **maddeler ~ si,** *ikt.* Malların *(hammadde, yarı işlenmiş madde, mamûlmadde)* mübadelesiyle ilgili muhasebe. [*ing.* Accounting of materials; *Fr.* Comptabilité matières]; ◉ **maliye ~ si,** *muh.* İşletmelerde üretilen mal ve hizmetlerin kaça mal olduğunu tespit eden hesap ve kayıt sistemi; ◉ **millî ~,** *mal.* Bir ülkenin belirli bir dönemdeki üretim ve tüketime ilişkin iktisadî faaliyetlerinin tümüyle ilgili bilgileri sağlamağa yarayan muhasebe tekniği; ◉ **munzam ~,** *muh.* Sabit varlıkları değişken varlıklardan ayırmaya yarayan, öte yandan maliyetlerle satış hacmi arasında ilişki kuran ve bu iki unsur ile kâr arasında ilişkiyi belirleyen muhasebe sistemi. [*Ing.* Marginal accounting; *Fr.* Comptabilité marginale].

~ değeri, *muh.* Kıymetlerin ve masrafların para ile ifade edilen maliyeti, muhasebe değerlendirmesi, dış envanter. [*Ing.* Accounting valuation; *Fr.* Evaluation comptable].

~ dışı envanter, *muh.* ◘ **Envanter.**

~ el kitabı, *ikt.* Muhasebe usul ve sistemlerinden bahseden kitap veya rehber. [*ing.* Accounting manual; *Fr.* Mémorial].

~ içi envanter, *muh.* ◘ **Envanter.**

~ kâğıdı, *muh.* Çakı ile yapılacak silintilere dayanabilecek kadar dayanıklı özel bir kâğıt.. [*Ing.* Account book paper].

~ kalemi, *muh.* Resmî bir dairede muhasebe işlerinin yapıldığı büro. [*Ing.* Accounting or auditor's office for the finance of a government department].

~ kârı, *ikt.* Defterlerde kayıtlı olan tahminî kâr.

~ kontrolu, *ikt.* Hesapların sıhhatını kontrol için yapılan muamele. [*Ing.* Accounting control; *Fr.* Control de la comptabilité].

~ makinesi, *büro.* Bir veya birkaç işlemli muhasebe veya ticaret belgelerini hazırlamaya yarayan hesap makinesi.

~ memuru, *muh.* Resmî bir dairede muhasebecilik yapan kimse. [*Ing.* Bookkeeper in a government office; *Fr.* Teneur de livres].

~ prensipleri, *ikt.* Muhasebenin kuramsal ve uygulamalı temele dayanan doktrini. [*Ing.* Accounting principles; *Fr.* Principes de la comptabilité].

~ sistemi, *muh.* Hesapların tasnifinde, defterlerde ve işlemlerde kabul edilen sistem. [*Ing.* Accounting system; *Fr.* Système de la comptabilité].

~ usulü, *ikt.* Muhasebedeki kayıt usulleri, bir muhasebe sisteminde cari olan günlük kayıt usulleri. [*Ing.* Accounting procedure; *Fr.* Procédé de la comptabilité].

~ ünitesi, *ikt.* Bir muhasebe sistemine konu olan müessese, teşebbüs, fabrika, v.b. gibi şeyler. [*ing.* Accounting unit; *Fr.* Unité comptable].

muhasebeci, i. ve s. Muhasebe işleri yapan *(memur).* [*ing.* Accountant, book-keeper, auditor; *Fr.* Comptable]. ☆ *Eşanl.* **sayman;** ◉ **uzman ~,** ◘ **Hesap uzmanı.**

muhasebecilik,-ği, i. Muhasebecinin görevi veya mesleği. [*Ing.* Accountancy; *Fr.* Charge et dignité de chef comptable]. ☆ *Eşanl.* **saymanlık;** ◉ **haremeyn muhasebeciliği,** *teşk. tar.* ◘ **Haremeyn.**

muhasede, i. *Osm.* < *Ar. hased. esk.* Birbirini çekememe, kıskanma.

muhasım /muhâsım/ s. *Osm.* < *Ar. husûmet.* > *muhasama.* § ❶ Hasım olarak karşılaşanlardan her biri; § ❷ Bir dava, oyun, savaş, v.b. da taraflardan her birl. [*Ing.* Adversary *(at law)*, opponent, antagonist; *Fr.* Adversaires, ennemis].

muhasır /muhâsır/, s. *Osm.* < *Ar. hasr* > *muhasara. esk.* Kuşatan, saran. [*Ing.* That shuts in, besieges, invests, besieger; *Fr.* Assiégeant].

muhasırin, muhasırun, ç. i. *esk.* Muhasara edenler, kuşatanlar.

muhasib, i. ◘ **Muhasip.**

muhasibiye, i. *Osm.* < *Ar. muhasibiyye. (Muhasibî'nin adından) esk.* Ebî Abdullah bin-Haris *Muhasibî* tarafından kurulan tarikatın adı.

muhasip,-bi /muhâsip/, i. *Osm.* < *Ar. hesâb* > *Muhasib.* Muhasebe işlerini yapan kimse. [*Ing.* Accountant, treasurer; *Fr.* Comptable].

☆ *Eşanl.* **muhasebecilik, saymanlık.**

muhasiplik,-ği, i. Hesap işleriyle uğraşma. [*Ing.* Accountancy; *Fr.* Connaissances en comptabilité].

☆ *Eşanl.* **muhasebecilik, saymanlık.**

muhassal, s. *Osm.* < *Ar. husûl. esk.* § ❶ Üretilmiş, elde edilmiş. [*Ing.* Gotten, produced, extracted]; § ❷ z. Özetle, sözün kısası: *Muhassal, otuz beş gün bu tarik ile cenk ü cidal olundu;* ◉ ~ ı **kelâm,** *esk.* Sözün kısası. [*Ing.* Sum and substance of a speech].

muhassala, i. *Osm.* < *Ar. husûl. esk.* § ❶ Elde edilen sonuç. [*Ing.* Product, result; *Fr.* Conclusion]; § ❷ *fiz.* Bileşke. [*Ing.* Resultant; *Fr.* Résultante].

muhassan, s. *Osm.* < *Ar. hısn* > *tahsin, esk.* Tahkim edilmiş, kuvvetlendirilmiş. [*Ing.* Fortified, impregnable, by nature].

muhassas, s. *Osm.* < *Ar. husûs* > *tahsis. esk. (Birine)* Ayrılmış, özgülenmiş. [*Ing.* Appropriated, assigned *(to)*; *Fr.* Fixé, déterminé, approprié, alloué].

muhassasat /muhâssasât/, ç. i. *Osm.* < *Ar. esk.* § ❶ Bir kimseye maaş, tayın v.b. gibi verilmiş şeyler; § ❷ i. Devlet bütçesinden devlet daireleri için ayrılmış olan para. [*Ing.* Appropriations, salaries; *Fr.* Appointements].

☆ *Eşanl.* **ödenek.**

muhassen, s. *Osm.* < *Ar. hüsn* > *tahsin, esk.* Güzel, zarif; beğenilmiş, güzel bulunmuş. [*Ing.* Beautiful, approved *(of)*].

muhassenat, ç. i. *esk.* § ❶ Yararlı, güzel, hayırlı işler. [*Ing.* Beautiful things good works, virtues]; § ❷ Yararlılık, üstünlük sebepleri. [*Ing.* Advantages].

muhasser, s. *Osm.* < *Ar. hasret* > *tahsir, esk.* Hasret kalmış, hasrete düşürülmüş.

muhassıl, s. *Osm.* < *Ar. husûl* > *tahsil, esk.* § ❶ Üreten, meydana getiren. [*Ing.* Who gets produces, extracts]; § ❷ i. *teşk. tar.* Osmanlı devletinde *(Tanzimat döneminden önce)* vergi tahsildarı. [*Ing* Tax collector]; § ❸ *(1847-1858 yılları arasında)* Vilâyet, sancak ve kaza içinde, devlete ait malların yönetimi ve gelirlerinin toplanmasıyla görevlendirilmiş memur.

muhassir, s. *Osm.* < *Ar. hasar* > *tahsir, esk.* Hasar yapan, zarar ve ziyana sebep olan, zararlı. [*Ing.* One who causes loss *(to another)*, injurious, detrimental].

muhassirîn, ç. i. *esk.* Zarar ve ziyana sebep olan şeyler veya kimseler.

muhassis[1], s. *Osm.* < *Ar. husûs* > *tahsis, esk.* Tahsis eden.

muhassis[2], s. *Osm.* < *Ar. hasiye* > *tahsiye, esk.* Tahsiye olunmuş, haşiye yazılmış *(kitap v.b.).*

muhaşşi[1], s. *Osm.* < *Ar. naşiye* > *tahşiye'-esk. (Bir kitaba v.b.)* Haşiye yazan, haşiyeleyen. [*Ing.* Annotator].

muhaşşi[2], s. *Osm.* < *Ar. haşyet* > *tahşiye'-esk.* Korkutan, korkutucu. [*Ing.* That makes one fear, awe inspiring].

muhat[1], i. *Osm.* < *Ar. muhat. esk.* Sümük, sümüğe benzer sıvı. [*Ing.* Mucus; *Fr.* Mucosité].

muhat[2], s. *Osm.* < *Ar. esk.* § ❶ Etrafı çevrilmiş, kuşatılmış, sarılmış. [*Ing.* Surrounded, encircled; *Fr.* Entouré]; § ❷ Bir şeyin içinde bulunan. [*Ing.* Comprehended].

muhatab, i. ◘ **Muhatap.**

muhatabat, ç. i. *esk.* Karşılıklı konuşmalar.

muhatabe, i. *Osm.* < *Ar. hitab. esk.* § ❶ Karşılıklı konuşma. [*Ing.* Talking to one another, conversation]; ❷ *mec.* Çatışma, çekişme; § ❸ *huk. esk.* Hukukî bir işlem için tarafların yüz yüze görüşmeleri. Sözlü görüşme. *(Muhatabede meclis dağılıncaya kadar taraflardan her biri sözünü geri alabilir.)*

muhatap,-bı /muhatâp/, i. *Osm.* < *Ar. hitab ve hutbe* > *muhattab.* § ❶ Kendisine söz söylenilen kimse, seslenilen kimse. [*Ing.* One spoken to by another; *Fr.* A qui l'on adresse la parole, auditeur]; § ❷ i. Bir çeki veya poliçeyi ödeyecek kimse. [*Ing.* Drawee, payee; *Fr.* Accepteur]; § ❸ *gram. esk.* Ikinci şahıs. [*Ing.* Second person]; ◉ **ihtiyatî** ~ *huk. ve ikt.* ◘ **ihtiyatî.**

~ **olmak,** § ❶ Kendisine söylenmek, hitap edilmek; § ❷ Yönetilmek, karşısında kalmak.

muhatara /muhâtara/ i. *Osm.* < *Ar. hatar. esk.* § ❶ Korkulu durum, tehlike. [*Ing.* Danger, peril; *Fr.* Danger, péril]; § ❷ Zarar, ziyan. [*Ing.* Risk; *Fr.* Risque].

muhataralı, s. *esk.* Tehlikeli. [*ing.* Dangerous, perilous risky; *Fr.* Dangereux,-euse, périlleux,-euse]

~ **sözleşme,** *huk.* Borçlunun daima bir zarar tehlikesini yüklendiği sözleşme.

muhatarat, ç. i. *esk.* Korkular, tehlikeler.

muhatî /muhâtî/, s. *esk.* Sümüğe benzeyen, sümüksü. [*Ing.* Mucous].

muhavere /muhâvere/, i. *Osm.* < *Ar.* § ❶ *tiy.* Karagöz oyununda Karagözle Hacıvatın oyuna başlama konuşmaları; § ❷ Orta oyununda, birinci bölümde yer alan, Kavuklu ile Pişekâr arasındaki söyleşme; ◉ **bilmece** ~ **si,** *tiy.* ◘ **Bilmece.**

muhavvel, s. *Osm.* < *Ar.* Havale edilmiş, gönderilmiş.

muhavvile /muhâvvile/, i. *Osm.* < *Ar. fiz.* Dönüştürücü. [*Osm.* Transformator; *Ing.* Transformer].

muhayyel /muhâyyel/ s. *Osm.* < *Ar. hayal. esk.* Hayalde olan, hayal edilen, imgelenen. [*Ing.* Imagined, imaginary; *Fr.* Imaginaire].

muhayyelât, ç. i. *esk.* **Muhayyile'nin çoğulu.**

muhayyele, i. ◘ **Muhayyile.**

muhayyem, s. ve i. *Osm.* < *Ar. hayme* > tahyim. *esk.* § ❶ Kurulmuş *(çadır).* [*Ing.* Tent shaped]; § ❷ Çadır, ordugâh; § ❸ Çadırda barınan *(kimse).* [*Ing.* Living in a tent *(man)*].

muhayyemgâh, i. *esk.* § ❶ Çadırlardan meydana gelen ordugâh; § ❷ Ordu çadırlarının kurulduğu alan.

muhayyer[1], s. *Osm.* < *Ar. hayr,* § ❶ Beğenilmediği takdirde geri verilmek şartıyle alınan: Muhayyer mallar. [*Ing.* Who has a choice or option; on approval; *Fr.* A condition]; § ❷ *esk.* Seçim hakkı kendisine verilen, iki şeyden birini seçmekte serbest olan. [*Ing.* Optional; *Fr.* Qui est libre de faire son choix entre deux ou plusieurs object, facultatif]; ☆ *Eşanl.* **beğenmece, seçmeli;** § ❸ *kâğıtç. esk.* Şeker renginde bir çeşit kâğıt. [*Ing.* A kind of moired paper].

~ **bırakmak,** Seçmeli bırakmak.

~ **muamele,** *huk.* ◘ **Muamele.**

muhayyer[2], i. *Osm.* < *Ar. muhayyer. müz.* Türk musikisi makamlarından biri. En eski makamlardan biri olan *muhayyer,* çoşkun, biraz içli bir karakterdedir. Özellikle halk müziği ezgilerinde çok kullanılır. Muhayyer hüseynî dizisinin inici şekline verilen addır. Basit makamlardan biridir. Güçlüsü hüseynî *(mi),* karar perdesi dügâh *(la)* sesleridir. Önce hüseyni beşlisiyle karara bağlanır. Inici olan dizinin *fa* bakiye diyezi ve *si* koma bemolü donanımında gösterilir. Hüseynî beşlisinin ince bölümüne bir uşşak dörtlüsü getirilerek oluşan muhayyer dizisinin sayısı sekizdir. Bu yüzden yapısı duygulu ve yumuşak bir özellik gösterir

muhayyer.buselik,-ği, b. i. *müz.* Türk musikisi makamlarından biri. Muhayyer dizisine *(makamına)* bir buselik beşlisi veya dizinin tamamının eklenmesiyle oluşur. Güçlüsü hüseynî */mi/,* durak perdesi ise düyek *(la)* sesleridir. Makam, önce muhayyer dizisinde dolaşır, güçlüsünde veya üçüncü derecesinde geçici bir duraklama *(yarım kadans)* yapar buselik beşlisi veya bu dizinin tam olarak çalınışıyle durak perdesinde karar kılar. *Muhayyerbuselik* makamının donanımında, muhayyer dizisinin ses değiştirici işaretleri bulunur. Buselik dizisinin ikinci sesinin doğal *(natürel)* işaretiyle, yedinci derecesinin bakiye diyez işareti, gerektiğinde ezginin içinde geçici olarak kullanılır. [*Ing.* A compound makam composed about four centuries ago].

muhayyer.kürdî, b. i. *müz.* Klasik Türk musikisinin bileşik makamlarından biri. Muhayyer makamına bir kürdî dörtlüsü eklenmesiyle meydana gelir. Durak ve güçlüsü, muhayyer makamında olduğu gibi düyek *(la)* ve hüseynî *(mi)* sesleridir. Donanımına muhayyer makamının ses değiştirici işaretleri aynen konulur. Kürdî dörtlüsü için natürel *si* ve küçük mücennep bemollü *si* işaretleri ezginin içinde gerektikçe geçici olarak değişikliğe uğrar. [*Ing.* A compound makam composed about a century and a half ago].

muhayyerlik,-ği, i. § ❶ Muhayyer olma hali. Seçip beğenmeyle ilgili olma; § ❷ *huk.* ◘ **Seçimlik yetki.**

muhayyer.sünbüle, b. i. *müz.* Türk musikisi makamlarından biri. Saba dizisine, altıncı derecesi *(sesi)* olan acem'den *(fa),* ince bölgeye doğru acemaşiran *(çargâh dizisinin şaddî)* dizisinin eklenmesiyle meydana gelir. Makamın iki güçlüsü vardır; birinci derecede güçlü muhayyer *(fa),* ikinci derecedeki ise çargâhtır *(do).* Durak perdesi düyektir *(la).* Makam, ince durak perdesinden başlar, acemaşiran dizisinin seslerinde dolaşır, önce bu dizide, sonra da acemde geçici bir duraklama yapar, saba dizisinin seslerine geçerek çargâhta bir «*asma kıraz*» yaparak saba dörtlüsünde ve tüm dizisinde gezinerek durak perdesinde karar kılar. *Muhayyersünbüle* makamınının donanımında, saba dizisinin ses değiştirici işaretleri olduğu gibi bulunur. Acemaşiran dizisinde bulunan sünbüle *(küçük mücennep bemollü si)* işareti ise ezginin içinde gerektiğinde geçici olarak kullanılır. [*Ing.* A makam composed by Sultan Selim III one and a half centuries ago].

muhayyer.zengüle, muhayyerzingüle, b. i. *müz.* Türk musikisinde bileşik bir makam. Muhayyer ve zengüle makamlarının birleşmesinden meydana gelir. Güçlüsü hüseynî *(mi),* karar perdesi dügâh *(la)* sesleridir. Donanımında, muhayyer makamının ses değiştirici işaretleri aynen bulunur. Ayrıca zengüle makamı için natürel *si,* bakiyye bemollü *si,* bakiyye diyezli *do,* natürel *do* ve bakiyye diyezli *sol* işaretleri geçici olarak ve gerektiğinde ezgi içinde gösterilir. *Muhayyerzengüle* makamı genellikle inici bir özellik gösterir.

muhayyer.zirkeş, b. i. *müz.* Türk musikisinin en eski bileşik makamlarından biri. *(Son yüzyıllarda hiç kullanılmaz olduğundan bu makamda bir esere rastlanmamıştır. Bu bakımdan makamın yapısı, donanımı ve karakteri hakkında bir tanım yapmak mümkün değildir.)*

muhayyib, s. *Osm.* < *Ar. esk.* Yoksun bırakan. [*Ing.* That disappoints, disappointing, frustrating].

muhayyibane, z. *esk.* Yoksun bırakarak.

muhayyil, s. *Osm.* < *Ar. hayal* > *tahyil, esk.* Hayal kuran. [*Ing.* That causes daydreaming].

muhayyile, muhayyele, i. ç: **muhayyelât.** *Osm.* < *Ar. hayal* > *tahyil, esk.* Hayal etme yetisi, gücü. [*Ing.* ve *Fr.* Imagination].
☆ *Eşanl.* **imgelem.**

muhayyir[1], s. ve i. *Osm.* < *Ar. hayret* > *tahyir, esk.* § ❶ Şaşırtan, hayrete düşüren. [*Ing.* Bewildering, astonishing]; § ❷ i. *bot.* Ünlü bir lâle cinsi.

muhayyir[2], s. *Osm.* < *Ar. hıyar* > *tahyir, esk.* Iki şeyin arasında seçim yapılmasını serbest bırakan. [*Ing.* Who gives freedom of option].

muhazara, i. *Osm.* < *Ar. huzur, esk.* § ❶ Karşılıklı tartışma, fikir tartışması. [*Ing.* Conversing or disputing face to face, debate]; § ❷ Birlikte olma, beraber olma. [*Ing.* A being mutually present]; § ❸ *ed.* Karşılıklı edebî fıkralar ve hikâyeler anlatma. [*Ing.* Reciting literary sayings or anecdotes]; § ❹ Bu tarzda yapılan yarışma; § ❺ Edebiyat, tarih, fen v.b. konularda hatırda tutulan ve gerektiğinde söylenen bilgiler.

muhazat /muhâzât/, i. *Osm.* < *Ar. hiza, esk.* § ❶ Karş olma. [*Ing.* ve *Fr.* Opposition]; § ❷ Yüz yüze gelme. [*Ing.* Mutually lining up, conjunction].

muhazele, i. *Osm.* < *Ar. hazele. esk.* Alçaklık, rezillik, bayağılık.

muhazere, i. *Osm.* < *Ar. hazer. esk.* Birbirini korkutma.

muhazi /muhazî/, s. *Osm.* < *Ar. hiza* > *muhazat. esk.* § ❶ Birbirinin karşısında olan, bir hizada bulunan. [*Ing.* Being in line with another]; § ❷ *mat. esk.* Paralel. [*Ing.* Parallel].

mahazzab, s. *Osm.* < *Ar. esk.* Boyanmış, renk verilmiş. [*Ing.* Tinged, dyed].

muhazzar, s. *Ar. esk.* § ❶ Yeşil renge boyanmış. [*Ing.* Made green, verdant]; § ❷ Takdis edilmiş, kutlu. [*Ing.* Blessed; *Fr.* Béni].

muhazzir, s. *Osm.* < *Ar. hazer,* korkup sakınma. *esk.* Sakındıran. [*Ing.* Who warns, menacingly, threatener].

muhbir, s. ve i. *Osm.* < *Ar. haber.* § ❶ Haber ulaştırıcı, haber veren, habercı. [*Ing.* Informer; *Fr.* Informeur]; § ❷ i. Bir gazeteye veya resmî daireye haber toplayıp ulaştıran kimse. [*Ing.* ve *Fr.* Reporter]; § ❸ *huk.* Suçtan zarar gören kimseden başka suçlunun meydana çıkarılarak cezalandırılması amacıyle suçun işlendiğini haber veren kimse. *(Kanun koyucu bazı durumlarda muhbirlerin çekinmelerini önlemek amacıyle bunlara bazı menfaatler sağlamak yoluna da gitmiştir);* § ❹ *tıp. esk.* Bulaşıcı bir hastalığı haber veren ilk belirti.

muhbire, s. *esk.* **Muhbir'**in dişili.

muhbirlik, -ği, i. Haber vericilik.

muhcil, s. *Osm.* < *Ar. haclet. esk.* Utandıran. [*Ing.* Who makes ashamed].

muhdes, s. *Osm.* < *Ar. heds* > *ihdas, esk.* § ❶ Sonradan meydana gelmiş, eski olmayan; § ❷ *mec.* Yeni. [*Ing.* Recently made, not ancient]; § ❸ i. Yenilik; § ❹ *san.* Bir yazı tarzı.

muhdesat, s. *esk.* Yeni şeyler. [*Ing.* Modern things].

muhdis, s. *Osm.* < *Ar. hads* > *ihdas, esk.* Sonradan veya yeniden meydana getiren. [*Ing.* Who creates, Innovator].

muheyh, i. *Osm.* < *Ar. anat. esk.* Beyincik. [*Ing.* Cerebellum].

muhib, s. ◘ **Muhip.**

muhibban, ç. i. *esk.* Dostlar, sevgililer. [*Ing.* Friends, loved ones].

muhibbane, z. *esk.* § ❶ Dostça: *Muhibbane bir nazar imale ederek.* [*Ing.* Friendly, affectionately; *Fr.* Amical]; § ❷ Tarikat taraflısına yakışacak şekilde.

muhibbe, s. ve i. *esk.* § ❶ **Muhibb'**in dişili. [*Ing.* Woman friend]; § ❷ Kadın adı.

muhibbî /muhibbî/, s. *esk.* Dostla ilgili olan.

muhif, s. *Osm.* < *Ar. havf* < *hafe. esk.* Korkunç, korku veren. [*Ing.* That frightens, terrifies, threatens, terrible, formidable, dreadful].

muhife, s. *esk.* **Muhif'**in dişili.

muhik, s. *Osm.* < *Ar. hakk* > *muhikk. esk.* § ❶ Hak veren, doğruluktan ayrılmayan. [*Ing.* Who executes justice; Who does any act conscientiously]; § ❷ Haklı, doğru. [*Ing.* Just, equitable, fair; *Fr.* Juste, exact, véridique].
~ **muamele,** *huk.* Bir aynî hakkın, gerçek sahibinden sâdır olmayan temlikî, tasarrufu.
~ **sebep,** *huk.* Sürekli borç ilişkilerini, feshin ihbarı süresine uymadan sona erdirmeyi haklı gösteren sebep. [*Ing.* Cogent grounds; *Fr.* Justes motifs, raisons valables].
~ **tazminat,** *huk.* ◘ **Tazminat.**
~ **ücret,** *huk.* ◘ **Ücret.**

muhikkane, z. *esk.* Doğru ve haklı olana yakışır yolda. [*Ing.* Correct, just *(act),* rightly].

muhil[1], s. *Osm.* < *Ar. havâle* > *ihâle, esk.* § ❶ Havale eden. [*Ing.* Assignor, transferer; *Fr.* Perturbateur]; § ❷ *huk.* Havale sözleşmesinde bir alacağı havale eden taraf.

muhil[2]**,-lli,** s. *Osm.* < *Ar. halel* > *ihlâl. esk.* Dokunan, bozan. [*Ing.* That injures or violates, who troubles or spoils, disturber; *Fr.* Qui dérange, trouble].

muhip,-bbi, s. *Osm.* < *Ar. hubb* > *ihbab* > *muhibb. esk.* § ❶ Seven, sevgi besleyen, dostlukla bağlı olan. [*Ing.* Who loves, affectionate friend; *Fr.* Qui aime, ami]; § ❷ Taraftar, sempatizan; § ❸ Erkek adı; § ❹ *tasav.* Herhangi bir tarikata ilgi duyan, onun bütün görüş ve düşüncelerini benimseyen *(kimse).*

muhis, s. *Osm.* < *Ar. hiss* > *insas* > *muhiss. esk.* Duyuran, hissettiren. [*Ing.* That feels, is aware of, perceives].

muhiş, s. *Osm.* < *Ar. vahşet, esk.* Korkutan, dehşet veren, ürküten, korkunç. [*Ing.* Solitary, and desolate, dreadful *(place),* terrible, horrible].

muhit,-ti /mühit/, s. ç: **muhitat.** *Osm.* < *Ar.* § ❶ Saran, çevreleyen. [*Ing.* Surrounding; *Fr.* Qui entoure, comprend, embrasse]; § ❷ i. Çevre, yöre. [*Ing.* Circle, environment; *Fr.* Ambiante, milieu].

muhit,-ti, i. *Osm.* < *Ar. havt* > *ihata.* § ❶ Bir kimsenin sürekli ilişki halinde bulunduğu insanlar topluluğu. [*Ing.* Circle; *Fr.* Cercle]. ☆ *Eşanl.* **çevre;** § ❷ Yöre. [*Ing.* Surroundings, environment; *Fr.* Milieu, ambiance]; § ❸ s. *esk.* Çevreleyen; § ❹ Kapsayan, içine alan; § ❺ *bot.* Kılıf, zarf; § ❻ *coğr.* Okyanus. [*Ing.* Ocean; *Fr.* Océan]. ☆ *Eşanl.* **Bahri muhit;** § ❼ *geom.* Çevre. [*Ing.* Circumference; *Fr.* Circonférence].
~ **yapmak, edinmek,** *dey.* Ilişkili olduğu ve tanışıklık ettiği kimselerin sayısını çoğaltmak.

muhitat, ç. i. *esk.* **Muhit'**in çoğulu.

muhkem, s. *Osm.* < *Ar. hükm* > *tahkim. esk.* § ❶ Sağlam, sağlamlaştırılmış, dayanıklı. [*Ing.* Firm, strong; *Fr.* Solide, raffermi]; § ❷ Bozukluğu olmayan, sağlam. [*Ing.* Sound]; § ❸ *huk. esk.* Değiştirilmesi mümkün olmayan söz, yazı v.b.; § ❹ z. *esk.* Sıkıca, sıkı sıkı. [*Ing.* Tight]; § ❺ *mec.* Iyice.

muhkemât /muhkemât/, ç. i. *Osm.* < *Ar. muhkeme, din,* Kur'anda, bir yargı içeren ayetler. [*Ing.* The incontrovertible verses of the Quran].

muhkim, s. *Osm.* < *Ar. hükm* > *ihkâm, esk.* Sağlamlaştıran, sıkılaştıran, kuvvetlendiren.

muhlis, s. *Osm.* < *Ar. hulûs* > *ihlâs. esk.* § ❶ «*Katışıksız, su katılmamış*» anlamında kullanılan **halis muhlis** deyiminde geçer. [*Ing.* Sincere, sincere friend; *Fr.* Sincère, ami sincère]; § ❷ Dostluğunda ve inançlarında içten olan; § ❸ i. Erkek adı; ◉ **halis** ~, *dey.* ◘ **Halis.**

muhlisane, z. *esk.* Içtenlikle, samimiyetle. [*Ing.* Sincerely in a friendly manner; *Fr.* Sincèrement].

muhlisleri, muhlisiniz, *ünl. esk.* Resmî yazışmalarda büyükten küçüğe «*ben*» anlamında hitap sözü.

muhnik, s. *Osm.* < *Ar. hank* > *ihnâk. esk.* Boğan, boğucu. [*Ing.* Throttling, asphyxiating; *Fr.* Étouffant,-ante].

muhrec, s. *Osm.* < *Ar. hurûc* > *ihrâc, esk.* § ❶ Çıkarılmış; § ❷ Yetişmiş, çıkmış; § ❸ *mat. esk.* Dört işlemden her birinin sonucu olan.

muhrez, s. *Osm.* < *Ar. hırz* > *ihrâz, esk.* Kazanılmış olan, herkes tarafından kullanılabilen. [*Ing.* Gained, earned, obtained].

muhrib, s. ◘ **Muhrip.**

muhkeme, s. *esk.* **Muhkem'**in dişili.

muhribe, s. *esk.* **Muhrib'**in dişili.

muhribîn, ç. i. *esk.* Tahrip edenler, yıkıcılar.

muhrik,-ki, s. *Osm.* < *Ar. harık* > *ihrâk.* § ❶ Yakıcı. [*Ing.* Burning, destroying; *Fr.* Qui brûle, brûlant,-ante]; § ❷ Yanık *(ses).* [*Ing.* Very touching, moving *(voice etc.)*].

muhrika, s. *esk.* **Muhrik'**in dişili.

muhrip[1], s. *Osm.* < *Ar. harâb* > *ihrâb. esk.* Yıkan, tahrip eden. [*Ing.* Destructive; *Fr.* Destructif,-ive].

muhrip[2]**,-bi,** i. ç: **muhribîn.** *Osm.* < *Ar. muhrib. ask. den.* Top, torpido ve denizaltılara karşı çeşitli silâhlarla donatılmış, küçük harb gemisi. *(Muhripler, kendilerinden daha küçük olan torpidobotları topa tutmak için XIX. yüzyılın sonlarında ortaya çıktı. Ayrıca, daha büyük gemilere karşı kullanmak üzere torpidolarla donatılmışlardır. Zamanla torpidobotlar ortadan kalktı veya hücumbot oldu; muhripler de 2.000 ile 3.000 tonluk çok hızlı kruvazörler haline getirildi.)* [*Ing.* Destroyer; *Fr.* Destroyer, contre-torpilleur].
☆ *Eşanl.* **destroyer.**

muhriz, s. *Osm.* < *Ar. hırz* > *ihrâz, esk.* Kazanan, elde eden. [*Ing.* Who earns, gains, gets, obtains].

muhsan, s. ve i. *Osm.* < *Ar. hısn* > *ihsân, huk. esk.* Akıl melekeleri yerinde, bulûğa ermiş, hür, müslüman ve ancak nikâhlı karısıyle cinsel münasebette bulunan kimse. *(Aynı nitelikleri taşıyan kadına muhsane adı verilir.)* [*Ing.* Guarded, preserved, married and therefore naturally kept chaste *(man)*].

muhsane, s. ve i. **Muhsan'**ın dişili.

muhsî /muhsî/, s. *Osm.* < *Ar. hasâ* > *ihsâ, esk.* Sayma işini yapan.

muhsin, s. *Osm.* < *Ar. hüsn* > *ihsân, esk.* § ❶ Iyilik eden, iyilikle davranan. Bağışta bulunan. [*Ing.* Beneficient, benefactor; *Fr.* bienfaisant, bienfaiteur]; § ❷ i. Erkek adı.

muhsine, s. *esk.* § ❶ **Muhsin'**in dişili; § ❷ i. Kadın adı.

muhtacîn, ç. i. *esk.* § ❶ Muhtaçlar, ihtiyaç sahipleri. [*Ing.* The needy]; § ❷ Fakirler, yoksullar.

muhtaciyet, i. *esk.* § ❶ Muhtaç olma hali, ihtiyaç içinde bulunma; § ❷ Fakirlik, yoksulluk.

muhtaç /muhtâç/, s. ç: **muhtacîn.** *Osm.* < *Ar. hâcet.* Kendisine bir şey gerek olan, gereksinli. [*Ing.* In want, needy, indigent; *Fr.* Qui est dans le besoin, indigent,-ente].
~ **etmek** *(birine), esk.* Birini, ihtiyaç duyduğu bir şeyl başkasından sağlamak zorunda bırakmak.
~ **insanlar,** *esk.* Birinden iyilik görüp ona karşı boynu eğik olan.

muhtal[1] /muhtâl/, *s. Osm.* < *Ar. hatl.* Kibirli olan, büyüklük taslayan. [*Ing.* Proud, self-important].

muhtal[2] /muhtâl/, s. *Osm.* < *Ar. hile* > *ihtiyâl, esk.* Hileci, dalavereci, dönek. inanılmaz, güvenilmez.

muhtal[3], i. *Osm.* < *Ar. muhtâl. huk. esk.* Havaleyi alan kimse. *(Muhtal havaleyi almakla muhilden olan alacak hakkını*

kaybeder ve fakat buna karşılık mahalünlayehten alacaklı durumuna geçer.)

muhtale, s. *esk.* Muhtal'in dişili hileci *(kadın).*

muhtar[1] /muhtâr/, s. ç: **muhtârân.** *Osm.* < *Ar. hayr* > *ihtiyar.* Özerklikle yönetilen *(ülke v.b.).* [*Ing.* Autonomous; *Fr.* Autonome]. ☆ *Eşanl.* **özerk.**

muhtar[2], i. *Osm.* < *Ar.* Köy veya mahallelerin idarî işlerini yürütmekle görevli ve o köy veya mahallede oturan halk tarafından seçilen kimse. [*ing.* Headman, elder *(of a quarter or village); Fr.* Préposé *(de village)*]; ◉ **mahalle ~ ı,** *huk.* Şehir ve kasabalardaki mahalle teşkilâtının başı olan ve bir mahallede ikamet edenlerin nüfus, yer değiştirme, seçim gibi, çeşitli kanunlarla gösterilen işlerine bakan kimse; ◉ **köy ~ ı,** *huk.* Köy tüzel kişiliğinin yürütme organı ve aynı zamanda, kanuna göre, köydeki devlet işlerini yapan ve bu açıdan devlet memuru durumunda olan kimse.

~ (özerk) bütçe, *ikt.* ve *huk.* ◘ **Bütçe.**

~ tarife, *ikt.* Tamamiyle yasama organının vücuda getirdiği tarife olup ticarî anlaşmalara dayanmaktadır.

muhtârân, ç. i. *esk.* **Muhtar**'ın çoğulu.

muhtare, s. *esk.* **Muhtar**'ın dişili.

muhtarlıyet,-ti /muhtârlıyet/, i. *Osm.* < *Ar. esk.* Muhtar olma hali. [*Ing.* Autonomy; *Fr.* Autonomie].

☆ *Eşanl.* **özerklik.**

muhtarlık,-ğı, i. § ❶ Muhtarın görevi ve makamı. [*ing.* The duties and state of an elder *(man)*]; § ❷ Muhtar tarafından yönetilen köy. [*Ing.* Village administered by an elder].

muhtas, s. *Osm.* < *Ar. husûs* > *ihtisâs, esk.* Bir şeye veya kimseye örgü. [*Ing.* Special, appropriate, proper *(to a thing); Fr.* Propre, particulier].

muhtasar, s. *Osm.* < *Ar. hasr, esk.* § ● Kısa, kısaltılmış olan. [*Osm.* Hulâsa edilmiş; *Ing.* Abbridged; *Fr.* Abrégé]; § ❷ Gösterişi olmayan, az masrafla yapılan.

muhtasaran, z. *esk.* Özetlenmiş olarak, kısaca. [*Ing.* In brief, concisely; *Fr.* Brièvement, en abrégé].

muhtasariyet,-ti, i. *esk.* Özetlenmiş olma, kısalık.

muhtasıd, s. *Osm.* < *Ar. hasad* > *ihtisâd, esk.* Ekinci, ekin biçen hasat toplayan. [*Ing.* Reaper].

muhtasım, s. *Osm.* < *Ar. hasm, esk.* Düşmanlık eden, husumet besleyen. [*Ing.* Disputant, wrangler, adversary].

muhtatıb[1], s. *Osm.* < *Ar. hatab* > *ihtitâb, esk.* § ❶ Söz söyleyen, hutbe okuyan, vaiz veya nutuk veren; § ❷ Bir kızı nikâhla isteyen. [*Ing.* Who asks a woman in marriage, who delivers an address or sermon].

muhtatıb[2], s. *Osm.* < *Ar. esk.* § ● Yakacak odun kesen ve toplayan. [*Ing.* Who cuts or collects firewood]; § ❷ i. Baltalık.

muhtatif, s. *Ar. esk.* § ❶ Kapıp götüren; § ❷ Göz kamaştıran. [*Ing.* Snatcher, seizer, carrier off, dazzling blinding *(light)*].

muhtatîfe, i. *esk.* **Muhtatif**'in dişili.

muhtazı, s. *Osm.* < *Ar. esk.* Alçakgönüllü, mahçup. [*Ing.* Humble, modest, submissive; *Fr.* Humble, modeste].

muhtazıane, z. Alçakgönüllülükle, mahçupça. [*Ing.* Humbly, modestly; *Fr.* Humblement, modestement].

muhtazır, muhtazar, s. *Osm.* < *Ar. huzûr. esk.* Ölüme hazır, can çekişen. [*Ing.* Dying, in the agony of death; *Fr.* Mourant,-ante, agonisant,-ante, moribond, -onde]

muhtazırane, s. *esk.* Can çekişircesine. [*Ing.* Agonizing].

muhtebes, s. *Osm.* < *Ar. habs* > *ihtibâs, esk.* Hapsedilmiş. [*Ing.* Imprisoned, confined, suppressed].

muhtebir, s. *Osm.* > *Ar. haber* > *ihtibâr, esk.* § ● Deneyen, sınayan, yoklayan. [*Ing.* Who ascertains, tries, proves]; § ❷ Bilen, haberi olan.

muhtebirane, z. *esk.* Denercesine, sınarcasına, yoklarcasına. [*Ing.* Expertly].

muhtebire, s. esk. **Muhtebir**'in dişili.

muhtebis, s. *Osm.* < *Ar. habs* > *ihtibâs, esk.* § ❶ Bir yere kapanıp kalan; § ❷ Tıkanan, kapanan; § ❸ i. *huk. esk.* Başkasının malını alıkoyan; § ❹ Tutukluluğun uzatılması emri.

muhtecib, s. *Osm.* < *Ar. hicâb* > *ihticâb. esk.* Örtünmüş, örtülü [*ing.* Veiled, hidden, secluded].

muhted, s. *Osm.* < *Ar. hadd* > *ihtidâd* > *muhtedd. esk.* § ❶ Keskin, keskinleşmiş, [*Ing.* Keen, vehement]; § ❷ *mec.* Kızmış, hiddetlenmiş. [*Ing.* Fierce *(in anger or in battle),* furious].

muhtedi, s. *Osm.* < *Ar. hud'a* > *ihtidâ, esk.* Hilekâr, düzenci. [*Ing.* Deceived, cheated].

muhtefi, s. *Osm.* < *Ar. hafa',* > *ihtifâ'. esk.* Gizlenmiş saklanmış. [*Ing.* Hidden, concealed, clandestine; *Fr.* Caché,-ée, dissimulé,-ée]

muhtefiye, s. *esk.* **Muhtefi**'nin dişili.

muhtekir, s. ve i. ç: **muhtekirin.** *Osm.* < *Ar. ihtikâr, esk.* Aldığı malları biriktirip gereğinde çok pahalıya satan *(kimse).* [*Ing.* Who hoards grain or goods to make a profit, profiteer; *Fr.* Accapareur,-euse].

☆ *Eşanl.* **vurguncu, istifçi.**

muhtekirin, ç. i. **muhtekir**'in çoğulu.

muhtel[1], s. *Osm.* < *Ar. halel* > *ihtilâl, esk.* § ❶ Bozulmuş, bozuk; § ● Karışık.

muhtel[2], s. *Osm.* < *Ar. hall* > *muhtell. esk.* Düzeni bozulmuş, bozuk.

muhteli, s. *Osm.* < *Ar. hak* > *ihtilâ, esk.* Kocasından boşanmış, ayrılmış *(kadın),* [*Ing.* Who puts away his wife for a consideration given to him by her].

muhtelic, s. *Osm.* < *Ar. halecân* > *ihtilâc, esk.* Gayriihtiyarî titreyen, titrek. [*Ing.* Quivering, shaking, agitated, disturbed; *Fr.* Convulsé].

muhtelif, s. *Osm.* < *Ar. hilâf* > *ihtilâf* § ● Türlü, çeşit çeşit, çeşitli. [*Ing.* Various, diverse; *Fr.* Varié,-ée, divers,-erse]; § ● Zıt, birbirine uymayan, muhalif.

~ zararlar, *ikt.* Vukuu melhuz olmayan zararlar.

muhtelife, s. *esk.* **Muhtelif**'in dişili.

muhtelik, s. *Osm.* < *Ar. halk* > *ihtilâk, esk.* Yalan söyleyen, iftira eden. [*Ing.* Deviser, forger *(or a lie)*].

muhtelis, s. ve i. *Osm.* < *Ar. hals* > *ihtilâs.* Para aşıran aşırıcı. [*Ing.* Embezzler, pilferer; *Fr.* Qui a commis un abus, coupable d'abus]

muhtelisane, z. *esk.* Çalıp çırparcasına, beylik mal veya parayı zimmetine geçirerek.

muhtelise, s. *esk.* **Muhtelis**'in dişili.

muhtelit,-ti, s. *Osm.* < *Ar. halt. esk.* § ● Karma, karışık. [*Ing.* Mixed, composite, joint, complex; *Fr.* Mixte, complexe, compliqué,-ée]; § ❷ *sp.* ◘ **Karma.**

~ bağışlama, *huk.* ◘ **Bağışlama.**

~ hakem mahkemesi, *huk.* Çeşitli devletlerin hukukçularından oluşan ve milletlerarası davalara bakan mahkeme. Birinci Cihan Harbi sonunda yapılan barış andlaşmaları ile kurulan bir teşekküldü. Barış anlaşmalarından çıkan anlaşmazlıkları halle görevli idi. [*Ing.* Joint tribunal of arbitration; *Fr.* Tribunal mixte d'arbitrage].

~ hayat sigortası, *huk.* ◘ **Sigorta.**

~ irtifak, *huk.* ◘ **İrtifak.**

~ komisyon, Çeşitli memur ve delegelerden oluşan heyet.

☆ *Eşanl.* **heyet-i muhtelite.**

~ mahkeme, *ikt.* Osmanlı devletinde kapitülâsyonların bulunduğu sıralarda Osmanlılarla yabancılar arasındaki ticaret ve hukuk dâvalarına bakmak için kurulan mahkeme.

~ mübadele komisyonu, *ikt.* Lozan'da Türkiye ile Yunanistan arasında yapılan anlaşmaya göre Türk ve Rum ahalinin değiştirilmesini kontrol edecek, mübadele edilenlerin mallarını, hak ve menfaatlerini korumakla görevli komisyon.

~ sigorta poliçesi, *ikt.* Bir geminin hem belirli bir seyahat hem de belirli bir süre için sigorta edildiğini beyan eden poliçe. [*Ing.* Mixed policy].

~ tarife, *ikt.* Çeşitli milletlere çeşitli resim uygulayan tarife sistemi. [*Ing.* Multiple tariff system].

~ tedrisat, Karma öğretim. [*Ing.* Coeducation].

muhtemel, s. *Osm.* < *Ar. haml* > *ihtimal.* § ● Umulur, beklenir, olasılı, belkili. [*Ing.* ve *Fr.* Probable]; § ● Tam bir kesinlik olmadan gerçek diye kabul edilebilen. [*Ing.* ve *Fr.* Probable].

~ azamî taşkın, *trm.* Sonsuz veya belirli bir devre sırasında bir akarsuyun seçilmiş bir noktasında, belirli frekansta meydana gelmesi beklenen azamî taşkın.

~ işe mevcut raporu, *ask.* Dağıtım yapan levazım subaylığına, üç gün sonraki ihtiyaç için verilen günlük rapor; *(Bir mevki, kamp, garnizon veya bir tümen veya daha büyük bir birlikteki insan sayısını gösterir ve işe maddelerinin dağıtımına esas teşkil eder.)* [*Ing.* Anticipated ration strength].

~ sıcaklık, *meteor.* Aşılması ihtimali az olan seçilmiş bir sıcaklık derecesi.

muhtemelât, ç. i. *esk.* Olması mümkün olan şeyler, ihtimaller. [*Ing.* Possibilities, probabilities; *Fr.* Possibilités, probabilités].

muhtemelen, z. *Ar.* Görünüşe göre, muhtemel olarak. [*Ing.* Probably; *Fr.* Probablement].

muhtemi, s. *Osm.* < *Ar. himye* > *ihtimâ, esk.* Perhiz yapan, yasaklanmış şeyleri yemeyen. [*Ing.* Who diets, who restrains himself, abstinent].

muhtenik, s. *Osm.* < *Ar. hank* > *ihtinâk, esk.* Boğulmuş, olan, boğuk. [*Ing.* Choked, throttled].

muhtera, s. *Osm.* < *Ar. har'* > *ihtirâ, esk.* § ● Icat edilmiş, bulunmuş. [*Ing.* Invented]; § ● Uydurulmuş *(şey).*

muhteraat, ç. i. *esk.* § ● Yeni bulunmuş şeyler. [*Ing.* ve *Fr.* Inventions]; § ❷ Uydurulmuş, yalan sözler. [*Ing.* ve *Fr.* Inventions].

muhterem, s. *Osm.* < *Ar. hürmet* > *ihtirâm, esk.* § ❷ Sayın, hürmete lâyık saygıdeğer. [*Ing* Honorer, respected, esteemed, venerable; *Fr.* Estimé, honoré, vénéré]; § ❸ i. Erkek ve kadın adı.

muhtereme, s. *esk.* **Muhterem**'in dişili.

muhteremiyet, i. *esk.* Saygıdeğerlik.

muhteri, s. *Osm.* < *Ar. har* > *ihtirâ, esk.* § ● Icat eden, yeni bir şey yaratan. [*Ing.* Inventor, patentee; *Fr.* Inventeur,-trice]; § ❷ *mec.* Yalanlar uydurarak bir kimseye iftirada bulunan. [*Ing.* Contriver, calumniator; *Fr.* Calomniateur,-trice].

muhteria, s. *esk.* **Muhteri**'nin dişili.

muhteriane, z. *esk.* § ❶ Yeni bir şey yaratarak; § ❷ *mec.* İftirada bulunarak. [*Ing.* Inventively].

muhteribi, s. ç: **muhteribin.** *Osm.* < *Ar. harb* > *ihtirâb, esk.* Savaşan, harb eden. [*Ing.* Engaged in war, fighting a battle].

muhteribin, ç. i. *esk.* **Muhterib**'in çoğulu.

muhterif, i. *Osm.* > *Ar. hiref,* sanatlar > *ihtirâf, esk.* Sanatkâr, iş sahibi kimse. [*Ing.* Who works and earns his subsistance, artisan, artificer].

muhterife, i. *esk.* **Muhteri**'nin dişili.

muhterik, s. *Osm.* < *Ar. hark,* yakma > *ihtirâk, esk.* Yanmış, yanık. [*Ing.* Burning, burned; *Fr.* Brûlé,-ée].

muhteris[1], s. *Osm.* < *Ar. hırs* > *ihtirâs, esk.* Tutkulu, aşırı istekli, ateşli. [*Ing.* Inordinately desirous, covetous].

muhteris[2], s. *Osm.* < *Ar. hirâset* > *ihtirâs, esk.* Çekinen, tetikte duran, sakınan.

muhteriz, s. *Osm.* < *Ar. hırz,* sığınak, *esk.* Sakınan, çekinen, çekingen. [*Ing.* Who takes precautions, cautious, reserved, timid, hesitating; *Fr.* Précautionné,-ée, réservé,-ée].

muhterizane, z. *esk.* Çekinerek, sakınarak. [*Ing.* Cautiously].

muhtesib, i. *Osm.* < *Ar. hesâb.* § ● *teşk.*

tar. Din kurallarına göre esnafı denetleyen görevli [*Ing.* Superintendent of police who has charge of examining weights, measures, provisions, etc.]; ❷ Belediye ve polisin işlerine bakmakla görevli memur.

muhteşem, s. *Osm.* < *Ar. haşmet.* § ❶ Gösterişli, ihtişamlı. [*Ing.* Majestic; *Fr.* Majestueux,-euse, superbe, magnifique]; § ❷ i. Erkek adı.

muhteşeme, s. *esk.* Muhteşem'in dişili.

muhteşi, s. *Osm.* < *Ar. muhteşi'. esk.* Aşağılık duygusu içinde olan. Kendini aşağı gören.

muhteşid, s. *Osm.* < *Ar. haşed* > *ihtişâd, esk.* Biriken, toplanmış, olan.

muhtetin, s. *Osm.* < *Ar. hitan* > *ihtitân. esk.* Sünnet edilmiş.

muhteva /muhtevâ/, i. *Osm.* < *Ar. havâ* > *ihtivâ.* § ❶ Bir şeyin içinde bulunan şey, içerik. [*Ing.* Contents; *Fr.* Contenu]. ☆ *Eşanl.* **kapsam**; § ❷ (a) Bir şeyin içinde bulunan; (b) Bir öğretim programında üzerinde durulması veya işlenmesi istenilen ünite, konu ve faaliyetlerin tümü; (c) Konuşma veya yazıda, sunulan veya sunulacak fikirler, bilgiler, görüşler; (d) Konu; ◉ **hakkın ~ sı,** *huk.* ◘ **hak**[3].

~ **analizi,** *eğt.* Öğretim programında yer alan kapsamının veya ders konularının kararlaştırılmış kriterlere göre elestirici bir tarzda çözümlenmesi.

~ **dersleri,** *eğt.* Tarih, coğrafya biyoloji, yurtdaşlık bilgisi gibi bilgi kazandırmayı amaç edinen okul dersleri.

~ **fişi,** *küt.* Kitabın ayrıntılı bibliyografik künyesini veren fiş.

~ **geçerliği,** *eğt.* (a) Test soruları ile ölçülecek konu ve yeteneklerin örneklenmesindeki elverişlilik derecesi; (b) Testin maddelerinin dikkatli bir şekilde incelenmesiyle belirtilen geçerliği.

~ **kaydı,** *küt.* Çok ciltli bir eserin her cildine ait müşterek olmayan bibliyografik bilgilerin kaydedilmesi.

muhtevî /muhtevî/, s. *Osm.* < *Ar. havâ* > *ihtivâ. esk.* İçine almış, içinde bulundurmuş, kavramış. [*Ing.* Containing: *Fr.* Comprис, contenu].

☆ *Eşanl.* **kapsayan.**

muhteviyat,-tı /muhtevîyât], ç. i. *Osm.* < *Ar.* İçindekiler. [*Ing.* Contents; *Fr.* Contenu].

muhtezen, s. *Osm.* < *Ar. hazn* > *ihtizân. esk.* Biriktirilip ambara konmuş, Saklanmış, gizlenmiş. [*Ing.* Store up, preserved, hidden].

muhtezin, s. *Osm.* < *Ar. hazn* > *ihtizân. esk.* Biriktirip ambara koyan. Saklayan, gizleyen. [*Ing.* Who stores up, boarder of wealth, who conceals].

muhtezir, s. *Osm.* < *Ar. esk.* Çekinen sakınan. [*Ing.* Cautious, circumspect].

muhtır, s. *Osm.* < *Ar. hutûr* > *ihtâr, esk.* Hatırlatan, akla getiren. [*Ing.* Who reminds].

muhtıra, i. *Osm.* < *Ar. hutûr* > *ihtâr. esk.* § ❶ Bir devletin başka bir devlete politik sorunlarla ilgili olarak yolladığı yazı. [*Ing.* ve *Fr.* Note]; ❷ Unutulmaması gerekli şeyleri yazmaya yarar takvim şelkindeki defter. [*Ing.* Memorandum; *Fr.* Mémorandum]. ☆ *Eşanl.* **andaç.**

muhtıl, s. *Osm.* < *Ar. hatâ. esk.* § ❶ Yanılan, günah ve hata işleyen, günahkâr. [*Ing.* Who errs, who commits a fault, culprit, sinner]; § ❷ Yanıltan, hataya düşüren.

muhtiyane, z. *esk.* Yanlışlıkla, hata ile. [*Ing.* Sinner-like; mistakenly].

muhyi, s. *Osm.* < *Ar. hayy* > *ihyâ, esk.* Canlandıran, hayat veren, dirilten. [*Ing.* Giving life, reanimating, who quickens, resuscitates the lifeless *(God)*; *Fr.* Vivifiant,-ante]

muhzır, i. *Osm.* < *Ar. esk. huk.* § ❶ Eskiden, ilgililerden mahkemede bulunmalarını sağlayan görevli. [*Ing.* Officer of a court of justice who summoned persons and produced them in court; who presents of causes to be present]. ☆ *Eşanl.* **mübaşir;** § ❷ *ask. esk.* Yeniçeri ocağında ağa bölüklerinden belirli bir odaya bağlı bulunmayan bölük kumandanı.

~ **başı,** *tar.* Davacıları ve davalıları bularak duruşmaya çıkarmakla görevli muhzırların başı. *(Kazasker mahkemeleri gibi muhzırı çok olan mahkemelerde bulunurdu.)*

muhzin, s. *Osm.* < *Ar. hüzn. esk.* Kederlendirici, hüzün verici. [*Ing.* Saddening].

muid, i. ◘ **Muit.**

muid, s. *Osm.* < *Ar.* «*add* > *i'dâd. esk.* Hazırlayan. [*Ing.* Tutor, supervisor *(in a school)*]

muin /müin/, s. *Osm.* < *Ar. avn* > *iâne. esk.* § ❶ Yardımcı. [*Ing.* Who helps, assists, maintainer, helper, auxiliary; *Fr.* Qui aide, aide, assistant]; § ❷ Yamak, çırak; § ❸ i. Erkek adı.

muinli, s. *tar.* Askere alındığı vakit ailesine bakacak kimsesi olan.

muinsiz, s. *tar.* Askere alındığı vakit ailesine bakacak kimsesi olmayan. [*Ing.* Recruit excused from military service, not having anyone else to support his family; *Fr. (Conscrit)* dont la famille des ressources].

muir, s. *Osm.* < *Ar. 'ariyet* > *i'âre, huk. esk.* Ariyet *(ödünç)* veren. Malından başkasının karşılıksız yararlanmasını kabul eden. *(Ariyetin geçerliliği için muirin mümeyyiz olması yeterlidir, ergin olması şart değildir. Muir, menfaatlerine sahip olmadığı bir malı ariyet olarak veremez.)* [*Ing.* Lender].

muit,-di /muît/, i. *Osm.* < *Ar. avd* > *iâde. esk.* Eskiden okullarda çocukları derse çalıştırmakla görevli kimse öğretmen yardımcısı.

müje, i. *Osm.* < *Fars. esk.* Tasa, kaygı, keder. [*Ing.* Sorrow, grief, affliction].

mujik, i. *Rus.* Rus köylüsüne verilen ad. *ing.* Russ muzhik, Russian peasant; *Fr.* Moujik].

muk[1] /mûk/ i. *Osm.* < *Ar. esk.* Göz pınarı. [*ing.* Inner corner of the eye].

muk[2] /mûk/, i. *Osm.* < *Fars. esk.* Diken. [*Ing.* Sting of an insect].

mukaar, s. *Osm.* < *Ar. kar* > *takîr. esk. mat.* İçbükey. [*Ing.* Concave; *Fr.* Concave].

mukabele /mukâbele/, i. *Osm.* < *Ar. kabl. esk.* § ❶ Karşılık verme, karşılama. [*Ing.* Talking back]; § ❷ Karşılaştırma. [*Ing.* Comparing, comparison; *Fr.* Comparaison]; § ❸ *tasav.* Eskiden dervişlerin karşı karşıya yaptıkları zikir ve sema. [*ing.* Ceremony of whirling or zikr]; § ❹ *din.* Camilerde hâfızlarla Mushaf'ı açık tutanların karşılıklı ve yüksek sesle Kur'an okumaları. [*Ing.* A recitation of Quran]; § ❺ Karşı gelme, baş kaldırma. [*Ing.* Returning like for like]; ◉ ~ **de bulunmak,** § ❶ Karşılık vermek. [*Ing.* To retort, reply; *Fr.* Riposter, répliquer, répondre]; § ❷ Karşı gelmek, baş kaldırmak. [*Ing.* To return *(an action)*].

~ **akçesi,** *mal. esk.* Kara ve deniz er ve subaylarıyle memurların bir yerde kaldıkları, geceledikleri veya dinlendikleri zaman oradaki halktan alınan bir çeşit geçici vergi. *(Bazı tarihçilere göre Yavuz Sultan Selim zamanında çıkarıldığı söylenir. Bazı yerlerde daimî vergi şekline çevrilerek beş yılda yirmi akçe alınırdı. Bazı kazalarda para yerine zahire de kabul edilirdi. Süleyman Sudî Efendiye göre, bu paraların bir kısmı yerinde harcanır, geri kalanı ilgili dairelere gönderilirdi. Bu vergi, Tanzimattan sonra kaldırıldı.)*

~ **etmek,** ◘ **Mukabelede bulunmak.**

~ **malı,** *teşk. tar.* ◘ **Mal.**

~ **okumak,** *din.* Ramazanda en çok camide yüksek sesle ezbere Kur'an okumak. [*Ing.* To recite the Quran by heart].

mukabeleci /mukâbeleci/, s. ve i. § ❶ Camilerde Kur'an okuyan kimse. [*Ing.* Reciter of the Quran, in the mosques; *Fr.* Dans les mosquées *(celui)* qui lit le Coran à haute voix]; § ❷ Bir kalemde, beyaz edilmiş yazı ve hesapları karşılaştıran görevli. [*Ing.* Official who collates documents; *Fr. (Secrétaire)* chargé de collationner les papiers copiés]; § ❸ *(eskiden)* Askerin yoklamasını yapar kimse. [*Fr.* /Personne/ chargé de la revision des soldats].

mukaare, s. *esk.* **Mukaar'ın** dişili.

mukaariyet, i. *esk.* Çukurluk.

mukabbeb, s. *Osm.* < *Ar. kubbe* > *takbib. esk.* Kubbe şeklinde olan. Kubbe ile örtülmüş olan, kubbeli. [*ing.* Covered with a dome, vaulted, shaped like a dome].

mukabbel, s. *Osm.* < *Ar. kabl* > *takbil. esk.* Öpülmüş. [*Ing.* Kissed].

mukabbız, s. *Osm.* < *Ar. kabl* > *takbiz. anat. esk.* Sıkıcı, sıkan, daraltan. [*Ing.* Constrict; *Fr.* Constricteur].

mukabbil, s. *Osm.* < *Ar. kabl* > *takbil. esk.* § ❶ Bir teklifi kabul eden; § ❷ Öpen. [*Ing.* Who kisses].

mukabbilîn, ç. i. *esk.* **Mukabbil'in** çoğulu.

mukabeleci, i. *esk.* § ❶ Camilerde yüksek sesle Kur'an okuyan kimse; § ❷ Bürolarda temize çekilmiş hesapları müsveddeleriyle karşılaştıran kimse; § ❸ *ask. esk.* Askerlik yoklamasını yapan kimse.

mukabeleten, z. *esk.* § ❶ Karşılık vererek, karşılık olarak. [*ing.* In return, reciprocally; *Fr.* En réponse, en compensation de, dans le but de répondre ou de compenser]; § ❷ Karşılaştırılarak.

mukabil /mukâbil/, s. *Osm.* < *Ar. kabl.* § ❶ Bir şeye karşılık olarak yapılan, bir şeyin karşılığı olan. [*Ing.* In return, in exchange, in compensation for]. ☆ *Eşanl.* **karşı;** § ❷ Bir şeyin karşısında olan, karşı karşıya bulunan. [*Ing.* Facing another, opposite]; § ❸ i. Karşılık. [*Ing.* Equivalent; corresponding; *Fr.* Équivalent]; § ❹ z. Karşılık olarak, karşılığında.

~ **hesap,** *ikt.* Birbirini ifna edici hesaplar. [*Fr.* Compte de contre partie].

~ **iddia,** *huk.* Haczedilen bir eşya üzerinde bir üçüncü şahsın hak iddiası. [*Ing.* Adverse claim, cross-demand].

☆ *Eşanl.* **karşıt sav.**

~ **(karşı) dava,** *huk.* ◘ Dava.

~ **kuyu,** *ask. esk.* Muhasara savaşında bir yeraltı galerisinin üzerinde açılan, düşmanın kuyular kazarak bu galeriye saldırmak için toprağın altına inmesinden korkulduğu zamanlarda onun kuyularını tahrip etmek için arazide yerleştirilen patlayıcı madde ocağı.

~ **olarak bir şey verme,** *ikt.* Bir şeyi diğerinin yerine ikame etme, evvelce yapılmış bir siparişi tercihan göz önünde bulundurma. [*Ing.* To give in exchange; *Fr.* Donner en échange].

~ **teminat,** *ikt.* Borçludan alacağını istirdat edemeyen kefile kefalet eden kimse. [*Ing.* Counter-guaranty; *Fr.* Contre garantie].

~ **yangın,** *orm. huk.* Kontrollu yakma ile tutuşabilir materyali ortadan kaldırmak ve bu şekilde esas yangını durdurmak için veya kontrol altına alınması istenen, ilerleyen bir yangının ön tarafından kasten çıkarılmış olan yangın.

mukaddem, s. *Osm.* < *Ar. kadem* > *takdim. esk.* § ❶ Zaman bakımından önce gelen, önceki. [*Ing.* Preceding, next before; prior to; *Fr.* Antécédent,-ente, antérieur, -eure]; § ❷ Sunulan, takdim edilen; § ❸ Üstün, değerli, öncelik tanınan; § ❹ *tiy.* Arap gölge oyununu oynatan törenci başı, aynı zamanda gölge oyununun baş kişisi; § ❺ i. *esk.* İki bölümden meydana gelen bir şeyin ilk kısmı; § ❻ *ask. esk.* Osmanlı devletinde ihtiyat olarak alınan askerin acemilik devresi, birinci sınıfı; § ❼ *dok.* Kutnuya benzer bir kumaş türü; § ❽ *kıy. esk.* Osmanlı devletinde, tersane çavuşlarının, fesleri üstüne sardıkları sırma ve kılaptandan yapılmış, kenarları saçaklı örtü; § ❾ *mant. esk.* Şartlı bir önermenin, şartı anlatan birinci kısmı. [*Ing.*

Antecedent; *Fr.* Antécédent]. ☆ *Eşanl.* önerti.
~ anlaşma, *ikt.* ◘ Anlaşma.
~ taksit usulü, *tic.* Tüketime verilen bir çeşit kredi. *(Malı teslim almadan önce ilk aylık taksitlerin yaptırılması şeklindedir).*

mukaddema /mukaddemâ/, z. *Osm.* < *Ar. kadem.* Eskiden, bundan önce, evvelce. [*Ing.* Previously, in the past, before; *Fr.* Avant, précédemment, auparavant, antérieurement].

mukaddemat, ç. i. *esk.* Öncüler, önde olanlar. [*Ing.* Premises, elements; *Fr.* Préliminaires].

mukaddeme, i. *Osm.* < *Ar.* § ● Bir olayın başlangıcı; § ❷ Önsöz, giriş, sunuş. [*Ing.* Introduction, preface; *Fr.* Introduction, préface]; § ❸ Temel; § ❹ *ask. esk.* Ordunun ileride bulunan kısmı, öncü kuvvet.

mukadder, s. *Osm.* < *Ar. kader.* § ● Yazılı, alında yazılı; Tanrı hükmü. [*Ing.* Decreed by providence, predestined, foreordained, fate; *Fr.* Prédestiné, destin, destinée]; § ❷ *esk.* Değeri biçilmiş, takdir edilmiş, kıymeti bilinmiş; § ● *ed.* Yazılı olmayıp da sözün gelişinden anlaşılan; § ● i. Kadın adı.

mukadderat,-tı /mukadderât/, ç. i. *Osm.* < *Ar. kader* > *takdir.* Alın yazısı, yazgı. [*Ing.* Divinely appointed, events, preordained things, destiny fate; *Fr.* Décrets du ciel, destin, destinée].

mukaddere, s. *esk.* Mukadder'in dişili.

mukaddes, s. *Osm.* < *Ar. kuds* > *takdis. esk.* § ● Kutsal. [*Ing.* Sacred, holy, sanctified; *Fr.* Sacré,-ée]; § ❷ Kadın adı.
~ emanetler, ◘ Emanet.
~ resim, Hıristiyanlıkta, özellikle ortodoks mezhebinde görülen, İsa Peygamber, Meryemana, havariler ve azizleri betimleyen kutsal resimler.
☆ *Eşanl.* ikona.

mukaddesat,-tı /mukaddesât/, ç. i. *Osm.* < *Ar. esk.* Kutsal kavramlar. [*Ing.* Sacred things; *Fr.* Les choses saintes sacrées].

mukaddese, s. *esk.* Mukaddes'in dişili.

mukaddim, s. *Osm.* < *Ar. kadem* > *takdim. esk.* Takdim eden, sunan.

mukaddimat, ç. i. *esk.* Başlangıçlar.

mukaddime, i. ◘ Mukaddeme.

mukaddir, s. *Osm.* < *Ar. kader* > *takdir. esk.* § ● Takdir eden, Tanrı. [*Ing.* God, the predestinater]; § ❷ Bir şeye değer biçen, beğenen. [*Ing.* Estimator; *Fr.* Estimateur].

mukaddirane, z. *esk.* Değerini bilircesine.

mukaddirin, ç. i. *esk.* Değeri biçenler.

mukaffa, s. *Osm.* < *Ar. kâfiye* > *takfiye. ed. esk.* Kafiyeli. [*Ing.* Rhymed: *Fr.* Rimé].

mukaffel, s. *Osm.* < *Ar. kufl, kilit* > *takfil. esk.* § ● Kilitli, kilitlenmiş. [*Ing.* Locked]; § ❷ Sıkıca kapanmış. [*Ing.* Closed tightly].

mukalled, s. *Osm.* < *Ar. kald* + *kılâde.* > *taklid. esk.* § ● Boynuna gerdanlık, kolye takılmış olan; § ❷ Taklit edilen, örnek olarak alınan

mukallef, s. *Osm.* < *Ar. kılâfet* > *taklif. esk.* Kalafatlanmış, ziftlenip su geçirmez hale getirilmiş.

mukallib, s. *Osm.* < *Ar. kalb.* > *taklib. esk.* Değiştiren, başka bir biçime sokan. [*Ing.* Transforming, changing].

mukallid, s. ve i. ◘ Mukallit[1].

mukallidane, z. *esk.* Taklit edene yakışır şekilde. [*Ing.* Mimickingly; *Fr.* Par imitation, à la manière des bouffons, d'une manière bouffonne].

mukallidin, ç. i. *esk.* Taklit edenler.

mukallit[1], s. *Osm.* < *Ar. kaid* > *taklid* > *mukallid. esk.* § ● Işi, ünlü kişileri, günlük hayattaki kimseleri, çeşitli müzik araçlarını veya çeşitli gürültü ve sesleri taklit etmek olan *(sanatçı).* [*Ing.* Imitator, mimicking, mimic; *Fr.* Imitateur, -trice]; § ● Bir şeyi kuşanan, takan; § ● i. Taklit eden, bir kimseye benzemeye çalışan kimse.

mukallit[2], i. *zool.* Ötücükuşlar *(Passeriformes)* takımının, öteğengiller *(Sylviidae)* familyasından, çil ardıca benzeyen, Batı ve Kuzey Avrupa'da yaygın olan yeşilimsi öteğen, **Ak mukallit** *(H. pallida)* adlı türünün uzunluğu 13 sm. olup sırtı soluk kül-kahverengi, karnı akımsıdır. Avrupa ve ön Asya'da ormanlarda yaşar. **Sarı mukallit** *(H. icterina)* Avrupa, ön ve kuzey Asya'da bahçelerde yaşar. Sırtı sarı-külrengi-yeşil, karnı kükürt sarısıdır. [*Lat. Hippolais; Ing.* Warbler; *Fr.* Hypolaïs].

mukallitlik,-ği, i. *esk.* Taklitçilik. [*Ing.* Mimicry; *Fr.* Imitation].

mukamere, i. *Osm.* < *Ar. kımâr* > *kumâr'dan mukâmere. esk.* Kumar oynama. [*Ing.* Gambling together, gambling].

mukamir /mukâmir/ s. *Osm* < *Ar. mukâmere. esk.* Kumar oynayan, kumarcı. [*Ing.* Who gambles, fellow gambler, gambler].

mukanfez, s. *Osm.* < *Ar. zool. esk.* Derisi yumuşak dikenlerle örtülü *(hayvan).* [*Ing.* Spiny, bristly]

mukanna, s. *Osm.* < *Ar. mukanna'. esk.* Peçeli, peçe takmış. [*Ing.* Helmeted].

mukannen, s. *Osm.* < *Ar. kânûn* > *taknîn. esk.* § ● Belli, belirli, şaşmaz, kesinleşmiş. [*Ing.* Regular; *Fr.* Régulier, fixe *(temps, délai)*]; § ● Kanunlaşmış.

mukannenat, ç. i. *esk.* Adet olan ödenekler.

mukannene, s. *esk.* Mukannen'in dişili.

mukannin, s. *Ar. kânûn* > *taknin. esk.* Kanun yapan, kanun yapıcısı. [*Ing.* Who institutes laws or regulations, institutor].

mukantar, s. *Osm.* < *Ar. kantara. esk.* § ● Kemerli, kemeri olan. [*Ing.* Furnished with arches, arched, heaped up]; § ❷ Kemer biçiminde olan; § ● i. Kemerli köprü.

mukantara, i. *Osm.* < *Ar. esk.* § ● Güneş saati; § ● *astr. esk.* Gökkürenin ufka paralel küçük dairesi. [*Ing.* Sundial, small circle of the celestial sphere parallel to the horizon, almucantar].

mukantarat, ç. i. *esk.* 5 ● Kemer biçiminde olan şeyler; § ● Kemerli yapılar; § ● Kemerli köprüler.

mukaraa /mukâra'a/, i. *Osm.* < *Ar. kur'a. esk.* § ● Karşılıklı kura çekme. [*Ing.* Casting lots]; § ❷ *mec.* Çekişme, vuruşma.

mukarebet /mukârebet/, i. *Osm.* < *Ar. kurb, esk.* Yakınlaşma, akraba olma. [*Ing.* Being or becoming mutually near, approaching, approximation; *Fr.* Action d'approcher, approche, état d'être près ou proche]

mukarenet /mukârenet/, i. *Osm.* < *Ar. karn. esk.* § ● Kavuşma, bitişme. [*Ing.* ve *Fr.* Rapprochement]; § ● Cinsel birleşme. [*Ing.* Sexual intercourse]; § ● *astr. esk.* Yakın yörüngeler çizen gezegenlerin birbirine yaklaşması. *(Daha çok, ışıklarıyle birbirini etkiler gibi görünen parlak yıldızlar arasındaki bu yaklaşmalar, havanın bozulması veya düzelmesi v.b. gibi bazı olayların işareti sayılırdı.)* [*Ing.* Conjunction; *Fr.* Conjonction de deux astres]. ☆ *Eşanl.* kıran; § ● *ed. esk.* Sevgilinin iki kaşının birleşmesi hali; § ● İki güzelin karşı karşıya gelmesi; § ● *tasav.* İnsanın Tanrı'ya ulaşması, iki tarikat büyüğünün veya iki dervişin buluşması.

mukarib /mukârib/, s. ve i. *Osm.* < *Ar. kurb* > *mukârebe. esk.* Birbirine yakın insanlardan her biri.

mukarin /mukârin/, s. *Osm.* < *Ar. karn* > *mukârenet. esk.* § ● Bitişmiş, yaklaşmış, kavuşmuş. [*Ing.* Associated, joined, connected; *Fr.* Proche, approché]; § ❷ Uygun.

mukarnas, mukarnes /mukârnes/, s. *Osm.* < *Ar. kurnâs. esk.* § ● Merdiven biçiminde basamakları olan *(tavan, kubbe v.b.)*; § ● Kubbe biçiminde olan; § ● Alacalı, desenli, renk renk; § ● i. *san.* Bir yüzeyden dışarıya taşan başka bir yüzeye geçmek ve ona destek görevini yapmak için birbiri üzerine oturan taş veya tuğladan yapılmış bindirmelik; § ● *kıyf.* Bir çeşit başlık.

mukarreb, s. *Osm.* < *Ar. kurb* > *takrib. esk.* § ● Yakın, yaklaşmış, yaklaşan. [*Ing.* Placed or drawn near, allowed to approach, admitted]; § ● Saraya veya padişaha yakın olan; § ● Tanrı'ya en yakın kabul edilen melek. ☆ *Eşanl.* melek-i mürekkep.

mukarreban, mukarrebin, mukarrebun, ç. i. *esk.* § ● Yakınlar, yaklaşmış olanlar; § ● Padişahın özel işlerini gören yakınları.

mukarrer, s. *Osm.* < *Ar. karâr* > *takrir. esk.* § ● Kararlaşmış, kararlaştırılmış. [*Ing.* Decided, certain, sure; *Fr.* Décidé,-ée]; § ❷ Kesin, kuşkusuz; § ● Yerinde bırakılmış; § ● Anlatılmış, bildirilmiş; § ● *ida. esk.* Osmanlı devletinde tayinleri bir yıl için yapılan memurların ertesi yıl da işlerine devamı uygun görülenlere verilen ad. *(Memurun müracaatı veya sadrazamın doğrudan doğruya tasvibiyle çalışmaya devamı kararlaştırılan memurlara mukarrer fermanı /veya ilka fermanı/ gönderilirdi);* § ● *mal. esk.* Yeniçeri odalarına ulufe dağıtılırken gönderilen ek ödemelerden biri. *(Üç ayda bir verilirdi; miktarı 300 akçeydi. XVI. yüzyıl ortalarına kadar her yeniçeriye yarım akçe olarak ödeniyordu. Yeniçeri ağası ve ocak erkânı kendi paylarını oda mensuplarına dağıtırdı.)*

mukarrerat, ç. i. *esk.* Kararlaşmış, kararlaştırılmış şeyler, alınan kararlar. [*Ing.* Decisions; *Fr.* Décisions, résolutions].

mukarreren, z. *esk.* Kararlaştırarak, kararlaşarak.

mukarri, s. *Osm.* < *Ar. kar'* > *takri. esk.* Azarlayan, paylayan

mukarrib, s. *Osm.* < *Ar kurb* > *takrib. esk.* § ● Yaklaştıran, yaklaşmasına sebep olan. [*Ing.* Who brings nearer, who lets one approach]; § ● i. *tar.* Ramazan ayında padişahın huzurunda Kur'an metinlerini yorumlayan hoca. ☆ *Eşanl.* tefsir hocası. [*Ing.* Teacher who interpreted Quranic texts in the presence of the Sultan during Ramazan].

mukarrih, s. *Osm.* < *Ar. karh* > *takrih, esk.* Yara açan, tahriş eden *(ilâç v.b.).*

mukarrihat, ç. i. *esk.* Yara açan ilâçlar.

mukarrir, s. ve i. *Osm.* < *Ar. karâr* > *takrir. esk.* § ● Kararlaştıran; § ● Bir konuyu ayrıntılarıyle anlatan; § ● i. Medresede müderrisin yardımcılığını yapan kimse; § ● Ramazanda padişahın huzurunda muhataplara ders vermekle görevli kimse, huzur hocası.

mukarriz, s. *Osm.* < *Ar. karz* > *takriz, esk.* Bir eserden övgüyle söz eden, bu tarzda yazı yazan.

mukarrizin, ç. i. *esk.* Övgü yollu yazı yazanlar.

mukasat /mukâsât/ s. *Osm.* < *Ar. kasvet, esk.* Zahmet, sıkıntı çekme. [*Ing.* Enduring, suffering]

mukaseme /mukâseme/, i. *Osm.* < *Ar. kısm. esk.* § ● Bölüşme, paylaşma. [*Ing.* Mutually sharing, dividing, apportioning; *Fr.* Partage, démembrement]; § ❷ *huk. esk.* Bir mirasçının mirasçılığını, öteki mirasçılardan bir kısmının kabul, bir kısmının da inkâr etmesi ve durumun ispatlanması üzerine, kabul edenlerin miras payının, kabul edilenle aralarında paylaşılması yolu. *(Meselâ D'nin kardeş olduğunu A inkâr ve B ile C de kabul etseler, babalarının mirası oğullar arasında şöylece bölüşülür: A, B ve C'nin payları 1/3, 1/3, 1/3 olur; bu durumda B ve C D ile birlikte mirası paylaşarak, her biri 2/9 alır.)* § ● *tar.* İslâm devletlerinde bir toprak vergisine verilen ad.

mukassat, s. *Osm.* < *Ar. kıst* > *taksit, esk.* Taksitle ödenen, taksitli. [*Ing.* Paid in installments; *Fr.* À échéance].

mukassatan, z. *esk.* Taksitle ödenmek üzere, taksitle. [*Ing.* In installments; *Fr.* Par paiements échelonnés].

mukassem, s. *Osm.* < *Ar. kısm* > *taksim, esk.* Ayrılmış, bölünmüş taksim edilmiş.

[*Ing.* Divided, distributed, portioned out].

mukasseme, i. *Osm.* < *Ar.* Paylaşma, bölüşme, üleşme.

mukassir, ◘ **Mukassir.**

mukassi /mukassī/, s. *Osm.* < *Ar. kasvet* > *taksiye, esk.* § ● Sıkıcı, kasvetli, sıkıntılı ; § ❷ Dar, kapalı, havasız, havası bozuk *(yer).* [*Ing.* Oppressive, stuffy].

mukassim, s. *Osm.* < *Ar. kısm* > *taksim, esk.* Ayıran, bölen, taksim eden. [*Ing.* Who divides or distributes]; ◉ **kıyası** ~, *mant. esk.* İkilem. ◘ **Kıyas.**

mukassir, mukassır, s. ve i. *Osm.* < *Ar. kasr* > *taksir, esk.* § ❶ Kusurlu, suçlu; § ❷ Bir işi yaapbilecek durumda olduğu halde yapmaktan çekinen; § ❸ Bir işi, yapmaya gücü yetmediği için bırakan.

mukaşşer, s. *Osm.* < *Ar. kışr* > *taksir. esk.* Kabuğu soyulmuş *(meyve v.b.)* [*Ing.* Barked, skinned, peeled].

mukataa /mukāta'a/, i. *Osm.* < *Ar. kat, esk.* § ❶ Toprağın kesime verilmesi, belli bir kira karşılığında birine bırakılması; § ● Bağ, bahçe, arsa v.b. haline getirilen ekim toprağı için verilen vergi; § ● *huk. esk.* Vakıf arsa üzerine yapılan bina veya dikilen ağaç için, vakıf idaresine hakr anlaşması gereğince ödenen yıllık kira; § ❸ *teşk. tar.* Osmanlı devletinde her türlü arazi vergileri, maden işletmeleri, gümrük resimleri, cizye ve hayvan vergilerinin iltizamı; ◉ ~ **yı kadimeli vakıf**, *huk. esk.* Mukataa yoluyle kiralanmış vakıf. *(Bu tür vakıflarda bina ve ağaçlar, kiracının veya vakfın malı olur).*

~ **zemin**, *teşk. tar.* Mirî arazi üzerine yapılan mektep, hastahane, mabetlerden alınan vergiye verilen ad.

mukataalı /mukātaalı/, s. *esk.* Tarla halinde vakfedilmişken daha sonra arsa veya bağ ve bahçeye çevrilip âşara bedel olarak Vakıflar İdaresine belirli bir kira vermek şartıyle mülk hükmüne geçmiş *(yer).* [*Ing.* Subject to the mukataa rent].

mukataat, ç. i. *esk.* **Mukataa'nın** çoğulu.

mukatelat, ç. i. *esk.* **Mukatele'nin** çoğulu.

mukatele /mukātele/, i. *Osm.* < *Ar. katl. esk.* § ● Birbirini öldürme, vuruşma, boğazlaşma. [*Ing.* Slaughter; *Fr.* Action de se battre]; § ❷ Muharebe, savaş, cenk. [*Ing.* Battle; *Fr.* Bataille].

mukatil /mukātil/, s. *Osm.* < *Ar. katl. esk.* Savaşan, öldüren, mücadele eden, vuruşan. [*Ing.* Who fights, combatant].

mukatilun, ç. i. *esk.* **Mukâtil'in** çoğulu.

mukatta, s. *Osm.* < *Ar. kat'* > *takti. esk.* Parçalara ayrılmış, kesilmiş ayrı ayrı olan. [*Ing.* Cut or broken into many pieces, broken off].

mukattaa, s. *esk.* **Mukatta'nın** dişili.

mukattaat /mukatta'āt/, ç. i. *Osm.* < *Ar.* mukatta, *esk.* § ● Kesilmiş şeyler. [*Ing.* Things broken into fragments]; § ● Her biri bir kelimeyi gösteren harfler; § ❸ Eksik cümleler; § ❹ Kısaltmalar. [*Ing.* Abbreviations; *Fr.* Abréviations]; § ❺ *ed. esk.* (a) Kıta halindeki şiir parçaları; (b) Çeşitli manzumelerden seçilmiş beyitler; (c) Divanda mukattaların yer aldığı bölüm.

mukattar, s. *Osm.* < *Ar. katr* > *taktir. esk.* İmbikten çekilmiş, damıtılmış, damıtık. [*Ing.* Distilled, made to fall in drops; *Fr.* Distillé,-ée].

mukattarat, ç. i. *esk.* İmbikten çekilmiş, damıtılmış sıvılar.

mukavelât /mukāvelāt/, ç. i. *Osm.* < *Ar. kavl* > *mukāvele. esk.* **Mukavele'nin** çoğulu.

mukavele /mukāvele/, i. ç: **mukavelat.** *Osm.* < *Ar. kavl. esk.* Bir iş için iki taraf arasında verilen kararı ve her iki tarafın şartlarını kapsayan senet. Konuşuk, iki veya daha fazla kişi arasında bir hakkın yaratılması, değiştirilmesi veya ortadan kaldırılması amacıyle yapılan anlaşma. [*Ing.* Agreement; *Fr.* Convention]; ☆ *Eşanl.* **sözleşme;** ◉ ~ **ye bağlı faiz**, *huk.* ◘ **Faiz;** ◉ ~ **ye konulan fiyat**, *ikt.* Malhuz ücretlerin artmasına göre ayarlanacak fiyat. [*Ing.* Escalation price]; ◉ ~ **ye konulan şart**, *ikt.* Sözleşmede zikredilen kayıtlar. [*Ing.* Conditional clause. ◉ **ardiye** ~ **si**, *ikt.* ◘ **Ardiye;** ◉ **baht veya tesadüfe bağlı**, *huk.* ◘ **Baht;** ◉ **cari hesap** ~ **si**, *ikt.* ◘ **Cari;** ◉ **düşman ile teslim** ~ **si**, *huk.* ◘ **Düşman;** ◉ **evlenme** ~ **si**, *huk.* ◘ **Evlenme;** ◉ **fer'î** ~, *(Kefalet, rehin, ipotek gibi),* Bir mukaveleyi *(esas sözleşme)* [*Ing.* Accessory contract]; ◉ **geml çarter** ~ **si**, *huk.* ◘ **Geml;** ◉ **idarenin** ~ **leri**, ◘ **İdare;** ◉ **istimlâk** ~ **si**, *huk.* ◘ **İstimlâk;** ◉ **kurtarma** ~ **si**, *den.* ◘ **Kurtarma.** ~ **yapmak**, Kontrat yapmak. Sözleşme yapmak. [*Ing.* To make a contract; *Fr.* Passer, conclure un contrat].

mukavelell, s. § ● Kontratla bağlı olan. [*Ing.* Bound by contract; *Fr.* Assuré par une convention]; § ❷ Anlaşmayla tespit edilmiş. [*Ing.* That has been settled by agreement, acting under an agreement].

mukavelesiz, s. Mukavelesi olmayan, sözleşme yapılmamış.

mukavelename /mukāvelenāme/, i. *Osm.* < *Ar.* + *Fars.* Sözleşme kâğıdı. [*Ing.* Written contract; *Fr.* Contrat, acte]; ◉ **gümrük** ~ **si**, ◘ **Gümrük.**

☆ *Eşanl.* **kontrat.**

mukavelevi, s. *esk.* Mukavele kabilinden, mukavele niteliğinde olan. [*Ing.* Bilateral contractual].

mukavemet,-ti /mukavemet/, i. *Osm.* < *Ar. kıyām.* § ● Dayanma, karşı durma, karşı koyma, direniş. [*Ing.* Resistance, opposition; *Fr.* Résistance, opposition]; § ❷ *fiz.* Direnç; § ● *fels.* Direngi. [*Ing.* Resistance; *Fr.* Résistance]; § ❸ *binic.* Binicisine karşı koyan atın hareketi. [*Ing.* Resistance; *Fr.* Résistance]; ◉ ~ **i kırılmak**, *dey.* Direnci azalmak, gücü, kuvveti kesilmek, karşı koyamaz hale gelmek: *Artık bütün mukavemetim kırılmıştı.* ~ **etmek**, Direnmek, karşı koymak, dayanmak. [*Ing.* To resist, to endure, to bear, not to yield; *Fr.* Résister, se mettre sur la défensive].

~ **faktörü**, *trm.* Bitkileri, böceklerin hücumundan koruyan herhangi bir hal *(bünye, kimyasal maddeler veya fizyolojik durum gibi).*

~ **koşuları**, *sp.* ◘ **Koşu.**

~ **yarışı**, *sp.* § ● Uzun mesafe yarışı. *(Atletizmde mukavemet yarışları-3.000 m.'den uzun mesafelerde yapılır. Kayakta mukavemet yarışları 15 km. uzun mukavemet yarışları 50 km. mesafeden daha uzundur. Yüzmede mukavemet yarışları 400 - 1.500 m. arasında, uzun mukavemet yarışları 6 km.'den daha uzun mesafelerde yapılır).* [*Ing.* Long distance race; *Fr.* Fond, course de fond]; ● Taşıtlar arası yarışma. *(Özellikle dolambaçlı yollarda aracın mekanik parçalarının uzun süreli zorlamalara karşı gösterdiği mukavemetini denemek amacıyle yapılır. Yirmi dört saatlik Mans otomobil yarışı, en önemli mukavemet yarışlarındandır.)*

mukavemetçi, i. § ❶ Düşmana her çeşit araçla karşı koyan yurtsever. [*Ing.* Resister; *Fr.* Resistant,-ante]; § ● *sp.* Uzun mesafe koşucusu.

mukavemetli, s. Dayanıklı, güçlü, dirençli: *Nedense kadın kısmı bu gibi işlerde erkeklerden daha mukavemetli ve daha cesur oluyor.* [*Ing.* Resistant; *Fr.* Résistant, -ante, fort,-forte, endurant,-ante].

mukavemetsiz, s. Dayanıksız, güçsüz, dirençsiz.

mukavemetsizlik,-ği, i. Dirençsizlik, güçsüzlük.

mukavim /mukāvim/, s. *Osm.* < *Ar. kıyām* > *mukāvemet. esk.* § ● Güçlü, dayanıklı, dirençli. [*Ing.* Strong, enduring, unyielding]; § ❷ Mukavemet eden, karşı duran, direnen. [*Ing.* That resists, resisting, resistant; *Fr.* Résistant,-ante].

~ **kapılar**, *den.* Denizaltı gemilerinde mukavim perdeler üzerinde bulunan kapılar.

~ **tekne**, *den.* Denizaltı gemilerinin büyük bir su basıncına dayanacak şekilde yapılmış olan esas tekne.

mukavimin, ç. i. *esk.* Direnenler, karşı koyanlar.

mukavva /mukavvā/, i. *Osm.* < *Ar. kuvvet* > *takviye.* § ● Kâğıt hamurundan yapılmış, çeşitli kalınlıkta, bir veya daha fazla elyaf yaprağını kapsayan katı tabaka, blok. [*Ing.* Cardboard, pasteboard; *Fr.* Carton]; § ❷ s. Mukavvadan yapılmış. [*Ing.* Made of cardboard; *Fr.* De carton, en carton]; § ● *esk.* Kuvvetlendirilmiş, sağlamlaştırılmış. [*Ing.* Strengthened, fortified]; ◉ **cilt** ~ **sı**, *ciltç.* Cilt kapağını meydana getiren ve üzerine kaplama maddesi uygulanan, dikdörtgen biçiminde kalın karton parçası. [*Ing.* Bookbinding board].

~ **astar**, *saraçl.* Bazı deri eşyaları sağlamlaştırmak için özel olarak hazırlanmış ve kesilmiş ince karton.

~ **geçirmek**, *ciltç.* ◘ **Geçirmek.**

~ **makası**, *matb.* Mukavvaları kesmeye yarayan basit bir makine, bir metal maşa ile buna bağlı bir bıçaktan ibarettir.

~ **veya karton cilt**, *cilt.* ◘ **Cilt.**

mukavves, s. *Osm.* < *Ar. kavs* > *takvis. esk.* Kavisli, eğmeçli, yay gibi eğri, yay gibi bükülmüş, kemerli. [*Ing.* Arched, bow shaped, curved; *Fr.* Arqué,-ée, courbé, -ée].

mukavvi /mukavvī/, s. *Osm.* < *Ar. kuvvet, esk.* § ● Kuvvetlendirici, güç katıcı, takviye eden. [*Ing.* That strengthens, strengthening, invigorating; *Fr.* Fortifiant,-ante, réconfortant,-ante]; ❷ Kuvvet ilâcı, tonik.

mukavviye, s. *esk.* **Mukavvi'nin** dişili.

mukayasa, i. *Osm.* < *Ar. esk.* Mübadele, değiş tokuş, trampa. [*Ing.* Exchanging, substituting, exchange, substitution].

mukayesat, ç. i. **Mukayese'nin** çoğulu.

mukayese /mukāyese/, i. *Osm.* < *Ar. kıyās.* Benzeterek veya karşılaştırarak değerlendirme. [*Ing.* Comparison; *Fr.* Comparaison].

☆ *Eşanl.* **kıyaslama, karşılaştırma, ölçüştürme, oranlama.**

~ **etmek**, Karşılaştırmak, kıyaslamak. [*Ing.* To compare; *Fr.* Comparer].

~ **grafiği**, «*X*» eksenine aralıkların veya sayıların «*Y*» eksenine de frekansların yazıldığı ve en az iki grupu karşılaştırmayı amaç edinen grafik çeşidi.

~ **maliyeti**, *ikt.* Mukayeseyi mümkün kılacak şekilde hesap edilen maliyet.

mukayeseli, s. Karşılaştırmalı: *Mukayeseli* dilbilim. [*Ing.* Comparative; *Fr.* Comparatif,-ive].

~ **bilânçolar**, *ikt.* Bir şirketin çeşitli tarihli bilânçoları veya çeşitli şirketlerin aynı tarihi taşıyan bilançoları. [*Ing.* Comparative balance sheets; *Fr.* Bilans comparés].

~ **eğitim**, *eğt.* Ulusal sınırlar aşan eğitim problemlerinin iyice kavranmasını sağlamak amacıyle değişik memleketlerdeki eğitim kuram ve uygulanmalarının mukayesesi ile uğraşan bir bilim alanı.

☆ *Eşanl.* **karşılaştırmalı eğitim.**

~ **hukuk**, *huk.* Aynı toplumsal sorunların çözümlenmesi için çeşitli ülkelerin kabul ettiği hukuk kurallarının benzerliklerini ayrıldığı noktaları ve tarihsel köklerini araştıran ve bunlar arasında değerlendirme yönünden karşılaştırma yapan hukuk dalı. [*Ing.* Comparative law, comparative jurisprudence; *Fr.* Droit comparatif].

~ **psikoloji**, *psik.* Hayvanların ve ilkel insanların davranımlarıyle uygar insan davranımlarını kıyaslayan ve insanda zihnî gelişmelerin nasıl meydana geldiğini göstermeye çalışan bir psikoloji dalı.

~ **üstünlük (maliyet) kanunu**, *ikt.* Dış ticarette ülkelerin daha kazançlı, olabilmesi için hangi dalda uzmanlaşmak ge-

rektiğini çözümleyen ve tespit eden kanun.

mukayyed, i. ◘ **Mukayyet.**

mukayyede, s. *esk.* **Mukayyed**'in dişili.

mukayyet, s. *Osm.* < *Ar kayd* > *mukayyed.* § ❶ Bağlı olan, bağlanmış. [*ing.* Bound; *Fr.* Lié; attaché]; § ❷ Bir şart veya kayıtla bağlı olan. [*ing.* Restricted; limited; *Fr.* Restreint]; § ❸ Bir şeye önem veren; § ❹ Yazılmış, kayda geçirilmiş. [*ing.* Registered; *Fr.* Inscrit; enregistré]; § ❺ *esk.* Zincir veya prangaya bağlanmış; § ❻ Koruyucu, gözeten. [*ing.* Diligent, attentive].

~ **(mevsuf) ekseriyet,** *huk.* ◘ **Ekseriyet.**

~ **malı,** *teşk. tar.* ◘ **Mal.**

~ **olmak,** § ❶ Korumak, gözetmek. [*ing.* To attend diligently *(to something);* to take care *(of)*]; § ❷ Bağlı olmak. [*ing.* To be bound]; § ❸ Kaydedilmiş olmak. [*ing.* To be registered].

mukayyi, s. *Osm.* < *Ar. kay'* > *takyi. esk.* Kusturan, kusturucu [*ing.* Which causes vomiting, emetic; *Fr.* Émetique, vomitif, -ive]

mukayyiat, ç. i. *esk.* Kusturucu ilâçlar.

mukayyid, i. ◘ **Mukayyit.**

mukayyidin, ç. i. *esk.* **Mukayyid**'in çoğulu.

mukayyit,-ti- i. ç: **mukayyidin** *Osm.* < *Ar. kayd* > *mukayyid, esk.* § ❶ Bir «*kalem*» de kayıt işlerini yapan (kimse), kayda geçirici, kayıt memuru. [*Ing.* Who registers, registrar; *Fr.* Sécrétaire qui tient le registre dans un bureau]; § ❷ i. Kaydedici makine. [*Ing.* Recorder; *Fr.* Enregistreur].

mukbil, s. ve i. *Osm.* < *Ar. kabl* > *ikbāl. esk.* § ❶ Mutlu, bahtiyar, durumu iyi olan *(kimse).* [*ing.* Fortunate, prosperous; *Fr.* Heureux,-euse, favorisé par le sort, prospère]; § ❷ i. Erkek adı.

mukbilan, mukbilin, ç. i. *esk.* **Mukbil**'in çoğulu.

mukdim, s. *Osm.* < *Ar. kıdem* > *ikdām. esk.* Bir işi sürekli olarak ve gayretle yapan, işine düşkün olan. [*Ing.* Diligent, laborious, persevering; *Fr.* Perséverant, -ante, assidu,-ue].

mukdimane, z. *esk.* Gayret ederek. [*ing.* Diligently, perseveringly].

mukıd /mükıd/, s. *Osm.* < *Ar. vekād* > *ikād. esk.* Ateş yakan.

mukır, s. *Osm.* < *Ar. ikrār* > *mukırr. esk.* § ❶ Ikrar eden, kusurunu itiraf eden, doğruyu söyleyen. [*Ing.* Who confesses a fault, confessor]; § ❷ *huk. esk.* Başka birinin kendisinde olan hakkını veya alacağını mahkemede açıkça söyleyen, haksız olduğunu itiraf eden, «*evet öyledir*» diyen kimse.

mukırrane, z. *esk.* Ikrar ederek, kusurunu söyleyerek. [*Ing.* Confessedly].

mukız /mükız/, s. *Osm.* < *Ar. yakaza* > *ikāz. esk.* § ❶ Uyanık tutan, uykudan uyandıran; § ❷ *mec.* Gafletten kurtaran.

mukim /mükim/, i. *Osm.* < *Ar. (K kalın okunur). (Bir yerde, bir evde).* Oturan, ikamet eden, eğleşen: *Istanbul'da mukim.* [*Ing.* Who stays, dwells, dweller, resident, stationary; *Fr.* Qui réside, séjourne, habite, résidant, domicilié].

☆ *Eşanl.* **eğleşik.**

~ **elçi,** *huk.* ◘ **Elçi.**

~ **nüfus,** Belli bir devrede, belli bir memleket veya bölgede resmî kayıtlara göre mevcut nüfus, oturan nüfus *(yabancı uyrukta olanlar, bu kavramın dışında kalırlar).*

mukim /mükim/, s. *Osm.* < *Ar. kıyam* > *ikāmet. esk.* Bir yerde oturan, ikamet eden.

mukin /mükin/, s. *Osm.* < *Ar. yakin* > *ikān. esk.* Kesin olarak bilen, bir şeyi doğru ve emin olarak bilen. [*Ing.* Who knows for certain, firmly believing].

mukle, i. *Osm.* < *Ar. anat, esk.* § ❶ Gözbebeği; § ❷ Gözün siyah ve beyaz kısmı. [*Ing.* Eyeball, the black also the white, of the eye, pupil of the eye].

mukmir, s. *Osm.* < *Ar. kamer* > *ikmār, esk.* Mehtaplı. [*ing.* Moonlit *(night).*]

mukmire, s. *esk.* **Mukmir**'in dişili.

mukni, s. *Osm.* < *Ar. kanā'at* > *iknā. esk.* Ikna eden, inandırıcı. [*Ing.* Satisfying, convincing; *Fr.* Convaincant,-ante, persuasif,-ive].

muknia, s. *esk.* **Mukni**'nin dişili.

mukor, i. *Lat. mucor, küf. bot.* Nişastayı şekerleştirme ve şekeri alkole dönüştürebime niteliği taşıyan mantar. *(Eklemlerde görülen beyaz küf, bir mukor'dur.* Mukorlar, *tellerin üzerinde çengeller ve yer yer yükselen küçük dik sapcıklar, sapcıkların ucunda, içi siyah spor dolu yuvarlak sporkeseleri bulunur).* [*Lat., ing.* ve *Fr. Mucor*].

mukorlar, ç. i. *bot.* Genellikle çürükçül beslenen, sporlarla veya özdeş iki gametin kavuşmasıyle üreyen basit mantarlar takımı. *(Mukorların iki yüzden fazla türü vardır; bunların birçoğu /mukor, rhizopus/ biyolojik bakımdan küf mantarıdır).* [*Lat., ing.* ve *Fr.* Mucorales].

mukosel, i. *Fr. mucocèle, patol.* Mukus birikmesiyle oluşan yalancı ur. [*Ing.* Mucocele]

mukoza, i. *Lat. mucosus, dokb.* Üzerinde çok sayıda ince memecik ve salgı bezi delikleri bulunan oldukça kalın ve kırmızı iç deri. *(Bir bağdokusu örgüsüyle silindirimsi epitel hücrelerden meydana gelir; sindirim borusunun burun boşluklarının, bronşların v.b. iç yüzünü kaplar).* [*ing.* Mucosa, mucous membrane; *Fr.* (Membrane) muqueuse].

~ **dokusu,** *dokb.* Embriyonsal bağdokusundan türeyen ve amipimsi hareket yeteneğini kaybederek uzantılarının ağızlaşmasıyle sabit duruma gelen hücrelerden meydana gelen doku. *(Bu hücreler, ağızlaşan uzantılar arasında kalan boşluklara, içinda en çok müsin bulunan saydam, yapışkan ve yarı akışkan bir madde salgılar /mukos/. Mukoza dokusu, kurbağa yavrusu iribaşın kuyruğunda bulunur; omurgasızlardan bazı hayvanların /örnek: medüzler/ vücudunu meydana getirir; göbekbağında (Warton kanalı) ve gözdeki camsı cisimde de bulunur. Olgunlaşmış bağdokusu, miksomlarda olduğu gibi kazara yeniden mukoza dokusuna dönüşebilir).* [*ing.* Mucous tissue; *Fr.* Tissu muqueux].

~ **hırıltıları,** *patol.* Havanın akciğerlerden dışarı çıkarken yapışkan maddelere sürtünmesiyle oluşan, hastanın göğsünü dinlerken işitilen ses veya hırıltılar. [*Ing.* Mucous râle; *Fr.* Râle muqueux].

~ **plâkları,** *patol.* Frenginin ikinci devresinde görülen kabarcık döküntüler. [*ing.* Mucous plaques; *Fr.* Plaques muqueuses].

~ **polipleri,** *patol.* Üzerine basıldığında sümük gibi yapışkan bir sıvı çıkaran yumuşak polipler. [*ing.* Mucous polyps; *Fr.* Polypes muqueux].

~ **zarı,** *zool.* Örtü dokusunda, mukus gözelerini kapsayan ve öz kat ile desteklenip alt mukoza katı üzerine oturan bir kat. [*Ing.* Gışai muhatî; *Lat. Tela mucosa; Ing.* Mucous membrane; *Fr.* Membrane muqueuse].

mukrî, s. *Osm.* < *Ar. kıra'at* > *esk.* § ❶ Birine Kur'an okumasını veya ezberlemesini öğreten. [*Ing.* Who causes or teaches one to read or recite *(The* Quran)]; § ❷ Kur'an okuyan.

mukriz, s. *Osm.* < *Ar. karz* > *ikrāz. esk.* § ❶ Ödünç para veren. [*Ing.* Money - lender, creditor]; § ❷ *huk.* ◘ Karz.

mukron, i. *Fr. mucron* < *Lat. mucro-onis,* uç. Bazı bitkisel organların sonundaki küçük sivrilik; yapraklarda mukron, orta damarın uzantısından ibarettir.

mukronat, s. *Lat. mucronatus. bot.* Laminaların tepesi küçük ve sivri dişli olan *(Yapraklar hk.)* [*Ing.* Mucronate; *Fr.* Mucroné,-ée].

mukroncuk,-ğu, i. *bot.* Bazı yaprakların veya çiçek kısımlarının *(çanakyaprağı, taç yaprağı, başçık)* ucunda bulunan küçük sivri uç. [*Ing.* ve *Fr.* Mucronule].

muksit, s. *Osm.* < *Ar. kast* > *iksat. esk.* § ❶ Adil ve insaflı bir şekilde hareket eden. [*Ing.* Who acts or distributes with justice and equity]; § ❷ i. Tanrının niteliklerinden biri. Tanrı. [*ing.* God, the just and equitable].

mukşair, s. *Osm.* < *Ar. kaş'arire* > *ikşi'rar. esk.* Ürperen, diken diken olan, dimdik hale gelen *(saç).* [*Ing.* Upright, standing on end *(hair),* bristling, whose hair stands on end from terror].

muktasır, s. *Osm.* < *Ar. kasr* < *iktisar, esk.* Sözü kısa kesen, lafı uzatmayan. [*Ing.* Who restricts or contents himself, who is brief]

muktataf, s. *Osm.* < *Ar. katf* > *iktitāf. esk.* Toplanmış, derlenmiş, derleme. [*ing.* Gathered, culled, electic].

muktatafat, ç. i. *esk.* § ❶ Toplanmış, derlenmiş şeyler, derlemeler. [*ing.* Electics]; § ❷ Antoloji. [*Ing.* Antology].

muktaza, s. ve i. ◘ **Mukteza.**

muktazi, s. ◘ **Muktezi.**

muktebes, s. *Osm.* < *Ar. kabs* > *iktibas. esk.* Yararlanmak için alınan, aktarılmış. [*ing.* Quoted *(passage etc.),* acquired from another; *Fr.* Appris, acquis de qn.]

muktebasat, ç. i. *esk.* Alınan, aktarılan şeyler. [*Ing.* Quotations; *Fr.* Emprunts].

muktebis, s. *Osm.* < *Ar. kabs* > *iktibās. esk.* Bir kimsenin bilgi veya eserinden yararlanan, iktibas eden. [*ing.* One who quotes from another].

muktebisin, ç. i. *esk.* Iktibas edenler. [*ing.* Those who quote from others].

mukteda, s. *Osm.* < *Ar. kadv* > *iktidā. esk.* Kendisine uyulan, örnek alınan. [*Ing.* Imitated, followed, taken as a model, guide, example]

☆ *Eşanl.* **mukteda-bih.**

muktedi, s. *Osm.* < *Ar. kadv* > *iktidā. esk.* Uyan, boyun eğen, tabi olan.

muktedir, s. *Osm.* < *Ar. kudret* > *iktidar.* § ❶ Iktidarlı, bir şeyi başarmaya yapmaya gücü yeten, yapabilen, becerebilen. [*Ing.* Able, capable; *Fr.* Capable]; § ❷ *esk.* Kuvvetli. güçlü. [*Ing.* Powerful, mighty; *Fr.* Puissant,-ante].

~ **olmak.** Gücü yetmek, yapabilmek. [*Ing.* To be able or capable, to be strong]

muktedirin, ç. i. *esk.* Kuvvetliler, iktidarlı olanlar.

muktefa /muktefā/ s. *Osm.* < *Ar. kafā* > *iktifā. esk.* Önder olarak kabul edilmiş olan, örnek alınan. [*Ing.* Followed, chosen].

muktefi, s. *Osm.* < *Ar. kafā* > *iktifā. esk.* Bir kimseyi önder olarak kabul eden, birinin ardından giden, birini örnek alan. [*Ing.* Who follows, follower].

mukterib, s. *Osm.* < *Ar. kurb* > *iktirāb. esk.* Yaklaşan, bir şeyin yanına gelen. [*Ing.* Approaching, brought near, near].

mukterin, s. *Osm.* < *Ar. karn* > *iktirān. esk.* Yaklaşan. [*ing.* In close conjunction].

mukteriz, s. *Osm.* < *Ar. karz* > *iktirāz. esk.* Ödünç para alan, ödünç alan. [*Ing.* Who borrows money, borrower].

muktesidan, ç. i. *esk.* Tutumlu kimseler.

muktesit, s. *Osm.* < *Ar. iktisād* > *muktesid. esk.* Gereksiz yere para harcamayan, tutumlu. [*Ing.* Economical, careful *(in spending money)*].

muktetif, s. *Osm.* < *Ar. iktitāf. esk.* § ❶ Iktitaf eden, derleyen, toplayan; § ❷ Antoloji yapan.

mukteza /muktezā/, s. *Osm.* < *Ar. iktizā. esk.* § ● Gereken, gerekli olan. [*Ing.* Required, needed, requirement, need exigency; *Fr.* Nécessaire, exigé]; § ● i. Bir işin yapılması hususunda gerekli işlemlerin tümü.

muktezasınca, z. *esk.* Gereğince.

muktezi, muktazi, s. *Osm.* < *Ar. iktiza. esk.* Gereken, gerekli olan. [*Ing.* Necessary, inevitable, *Fr.* Nécessaire].

muktezlyat, ç. i. *esk.* § ❶ Gereken şeyler.

[*Fr.* Nécessités, urgences]; § ❷ Sonuçlar.

mukteziye, s. *esk.* Muktezî'nin dişili.

mukulungu, i. Afrika'da yetişen *Autranella Congolensis (Mimusops Congolensis)* ağacından elde edilen kereste. *(Çok ince grenli, çok sert, çok sağlam bir kerestedir. Marangozluk, ince marangozluk, kaplamacılık, araba yapımı, döşemecilik ve deniz tekneleri yapımında kullanılır.)* [*Ing.* ve *Fr.* Mukulungu].

mukus, i. *Lat. mucus. fizyol.* Mukoza zarının kadeh veya mukus hücrelerinden salınan kaygan veya yapışkan bir salgı. [*Osm.* Muhât; *Lat. Mucus; Ing.* ve *Fr.* Mucus].

~ **bezi,** *biy.* Mukus salan hücrelerden yapılmış olan bez. [*Ing.* Mucous gland; *Fr.* Glande muqueuse].

~ **hücresi,** *anat.* ve *zool.* ◘ **Hücre.**

mukuta, i. *Sansk.* Hint çilekeşlerinin topuzuna verilen ad. *(Brahman ve buddha ikonografisinde mukuta, kutsal bir saç biçimidir.)* [*Ing.* ve *Fr.* Mukuta].

mulaj, i *Fr. moulage.* § ❶ Bir şeyin balmumu, alçı gibi bir madde ile alınan kalıbı. [*Ing.* Casting moulding]; § ❷ *tıp.* Herhangi bir şeyi ve daha çok hastalıklı bir vücut parçasını cismiyle ve renkleriyle olduğu gibi gösteren, balmumu veya alçıdan yapılan kâğıt. [*Ing.* Moulage].

~ **kâğıdı,** ◘ **Kâğıt.**

mu'lem, s. *Osm.* < *Ar. 'alem* > *i'lâm. esk.* Belirtilmiş, işaret konmuş, işaretlenmiş. [*Ing.* Marked with a special distingulshing mark or badge].

muleta[1], i. *Isp.* Boğa güreşçisinin boğayı şaşırtmak ve yormak için kullandığı kırmızı kumaş parçası. [*Ing.* ve *Fr.* Muleta].

muleta[2], i. *Isp.* Öne doğru eğik kısa direği üzerine latin yelkeni çekilen, eski portekiz balıkçı teknesi. [*Ing.* ve *Fr.* Mulette].

mu'lim, s. *Osm.* < *Ar. elem* > *i'lâm' esk.* Elem verici, üzücü.

mu'lin, s. *Osm.* < *Ar. 'alen* + *i'lân. esk.* Bildiren, ilân eden. [*Ing.* Who proclaims, revealer; *Fr.* Qui annonce, qui avertit publiquement]

mullon, i. *zool.* Kısaduyargalı sineklerin, *Bombylidae* familyasından, Güney Avrupa sineği. *Gövdesinin rengi koyu, kanatlarının yarısı duman rengindedir. Kurtçuğu bitki bitlerinin yumurta topaklarında yaşar.* [*Ing.* ve *Fr.* Mulion]

mullit,-tl, I. *Fr. mullite. min.* Formülü $3Al_2O_3$, $2SiO_2$ olan doğal alüminyum silikat; Iskoçya'da Mull adasının lavları içinde bulunur. *(Mullit, alüminyum silikatın yüksek sıcaklıkta ısıtılmasıyla meydana gelir ve porselenlerin bileşimine katılır.)* [*Ing.* Mullite].

Multanî, öz, i. *dilb.* Lahnda'nın lehçesi. *(Pencap'ta yaklaşık olarak 2,5 milyon kişi tarafından konuşulur).* [*Ing.* Multani; *Ing.* Moultani].

multinodial, s. *bot.* Çok sayıda nodları bulunan *(sürgün hk.).*

mum, i. *Osm.* < *Fars. mûm.* § ❶ Bir fitili tamamen saracak şekilde, balmumu, stearik asid veya parafinden yapılan ve yandığı zaman parlak bir alev veren silindir, kesik koni veya dekoratif biçimli çubuk. [*Ing.*Candle, wax candle; *Fr.* Bougie] § ❷ Elektrik ampullerinde aydınlatma gücünün ölçü birimi. [*Ing.* Candlepower; watt; *Fr.* Bougie]; § ❸ Balmumu. [*Ing.* Wax, beeswax; *Fr.* Cire]; § ❹ s. *mec.* Razı: *O bu işe çoktan mum.* [*Ing.* Satisfied, contented, willing, approving, pleased; *Fr.* Satisfait, content]; § ❺ *bot.* Çeşitli bitkilerin salgıladığı muma benzer madde: *Lahana mumu. Palmiye mumu.* [*Ing.* Wax; *Fr.* Cire]; § ❻ *din.* Hıristiyan ve islâm inançlarına göre din büyüklerinin ermişlerin, velilerin mezarlarına türbelerine sunulan adak; § ❼ *fiz.* Eski ışık şiddeti birimi. *(Katılaşma sıcaklığında alınan bir platin banyosunun 1 sm² lik yüzeyinin meydana getirdiği ışık kaynağının şiddeti olan violle'ün yirmide biri. Bugün, bu birinin yerine kandela /sembolü kd/ kullanılır).* [*Ing.* Candlepower; *Fr.* Bougie décimale]; § ❽ *tekn.* Edison gramofonunda, ses kayıt ortamı olarak kullanılan, çeşitli hayvansal ve bitkisel balmumlarının karışımı. [*Ing.* Wax; *Fr.* Cire]; ⊙ ~ **a döndürmek** (çevirmek), *dey.* Itaatli, her buyruğu dinler hale getirmek. [*Ing.* To cause to become submissive and obedient; *Fr.* Amener qn à céder]; ⊙ ~ **a dönmek,** *dey.* Bir kimsenin buyruğuyle hareket etmeye başlamak. [*Ing.* To become like wax in someone's hands]; ⊙ ~ **la aramak,** *dey.* § ❶ Çok isteyerek aramak. [*Ing.* To seek eagerly, to search very diligently]; § ❷ Bulunması güç bir şeyi aramak. [*Ing.* To search for something very difficult to find; *Fr.* Chercher midi à quatorze heures]; § ❸ Son derece özlemek, hasret çekmek. [*Ing.* To miss bitterly]; ⊙ **bal** ~ **u,** ◘ Bal; ⊙ **carnauba** ~ **u,** *bot.* Hurmagiller *(Palmae)* familyasından Brezilya'da yetişen *Copernicia cerifera* adlı, ağacın yapraklarını örten kalın mum tabakasının toplanıp kaynar su içine atılması suretiyle elde edilen önemli bir bitkisel mum. *(Cilâcılıkta makbuldur. Sert mumların ve birçok deri ve mobilya cilâsı karışımlarının terkibine girer. Eczacılık sanayiinde drajelerin cilâlanmasında çok kullanılmaktadır.* [*Ing.* Carnauba; *Fr.* Carnauba, cire de carnauba]; ⊙ **kilise** ~ **u,** Kiliselerde adak veya aydınlatma ereğiyle yakılan çeşitli boy ve kalınlıkta olan mumlara verilen ad. [*Ing.* Church candle; *Fr.* Cierge]; ⊙ **mineral** ~ **lar,** *min.* Kısmen oksidleşmiş, katı hidrokarbonlar; genellikle reçineli ağaçlardan ileri gelen bu mumlar, bazen tabiatta billûrlaşmış halde bulunur. *(En çok bilineni ozokerit'tir.* [*Ing.* Mineral waxes; *Fr.* Cires minérales]; ⊙ **paskalya** ~ **u,** *din.* Beş adet haç şeklinde düzenlenmiş, buhur tanesiyle süslenmiş, kutsal cumartesi gecesi takdis edilen ve paskalya döneminde büyük âyinlerde yakılan mum. [*Ing.* Easter candle; *Fr.* Clerge pascal].

~ **ağacı,** *bot.* Tropikal bölgelerde yetişen mum palmiyesi. *(Ceroxylon andicola)* ile Batı ve Kuzey Avrupa'da yetişen *Myrica gale'ye* verilen ad. [*Ing.* Wax palm; *Fr.* Palmier à cire, cirier]. ◘ **Mumpalmiyesi.**

~ **alayı,** *din.* Ramazanda, teravih namazından sonra, Hz. Muhammed'in türbesinde yapılan tören. *(Türbe'de yakılan altın şamdanlara konacak sekiz mum için özel bir tören düzenlenir, buna mum alayı denirdi.)*

~ **boyası,** *ağ. iş.* ve *san.* Mum, terebentin, su ve toprak boyalarla hazırlanan, örtücü özellikte ağaç boyası. [*Ing.* Encaustic *(painting); Fr.* Encaustique].

~ **burnu,** Mum fitilinin yanık ucu. [*Ing.* Snuff, burned end of the wick of a candle].

~ **cilâsı,** *ağ. iş.* Parafin, serezin montana balmumu, v.b. gereçlerin terebentin veya neft yağında çözüştürülmesi ile elde edilen ağaç örtü gereçlerine verilen genel ad. [*Ing.* Wax polish; *Fr.* Encaustique].

~ **çiçeği,** ◘ **Mumçiçeği.**

~ **damlalığı,** Şamdandaki dirsek. [*Ing.* Socket, sconce *(of a candlestick); Fr.* Bobèche].

~ **dibi, mum ortası,** *oyun.* Bir masa üzerine konan bir mumla oynanan oyun. [*Ing.* Game played with a candle placed on a table].

~ **dibine ışık vermez,** Güçlü kişilerin kendi yakınlarını kayırmaktan çekindiklerini anlatır. [*Ing* . One who helps others sometimes is unable to help himself, some persons of authority neglect to use this authority in the interest of their relatives].

~ **dibine ışık vermez,** *at.* Güçlü kişilerde mumun dikildiği yer. [*Ing.* Candle frame */in a church/; Fr.* Herse].

~ **direk,** *dey.* Dimdik, dosdoğru. [*Ing.* Bolt upright, very sraight; *Fr.* Tout droit, raide].

~ **eriği,** *trm.* Kırmızı renkte, orta irilikte, tatlı, kokulu bir sofralık erik.

~ **falı,** *falc.* Eskiden uygulanan bir fala bakma tarzı. *(Erimiş balmumu su dolu bir kaba damla damla akıtılır, mumun aldığı şekiller incelenerek çeşitli anlamlar çıkarılırdı).* [*Ing.* Ceromancy; *Fr.* Céromancie].

~ **gibi,** *dey.* § ❶ Dosdoğru, dimdik; § ❷ Uslu, kıpırtısız. [*Ing.* Straight as a candle; *Fr.* Tout droit, raide]; § ❸ Sararmış, solmuş bir halde bulunan.

~ **güvesi,** *paraz.* ◘ **Petek güvesi.**

~ **külâhı,** *aydınlatma.* Mumu söndürmeye yarayan şamdan külâhı. [*Ing.* Candle extinguisher; *Fr.* Ételgnoir].

~ **makası,** *aydınlatma.* Mumların fitillerini kesmeye yarayan makas. [*Ing.* Snuffers; *Fr.* Mouchette].

~ **olmak,** *dey.* § ❶ Hırçınlığı, yaramazlığı bırakmak. [*Ing.* To become submissive and obedient]; § ❷ *arg.* Razı olmak: *O, bu işe çoktan mumdur, ama kendini naza çekiyor.*

~ **palmiyesi,** *bot.* ◘ **Mumpalmiyesi.**

~ **söndü,** *dey.* Işıkların söndürüldüğü ve halkın ahlâk dışı saydığı bir bektaşî âyini için kullanılır. [*Ing.* The candle was extinguished, alluding to a Bektasyhi ceremony in which the lights were put out and which was popularly imagined to be immoral, immoral improper].

~ **yakmak,** *dey.* Kutsal sayılan bir yere giderek adak adandığı zaman mum yakıp koymak. [*Ing.* To burn a candle; *Fr.* Brûler le cierge].

~ **yapıştırmak,** *dey.* § ❶ Bir şeyi kırmızı mumla mühürlemek; § ❷ *mec.* Önemli bulunan bir şeye mim koymak. [*Ing.* To make a mark against *(something),* to make a note of]; § ❸ Unutmayıp akılda tutmak. [*Ing.* To keep in mind].

mumaileyh /mümâileyh/, s. *Osm.* < *Ar. îmâ* > *mûmâ* + *ileyh. esk.* Adı geçen, yukarıda anılan kimse, sözü edilen. [*Ing.* Aforementioned *(man); Fr.* Susdit,-dite, sus-mentionné,-ée].

mumaileyha, s. *Osm.* < *Ar. esk.* Adı geçen *(kadın, kadınlar).* [*Ing.* Aforementioned *(woman)*]

mumcu, I. § ❶ Mum yapan veya satan kimse. [*Ing.* Maker or seller of candles, waxchandler; *Fr.* Ciergier]; § ❷ Eskiden fitilli tüfek kullanan asker; § ❸ *tar.* Ilk kuruluşunda Yeniçeri Ocağının onlu subayından her biri. [*Ing.* One of the twelve officers of the Janissary corps in the early days of its organization; *Fr.* Chacun des 12 officiers des Janissaires *(à l'époque de la création de cette milice)*].

mum.çiçeği, b. I. *bot.* § ❶ Ikiçenekliler *(Dicotyledoneae)* sınıfının, Ipektohumlugiller *(Asclepiadaceae)* familyasından, anayurdu Çin ve Avustralya olan, yaprakları ve çiçekleri etli, tırmanıcı gövdeli bir bitki. Istanbul'da ser ve salonlarda yetiştirilir. [*Lat. Hoya carnosa; Ing.* Wax plant; *Fr.* Hoya]; § ❷ Ikiçenekliler *(Dicotyledoneae)* sınıfının, Hodangiller *(Boraginaceae)* familyasından, şemsiye biçiminde küçük, sarımtrak, mavimtrak veya firfirimsi renkte çiçekler açan süs bitkileri. [*Lat. Cerinthe minor; cerinthe retorta; Ing.* Honeywort; *Fr.* Cérinthe, mélinet].

mumetal, I. Ilgi çekici magnetik özellikler gösteren demir ve nikel alaşımı; denizaltı telgraf kablolarının yapımında kullanılır. [*Ing.* Mumetal; *Fr.* Mumétal].

mum.hane, b. I. *Osm.* < *Fars mûm* + *hâne.* Mum yapılan yer. [*Ing.* Candle factory].

mûmlyan /mümiyân/, s. *Osm.* < *Fars. mû. kıl* + *miyân, bel, esk.* Kıl gibi ince belli *(güzel).* [*Ing.* Small waisted, slim].

mumlama, I. § ❶ Mumlamak eylemi, bir şeyin üzerini mumla kaplama. [*Ing.* Waxing; *Fr.* Çirage]; § ❷ *dok.* Özellikle trikotaj ipliklerinin örülmesini kolaylaştırmak için dış yüzeylerini kay-

gan bir hale getirmek amacıyla, elyaf uçlarını mum veya parafinle bastırma. *(Bu işlem, iplikleri bobin yapar ve özel kalıplara dökülüp hazırlanmış balmumu veya parafin halkaları arasından geçirerek gerçekleştirir. Bazı keten dikiş ipliklerinde ise bu işlem, özel makinelerle ve çile halinde yapılır.)* [*Ing.* Waxing; *Fr.* Cirage].

mumlamak (-i), f. § ❶ Balmumu sürmek, balmumuna batırmak. [*Ing.* To wax ; *Fr.* Cirer]; § ❷ *(Bir şeyi)* Mühürlemek. [*Ing.* To put a mark or seal on; *Fr.* Signer à la cire]; § ❸ *dok.* Sökülüp saçaklanmasını önlemek için kumaş kenarlarına balmumu sürmek. [*Ing.* To wax the edges of *(piece of cloth)*; *Fr.* Cierger].

mumlaşma, i. *bot.* Bitki hücrelerinin değişikliğe uğrayarak kendilerini su geçirmez hale getirir şekilde mum bağlaması olayı. [*Ing.* Being waxed; *Fr.* Cérification].

mumlaşmak, nsz. f. Balmumu haline gelmek. [*Ing.* To be waxed].

mumlayıcı, i. *sin.* Filimleri mumlamakta kullanılan cihaz. [*Ing.* Waxing machine; *Fr.* Machine à cirer].

mumlu, s. § ❶ İçinde mum bulunan, mumdan yapılmış olan. [*Ing.* Containing wax, prepared with wax; *Fr.* Ciré]; § ❷ Mum konulmuş veya mumla süslenmiş: *Yirmi beş mumlu bir pasta.* [*Ing. Furnished* with candles].

~ **bez**, ◘ **Bez**[1].

~ **boya**, ◘ **Boya**.

~ **kâğıt**, *büro.* Bir teksir makinesiyle çok sayıda kopye elde etmeyi sağlayan yazı desteği. [*Ing.* Wax paper; *Fr.* Papier ciré].

mumlu.bit, b. i. *zool.* ve *paraz.* Eşkanatlılar *(Homoptera)* alt-takımının, *Coccidae* familyasından, portakal, ayva, nar ve süs bitkilerinden özsu emen, yıldızımsı, üzeri mumsu pulcuklarla örtülü bitkil biti. [*Lat. Ceroplastes sinensis; Ing.* Wax scale; *Fr.* Céroplaste].

mumluk, s. /.../ § ❶ Mumu olan: *Beş mumluk şamdan*; § ❷ *fiz.* /.../ Mum değerinde olan, vatlık: *Yüz mumluk ampul.*

mum.palmiyesi, b. i. *bot.* Birçenekliler *(Monocotyledoneae)* sınıfının Hurmagiller *(Palmae)* familyasından, Peru'da And dağlarında, daimî kar hizasına yakın yüksekliklerde yetişen, boyu 60 m.'yi bulan bir palmiye türü. Hurma yaprağına benzeyen, fakat 6-8 m. uzunluğunda yaprakları vardır. Bu ağaç, İspanyolların *palma mumu* dedikleri bir mum *(seroksilin)* salgısı çıkarır. Bu salgı, gövde boyunca 1 sm. kalınlığında bir tabaka meydana getirebilir. [*Lat. Ceroxylon Andicola; Ing.* Wax palm; *Fr.* Palmier à cire].

mumsu, s. § ❶ Muma benzeyen, mumu andıran. [*Ing.* Waxy; *Fr.* Cireux,-euse]; § ❷ *jeol.* Balmumunun kırığında olduğu gibi, küçük pırıltılar gösterdiği zaman bir billûrun kırığı için kullanılır.

~ **buğu**, *zool.* Bitki bitleri grupundan bazı böceklerin kabuğunu kaplayan mumsu ince salgı.

mumya, i. *Osm.* < *Fars. mümiyâ.* § ❶ Pek eskiden, bir takım kokulu maddeler *(ilâçlar)* kullanılarak bozulmayacak hale getirilmiş olan ve bugün kazılarla meydana çıkarılan cesetlere verilen ad. [*Ing.* Mummy; *Fr.* Momie]; § ❷ *mec.* Pek zayıf ve sararmış kimse. [*Ing.* Shriveled, sallow man; *Fr.* Momie personne très sèche, très maigre]; § ❸ *esk.* Bütün hastalıklara iyi geldiğine inanılan bir ilâç.

~ **büyüsü**, ◘ **Büyü**.

~ **gibi**, *dey.* Çok zayıf ve renksiz *(kimse)*. [*Ing.* Corpselike, cadaverous].

~ **olmak**, *dey.* § ❶ Mumya haline gelmek. [*Ing.* To become a mummy; *Fr.* Se momifier]; § ❷ *mec.* Çok zayıflamak. [*Ing.* To be sallow and shriveled like a mummy; *Fr.* Se momifier].

mumyalama, İ. İnsan veya hayvan cesedinin mumya haline getirilmesi. [*Ing.* Mummification; *Fr.* Momification].

mumyalamak (-i), f. Bir cesedi, bozulmaması için, gerekli ilâçlarla dayanıklı hale sokmak. [*Ing.* To mummify, to embalm; *Fr.* Embaumer].

mumyalaşma, İ. § ❶ Mumyalaşmak eylemi. [*Ing.* Mummification; *Fr.* Momification]; § ❷ *adlî tıp.* Çok kuru, çok sıcak bir yere konduğu veya çürümeyi meydana getiren bakterilerin etkisi engellendiği zaman bir kadavrada cereyan eden olayların tümü. [*Ing.* Mummification; *Fr.* Momification]; ◉ **dölüt** ~ **sı**, *kadın-doğum,* Dölyatağında ikinci ile beşinci aylar arasında ölen bir dölütün uğradığı mumyalaşma. *(Bazen evcil hayvanların dişilerinde, özellikle etçillerde görülür. Dölüt mumyalaşması durumu, genellikle annenin sağlık durumunu etkilemez).* [*Ing.* Foetal mummification; *Fr.* Momification fœtale].

mumyalaşmak, nsz. f. § ❶ Mumya haline gelmek. [*Ing.* To become a mummy; *Fr.* Se momifier]; § ❷ *mec.* Çok zayıflamak, süzülmek, benzi sararmak. [*Ing.* To become mummified; *Fr.* Se momifier].

mumza /mumzâ/, s. *Osm.* < *Ar. imzâ. esk.* imzalanmış, imza edilmiş.

munafık /munâfık/, s. *Osm.* < *Ar.* Arabozan. [*Ing.* Tell-tale, backbiter, double dealer; *Fr.* Qui sème la discorde].

munafıklık,-ğı, i. Arabozuculuk, arabozanlık.

munazzaf, s. *Osm.* < *Ar. nezâfet* > *tanzif. esk.* Temizlenmiş, arıtılmış.

munazzım, s. *Osm.* < *Ar. nazm* > *tanzim.* Düzenleyen.

munçak, İ. *(Sonda adaları yerlilerinin dilinde minçek'ten)* zool. Çift-parmaklılar *(Artiodactyla)* takımının Geyikgiller *(Cervidae)* familyasından bir memeli türü. Uzunluğu 125, yüksekliği 55 sm. Sarımtırak esmer renkte olup boynunda açık renkli iki leke bulnur. Erkeğinin köpek dişleri çok sivridir. Boynuzları kısa (12 sm.) ve sivri, uçları içeriye doğru kıvrıktır. Her boynuzun dibine doğru sadece kısa bir boynuz dalı bulunur. Havlamaya benzer bir ses çıkarır. Hindistan'ın kuzeyinden Çin'e ve Sonda adalarına kadar yaygındır.

Munda, öz. *dilb.* Çok eski altı dilden meydana gelen öbek. *(Pek çoğu bitişken olan bu diller /Hervari, Korko, Haria, Juan, Savara ve Gabada/ Hindistan'da yaklaşık olarak 5 milyon kişi tarafından konuşulur.)* [*Ing.* Munda; *Fr.* Mounda, munda, kolarien].

☆ *Eşanl.* **kolar dili**.

Munda'lar, ç. öz. i. *etn.* Avustralyalılarla akrabalığı bulunan ve sayısı 5 milyona varan hint halkı. *(Dekkan bölgesinde dağınık bir halde bulunan, dağlara ve tecrit edilmiş bölgelere sığınmış munda aşiretleri, avcılık, keyve toplamak ve ağaçları yakarak elde ettikleri arazide değişik ekimler yapmak ve ormanlardan topladıkları gomalak'ı satmak suretiyle yaşarlar. İlk çağlarda Hindistan'da ve Hint Okyanusunda ön plânda bir rol oynadılar, fakat Mundaların hint medeniyetine ayak uydurmaları çok yavaş oldu).* [*Ing.* Mundas; *Fr.* Moundas, Mundas].

Mundang'lar, ç. öz. i. *etn.* Zenci halk. Kamerun ve Çat'ın sınır bölgesinde yaşarlar. [*Ing.* Mundangs; *Fr.* Moundangs].

mundar, s. *h.d.* ◘ **Murdar**.

Mundari, öz. i. *dilb.* Khervari lehçesi; Orissa eyaletinin kuzeyinde ve Bihar *(Hindistan)* eyaletinin güneyinde yaklaşık olarak 800.000 kişi tarafından konuşulur. *(Oriya ve devanagari harfleriyle yazılır.)* [*Ing.* Mundari; *Fr.* Moundari].

Munduruk'lar, ç. öz. i. *etn.* Tapajos'un *(Brezilya)* sol kıyısında kızılderili halk; balıkçılık ve avcılıkla geçinen Munduru'lar bir tupiguarani dili konuşurlar. [*Fr.* Moundouroucous, Mundurukus].

munfasıl, s. *Osm.* < *Ar. esk.* § ❶ Ayrılan, ayrılmış. [*Ing.* Separated, disjoined]; § ❷ Görevinden, memuriuktan ayrılmış olan. [*Ing.* Removed from office, retired].

munfasıla, s. *Osm.* < *Ar. munfasıl. esk.* **Munfasıl**'ın dişili.

munfasılan, z. *esk.* Ayrılarak, ayrılmış olarak. [*Ing.* In a separated manner, disjointedly].

munfasılın, ç. İ. *esk.* Ayrılanlar, ayrılmış olanlar.

munfasım, s. *Osm.* < *Ar. fasm* > *infisâm. esk.* § ❶ Birbirinden ayrılmaksızın kırılmış olan. [*Ing.* Broken without separation; § ❷ *mec.* Ezilmiş, zulme ve gadre uğramış. [*Ing.* Crushed; *Fr.* Ecraser].

munfasi, s. *Osm.* < *Ar. fesâ* > *infisâ. esk.* Bir yerden veya nesneden kurtarılıp bağımsız kılınan.

munfatır, s. *Osm.* < *Ar. fatr* > *infitâr. esk.* Yarık, yarılmış, yarılan.

munga, i. *zool.* ◘ **Şapkalı maymun**.

mungo[1], İ. *Fr. dok.* (a) Dinklenmiş kumaş parçalarının ve döküntülerinin açılmasıyle elde edilen yün hammaddesi. [*Ing.* ve *Fr.* Mungo]; (b) Bu ham madde ile dokunmuş kaba ştrayhgarn kumaş. [*Ing.* ve *Fr.* Mungo].

mungo[2], İ. *zool.* Sırtında enlemesine çizgiler bulunan Afrika mangustu. [*Lat. Munges mungo; Ing.* ve *Fr.* Mungo].

munhasır, s. ◘ **Münhasır**.

munhasıran, z. ◘ **Münhasıran**.

münis /münis/, s. *Osm.* < *Ar. üns.* § ❶ Alışılan, yabancı olmayan alışılmış. [*Ing.* Familiar; *Fr.* Familier,-ère]; § ❷ Cana yakın, kanı sıcak, uysal, sevimli. [*Ing.* Friendly, companionable, good-natured; *Fr.* Aimable; sympathique]; § ❸ Adamcıl, herkesle görüşen, insandan kaçmayan. [*Ing.* ve *Fr.* Sociable]; § ❹ İ. Erkek adı.

munise, s. *esk.* § ❶ **Muniş**'in dişili; § ❷ İ. Kadın adı.

munkabız, s. *Osm.* < *Ar. kabz* > *inkibâz. esk.* § ❶ Büzülmüş, kısılmış. [*Ing.* Contracted, retracted]; § ❷ Pekliği olan, peklik çeken. [*Ing.* Constipated, shriveled, disturbed *(from anger, fear, or shame); Fr.* Qui est constipé].

munkalib, s. *Osm.* < *Ar. kalb,* değişme > *inkilâb. esk.* Değişmiş, dönüşmüş olan, bir biçimden başka bir biçime giren.

munkarız, s. ◘ **Münkarız**.

munkatı, s. *Osm.* < *Ar. kat'* > *inkıtâ*'dan *munkatı'. esk.* § ❶ Kesilmiş, ara verilmiş. [*Ing.* Cut off, separated; *Fr.* Interrompu]; § ❷ Son bulmuş, devam etmeyen; § ❸ Herkesten uzaklaşarak yalnız bir kişiyle ilişki kuran veya ilgilenen, bağ kuran; § ❹ Ayrılmış, aradaki bağları koparmış; § ❺ *mat. esk.* Süreksiz, kesikli.

~ **olmak**, Kesilmek, son bulmak devam etmemek.

MUNROE, **Charles Edward**, öz. i. *(1849 - 1938).* Amerikalı kimyacı.

~ **olayı**, *kim.* Madenî bir levha üzerinde patlayıcı bir maddenin ateşlenmesiyle, bu patlayıcıdaki oyuk işaretlerin yine bir takım oyuklar halinde bu levhaya aktarılması. Patlayıcı madde üzerine açılmış bir çukurun tam karşısına gelen kısımda tahribatın daha fazla olması, çukur imlâ haklarının yapımında başvurulan ilkelerden biridir. [*Ing.* Munroe's effect; *Fr.* Effet Munroe].

MUNRO, **John Cummings**, öz. i. *(1858 - 1910).* Amerikan cerrahı.

~ **noktası**, *kim.* Üzerine bastırılınca ağrı yapan ve apandisitin varlığını düşündüren noktalardan biri. Büyük sağ karın kasının dış kenarı ile göbekten sağ kalça ön üst dikenine uzanan çizginin kesiştiği nokta- [*Ing.* Munro's point; *Fr.* Point de Munro].

munsabığ, s. *Osm.* < *Ar. subg* > *insibâg. esk.* Boyanmış, boyanan. [*Ing.* Tinged, dyed]

munsarif, s. *Osm.* < *Ar. sarf* > *insirâf. esk.* § ❶ Geri dönen, çekilip giden. [*Ing.* Turning away, averted, departing]; § ❷ *gram. esk.* Arapçada her türlü harekeyle okunan *(kelime)*.

munsap, s. *Osm.* < *Ar. insibâb* > *munsabb. esk.* § ❶ Kavuşan, bir ırmağa veya denize dökülen *(başka bir akarsu).* [*Ing.* Poured, flowing, forming a mouth *(river); Fr.* Qui se jette, se verse *(fleuve, rivière);* § ❷ İ. Kavuşak, ağı.

~ **olmak,** Dökülmek, kavuşmak, karışmak. [*Ing.* To flow *(into); Fr.* Se]eter, se verser].

munsarih, s. *Osm.* < *Ar. sarâhat* > *insırâh. esk.* Açık apaçık, ortada. [*Ing.* Evident, manifest]

munsarim, s. *Osm.* < *Ar. sarem* > *insirâm. esk.* Kesilen, kesilmiş. [*Ing.* Cut or broken through, separated, cut off from others].

munsif, s. *Osm.* < *Ar. nasâfet,* haklılık, doğruluk > *insaf. esk.* Insaflı, kötülükte aşırılığa kaçmayan. [*Ing.* Just equitable, fair; *Fr.* Juste, équitable, consciencieux, -euse].

munsifane, z. *esk. I*nsaflılıkla, kötülükle aşırıya kaçmayarak. [*Ing.* Justly, equitably, reasonable *(act); Fr.* Qui se fait avec justice et équité].

muntabı, s. ve i. *Osm.* < *Ar. tab* > *intibâ. esk.* § ❶ Basılan, basılmış, basılı, matbu *(kâğıt).* [*Ing.* Printed; *Fr.* Imprimé]; § ❷ Damgalı, damgalanmış *(kâğıt).* [*Ing.* Stamped]; § ● Yaratılıştan olan; § ● Hoş görünen, güzel; § ❺ *mec.* Unutulmayan, unutulmaz hatırası olan.

muntabıat, ç. i. *esk.* **Muntabı'nın** çoğulu.

muntabıh, s. *Osm* < *Ar. tabh* > *intibâh. esk.* Pişmiş, pişen, pişkin hale gelen *(nesne).* [*Ing.* Cooked, done, baked].

muntabık, s. *Osm.* < *Ar. tıbk* > *intibâk. esk.* Intibak eden, birbirine tam uyan, uygun. [*Ing.* Fitting, equal, even, coincident; *Fr.* Qui coincide].

muntasıf, s. *Osm.* < *Ar. nısf* > *intisâf. esk.* Sönmüş, sönük, söndürülmüş. [*Ing.* Extinguished, extinct; *Fr.* Éteint,-einte].

muntalik, s. *Osm.* < *Ar. talâk* > *intilâk. esk.* § ❶ Boşanmış *(kadın);* § ❷ Terk edilen *(kimse);* § ❸ Bağsız, salınmış, bırakılmış *(kimse);* § ● Gamsız, kedersiz, sevinçli.

muntasıf, s. *Osm.* < *Ar. nısf* > *intisâf. esk.* § ● Yarılanmış, yarıya varmış; § ● i. Yarı, orta.

muntasıh, s. *Osm.* < *Ar. nush* > *intisâh. esk.* Söz dinleyen, öğüt alan, nasihatlere kulak veren. [*Ing.* Who accepts good advice, who takes warning].

muntasıhane, z. *esk.* Öğüt dinleyerek, nasihat kabul ederek. [*Ing.* Submissively, ready to take advice].

muntazam, s. *Osm.* < *Ar. nizâm* > *Intizâm.* § ❶ Bir sırada olan, düzgün bir biçimde sıralanmış, düzgün. [*Ing.* In a line, drawn up; *Fr.* Schématique]; § ❷ Derli toplu, bir biçime sokulmuş, düzenli, ahenkli. [*Ing.* Well arranged, tidy, orderly; *Fr.* Mis en ordre, arrangé]; § ● Biteviye devam eden, düzgün: *Kalbinde bir şey yok, nabızlar muntazam.* [*ing.* Regular; *Fr.* Régulier,-ère]; § ❶ *mat.* Düzgün; § ❺ z. Düzgün olarak, düzenli bir şekilde.

~ **akım,** *hava.* Bir akışkan içinde birbirini takip eden taneciklerin aynı noktada, aynı hız ve sabit basınca sahip oldukları akış tarzı. [*Fr.* Écoulement en régime permanent].

~ **devamlı uçuş,** *hava.* Bir hava gemisinin sefer için kararlaştırılmış yüksekliğe çıktıktan sonra çalışma şartlarını değiştirmeden yaptığı uçuş. [*Fr.* Vol en régime permanent].

~ **hat,** *den.* Belirli limanlar arasında programlı olarak yapılan yük taşıma seferleri.

~ **hat gemisi,** *den.* ◘ **Layner.**

~ **kayıt,** *ikt.* Defterlere geçecek gerçek kayıtlar. [*Ing.* Original entry].

~ **kıtalar,** *esk.* Resmî makamlar tarafından kanunlara veya yönetmeliklere uygun şekilde silâh altına alınarak teşkilâtlandırılan ve devletler hukuku bakımından bir devletin ordusunu meydana getiren silâhlı kuvvetler. *(Ordu ve muntazam kıtalar, olağanüstü durumlarda kurulan askerî kuruluşlardan farklıdır, çünkü bu sonuncular /çeşitli amaçlarla meydana getirilen gönüllü birlikleri veya mahallen tedarik edilen yerli kuvvetler gibi/ geçici bir süre görev yapmak üzere meydana getirilmiştir.)*

~ **yayın,** *hava.* Belirli zamanlarda veya zaman aralıklarıyle yapılan yayınlar. [*Ing.* Regular transmisslons; *Fr.* émission régulière].

muntazama, s. *esk.* **Muntazam'ın** dişili.

muntazaman, z. Muntazam olarak, düzenli bir şekilde. [*Ing.* Regularly, in an orderly manner; *Fr.* Régulièrement].

muntazar, s. *Osm.* < *Ar. nazar* > *intizâr. esk.* Beklenilen, gelmesi umulan *(kimse).* [*Ing.* Awaited, expected; *Fr.* Attendu, -ue].

muntazır, s. *Osm.* < *Ar. nazar* > *intizâr. esk.* Bekleyen, gözleyen. [*Ing.* Who waits expectantly, watching for, ready and waiting; *Fr.* Qui attend].

muntazıra, s. *esk.* **Muntazır'ın** dişili.

muntazıran, muntazırâne, z. *esk.* Bekleyerek. [*Ing.* Awaiting; *Fr.* Dans l'attente, en attendant].

muntazırln, ç. i. *esk.* Gözleyenler, bekleyenler.

munzacır, s. *Osm.* < *Ar. zucret* > *inzicâr. esk.* Içi sıkılmış, yüreği daralmış *(kimse).*

munzalim, s. *Osm.* < *Ar. zulm* > *inzilâm. esk.* Zalimin zulmüne *(ister istemez)* boyun eğen.

munzam, s. *Osm.* < *Ar. zamm* > *inzimâm* > *munzamm. esk.* Katma, katılmış, eklenmiş, ilâve edilmiş, üste konmuş, ulanmış. [*Ing.* Added, additional, supplementary, extra appended; *Fr.* Joint, ajouté, addi tionnel, supplémentaire].

~ **beyanname,** *ikt.* Gümrüğe hitaben verilen munzam mallara ait beyanname. [*Ing.* Post entry].

~ **gümrük resmi,** *ikt.* Memlekete ithal edilen primli, mallara konan bir çeşit munzam gümrük resmi. [*Ing.* Countervailing duty].

~ **hat,** Uzatılmış, ek telefon hattı.

~ **nese,** *anat. esk.* Birleşik, bitişik doku.

~ **sigorta,** *huk.* ◘ **Sigorta.**

~ **tahsilsat,** *mal. esk.* Ek ödenek. Ilâve masraf hesabı. [*Ing.* Supplementary estimates].

~ **teminatı,** *ikt.* Herhangi bir teminatın kifayetsizliği halinde banka tarafından elindeki teminatı kuvvetlendirmek için alınan ilâve rehin ve ipotekler. [*Ing.* Collateral security].

~ **vergi,** *ikt.* Vergi matrahından bir vergi alındıktan sonra ilâve vergi alınması. [*Ing.* Surtax, additional tax; *Fr.* Surtaxe].

munzic, s. *Osm.* < *Ar. nazc* > *inzâc. esk.* § ● Iyice pişip kıvamını bulan *(yemek);* § ❷ Olgunlaşan *(nesne);* § ❸ Hazmettiren, sindirici; § ❹ *tıp. esk. (Yara veya çıbanı)* Cerahatlendiren, irinlendiren, olgun ve patlamaya hazır hale getiren *(şey).*

Muong'lar, ç. öz. i. *etn.* Kuzey Vietnam'da halk; 200.000 kişi. Tonkin deltasını sınırlayan kireçli dağ sıracıkl.arı ve tepelerle, güneydeki küçük kıyı ovalarında yaşarlar. Muong'ların yaşama tarzı ve yetişme biçimleri Tay'larınkine yakındır, ama lehçeleri Annamlıların dilinden türemiştir. [*Ing.* ve *Fr.* Muongs].

mur, i. *Osm.* < *Fars. mûr. esk.* § ● Karınca. [*Ing.* Ant; *Fr.* Fourmi]; § ❷ Fakirlik ve âcizlik sembolü. [*Ing.* Symbol of poverty and weakness]; § ❸ Pas; pas hastalığı. [*Ing.* Rust].

-mur, -mür, ek Fiilden isim yapma eki; bugün ancak birkaç örnekte görülür: *yağmur gibi.*

murabaa /murâba'a/, i. *Osm.* < *Ar. rab. esk.* § ❶ Yazlığa çıkabilmek için bina sahibiyle anlaşma yapma; § ❷ Ağır yük kaldıran birine yardım etme.

murabaha /murâbaha/, i. *Osm.* < *Ar. ribh.* Yasanın izin verdiği sınırdan aşkın faiz alma, tefecilik. [*Ing.* Usury; *Fr.* Usure].

murabahacı, i. *Osm.* < *Ar.* § ❶ Malı çok fazla kârla satan kimse; § ❷ Kanunun gösterdiği sınırı aşarak çok aşırı faizle ödünç para veren kimse, tefeci [*Ing.* Usurer; *Fr.* Usurier].

murabahacılık,-ğı, i. *Osm.* < *Ar. murabahacı. esk.* Murabahacı olma hali, tefecilik, aşırı faizle ödünç para verme. [*ing.* Usury; *Fr.* État et profession d'usurier, pratique de l'usure].

murabayat, ç. i. *esk.* Kaynatılmış meyve suyu tatlıları.

murabba¹,-ı /murabbâ/, s. ve i. *Osm.* < *Ar. rub'* > *terbi'. esk.* § ❶ Dörtlü, dört şeyden meydana gelen. [*Ing.* Square, squared, square of a number; *Fr.* Composé de quatre parties, carré]; § ❷ *mat.* Dördül. ☆ *Eşanl.* Kare; § ❸ *ed.* Dörder mısralık bentlerden meydana gelmiş nazım şekillerine verilen ad; § ● *müz. esk.* (a) Türk musikisinde bir makam; (b) Bir çalgı; (c) Beste.

~ **dolama,** *kıyf. esk.* Osmanlılarda giyilen bir tür üstlük. *(Cübbe türünden olan dolamanın değişik biçimleri vardı.)*

~ **yelken,** *den.* Seren yelkenlerine verilen başka bir ad.

~ **yelkenli,** *den.* Kabasorta armalı gemi.

murabba² /murabbâ/, s. *Osm.* < *Ar. terbiye. esk.* § ❶ Terbiye edilmiş; § ❷ Kaynayıp kıvama geldikten sonra dondurulmuş meyva suyu tatlısı; § ❸ Ezik reçelin koyusu; § ● Meyve ezmesi. [*Ing.* Preserved fruit confectionary; *Fr.* Marmelade].

murabbanişin, s. *esk.* Bağdaş kurup oturan.

murabıt /murâbıt/, i. *Osm.* < *Ar. rabt* > *murabata. esk.* § ● Ibadete bağlı olan kimse. [*Ing.* One who devotes himself to a life or religious seclusion]; § ● Murabut. [*Ing.* Muslim hermit, marabout];.

murabıtin, ç. i. *esk.* **Murabıt'ın** çoğulu.

murabut /murâbut/, i. Kuzey Afrika'da dervişlere verilen ad.

~ **kuşu,** *zool.* ◘ **Marabu.**

murad, i. ◘ **Murat.**

muradiye, i. *Osm.* < *Ar. murâdiyye. (Murâd adı'ndan)* Nakşibendî tarikatı kollarından biri. Adını, kurucusu olan şeyh Muhammed Murad bin *Ali bin Davud bin Kemalettin'*den aldı.

murafakat,-tı /murâfakat/, i. *Osm.* < *Ar. rıfk. esk,* § ❶ Arkadaşlık, yol arkadaşlığı; § ❷ Birlikte bulunma.

murafık /murâfık/, i. *Osm.* < *Ar. rıfk* > *murâfakat. esk.* § ❶ Arkadaşlık eden; § ❷ Birlikte bulunan.

murafi, i. ve s. *Osm.* < *Ar. ref.* > *murafâ. esk.* Duruşma için mahkemeye başvuran, yüzleşerek yargılanmak üzere hâkime giden.

murahham, s. *Osm.* < *Ar. rahm* > *terhim. esk.* § ❶ Son harfleri veya heceleri düşürülmüş; § ● i. Kısaltma.

murahhas, i. ç: **murahhasln.** *Osm.* < *Ar. ruhsat* > *terhis. esk.* § ❶ Kendisine yetki verilerek bir yere veya birinin katına gönderilen kimse, elçi, delege. [*Ing.* Delegated, deputed, delegate, envoy; *Fr.* Délégué, plénipotentiaire]; § ● Izinli, ruhsatlı.

murahhasa, i. *Osm.* < *Ar. esk.* Ermeni piskoposu.

murahhasiyet, I. esk. ◘ **Murahhaslık.**

murahhaslık,-ğı, I. *esk.* Murahhas olma hali veya murahhasın yaptığı iş, delegelik. [*Ing.* Delegation; *Fr.* Plénipotence, qualité de délégué, délégation, pouvoir].

murakabe /murâkabe/, I. *Osm.* < *Ar. rakb. esk.* § ● Denetleme, denet, kontrol. [*Ing.* Control, supervision, inspection; *Fr.* Surveillance, contrôle]; § ● Kendi iç âlemine bakma; § ● Bakıp gözetme, göz altında bulundurma; ◉ **idarî ~,** *huk.* ◘ **Idarî.**

murâkasa /murâkasa/, I. *Osm.* < *Ar. raks. esk.* ◘ **Dans.**

murakıp,-bı /murâkıp/, I. *Osm.* < *Ar. rakb* > *murakâbe* > *murakıb. esk.* § ❶ Denetleyici, denetçi, kontrol eden. [*Ing.* Supervisor, auditor; *Fr.* Surveillant]; § ❷ Gözeten, göz altında bulunduran. [*Ing.* Who watches and waits]; § ● *tasav.* Kendi iç âlemine bakan, dalıp kendinden geçen; Tanrı'ya bağlanmış. [*Ing.* One who goes into ecstasy, a contemplative person]. § ● *tic. huk.* Anonim şirketlerde denetim işini yapan görevli. [*Ing.* Comptroller, controller; *Fr.* Contrôleur des comptes]; ◉ **banka murakıbı,** *ikt.* ◘ **Banka;** ◉

Belediye murakıbı, *sosy.* ve *huk.* ◘ Belediye.

~ **raporu**, *ikt.* Murakıplar tarafından yönetim kuruluna veya umumî heyete sunulan rapor. [*Ing.* Auditor's report; *Fr.* Rapport des commissaires *(aux comptes)*].

murakıplık,-ğı /murâkıplık/, i. *esk.* Denetçilik, denetleyicilik. [*Ing.* Checking supervision; *Fr.* Charge du contrôle].

murakka, s. *Osm.* < *Ar. rak'* > *terki, esk.* § ❶ Yama vurulmuş, yamalı. [*Ing.* Patched]; § ❷ *hat.* Yazı dergisi; § ● Hattatların, ayrı ayrı kâğıtlara yazarak bir dergide topladıkları yazı örnekleri. *(Daha çok yazı meşkinde kullanılırdı);* § ❹ *tasav.* Eski ve yamalı hırka; § ❺ Melâmîlerin tarikata girdikleri sırada giydikleri yamalı hırka. *(Bencillik, büyük gönüllülük etmemek için giyilirdi.)* [*Ing.* Patched cloak *(of a dervish)*]; ◉ **dalki** ~, *tasav.* Kendilerini derviş göstermek için iki yüzlülerin giydikleri yamalı hırka.

~ **germek**, Ayakkabı, terlik v.b. üzerine deriye işlenecek motifler için patron kesmeye hazırlanmak.

murakka, s. *Osm.* < *Ar. rikkat* > *terkik, esk.* İnce, inceltilmiş.

murakkaa, i. *Osm.* < *Ar. esk.* Birbiri üzerine yapıştırılarak mukavva gibi olmuş kâğıda yazılan güzel yazı örneği, hattat meşknamesi.

murakkaat, ç. i. *esk.* Güzel yazı örneklerinin toplandığı albüm veya koleksiyon. [*Ing.* Collection or album of calligraphical collages]

murakkam, s. *Osm.* < *Ar. rakam* > *terkim'. esk.* § ● Yazılmış, yazılı; § ❷ Bir rakamla işaretlenmiş, numaralanmış: *Kütüphanede 250 rakamıyle murakkam bir kitap vardır.* [*Ing.* Numbered; *Fr.* Numéroté, -ée].

murakkapuş, s. *esk. (Dervişler hk.)* Yamalı hırka giymiş olan. [*Ing.* Clothed in patched garments *(dervish)*]

murakkım, i. *Osm.* < *Ar. rakam* > *terkim. esk.* Pusula ibresi.

muran, ç. i. *esk.* Karıncalar.

murana, i. *Lat. muraena* < *Yun. muraina. zool.* Muraenidae familyasından, sıcak denizlerde yaşayan, uzunluğu bazen bir kaç metreyi bulan, büyük bir yılanbalığına benzeyen, yüzgeçsiz balık. Çok yırtıcı olan bu balığın derisi çıplak, ebrulu ve parlak renklidir. Üst çenesi alt çenesinden biraz uzuncadır. Her iki çenesinde de iri dişler bulunur. Özellikle kıyıya yakın yerlerde yaşar, ırmaklara da girer. Bütün yüzgeçsiz balıklar gibi murana da bir yassıbaş *(leptocephalus)* şeklinde doğar, daha sonra başkalaşma geçirerek son şeklini alır. Eti çok makbul ve lezzetli bir balıktır. Yılanbalığı gibi pişirilir. *M. Helena* adlı türü Akdeniz'de yaygındır. [*Lat. Muraena; Ing.* Moray; *Fr.* Murène].

murane, z. *esk.* § ● Karınca gibi, karıncaya yakışacak şekilde. [*Ing.* Like an ant]; § ● Acizane, kudretsiz ve kuvvetsizcesine. [*Ing.* Very small, humbly, modestly].

murassa,-ı /murassâ/, s. *Csm.* < *Ar. rasa* > *tersl. esk.* § ● Cevahirli, değerli taşlarla bezenmiş. [*Ing.* Set with jewels, jeweled; *Fr.* Orné, incrusté de pierres précieuses]; § ● *ed. esk.* Birbiri ardınca sıralanan kavramlar arasında kurulan vezinli ve kafiyeli bağlantı. *(Divan edebiyatında özellikle gazel ve kaside gibi şiir türlerinde, art arda gelen cümleler ve mısralar arasında vezin ve kafiye bakımından eşitlik kurmak bir hüner sayılır. Murassa, divan nesircileri tarafından da sık sık başvurulan bir sanattı);* § ● *hat. esk.* Bir yazı tarzı.

~ **imtiyaz**, *teşk. tar.* ve *núm.* Devlet tarafından verilen imtiyaz nişanının elmas ve değerli taşlarla süslü olanı. *(Her imtiyazdan bir kuruş alınırdı. Nişan, hak sahibinin ölümüyle geri alınmaz, takma hakkı olmadan mirasçılara kalırdı.)*

~ **mecidî**, *núm.* ve *teşk. tar.* Osmanlılarda, devlet tarafından verilen mecidî nişanının elmas ve değerli taşlarla süslü olanı.

~ **osmanî**, *núm.* ve *teşk. tar.* Osmanlılarda, devlet tarafından verilen osmanî nişanının elmas ve benzeri değerli taşlarla süslü olanı.

murassas, s. *Osm.* < *Ar. rass* > *tersis. esk.* Kurşun veya kalayla kaplanmış veya lehimlenmiş. [*Ing.* Covered with lead or tin].

murat, i. *Osm.* < *Ar. revd* > *irâde* > *murâd.* § ❶ İstek, arzu. [*Ing.* Wish, desire; *Fr.* Désir, souhait, envie]; § ● Amaç, gaye, erek; § ● Erkek adı; ◉ ~ **a** (~ ına) **ermek**, *dey.* Amaçladığı şeyi elde etmek veya isteğine kavuşmak. [*Ing.* To attain one's desire; *Fr.* Obtenir ça qu'on désire]; ◉ ~ ı **olmak**, *dey.* İsteği gerçekleşmek, yerini bulmak; ◉ **Allah ne** ~ ı (muradın) **varsa versin**, *dey.* Bir iyilik veya iyi davranış karşısında söylenen iyi dilek sözü; ◉ **onlar ermiş** ~ ına, */.../*, *dey.* Sonu iyi ve kahramanlarının emellerine kavuşmasıyle sona eren masalların bitiş sözü. ~ **etmek**, § ● İstemek, arzu etmek. [*Ing.* To wish determinedly; *Fr.* Désirer, souhaiter]; § ● Amaçlamak, erek olarak seçmek. [*Ing.* To propose; *Fr.* Se proposer].

murc, i. *Erm. döş.* Betona delik açmakta kullanılan sivri uçlu bir cihaz. [*Ing.* Mason's point, chasing-chisel; *Fr.* Bouge].

murchisonit,-tî, i. *Fr. murchisonite* > *R. v. Murchison*'un adından. *min.* Feldispat grupundan inorganik madde. *(Ortoz şekindedir.)* [*Ing.* Murchistonite].

murçe /mür-çe/, i. *Osm.* < *Fars. mûr. esk.* § ● Küçük karınca [*Ing.* Small ant]; § § ● Metal pası. [*Ing.* Honeycomb in a piece of metal]; § ● *mec.* Rezil, alçak adam, önemsiz kimse. [*Ing.* Insignificant man, contemptible fellow].

murd /mürd/, i. *Osm.* < *Fars. bot. esk.* Mersin ağacı. [*Ing.* Myrtle].

murdad, i. *Osm.* < *Fars. Takvim.* § ● Iran takviminde güneş yılının beşinci ayı; § ❷ Her ayın yedinci veya sekizinci günü; § ❸ Bu ay ve günü yönetmekle görevli meleğin adı.

murdar, mundar, s. *Osm.* < *Fars.* § ● Kirli, pis, iğrenç. [*Ing.* Dirty, filthy, unclean; *Fr.* Sale, malpropre, immonde]; § ❷ Cinsel birleşmeden sonra yıkanmamış *(kimse).* [*Ing.* Indecent, corrupt, foul]; § ● Şeriat hükümlerine uygun olarak kesilmemiş *(hayvan);* § ● *dilb.* Farsça bir kelime olan *murdar* belki de *r*'lerin tekrarından kaçınmak için ve *m* etkisiyle halk dilinde *mundar* şeklinde de kullanılır. ~ **lik**, *anat. esk.* ◘ **Omurilik.**

murdar.lık,-ğı, b. i. ◘ **Omurilik.**

murdarlık, mundarlık,-ğı, i. Pislik, iğrençlik, kirlilik. [*Ing.* Filthiness, dirtiness, filth, dirt; *Fr.* Saleté, immondice].

murdla, murzla, i. *Osm.* < *Ar. rıdâ'* > *irzâ. esk.* § ● Memede çocuğu olan, çocuk emziren, süt veren kadın; § ● Ücret karşılığında başkasının çocuğunu emziren kadın, sütnine, sütanne

mureb, i. *Osm.* < *Ar. arab* > *i'râb. esk.* Arapça'da sonundaki harf veya harekesi değişebilen kelime. [*Ing.* Declined, declinable *(noun)*].

murib, i. *Osm.* < *Ar. arab* > *i'râb. esk.* Ünlü bir eserde kelimelerin sonlarındaki harf veya hareke değişmelerini gösteren kitap: *Mu'rib-i Kur'ân.*

muris /mûris/, s. *Osm.* < *Ar. verâset* > *irâs. esk.* § ● Miras bırakan. [*Ing.* Decedent; *Fr.* Qui laisse un héritage]. ☆ *Eşanl.* kalıtçı; § ● Getiren, veren, kazandıran. [*Ing.* That causes, brings about]; § ● Vasiyetname sahibi. [*Ing.* Testator; *Fr.* Testateur,-trice].

murise, s. *esk.* **Muris**'in dişili.

murmel, i. *Alm.* Postu ağaç sansarınınkini andıran marmot. *(Çeşitlerine bulundukları bölgeye göre adlar verilir: murmel-tarabagan, murmel-orenburg, murmel-baisky, murmel-mindel veya sadece mindel /erken doğan hayvanlardan/); boyamaya elverişli ve sağlam olan postları manto yapımında kullanılır ve bazen yollu boyanarak vizona benzetilir.)* [*Ing.* ve *Fr.* Murmel].

Muromlu'lar, ç. öz. i. *etn.* Fin-ugur halkı. Ortaçağ'da Aşağı Oka'da otururlardı. Moskova İmparatorluğunun temellerinin atıldığı devirde Ruslar tarafından yok edildiler. [*Fr.* Mouromiers].

murraya, i. *bot. (Botanikçi J. A. Murray'ın adından.)* İkiçeneklîler *(Dicotyledoneae)* sınıfının, Sedefotugiller *(Rutaceae)* familyasından dal uçlarında salkım veya demet halinde çiçekleri olan almaşık telek yapraklı ağaççık: *Murraya exotico adlı türü sıcak limonluklarda yetiştirilir. Filipinlerde yetişen bir türden şir şire benzer bir ağaç çıkar.* [*Lat., ing.* ve *Fr.* Murraya].

MURRPHY, William Parry, *(1892 -)*, Amerikalı hekim.

~ **düğmesi**, *cerr.* Birleştirilmek istenen iki bağırsak parçasının uçlarına yerleştirilen ve bu iki ucu birbirine geçirmeye yarayan ikî yarım düğmeden yapılmış cihaz. [*Ing.* Murphy button; *Fr.* Bouton de Murphy].

~ **işareti**, *patol.* Nefes alma sırasında safra kesesi bölgesinin ellenmesinden meydana gelen ağrı; safra kesesindeki bir hastalığa işarettir. [*Ing.* Murphy's sign; *Fr.* Signe de Murphy].

murt, i. *bot.* ◘ **Mersin.**

murtabit,-ti, i. *Osm.* < *Ar. rabt* > *irtibat. esk.* § ❶ Bağlanmış. [*Ing.* Connected, attached to; *Fr.* Attaché,-ée, lié,-ée]; § ● Bağlı, ilgisi olan, irtibatlı, ilgili. [*Ing.* Related, dependent upon]; § ● *zool.* Karınlarının bir kısmı kısa bir parça ile gövdelerine bağlı olan böcekler.

~ **ceza dâvaları**, *ikt.* Her biri ayrı suç olduğu halde aralarında mevcut bağ veya ilgi yüzünden birbirine bağlı sayılan suçlarla ilgili ceza dâvaları.

☆ *Eşanl.* **bağlı ceza dâvaları.**

~ **illiyet**, *ikt.* Bir sonuç meydana getiren fiil ve hareketle o sonuç arasındaki bağlılık.

☆ *Eşanl.* **bağlı nedensellik.**

~ **suçlar**, *ikt.* Bağlı suç birbiriyle ilgili suçlar, birbirine bağlı veya biri diğerini açıklayan suçlardır. [*Ing.* Connected offenses].

murtabıta, s. *esk.* **Murtabıt**'ın dişili.

murtaz /murtâz/, s. *Osm.* < *Ar. riyâzet* > *irtiyâz. esk.* Talimli, alıştırılmış *(hayvan).*

murtaza, s. *Osm.* < *Ar. rıza* > *irtizâ. esk.* § ● Beğenilmiş, uygun bulunmuş, seçilmiş; § ● İ. Halife Ali'nin lakaplarından biri; § ● Erkek adı.

murtazavî, s. *esk.* Halife Ali'ye mensup. O'nunla ilgili.

mus[1], i. ve s. *Fr. mousse. dok.* Bir yönde çok kuvvetli bir büküm verilip ısı etkisiyle bu bükümü sabitleştirdikten sonra, bükümü ters yöne açarak elde edilen süperpoliamitli sentetik iplik *(Böylece, her lifi özel olarak ondüle edilmiş, kabarık ve özellikle ısıyı geçirmeyen bin iplik elde edilir).* [*Ing.* Stretch yarn; *Fr.* Fil mousse]; ◉ **naylon** ~, *dok.* Çok esnek hale getirilmiş naylon ipliği. [*Ing.* Mousse de Nylon].

mus[2], i. *zool.* Çift-parmaklılar *(Artiodactyla)* takımının Geyikgiller *(Cervidae)* familyasından, burun ucu kıllı, başı büyük, boynu çok kısa olan iri bir geyik. 15-20 uçlu çatalları olan geniş, güçlü, yaygın dallı boynuzları vardır. Sırtında hörgücü vardır. Yaklaşık olarak 3 m. yüksekliğinde olan bu güçlü hayvan vaktiyle 250 yılına kadar, bütün Orta Avrupa'da yaşamıştır. Bugün sadece Kuzey Amerika ormanlarında yaşar. [*Lat. Alces machlis; Ing.* Moose; *Fr.* élan]; ◉ **Avrupa** ~ **u**, *zool.* Geyikgiller *(Cervidae)* familyasından, uzunluğu 280 yüksekliği 250 sm. olan bir geyik. Koyu kestane renkli-

dir. Yalnız **erkeklerde bulunan** boynuzlar çok parmaklı **bir el** biçimindedir. Avrupa ve Asya'da yaşayan en büyük geyiktir. [*Lat. Alces alces; Ing.* Elk; *Fr.* élan]; ◉ **büyük ~,** *zool.* Geyikgiller *(Cervidae)* familyasından bir memeli türü. Geyiklerin en büyüğüdür. Erkek boynuzludur. Kanada'nın kuzeyinde ve Alaska'da yaşar. [*Lat. Alces gigas; Ing.* Moosedeer; *Fr.* Orignal, orignac]. ☆ *Eşanl.* **Amerika geyiği.**

Musa, öz. i. *İbr. Moşe* Musevi dininin kurucusu, İsrail peygamberi ve kanun koyucusu. *(M. Ö. XIII. yüzyıl ortaları.)* Levi boyundan. [*Ing.* Moses; *Fr.* Moïse].

musa /müsâ/, § ❶ *esk.* Vasiyet edilmiş. § ❷ Bir vasiyeti yerine getirmekle görevli *(kimse).* [*Ing.* Appointed executer, appointed legate]; § ❶ Tavsiye edilmiş, tavsiye olunmuş.

musaad, s. *Osm.* < *Ar. su'ûd* > *tas'id. esk.* Yüksek, yüce, çok yüksek. [*Ing.* High, lofty].

musab, s. ◘ **Musap.**

musabbag, s. *Osm.* < *Ar. sıbg. esk.* Boyalı, boyanmış. [*Ing.* Dyed].

musabere, musaberet, i. *Osm.* < *Ar. sabr* > *musâbere ve musâberet. esk.* Sabretme, katlanma. [*Ing.* An exercising patience *(towards one another),* forbearance, endurance].

musadakat /musâdakat/, i. *Osm.* < *Ar sıdk. esk.* İki kişi arasındaki karşılıklı dostluk. [*Ing.* Sincere mutual friendship].

musadda, s. *Osm.* < *Ar. sad'* > *tasdi. esk* § ❶ Başı ağrıtılmış; § ❷ Rahatsız edilmiş, sıkıntı verilmiş.

musabîn, ç. i. *esk.* § ❶ Musibete, belâya, felâkete uğramış olanlar. [*Ing.* The afflicted, victims]; § ❷ Hastalığa yakalanmış kimseler.

musabiyet,-ti, i. *esk.* § ❶ Musibete, belâya, felâkete uğrama. [*Ing.* Being afflicted by calamity]; § ❷ Hastalığa yakalanma. [*Ing.* Being afflicted by illness].

musaddak,-kı, s. *Osm.* < *Ar. sıdk* > *tasdik. esk.* Gerçeklendirilmiş, gerçekliği belirtilmiş, onaylanmış, tasdik edilmiş. [*Ing.* Approved, confirmed, proved, true; certified, verified; *Fr.* Vérifié-ée, confirmé,-ée, prouvé,-ée, certifié,-ée].

~ **çek,** *ikt.* Bir banka tarafından karşılığı mevcut olduğu tasdik edilen çek, vizeli çek.

~ **musaddar,** s. *Osm.* < *Ar. sudûr* > *tasdir. esk.* Meydana çıkmış.

musaddık, s. *Ar. sıdk* > *tasdik. esk.* Bir sözün, bir durumun veya yazılmış bir şeyin doğru ve gerçek olduğunu ispatlayan, geçerliliğini onaylayan. [*Ing.* That confirms or ratifies, who accepts as true; *Fr.* Qui vérifie, constate].

musaddıkhane, z. *esk.* Onaylar, gerçek ve geçerli olduğunu bildirir şekilde.

musaddi, s. *Osm.* < *Ar. sad'* > *tasdi. esk.* § ❶ Baş ağrıtan *(kimse).* [*Ing.* That gives a headache]; § ❷ Sıkıntı veren, rahatsız eden *(kimse).* [*Ing.* Disturber, troubler].

musadefe, musadefet, i. *Osm.* < *Ar. sudûf.* > *musâdefe* ve *musâdefet. esk.* Rastlaşma. [*Ing.* Meeting, encountering, finding, lighting on a chance meeting].

musadif, s. ◘ **müsadif.**

musaf, i. h.d. ◘ **Mushaf.**

musafaa, musafaat, i. *Osm.* < *Ar. saf.* Kanat vurma. *esk.* § ❶ Bir kimsenin bir başkasını kucaklaması, birinin boynuna sarılması; § ❷ Kucaklaşma, sarılışma; § ❸ Birine vurma; § ❹ *fizyol. esk.* Gözün çok iyi görebilme özelliği.

~ **etmek,** Kucaklaşmak, kavga etmek, dövüşmek.

musafaha /musâfaha/, i. *Osm.* < *Ar. safh. esk.* İki kişi arasında, birbirlerinin ellerini içiçe alarak, yapılan özel bir selâmlaşma biçimi. [*Ing.* Hand-shaking; *Fr.* Action de se donner réciproquement la main, accolade].

musafat /musâfât/, i. *Osm.* < *Ar. safvet. esk.* Saf ve içten dostluk, içtenlikle dostluk ve arkadaşlıkta bulunma, içtenlik. [*Ing.* Behaving sincerely, an acting with pure affection towards *(somebody),* true friendship, sincerity].

musaffa, s. *Osm.* < *Ar. safvet* > *tasfiye* > *musaffâ. esk.* Tasfiye edilmiş, saf bir hale getirilmiş, temizlenmiş, arıtılmış. [*Ing.* Purified, clarified, fine, clear, pure, refined; *Fr.* Purifié,-ée, clarifié ,-ée].

musaffef, s. *Osm.* < *Ar. saff* > *tasfif. esk.* Sıra sıra dizilmiş, saflar şeklinde düzenlenmiş, sıralanmış. [*Ing.* Arranged in a line or lines].

musaffi, s. *Osm.* < *Ar. safvet* > *tasfiye. esk.* Tasfiye eden, temizleyen, arıtan, süzen. [*Ing.* That makes pure, fine or clear, purifier, clearer, refining].

musaffir, s. *Osm.* < *Ar. sufret* > *tasfir. esk.* § ❶ Sarı renge boyayan, sarartan. [*Ing.* That dyes yellow]; § ❷ Islık çalan. [*Ing.* Who whistles].

musagetes, ◘ **Musegetes.**

musaggar, s. *Osm.* < *Ar. sıgar,* küçüklük > *tasgir. esk.* § ❶ Küçültülmüş, ufaltılmış [*Ing.* Made small]; § ❷ *gram. esk.* Küçültme ismi, ismi tasgir. [*Ing.* Diminutive *(noun)*].

musahabat, ç. i. *esk.* **Musahabe'**nin çoğulu.

musahabe, musahabet, i. ç: **musahabat.** *Osm.* < *Ar. sohbet* > *musâhabe* veya *musâhâbet. esk.* § ❶ İki veya daha çok kişi arasında yapılan konuşma, görüşme, sohbet. [*Ing.* Having a friendly conversation, company; *Fr.* Conversation]; § ❷ *ed. esk.* Düşünceleri, bir kimseyle konuşuyormuş gibi, yapmacıksız bir üslûpla anlatan ve deneme niteliği gösteren yazı türü.

musahare, musaheret, i. *Osm.* < *Ar. sıhr* > *musâhere* veya *musaheret. esk.* Evlenmeden dolayı meydana gelen akrabalık.

musahhaf, s. *Osm.* < *Ar. sahf* > *tashif. esk.* Okurken veya yazarken yanlışlıkla değiştirilmiş, imlâsı yanlış hecelenerek yazılmış. [*Ing.* Corrupted or changed *(written word),* misspelled].

musahhah, s. *Osm.* < *Ar. sıhhat* > *tashih. esk.* Tashih edilmiş, yanlışları düzeltilmiş, yanlışsız. [*Ing.* Corrected; *Fr.* Corrigé,-ée].

musahhaha, s. *esk.* **Musahhah'**ın dişili.

musahhih, i. *Osm.* < *Ar. sıhhat* > *tashih. matb.* Provaları okuyup hataları belli işaretlerle düzeltmek veya belirlemekle görevli kimse. [*Ing.* Who corrects, corrector; *Fr.* Qui corrige, correcteur].

musahhihin, ç. i. *esk.* **Musahhih'**in çoğulu.

musahhihlik,-ği, i. Musahhihin görevi, düzelticilik. [*Ing.* Proofreading; *Fr.* Profession de correcteur d'imprimerie].

musahhir, s. ◘ **Müsahhir.**

musahiban, ç. i. *esk.* **Musahip'**in çoğulu.

musahibe, s. ve i. *esk.* Nedime. [*Ing.* Lady - in waiting].

musahip,-bi, i. ç: **musahiban.** *Osm.* < *Ar. sohbet* > *müsâbahbet. esk.* § ❶ Eskiden büyük adamların yanlarında bulundurdukları, hoş konuşan kimselere verilen ad. [*Ing.* Gentleman-in-waiting *(on the Sultan);* § ❷ s. Sohbet, arkadaşlık eden, [*Ing.* Who keeps company with another, companion, associate; *Fr.* Qui tient compagnie à qn. compagnon].

musahiplik,-ği, i. Musahibin yaptığı iş. [*Ing.* The function of a gentleman in - waiting].

musakka /musakkâ/, i. ve s. *Osm.* < *Ar. saky* > *taskiye. esk.* § ❶ *mutf.* Ufak parçalara doğranmış sebzelerin kuşbaşı et veya kıyma, soğan ve domates karıştırılarak pişirilmesi: *Kabak, patlıcan, kereviz, havuç musakkaları* gibi. [*Ing.* Stewed vegetable especially eggplant with ground meat; *Fr.* Légumes cuits avec du hachis, ou de petits morceaux de viande]; § ❷ *esk.* Sulanmış; ◉ **kabak ~sı,** *mutf.* ◘ Kabak.

musal /müsal/, s. *Osm.* < *Ar. vusûl* > *îsâl. esk.* Yerine ulaştırılmış, yetiştirilmiş; bağlanmış, temas ettirilmiş. [*Ing.* Joined, brought into contact, united].

musalaha, i. ◘ **Müsaleha.**

musaleh /müsâleh/, b. i. *Osm.* < *Ar. müsâ,* vasiyet olunmuş, mal + *leh. esk. huk.* Lehine belirli bir mal vasiyet edilen kimse. [*Ing.* Legatee, devisee].

musalih, s. *Osm.* < *Ar. sulh* > *musâlaha. esk.* § ❶ Barış içinde olan. [*Ing.* Mutually at peace]; § ❷ Barış yapan, barışan. [*Ing.* Maker of peace].

musalla /musallâ/, i. *Osm.* < *Ar. salâ* > *taşliye.* § ❶ *din.* Namaz kılmaya yarayan açık yer. [*Ing.* Public place for prayer. *Fr.* Place publique ou l'on fait la prière]. § ❷ Camilerde cenaze konulup önünde namaz kılınacak yer. [*Ing.* Open place near a mosque, for performing a funeral service].

~ **taşı,** *din.* Cenaze namazı kılınırken tabutun üzerine konduğu yüksekçe taş. [*Osm.* Seng-i musalla; *Ing.* Stone on which the coffin is placed during the funeral service; *Fr.* Pierre sur laquelle on pose le cercueil pendant qu'on prie pour le repos de l'âme d'un mort avant de l'enterrer].

musallat,-tı, s. *Osm.* < *Ar. selâtet* > *teslit.* «*Başına belâ etmek*» ve «*başına dolamak*» anlamına gelen **musallat olmak** deyimlerinde geçer. [*Ing.* That pertinaciously attacks, worries, worrying, annoying; *Fr.* Qui s'attache à qn, pour ne pas le laisser tranquille, vexateur, vexatrice].

~ **etmek,** Birini bir başkasının başına sarmak, rahatsız etmesine sebep olmak. [*Ing.* To set one to attack or worry another].

~ **fikir,** *psik.* Sabit fikir. [*Ing.* ve *Fr.* Obsession].

~ **olmak,** § ❶ Birinin başına belâ olmak; § ❷ Birine rahat ve huzur vermemek; § ❸ Ara sıra ortaya çıkarak rahatsızlık vermek. [*Ing.* To worry, pester, fall upon, to infest a place *(robbers, etc.); Fr.* S'attacher à qn pour ne pas le laisser, tranquille, poursuivre, vexer qn.].

musalleb, s. *Osm.* < *Ar. sulb* > *taslib. esk.* § ❶ Katılaştırılmış, sertleştirilmiş. [*Ing.* Hardened]; § ❷ Kurutulmuş, kurulaştırılmış. [*Ing.* Dried].

musalli, s. *Osm.* < *Ar. salât* > *tasliye. esk.* Beş vakit namazını devamlı ve muntazam olarak kılan [*Ing.* Engaged in worship, who says his prayers regularly, devout; *Fr.* Qui prie régullèrement, dévot].

musallit, s. *Osm.* < *Ar. selâtet* > *teslit. esk.* Birini devamlı olarak başka birine sataştıran, birine musallat eden. [*Ing.* Who causes someone to pester another continuously].

musammat, i. *Osm.* < *Ar. semt* > *tesmit. esk. ed.* İlk beytinin mısraları arasında dördüzlü, sonraki beyitlerinde üçüzlü kafiye bulunan nazım türü: *Musammat gazel, kaside.*

musammem, s. *Osm.* < *Ar. samm* > *tasmim. esk.* § ❶ Kesin olarak kararlaştırılmış. [*Ing.* Decided upon, determined; *Fr.* Décidé,-é]; § ❷ Tasarlanmış.

musammet, s. ve i. *Osm.* < *Ar. semet* > *ismât* ve *tasmit. esk.* § ❶ Boş olmayan, içi dolu olan *(şey).* [*Ing.* Made silent or speechless, silenced *(complaining)*]; § ❷ *gram. esk.* Arap alfabesinde *b, f, l, m, n, r* dışındaki diğer bütün harfler.

musandıra /musan:dıra/, i. *Yun. musantra.* § ❶ Büyük kilerin içinde yüksek ve geniş raf veya yükün üst tarafındaki dolap. § ❷ Evlerde, şilte, yatak, yorgan gibi eşyanın konulduğu büyük gömme dolap, yüklük. [*Ing.* Large closet in a wall for storing mattresses; *Fr.* Placard très profond, qui occupe l'une des faces de la chambre et où l'on met des matelas etc.]; § ❸ Büfe, yemek odasındaki yan masası. [*Ing.* Fixed slab at the end of a sofa frame, sideboard]; ◉ **çingene evinde ~ aramak,** *dey.* Bir şeyi olmayan bir kimse-

den istemek veya olmayacak bir yerde aramak.

musandıracı.başı, b. i. *teşk. tar.* Osmanlı devletinde saray memurlarından biri. *(Harem ağalarının en kabiliyetlileri arasından seçilirdi. Görevi büyük koğuş veya ağakoğuşu denilen darüssaade koğuşlarının temizliğini sağlamak, küçük ağalara abdest aldırıp namaz kıldırmak ve darüssaade ağalığı nizamını tam olarak uygulamakta. Ağalardan suç işleyen olursa onları musandıracıbaşı cezalandırırdı. Terfi edince ortanca olurdu.)*

musanga, i. *bot.* Dutgiller *(Moraceae)* familyasından, Batı Afrika'da çok yaygın olan bir ağaç. Boyu 20 m.'ye ulaşır, dalları tepedeki bir noktadan yanlara doğru şemsiye gibi açılır. Odunu çok yumuşak ve hafif olup, sandık ve kâğıt yapımı için elverişlidir; yerliler bu odunu balık ağlarında mantar gibi kullanırlar. En çok Gabor ve Kamerun'da yetişir. [*Lat. Musanga Smithii; Fr.* Musanga, parasolier].

musanna,-ı, s. *Osm. < Ar. sun > tasni.* § ❶ Uydurma, düzme; hayalî. [*ing.* Fictitious]; § ❷ Sanatla yapılmış, hünerli bir usta elinden çıkmış. [*ing.* Made with skill, artistically fashioned; *Fr.* Fait avec art, artistique]; § ❸ Çok süslü; § ❹ *ed. esk.* Yapma uydurma kavramlarla ortaya konan, gerçekle ilgisi olmayan, yalnız ustalık gösterme amacıyla düzenlenen. *(Tasannu denen sanatla ortaya konan eserler için kullanılır);* § ❺ *okç.* Akça ağacından yapılan dört parçalı ve süslü yay.

musannef, s. *Osm. < Ar. sınıf > tasnif. esk.* § ❶ Tasnif edilmiş, sıraya konmuş. [*ing.* Arranged in classes or kinds, classified]; § ❷ Derlenmiş, toplanmış; § ❸ Telif edilmiş, yazılmış *(kitap).* [*ing.* Composed or compiled (book)].

musannefat, ç. i. § ❶ Tasnif edilmiş kitaplar; § ❷ Yazılmış kitaplar; § ❸ Edebî eserler. [*Ing.* Literary works; *Fr.* Ouvrages, œuvres].

musannif, s. ve i. *Osm. < Ar. sınıf > tasnif. esk.* § ❶ Tasnif eden, sınıflandıran. [*Ing.* Classifier; *Fr.* Classificateur]; § ❷ Mevcut bilgileri toplayıp kitap yazan yazar. [*Ing.* Compiler of a book, author; *Fr.* Auteur, compilateur d'une livre]; § ❸ Sıralaç, sınıflamaya, sıralamaya yarayan araç, içinde belli bir sıraya göre kâğıtlar konacak bölümleri bulunan kap.

musannifan, musannifin, ç. i. *esk.* Musannifler, yazarlar. [*Ing.* Authors, writers].

musannife, s. *esk.* § ❶ Musannif'in dişili; § ❷ Kitap yazan kadın, kadın yazar.

musap, s. *Ar. savb > isâbet. musab. esk.* § ❶ Musibete uğramış, başına bir belâ, felâket v.b. gelmiş olan. [*Ing.* Stricken by calamity, afflicted, struck, hit, victim; *Fr.* Qui a été atteint d'un malheur]; § ❷ Hastalığa yakalanmış. [*Ing.* Stricken by illness; *Fr.* Qui a été atteint d'une maladie].

musaraa /musâra'a/ i. *Osm. < Ar. şar. esk.* § ❶ Güreşme, güreşçilik, pehlivanlık. [*Ing.* Wrestling together, wrestling, contest; *Fr.* Lutte]; § ❷ Mücadele, uğraşma, çabalama. [*Ing.* Struggle; *Fr.* Lutte].

musaraha, i. *Osm. < Ar. sarahat. esk.* § ❶ Bir şeyi açık ve ayrıntılı olarak söyleme. [*Ing.* Saying something openly to another]; § ❷ Açıklık, aşikârlık. [*Ing.* Explicitness].

musarahaten, z. *esk.* Açık, ayrıntılı, aşikâr olarak; apaçık söylenmiş olarak.

musarî, i. ve s. *Osm. < Ar. sar' > musara'a. esk.* Güreş eden güreşçi, pehlivan. [*Ing.* Who wrestles, wrestler].

musarra, i. ve s. *Osm. < Ar. sar' > tasri. ed.* Iki mısraı birbiriyle kafiyeli olan beyit. *(Musarra biçiminde kafiyelendirmeye tasrî adı verilir. Bütün mısraları birbiriyle kafiyeli olan şiire de musarra şiir denir. Musarranın bir adı da müselsel'dir.)* [*Ing.* In couplets and lines *(poem)*].

musarrah, s. *Osm. < Ar. sarahat > tasrih. esk.* Açık, apaçık, kesin ve açıkça belirtilmiş, ayrıntılı olarak anlatılmış, açıklanmış. [*Ing.* Openly, explicitly *(set forth); Fr.* Rendu clair, expliqué clairement].

musarrahan, z. *esk.* Açık ve kesin olarak, ayrıntılı bir biçimde belirtilmiş olarak. [*Ing.* Clearly and explicitly; *Fr.* Clairement].

musavele /musâvele/, i. *Osm. < Ar. savlet. esk.* § ❶ Döğüşmek için birine saldırma; § ❷ Birbiriyle dövüşme.

musavver, s. *Osm. < Ar. süret > tasvir. esk.* § ❶ Resim konmuş olan, resimli. [*ing.* Illustrated; *Fr.* Illustré,-ée]; § ❷ Zihinde tasarlanmış, düşünülmüş olan. [*ing.* Imagined, formed, figured, depicted].

musavvere, s. *esk.* Musavver'in dişili.

musavvir, i. ve s. *Osm. < Ar. tasvir. esk.* § ❶ Resim yapan, tasvir eden, ressam. [*ing.* Artist, designer, portrait painter; *Fr.* Peintre, dessinateur]; § ❷ Hayalgücü; § ❸ Varlıklara şekil veren anlamında Tanrı'nın sıfatlarındandır. [*ing.* Who depicts, shapes, forms, God *(The Former of all)*].

musavviran, musavvirin, ç. i. *esk.* Ressamlar.

musavvirane, z. *esk.* Resim yapana yaraşır şekilde.

musavvire, i. ve s. § ❶ *esk.* Musavvir'in dişili; § ❷ Hayal.

musavvit, s. *Osm. < Ar. savt. esk.* Ses çıkaran, gürültü eden, haykıran, seslenen, sesli. [*ing.* That makes a sound, noise, or cry, sonorous].

musayaha, i. *Osm. < Ar. sayha. esk.* Haykırışma, karşılıklı bağrışma. [*Ing.* Crying aloud to one another, a shouting].

musayefe, i. *Osm. < Ar. sayf. esk.* Yazlık ev v.b. binayı bir yaz için kiralamak üzere pazarlık etme. [*Ing.* Bargaining or hiring for the summer].

musaykal, s. *Osm. < Ar. saykal. esk.* Cilâlı, parlak, parlatılmış yaldızlı, perdahlı. [*Ing.* Polished, burnished].

musaykala, s. *esk.* Musaykal'ın dişili.

Muserongo'lar, ç. öz. *etn.* Angola ve Kongo'da yaşayan zenci halk; Bakongo'larla akrabadır. [*Ing.* Muserongos; *Fr.* Muserongos, Muxicongos].

musevî /mûsevî/, s. ve i. *Osm. < Ar. müsi (Musa adı'ndan)* § ❶ Musa peygamberin dinine bağlı olan. [*Ing.* Mosaic, belonging to Moses; *Fr.* Qui suit la religion de Moise]; § ❷ Yahudi. [*Ing.* Jew, Jewish; *Fr.* Israélite, juif,-ive]; § ❸ Imam Musa Kâzım'ın nesline mensup olan.

Musevîlik,-ği, i. Musevî dini; Tanrı'nın Musa aracılığıyle israiloğullarına bildirdiği din kurallarının tümü. *(Kitabı Tevrat'tır).* [*Ing.* Jewry, Jewishness; *Fr.* Judaïsme].

Musgum'lar, ç. öz. i. etn. Çat'ta zenci halk. Laka'larla akrabadır. [*Ing.* Musgums; *Fr.* Mousgoums].

mushaf, i. *Osm. < Ar. sahâfe.* § ❶ Kur'an. [*Ing.* The Quran; *Fr.* Le Coran]; § ❷ *esk.* Sayfalar halinde düzenlenmiş sey, kitap; § ❸ *tasav.* Insan veya insanın yüzü. *(Özellikle hurufîler insanın «canlı bir mushaf» olduğuna, bütün ilâhî yazıların insanda toplandığına inanırlar. Bektaşîlerde de insanın mushaf-i ilâhî /tanrısal kitap/ olduğu inancı vardır.)*

~ **kesesi**, Kur'anın içine konulduğu kese. [*Ing.* Clothe case in which a Quran is kept].

musır, musir, s. *Osm. < Ar. sarr > ısrâr > musırr. esk.* Bir söz veya fikirde ısrar eden, ayak direyen. [*ing.* Persistent, persevering].

musırrane, musırren, z. *esk.* Ayak direyerek, inatla. [*Ing.* In a persistent manner, pertinacious, insistent *(acts)*].

musırre, s. *esk.* Musır'ın dişili.

musibe, s. *esk.* Musib'in dişili.

musibet,-ti /mûsibet/, i. *Osm. < Ar. isâbet.* § ❶ Ansızın gelen felâket. [*Ing.* Calamity, evil, disaster; *Fr.* Malheur, calamité]; § ❷ s. *mec.* Uğursuz: *Ne musibet* adam. [*Ing.* Tiresome person; *Fr.* Misérable *(terme d'injure)*].

musibetli, s. Uğursuz. [*ing* Calamitous; *Fr.* Plein de calamité, malheureux, de mauvais augure].

müsigen, i. ◘ Musijen.

musijen, i. *Fr. mucigène. biy.* Mukus hücrelerinin apikal bölgesinde yani serbest yüzeyine doğru toplanan renkli sıvı damlacıkları. Musin olarak salgılanır. [*Ing.* Mucigen].

☆ *Eşanl.* **musinojen**.

musikar /mûsikâr/, i. *Osm. < Fars. esk.* § ❶ Gagasında çeşitli delikler bulunup rüzgâr estikçe türlü sesler çıkaran bir efsane kuşu; § ❷ *müz.* Birçok düdükten meydana gelmiş bir çalgı, mıskal. [*ing.* Pipe made of unequal reeds, Pandean pipe; *Fr.* Oiseau fabuleaux regardé comme le symbole de la musique, flûte de pan].

musike, i. *Yun.* Eski Yunan'da musaların temsil ettiği sanatların tümüne verilen ad. [*Fr.* Musique].

musiki /mûsikî/, i. *Osm. < Ar. < Yun. musa > musike (k kalın okunur).* § ❶ Alaturka müzik. [*ing.* Music; *Fr.* Musique]; § ❷ *mec.* Kulağa hoş gelmesi bakımından ele alınan sesler dizisi. [*ing.* Music; *Fr.* Musique]; ◉ **armonik** ~, *müz.* ◘ **Armonik**; ◉ **beşeri** ~, *müz.* Fiziyoloji ve psikoloji denilen şeylere eskilerce verilen ad; ◉ **çalgı** ~ **si**, *müz.* ◘ **Çalgı**; ◉ **didaktik** ~, *müz.* ◘ **Didaktik**; ◉ **diyatonik** ~, ◘ **Diyatonik**; ◉ **kromatik** ~, *müz.* **Kromatik**; ◉ **kozmik** ~, *müz.* Kürelerin ahengi keyfiyetine ve anasır ilmine ait olan musiki. [*ing.* Cosmic music]; ◉ **mehter** ~, *müz.* ◘ **Mehter**; ◉ **Melodik** ~, *müz.* ◘ **Melodik**; ◉ **metrik** ~, *müz.*. ◘ **Metrik**; ◉ **mevlevî** ~ **si**, *tasav.* ◘ **Mevlevî**; ◉ **sunî** ~, *müz.* Sesler sanatını vücude getiren musiki.

~ **akşamı**, *müz.* Musikili akşam musikinin yeri olan herhangi bir salon toplantısı.

~ **âletleri**, *müz.* Musiki ses ve tınılarını çıkarabilen perdeli veya vurma bütün sazlar.

~ **belagatı**, *müz.* Beliğ ve tane tane meram anlatan musiki.

~ **bilimi**, *müz.* Musikinin dayandığı kanun ve prensiplerin bütünü.

~ **felsefesi**, *müz.* Bir musiki eserinin ne türlü kanunlar dairesinde yaratıldığını, dinleyici üzerinde musikinin uyandırdığı etki ve o etkilerin sebeplerini araştıran felsefe.

~ **hakkaklığı**, *müz.* Nota oymacılığı.

~ **harfleri**, *müz.* Nota hakketmekte kullanılan harfler.

~ **imlâsı**, *müz.* Icra edilen bir musikiye kulaktan yazma, notaya alma.

~ **konservatuvarı**, *müz.* Musiki sanatının her bilimini öğreten okul.

~ **şekilcilikleri**, *müz.* Musikinin yazısında kullanılan bütün işaretler.

musikici, i. *müz.* Musikiyi icra eden veya öğreten veya besteleyen erkek ve kadın sanatçı.

musikicilik,-ği, i. *müz.* Musiki sanatçılığı, musikiye mensupluk.

musikişinas /müsikişinâs/, b. i. *Osm. < Fars. esk. müz. (k kalın okunur)* Müzik bilir, müzikle uğraşan *(kişi).* [*Ing.* Musician, lover of music; *Fr.* Musicien,-enne].

musikiye, s. *esk.* Musiki'nin dişili.

musil /mûsil/, s. *Osm. < Ar. vusûl. > isâl. esk.* § ❶ Ulaştıran, vardıran, yetiştiren. [*ing.* Leading to, joining]; § ❷ Taşıyan, taşıyıcı. [*ing.* Carrier, bearer].

musile /müsile/, i. *Osm. < Ar. vusûl > isal. eğt. esk.* Müderrislikte ikinci yüksek derece.

musin, i. *Fr. mucine. biy.* Mukus hücrelerinin saldığı protein-polisakkaritten yapılmış bir madde. [*Ing.* Mucin].

musinojen, i. *biy.* ◘ Musijen.

musip, musib, s. *Osm. < Ar. savâb > isâbet > musib. esk.* § ❶ Isabetli, doğru; § ❷ Yanılmayan, şaşmayan. [*ing.* That hits the mark, right, appropriate; *Fr.* Juste, exact, qui convient].

musir[1] *rri*, s. *Osm.* < *Ar.* Direnen, ayak direyen, bekinen, israr eden. [*Fr.* Qui insiste, qui persévère].

musir[2], s. *Osm.* < *Ar. yüsr* ve *yesār* > *isār. esk.* Zengin, bereketli, bol. [*Ing.* Rich, wealthy].

muska, i. *Osm.* < *Ar. nūsha* > *müska. folk.* ve *din.* § ● Kimi hastalıkları veya başka sıkıntıları giderdiğine inanılarak üstte taşınan, suda ezilip içilen veya yakılıp tütsülenilen yazılı kâğıt. [*Ing.* Written charm, amulet; *Fr.* Amulette]; § ❷ *(Geniş anlamda)* Bu kâğıtların en çoğunun katlandıkları gibi üçgen biçiminde olan şey. [*Ing.* Triangular thing shaped like an amulet]; § ● *okç.* Yayın kabzasına yerleştirilmiş üçgen şeklindeki deri parçası. [*Ing.* Amulet-shaped piece of leather pasted to the hilt of a bow].

~ böreği, *mutf.* Bir çeşit börek. *(Yufkanın içine peynir, kıyma v.b. konur ve üçgen şeklinde katlanır).* [*Ing.* A kind of pastry stuffed with cheese or ground meat having an amulet shape].

muskacı, i. Muska yazan veya yazdığı muskaların bazı hastalık ve tehlikeleri önleyeceğini ileri süren kimse.

muskacılık,-ğı, i. Muskacının yaptığı iş.

muskavari, s. *esk.* § ● Muska şeklinde boyna asılan. [*Ing.* Dangling, after the fashion of an amulet]; § ❷ Üçgen biçiminde olan.

muskıt, s. *Osm.* < *Ar. suküt* > *iskāt. esk.* § ● Düşüren, bir şeyin düşmesine yol açan; § ❷ i. Çocuk düşürmeye yarayan ilâç v.b. şey.

muskıtat, ç. i. *esk.* § ❶ Düşürenler; § ❷ Çocuk düşürücü şeyler.

Muskito, miskito, öz. i. *dilb.* Honduras ve Nikaragua kıyılarında *(rio Patuca ile Laguna des las Perlas arası)* 15.000 yerli tarafından konuşulan dil. [*Ing.* Miskito; *Fr.* Mosquito, muskito, miskito].

Muskito'lar, ç. öz. i. *etn.* Honduras ve Nikaragua'nın yerli halkı. [*Ing.* Miskitos; *Fr.* Mosquitos, Muskitos].

muskovit, moskovit, i. *Fr. muscovite* veya *moscovite. min.* ◘ Akmika.

muslih, s. *Osm.* < *Ar. salāh* + *sulh* > *islāh. esk.* § ● Düzelten, ıslah eden [*Ing.* Who puts to rights, corrector, restorer; *Fr.* Qui améliore, améliorateur]; § ❷ Barışı sağlayan, arabuluculuk eden. [*Ing.* Reconciler; *Fr.* Pacificateur,-trice].

muslihane, z. *esk.* Barışçı yolla, düzelterek. [*Ing.* Peacefully, reconciliatory].

muslihin, muslihun, ç. i. *esk.* Arabuluculuk edenler, barışı sağlayanlar. [*Ing.* Reconcilers, restorers].

muslihiyeti.halvetiye, b. i. *(Mustafa Muslihiddin'in /şeyh Vefa/ ve şeyh Ömer Halveti'nin adından).* Halvetiye tarikatı kollarından biri. *(Sonraları bir bölümden Zühriye adlı bir kol daha meydana gelmiştir.)*

muslin, i. ve s. *Fr. mousseline* < *It. mussolina* veya *mussolino. (Yer adı Musul'dan). dok.* İnce ve seyrek pamuklu bez. *(İncesine tülbent, ipekten dokunanına şifon, kalın olanına da ipek muslin, mermerşahi denir).* [*Ing.* Muslin]; ◉ yün ~, *dok.* Pamuk muslin gibi dokunmuş hafif yünlü kumaş. [*Ing.* Woolen muslin; *Fr.* Mousseline de laine].

~ cam, *camc.* (a) Muslin kumaşı andıracak şekilde saydam desenlerle süslenmiş, çok ince, buzlu cam. [*Ing.* Muslin glass; *Fr.* Verre mousseline, mousseline]; (b) Hamuruna beyaz emay karıştırılarak elde edilen, kapı ve pencerelerde kullanılan bir çeşit buzlu cam. [*Fr.* Verre mousseline, mousseline].

musluk,-ğu, i. *Osm.* < *Ar. maslak.* § ● Takılmış bulunduğu boru veya kabın içindeki suyu istenildiği zaman akıtabilecek bir düzende yapılmış açılır kapanır cihaz. [*Ing.* Tap, spigot; *Fr.* Robinet]. ◘ *ŞEKİL: 481.*— **SIHHI TESİSAT ALET VE² TAKIMLARI;** ◘ *ŞEKİL: 402.*— **MUSLUK;** § ❷ El yıkamaya yarayan yer. [*Ing.* Toilet]; § ● *tekn.* Otomobil karbüratöründe, benzin ve hava karışımının motora geliş yolunu kapatan veya açan anahtar. [*Ing.* Faucet, plug cock]; § ❸ *erg.* Erkek cinsel organı. [*Ing.* Penis, cock, power; *Fr.* Pénis]; ◉ **amors musluğu**, *tekn.* ◘ Amors; ◉ **ayırma musluğu**, § ● *tekn.* Tevkif musluğunun da, kumanda musluğundan sonra ana borudan ayrılan tesisat kollarının başlangıç kısımlarına konan musluk; ◉ **basınçlı hava musluğu**, *tekn.* Basınçlı hava borularına takılan ve talaş veya toz dolmuş çukurların veya yüzeylerin basınçlı hava ile temizlenmesini sağlayan musluk; ◉ **batarya musluğu**, *otom.* ◘ Batarya; ◉ **boşaltma musluğu**, § ● *tekn.* Tevkif musluğunun kapatılmasından sonra şebeke içinde kalan bütün suyun boşaltılmasını sağlayan musluk. [*Ing.* Bib cock, blow cock, blow off cock, discharge cock; *Fr.* Robinet de vidange]; § ● *trm.* Bir hidrolik motoru besleyen ve motorun içinden geçmeden ark sularının akmasını sağlayan musluk. [*Ing.* Drain cock, draining cock, drain tap, draw off drip cock; *Fr.* Robinet de vidange]. ☆ *Eşanl.* **boşaltma kanalı**; ◉ **cephane musluğu**, *den.* ◘ Cephane; ◉ **doldurma, boşaltma musluğu**, *döş.* ◘ Doldurma; ◉ **gaz musluğu**, *kim.* ◘ Gaz²; ◉ **hava musluğu**, *tekn.* Havanın geçişine müsaade eden veya dolduran musluk. [*Ing.* Air drain, air /cleaner/ cock]; ◉ **hava boşaltma musluğu**, *döş.* ◘ Hava; ◉ **ısıtıcı musluğu**, *döş.* ◘ Isıtıcı; ◉ **lavabo musluğu**, *döş.* ◘ Lavabo; ◉ **makinist musluğu**, *demir.* Bir lokomotifte, basınçlı hava ile çalışan frenlerin işlemesini düzenleyen organ. *(Bu organın çeşitli konumlarına göre fren sıkıştırılır veya gevşetilir.* [*Ing.* Machinist's tap; *Fr.* Robinet de mécanicien]; ◉ **rakorlu boşaltma musluğu**, *tekn.* Bir yanında rakor, öbür yanında boşaltma ağzı bulunan ve tesisatın bitim noktalarına konan musluk. [*Ing.* Drawing tap; *Fr.* Robinet de puisage]; ◉ **şamandıralı ~**, *tekn.* Bir sıvının seviye değişimleriyle inip çıkan bir şamandıra aracılığıyla çalışan musluk. [*Ing.* Floating ball-tap, ball-cock; *Fr.* Robinet à flotteur]; ◉ **tevkif musluğu**, *tekn.* Her iki uçtan ana borulara bağlanan ve akışkanın şebekeye girişine kumanda eden musluk. [*Ing.* Stop-cock; *Fr.* Robinet d'arrêt]; ◉ **yangın musluğu**, Su çıkış deliği yer seviyesinde bulunan ve şehrin su dağıtım şebekesine bağlı olan musluk. *(Musluk ve donatımı, üstü kolayca açılabilen, dökme demirden bir muhafaza içinde bulunur).* [*Ing.* Fire cock, fire plug, fire valve, hydrant, street plug; *Fr.* Robinet d'incendie].

~ taşı, Musluğun altına konan tekne biçiminde delikli taş. [*Ing.* Stone basin under a tap, sink].

muslukçu, i. § ● Musluk satan veya onaran kimse. [*Ing.* One who sells or repairs taps]; § ● *arg.* Aptes almak üzere ceketini çıkaranların, yüz yıkarken cüzdanını aşırmak şeklinde hırsızlık yapan kimse. [*Ing.* Swindler, thief].

muslukçuluk,-ğu, i. § ● Muslukçunun yaptığı iş; § ● *arg.* Aptes almak üzere ceketini çıkaranların, yüz yıkarken cüzdanını aşırmak şeklinde yapılan hırsızlık.

muson, i. *Fr. mousson* < *Ar. mevsim.* Hint denizinde altı ay bir yönden, altı ay da öbür yönden almaşık esen rüzgâr. *(Örnek: Japonya'da, kışın kuzey-kuzey batıdan /kış musonu/ esen rüzgâr, yazın güney-güney doğudan /yaz musonu/ eser. Yaz musonu nemlidir.)* [*Ing.* Monsoon].

~ bölgesi, *coğr.* İçerisine bir yandan Hindistan, Çin Hindi ile Japonya'ya kadar Çini alan, öte yandan doğu Avustralya'da esen muson yelleri bölgesi. [*Ing.* Monsoon region; *Fr.* Région des moussons].

~ iklimi, *coğr.* Muson yellerinin esmesiyle ilgili olarak ayrı özellikte mevsimle-

MUSLUKLAR

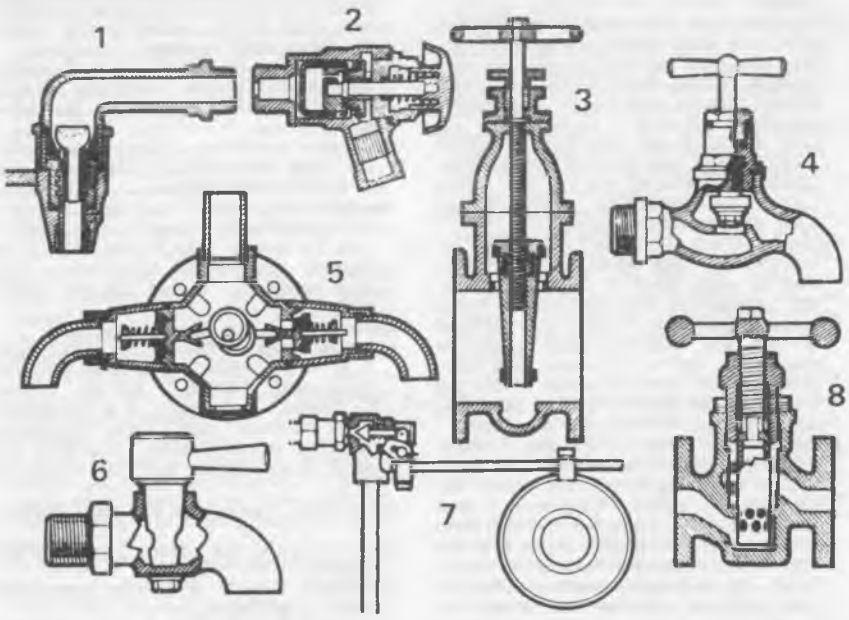

1. Su basıncı ile kapanır musluk. 2. Bash-pot'lu musluk. 3. Vanalı musluk. 4. Klapeli musluk. 5. Çift girişli musluk. 6. Basit anahtarlı musluk. 7. Şamandıralı musluk. 8. Pistonlu musluk.

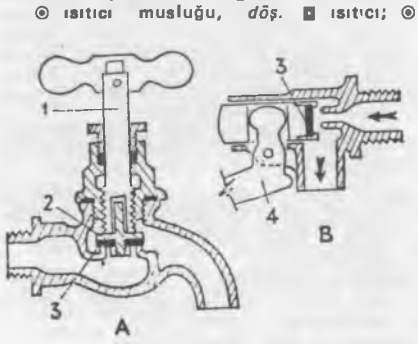

ŞEKİL: 402.— **MUSLUK:** A. Valfli musluk. B. Bilyalı musluk. 1. Mil, çubuk. 2. Valf. 3. Rondela. 4. Bilyanın bağlandığı kol.

rin belirmiş olduğu bir çeşit iklim bölgesi. [*ing.* Monsoon climate].
~ ormanı, *coğr.* Kurak mevsimde kimi ağaçların yapraklarını döktüğü bir çeşit sıcak kuşak ormanı. [*ing.* Monsoon forest].

mustabır, s. *Osm.* < *Ar. sabr* > *istıbār. esk.* Sabreden, sabırlı. [*ing.* Patient; *Fr.* Patient,-ente]

mustafa /mustafâ/, s. *Osm.* < *Ar. safvet* > *ıstıfā. esk.* § ❶ Seçilmiş, seçkin. [*ing.* Chosen, elect; *Fr.* élu,-ue]; § ❷ İ. Hz. Muhammed'in adlarından biri; § ❸ Erkek adı.

mustafavî /mustafavî/, s. *Ar. esk.* Hz. Muhammed ile ilgili. [*Ing.* Pertaining to Muhammed, Muhammadan].

mustafaviye, s. *esk.* Mustafavî'nin dişili.

mustalah, s. *Osm.* < *Ar. sulh* > *istılah. esk.* İçinde az kullanılan kelime ve terimlere çok yer verdiği için herkes tarafından anlaşılmayan ağdalı, ıstılahlı. [*ing.* Difficult, complicated; *Fr.* Difficile, complexe].

mustalahî, s. *esk.* Ağdalı bir dille konuşan.

mustang /masteng/, i. *esk. Isp. mestengo,* serseri. Güney Amerika pampalarında yarı hür yaşayan at çeşidi. [*ing.* ve *Fr.* Mustang].

mustar[1], s. *Osm.* < *Ar. Zorunlu.* [*ing.* Inevitable, imperative].
~ **kalmak,** ... zorunda kalmak.

mustar[2], i. *Osm.* < *Ar. mustār. esk.* Bir çeşit çok sert ve keskin şarap.

mustarib, mustarab, s. ve i. *Osm.* < *Ar. 'arab* > *isti'rāb* > *musta'reb,* araplaşmış olan. § ❶ Müslüman Ispanya'da Hıristiyanlıktan dönmemiş olan halk veya bu halkla ilgili. [*Ing.* Mozarabic; *Fr.* Mozarabe]; § ❷ Bu halktan olan kimse. [*Ing.* Mozarab; *Fr.* Mozarabe].
~ **lehçesi,** *dilb.* Arap egemenliği altında *(yaklaşık olarak VIII - XIII yüzyıl arası)* Ispanya ve Portekiz yarımadasının güneyindeki Hıristiyanların konuştuğu lehçe. [*Ing.* Mozarab; *Fr.* Mozarabe].

mustarip, muztarip, s. *Osm.* < *Ar. darb* > *ıztırāb* > *muztarib. esk.* § ❶ Istırabı olan, acı çeken. [*Ing.* Suffering; *Fr.* Souffrant, -ante]; § ❷ Rahatsız, hasta.
~ **olmak,** Acı, ıstırap çekmek. [*ing.* To suffer; *Fr.* Souffrir].

mustatil, s. ve i. *Osm.* < *Ar. tūl* > *isti'āle.* § ❶ Uzayan, uzamış olan; § ❷ *mat. esk.* Dikdörtgen. [*Ing.* ve *Fr.* Rectangle].

mustatill, s. *esk.* Dikdörtgen şeklinde olan. [*Ing.* Rectangular; *Fr.* Rectangulaire].

mustazil, s. *Osm.* < *Ar. zill* > *istizlāl* > *mustazill. esk.* § ❶ Gölgede oturan, gölgelenen; § ❷ *mec.* Birinin koruyuculuğu altında bulunan, birine sığınan himaye edilen.

mustela, i. *Lat. zool.* Sansargiller *(Mustelidae)* familyasından, pis kokulu etçil memeli hayvan cinsi. Pek çok türü vardır. **Kokar gelincik** *(Mustela putorius),* 40 sm. boyundadır; *M. Buro,* yarı evcil bir gelincik türüdür. **Kakum** veya **hermin** *(M. erminea)* adlı türünün uzunluğu 30, kuyruğu 10 sm.'dir. Yazın esmer kırmızı, kışın ak renkli olur ve kuyruğunun ucu daima karadır. Kürkçülükte çok değerli olan bu hayvan Avrupa, Asya ve Kuzey Amerika'da yaşar. **Bataklık samuru** veya **Avrupa vizonu** *(M. lutreola)* adlı türünün uzunluğu 36, kuyruğu 14 sm.'dir. Parmakları perdelidir. Iyi yüzer.Tüyleri koyu kahverengi, gerdanı açık sarıdır. Kürkü Avrupa'da vizon adıyle ünlüdür. Orta, Kuzey, Doğu Avrupa'da ve Asya'da su kenarlarında yaşar. **Gelincik** *(M. nivalis)* Avrupa ve Kuzey Asya'da yaşar. Uzunluğu 15 sm, kuyruğu 5 sm.'dir. Rengi kırmızı esmer olup kışın aklaşır. Kan emer ve yumurta yer. **Sibirya vizonu** *(M. sibirica)* Sibirya'da yaşar. Kürkü beğenilir. **Amerika vizonu** *(M. vison)* Kuzey Amerika'da yaşar. Uzunluğu kuyruğu ile birlikte 33-51 sm.'dir. Sırtı koyu, karnı açık kahverengidir. Kuyruğu püsküllüdür. Kürkü mink adı ile çok ünlüdür. *M. nigripes* Kuzey Amerika'da yaşar. **Diğer bir kısım türleri** Çinhindinde *(M. Tonkinensis)* ve Sumatra'da *(M. nudipes)* yaşar. Gebelik süresi altmış üç gündür. Bu hayvanların hepsi ince uzun gövdelidir. Diğer memeli hayvanların boyun damarını yırtarak kanla beslenirler. Özel olarak üretmek için denemeler yapılmıştır. Bunlardan değişik renklerde çok değerli postlar elde edilebilir. Bu derilerin en yaygın olanı sansar derisidir; âdi sansar derisi esmer veya açık sarı renkte, yumuşak bir deridir; bazen üzerinde esmer uzun kıllar bulunur ve kürkün rengini iyice koyulaştırır. Açık renk sansar postu Polonya'da elde edilir, daha çok çocuklar için kürk yapılır. Koyu renk sansar postu, manto, eşarp kol yeni v.b. yapımında kullanılır. [*Lat. Mustela; Ing.* Polecat, fitchet, mustela; *Fr.* Putois].

musteriyen, s. ve. i. *Fr. moustérien. (Moustier köyü'nün adından)* Orta Paleolitik devirde tarih öncesi sanayiine verilen ad; son buzullarasının ikinci yarısında yaygındı.

mustaribane, z. *esk.* Acı çekercesine.

mustashib, s. *Osm.* < *Ar. sahābet* > *istishāb. esk.* Birini yanına alan, yanında götüren, koruyan.

mustashiben, z. *esk.* Yanında olarak, beraberinde, birlikte.

muş[1], i. *Fr. mouche. den.* Nehirlerde gidip gelen altı düz, küçük gezinti vapuru. [*Ing.* River steamer].

muş[2], i. *Osm.* < *Fars. müş. zool. esk.* Fare, sıçan.

Muş, öz. i. *coğr.* Doğu Anadolu'nun orta kesiminde bulunan bir il ve merkezi olan şehir.

muşabak, muşabbak, i. *Osm.* < *Ar. şebeke müşebbek* > *muşābāk.* Verev iğne tekniği ile işlenen, tersi ve yüzü aynı kafes biçimi bir nakış türünün adı. [*ing.* Openwork embroidery].

muşamba /muşam:ba/, i. *Osm.* < *Ar. şem* > *muşammā.* § ❶ Su geçirmeyecek bir hale konmak üzere bir tarafına kauçuk veya yağlıboya sürülerek hazırlanan ve yaygı gibi kullanılan bez. [*Ing.* Oiled silk; wax cloth, oilcloth; tarpaulin; *Fr.* Toile cirée]; § ❷ Bu tarzda hazırlanmış kumaştan yapılan yağmurluk, palto, gamsele. [*Ing.* Raincoat; *Fr.* Imperméable]; § ❸ Binalarda oda, salon v.b.'nin tabanlarını döşemekte kullanılan, boyalı kalın bez. [*Ing.* Linoleum; *Fr.* Linoléum]; § ❹ *matb.* Mekanik baskı makinelerinde silindir üzerine sarılan ipek, yumuşak yünlü, çuha v.b. örtü; § ❺ s. Muşambadan yapılmış; ⊙ ~ **yı beslemek,** *res.* ◘ **Beslemek;** ⊙ **ambar** ~ **sı,** *den.* Gemi ambarlarına su girmesini önlemek için kapakların üzerine örtülen, su geçirmez branda bezi; ⊙ **dümen dolabı** ~ **sı,** *den.* ◘ **Dümen;** ⊙ **fem** ~ **sı,** *den.* ◘ **Fem;** ⊙ **kapela** ~, *den.* ◘ **Kapela;** ⊙ **kaporta** ~ **sı** ◘ **Kaporta.**
~ **fener,** ◘ **Fener.**
~ **gibi,** *dey.* Çok kirli (elbise, çamaşır v.b.). [*Ing.* Very dirty *(clothes etc.); Fr.* Très sale].
~ **kasnağı,** *res.* ◘ **Kasnak.**

muşambalamak, f. *den.* Façuna edilecek halatların kolları olduğuna, façuna edilmezden evvel mürnel yatırdıktan sonra üzerlerine şerit halinde muşamba sarmak. [*Ing.* To lay linoleum].

muşambalı, s. § ❶ Muşamba ile kaplanmış, muşamba ile örtülmüş: *Muşambalı masa;* § ❷ Muşamba giymiş: *Muşambalı adam.*

muşamma /muşammā/, i. *Osm.* < *Ar. esk.* ◘ **Muşamba.**

muşek, i. *zool. esk.* Küçük fare, fare yavrusu. Kuzey Afrika'da yaşayan misk faresi. [*Ing.* Little mouse; muskrat].

muşer, i. *Osm.* < *Ar. müşer. esk.* Bir çeşit eğri testere.

muşikâf /mū-şikâf/, s. *Osm.* < *Fars mū* + *şikāf. esk.* § ❶ Kılı kırk yaran, bir şeyi inceden inceye araştıran. [*Ing.* Who splits hairs, hair splitting]; § ❷ Çok ince düşünen, dikkatli, titiz, tenkitçi.

muşikâfan, ç. i. *esk.* Kılı kırk yaranlar.

muşikâfane, z. *esk.* Kılı kırk yararcasına.

muşikâfi, *esk.* Kılı kırk yarma, inceden inceye araştırma.

muşmula /muş:mula/, i. *Lat.* < *Yun. mespilon. bot.* § ❶ Ikiçenekliler *(Dicotyledoneae)* sınıfının, Gülgiller *(Rosaceae)* familyasından, kışın yaprak döken, eğri büğrü gövdeli, dallı budaklı küçük ağaç. Sürgünleri tüylüdür. Dikenleri vardır. Basit veya birçok parçalı yaprakları sarmal dizilişlidir. Üst yüzü koyu yeşil, alt yüzü beyazımtıraktır. Beyaz veya pembe renkli çiçekleri sürgünlerde teker teker bulunur. Meyvesi etli ve beş bölmelidir. Bunların her birinde iri ve sert bir çekirdek bulunur. Muşmulanın buruk ve hoşa gitmeyen bir tadı vardır. Ancak iyice olgunlaşıp çürüdükten sonra yenir. Türkiye'de yetiştirilen başlıca muşmula çeşitleri: **istanbul muşmulası** *(sivrice, ufak ve etli);* **italyan muşmulası** *(yuvarlak, iri ve etli);* **çekirdeksiz muşmula** *(Mersin dolaylarında yetişir ve çok lezzetlidir).* [*Lat. Mespilus germanica; Ing.* Medlar; *Fr.* Néflier]. ☆ *Eşanl.* **beşbıyık, döngel;** § ❷ Aynı ağacın meyvesi. [*Ing.* Medlar; *Fr.* Nèfle]; § ❸ *arg.* Ihtiyar, moruk. [*Ing.* Old, shrivelled]; ⊙ **Japon** ~ **sı,** *bot.* Maltaeriğinin *(Eriobotrya Japonica)* diğer adı.
~ **ağacı,** *bot.* ◘ **Muşmula**[1].
~ **gibi,** *dey.* Yüzünün bütün çizgileri buruşmuş olan. [*ing.* All creases and wrinkles].
~ **suratlı,** *dey.* Yüzünde pek çok buruşuk ve kırışık bulunan. [*ing.* Having a wrinkled, face; *Fr.* Qui a le visage ridé].

muşt[1], **müşt,** i. *Osm.* < *Fars. must. esk.* § ❶ Yumruk, tokat. [*Ing.* Fist; *Fr.* Poing]; § ❷ Avuç. [*Ing.* Palm; *Fr.* Paume].

muşt[2], i. ◘ **Tarak.**

muşta /muş:ta/, i. *Osm.* < *Fars. muşt.* § ❶ Karşısındakine vurmak için özel olarak açılmış deliklerine parmakların geçirilmesi ile kullanılan demir parçası: *Muşta ile vurmak. Çelik muşta.* [*Ing.* Brass knuckles]; § ❷ Parmağın biri bükülüp ileri doğru çıkartılarak vurulan yumruk. [*Ing.* Blow with the fist, punch; *Fr.* Coup de poing]; § ❸ Kılıç, bıçak v.b. gibi âletlerin kısa sapı, kabza. [*Ing.* Short handle, hilt]; § ❹ Kunduracıların derileri vurarak inceltmek için kullandıkları madenî âlet; § ❺ *esk.* Avuç, el, yumruk. [*Ing.* Fist; *Fr.* Poing]; ⊙ **semerci** ~ **sı,** Kıtık doldurmakta kullanılan uç kısmı yassı âlet. Boyunluğun gövde kısmına doldurulan otu sıkıştırmaya yarayan çubuk. Simit yastıkların yapımında kullanılan araç.

muştalamak (-i), f. *(Birine)* Muşta ile vurmak. [*ing.* To give a blow with the fist].

muştî[1] /mustî/, s. *Osm.* < *Ar. muşt.* Tarak şeklinde olan.

muştî[2], i *esk.* Bir avucun alabildiği şey.

muştu, i. *Osm.* < *Fars. müjde. h.d.* Sevindirici haber. [*Osm.* Müjde; *Ing.* Piece of good news, glad tidings; *Fr.* Bonne nouvelle].

muştucu, i. *h.d.* Iyi ve sevindirici haber getiren, müjdeci. [*Ing.* Bringer of good tidings].

muştulamak[*], i. *h.d.* Iyi ve sevindirici bir işi, olayı v.b. haber vermek. [*Ing.* To give good news *(to a person)*].
☆ *Eşanl.* **müjdelemek.**

muştuluk[*], i. *h.d.* Muştucuya verilen armağan. [*Ing.* Present given to a bringer of good news].
☆ *Eşanl.* **müjdelik.**

muştzen, müştzen, b. s. *Osm.* < *Fars. esk.* Yumruk vuran.

mut[1]**,-tu,** i. § ❶ Baht, talih, şans, uğur; § ❷ *fels.* Bütün özlemlerimizin eksiksiz ve sürekli bir yolda yerine gelmesinden duyduğumuz kıvanç. [*Osm.* Saadet; *ing.* Happiness; *Fr.* Bonheur]. ☆ *Eşanl.* **mutluluk.**

muta[1] /mutā/, s. *Osm.* < *Ar. 'ata,* bağışlama > *i'ta. esk.* § ❶ Verilmiş olan, verilmiş; § ❷ *i. fels. esk.* Veri; § ❸ *huk. esk.* Boşanmış kadına kocası tarafından verilmesi zorunlu elbiseler. *(Bazılarına göre bunlar başörtüsü, gömlek ve çarşaftır. Bazılarına*

göre de bir entari ve bir elbiseden ibarettir. Koca isterse bunları mal olarak, dilerse değerince para olarak verir.)

muta², s. *Osm.* < *Ar. tav'* > *ita'at. esk.* karısı, *(Mut'a Karnak'ta tapılırdı).* [*Ing.* ve *Fr.* Mout].

muta¹, s. *Osm.* < *Ar. tav'* > *ita'at. esk.* Sözü dinlenen, itaat olunan. [*Ing.* Obeyer; *Fr.* A qui l'on obéit].

mutaa, s. *esk.* **Muta'**nın dişili.

mutaassıbane, z. *esk.* Mutaassıba yakışır şekilde, bağnazca. [*Ing* Fanatically; *Fr.* Fanatiquement].

mutaassıp,-bı, s. ve i. *Osm.* < *Ar. asab* > *ta'assub* > *muta'assıb.* Aşırı derecede dinine, eski geleneklere bağlı olan, taassubu olan *(kimse).* [*Ing.* Fanatical, bigoted, fanatic; *Fr.* Fanatique].

mutaassıbîn, ç. i. *esk.* Mutaassıp kimseler.

mutaattır, s. *Osm.* < *Ar. 'ıtr* > *ta'attur. esk.* § ● Güzel kokulu şeyler sürünen; § ❷ Güzel kokan.

mutaazzım, s. *Osm.* < *Ar. azamet* > *ta'azzum. esk.* Büyüklük taslayan, kibirli, gururlu, azametli. [*Ing.* Proud, haughty, arrogant].

mutabakat, i. *Osm.* < *Ar. tıbk. esk.* § ● Bribiriyle tutarlı halde olma, uygunluk. [*Ing.* Being mutually conformable; conformity; congruity; *Fr.* Conformité; convenance]; § ● Uyuşma, anlaşma. [*Ing.* Agreement, concurrence, understanding, accord; *Fr.* Convention]; § ● *dilb.* Osmanlıcada sıfat tamlamalarında sıfat ile mevzufun *(belirtilen ve nitelenen)* nitelik *(dişilik-erkeklik)* ve nicelik *(tekil-çoğul)* bakımından uyması; § ● *ed. esk.* Şiir veya nesirde iki düşünce arasında anlam ve ahenk bakımından birbirine uygun olma durumu. *(Daha çok eski edebiyatta geçen mutabakat deyimi, aykırılığın/mubayenet/ karşıtıdır. Bir gazelin bütününde anlam ve ahenk bakımından kurulan bağlantı, birbirine uygun gelme, başarılı bir tutum sayılırdı;* § ❸ *fels. esk.* İslâm felsefesinde konunun düşünceye uygun geimesi. *(Varlıklarla, anlamın insan zihnindeki izlenimlerinin, bilgilerinin veya kavramların birbirine uyması; iki düşünce veya görüş arasında kurulan ve birbirinin tepkisi olan bağlantı, İslâm düşüncesine göre aklın olguya, olgunun hükme mutabakatı hakikat'tır);* § ● *mat.* Özdeşlik. [*Ing.* Congruity, congruence].

~ **beyannamesi**, *huk.* ◘ Beyanname.

~ **cetveli**, *ikt.* Çeşitli hesapların mutabakatını sağlayan cetvel.

mutabık,-kı /mutâbık/, s. *Osm.* < *Ar.* § ● Uyuşmuş olan. [*Ing.* Conformable, agreeing; *Fr.* Qui s'accorde, conforme, concordant,-ante]; § ● Uygun. [*Ing.* Convenient; *Fr.* Convenant,-ante].

~ **kalmak**, *dey.* Uyuşmak, anlaşmak, anlaşmaya varmak. [*Ing.* To agree *(upon); Fr.* être d'accord].

~ **olmak**, *dey.* Aralarında anlaşmazlık olmamak. [*Ing.* To come to an understanding or agreement; *Fr.* être d'accord].

mutad, s. ◘ **Mutat.**

mutaden, z. *esk.* Alışıldığı üzere.

mutadî, s. *esk.* Alışılmış.

mutaf¹ /mutâf/, s. *Osm.* < *Ar. tavaf' esk.* Etrafında dönülen, tavaf olunan, çevresinde dolaşılan. [*Ing.* Going round, circuiting, place around which people walk in procession in religious ceremonies].

mutaf², i. *Osm.* < *Fars. müy*, kıl + *tâften*, bükmek > *müytâb.* § ● Keçi kılından hayvan çulu, yem torbası gibi şeyler dokuyan veya satan esnaf. [*Ing.* Spinner of goat hair, maker or articles woven of goat hair]; § ● Keçi kılından dokunmuş veya örülmüş hayvan çulu, yem torbası v.b. şey. [*Fr.* Effets de poil de chevre pour les chevaux].

mutaher /mutâher/, s. *Osm.* < *Ar. taharet, mutâhare*, temizleme, *esk.* Paklanmış, temizlenmiş.

mutahhar, s. *Osm.* < *Ar. tahâret* > *tathir. esk.* § ● Paklanmış, temizlenmiş. [*Ing.* Canonically clean, purified; *Fr.* Pur, purifié]; § ● Mübarek, temiz, kutsal. [*Ing.* Sacred; *Fr.* Sacré,-ée].

mutahhara, mutahhare, s. *esk.* § ● Mutahhar'ın dişili; § ❷ Kadın adı.

mutahhariyet,-ti, i. *esk.* Temizlik, paklık.

mutajen, s. *Fr. mutagène* < *Lat. mutare*, değişmek + *Yun. gennaein*, meydana getirmek. *biy.* Mutasyon, meydana getiren *(herhangi bir madde).* [*Ing.* Mutagenous].

mutak, s. *Osm.* < *Ar. ıtk* > *i'tak. esk.* Hürriyeti verilmiş, azat edilmiş, azatlı. [*Ing.* Freed, emancipated, freedman].

mutaka, s. *esk.* **Mutak'**ın dişili.

mutalebat, ç. i. *esk.* **Mutalebe'**nin çoğulu.

mutalebe /mutâlebe/, i. *Osm.* < *Ar. taleb. esk.* § ● Hakkını isteme. [*Ing.* Demand, demanding, seeking; *Fr.* Demande]; § ● Dava, iddia. [*Ing.* Claim; *Fr.* Sollicitation]; § ● *huk.* ◘ Talep.

mutali /mutâli/, s. *Osm.* < *Ar. tulû'* > *mutâla'a. esk.* Ders çalışan veya kitap okuyan. [*Ing.* Who reads and studies].

mutaliîn, ç. i. *esk.* Ders çalışanlar, kitap okuyanlar.

mutalla /mutallâ/, s. *Osm.* < *Ar tılâ*, sıvı yaldız > *tatliye. esk.* Eritilmiş altın ile yaldızlanmış, yaldızlı. [*Ing.* Gilt, ornamented with gold; *Fr.* Doré,-ée].

mutallaka, s. ve i. *Osm.* < *Ar. talâk* > *tatlik. huk esk.* Boşanmış, boşanmak suretiyle dul kalmış kadın *(talâkı bâin ile boşanana mutallakal bâine, talâkı ric'i ile boşanana da mutallakai ric'îye denir).* [*Ing.* Divorced wife; *Fr.* Femme divorcée].

mutallâ.kârî, b. i. *esk.* Altın kaplamak işi, yaldızlama. [*Ing.* Gilding, gilded work].

mutallik, i. *Osm.* < *Ar. talâk* > *tatlik. huk. esk.* Karısını talâk ile boşamış olan koca. [*Ing.* One who divorces his wife].

mutalsam, s. *Osm.* < *Ar. tılsım. esk.* Tılsımlı, büyülü, tılsımlanmış.

mutalsım, s. *Osm.* < *Ar. tılsım. esk.* Büyü yapan, büyücü, tılsım yapan.

mutant, s. ve i. *Fr. mutant,-ante. biy.* Değişinime *(mutasyon)* uğramış *(birey).* [*Ing.* Mutant; *Fr.* Mutant].

~ **tür**, *biy.* Değişmez tür karşıtı olarak mutasyon *(anî değişiklik)* devresinde bulunan tür. [*Ing.* Mutant species; *Fr.*Espèce mutante].

mutantan, s. *Osm.* < *Ar. tantana. esk.* § ● Gösterişli, tantanalı, şatafatlı. [*Ing.* Accompanied by pomp and circumstance, pompous, ostentatious, gorgeous; *Fr.* Pompeux,-euse, fastueux,-euse, solennel,-elle]. ☆ *Eşanl.* **görkemli**; § ● Parlak, süslü; § ● Gürültülü, patırtılı.

mutaraha /mutâraha/, i. *Osm.* < *Ar. tarh. esk.* Konuşma, bir iş hakkında birbirine söz söyleme. [*Ing.* Talking together, bandying words].

mutarahat, ç. i. *esk.* Konuşmalar, birbirine bir iş hakkında söz söylemeler.

mutarassıd, s. *Osm.* < *Ar. rasad* > *tarassud. esk.* § ● Dikkatle gözleyen; § ❷ Bekleyen, kollayan.

mutarassıdane, z. *esk.* Gözetlercesine, gizlercesine, gözetleyici gibi.

mutarassıdîn, ç. i. *esk.* § ● Gözetleyenler; § ● Bekleyenler, kollayanlar.

mutaredat, ç. i. *esk.* **Mutarede'**nin çoğulu.

mutarede /mutârede/, i. ç: **mutaredat.** *Osm.* < *Ar. tard. esk.* Karşılıklı birbirine saldırma, karşılıklı saldırı. [*Ing.* An attacking one another furiously, mutual attack].

mutarıza, i. ◘ **Muterıza.**

mutarra /mutarrâ/, s. *Osm.* < *Ar. tarâvet. esk.* § ● Taze, taravetli. [*Ing.* Juicy, fresh]; § ● Güzel kokulu. [*Ing.* Fragrant, perfumed, scented with aromatics]; § ● Cilâlı, parlak. [*Ing.* Polished, glazed].

mutarraz, s. *Osm.* < *Ar. tırâz. esk.* Kenarları sırma veya ipek ile işlenmiş, süslenmiş, işlemeli olan. [*Ing.* Bordered, fringed, embroidered].

mutasabbî, s. *Osm.* < *Ar. sabî* > *tasabbi. esk.* Çocuklaşan, çocukluk eden. [*Ing.* Who acts as a child].

mutasabbir, s. *Osm.* < *Ar. sabr* > *tasabbur. esk.* Güçlüklere göğüs geren, sabreden, dayanan, tahammül eden.

mutasabbiyane, z. ve s. *esk.* Çocuklara yakışır şekilde, çocukça. [*Ing.* Acting in a childish manner].

mutasaddi, s. *Osm.* < *Ar. sad'* > *tasaddu. esk.* § ● Yarılan, çatlayan. [*Ing.* Split, cracked]; § ❷ Dağılan.

mutasaddık, s. *Osm.* < *Ar. sadaka* > *tasadduk. esk.* Sadaka veren. [*Ing.* Who gives alms]

mutasaddıkîn, ç. i. *esk.* Sadaka verenler.

mutasaddir, s. *Osm.* < *Ar sadr* > *tasaddur. esk.* § ● Sadrazamlık mevkiinde oturan; § ❷ Başta, baş köşede oturan.

mutasaddırane, z. *esk.* Sadrazamlık mevkiine oturana yakışacak biçimde. [*Ing.* Acting as chief].

mutasaddırîn, ç. i. *esk.* Sadrazamlar.

mutasaddi, s. *Osm.* < *Ar. sadv* > *tasaddi. esk.* Girişen, teşebbüs eden, şansa bağlı bir iş yapmaya kalkışan. [*Ing.* Who sets about a task, who dares to do some act, venturesome, audacious; *Fr.* Aventureux, hardi, entreprenant] .

mutasaffi, s. *Osm.* < *Ar. sâf* > *tasaffi. esk.* Temizlenen, saflaşan. [*Ing.* Clarified, free from sediment, purified].

mutasallib, s. *Osm.* < *Ar. sulb* > *tasallub. esk.* § ● Sertleşmiş, katılaşmış; § ❷ Dayanıklı, metin; § ❸ *mec.* Bildiğinden şaşmaz, inatçı, bildiğinde direnen; § ❹ Dinî konularda gayret ve titizlik gösteren.

mutasallibane, z. *esk.* Kuvvetli, metin, tahammüllü, gayretli olana yakışacak tarzda.

mutasallif, s. ve i. *Osm.* < *Ar. salef* > *tasallüf. esk.* § ● Bilgiçlik ve inceliği aşırılığa vardıran; § ❷ *mec.* Şarlatan.

mutasallifane, z. *esk.* Bilgiçlik ve inceliği aşırı kaçırana yakışacak biçimde.

mutasallifîn, ç. i. *esk.* Bilgiçlik ve inceliği aşırıya kaçıranlar.

mutasanni, s. *Osm.* < *Ar. san'at* > *tasanni. esk.* Süslü, güzel görünmeye çalışan, yapmacıklı. [*Ing.* Pretending to be skilled, who affects, feigning].

mutasannıane, z. *esk.* Yapmacıklı olarak. [*Ing.* Affectedly, putting on airs].

mutasannîn, ç. i. *esk.* Yapmacıklı olarak kendini güzel göstermek isteyenler.

mutasarrıf, s. ve i. *Osm.* < *Ar. sarf* > *tasarruf. esk.* § ● Bir şeyi kullanma hakkına sahip olan; § ● Bir şeyin sahibi, bir şeyi veya yeri mülkiyetinde bulunduran; § ❸ Bir işi istediği gibi yöneten; § ● i. *İda. esk.* Osmanlı yönetimindeki sancakların *(liva)* en büyük mülkî idare âmiri. *(Rütbe ve mevkii kaymakamdan büyük, validen küçüktü; bu idare hizmeti, Cumhuriyetten sonra kaldırıldı);* ❷ **gedik** ~ ı, *huk.* ◘ Gedik.

mutasarrıfane, z. *esk.* Istediği gibi kullanarak. Sahip çıkarak, sahiplenerek.

mutasarrıfiyet, i. *esk.* § ● Kullanma hakkı; § ● Mutasarrıflık.

mutasarrıflık,-ğı, i. *esk.* § ● Mutasarrıfın görev ve unvanı. [*Ing.* Post and jurisdiction of a mutasarrıf; *Fr.* Charge et dignité d'un gouverneur de département]; § ● Mutasarrıfın yönettiği ve vilâyetle kaza arasında yer alan idarî taksimat; ☆ *Eşanl.* **sancak.**

mutasarrım, s. *Osm.* < *Ar. tasarrum. esk.* § ● Bir şeyin içinden geçen bir engel karşısında yön değiştirmeden engeli delip geçen. [*Ing.* Cut through]; § ● *mec.* Becerikli, eli yatkın, usta. [*Ing.* Dexterous, clever]; ● Yiğit, kahraman.

mutasavver, s. *Osm.* < *Ar. süret* > *tasavvur esk.* § ● Zihinde kurulmuş, düşünülmüş, tasarlanmış. [*Ing.* Contemplated, projected; *Fr.* Imaginé, conçu, concevable]; § ● Olabilir, muhtemel, ileride olması mümkün olan. [*Ing.* Imagined; *Fr.* Imaginable]; § ● Yapılması kararlaştırılmış olan, niyet edilen. [*Ing.* Intended; *Fr.* Projeté, en perspective].

mutasavvıf, i. *Osm.* < *Ar. süft* > *tasavvuf.*

tasav. § ● Tanrı hikmetiyle ilâhiyatla uğraşan, tasavvufu yaymaya çalışan kimse. [*Ing.* Who becomes a Sufi, Sufi, mystic; *Fr.* Versé dans la science mystique, philosophe mystique]; ❷ s. Herhangi bir tarikattan olan ve tarikatının hikmetiyle uğraşan. ☆ *Eşanl.* gizemci.

mutasavvıfa, mutasavvıfe, s. *esk.* Mutasavvıf'ın dişili.

mutasavvıfane, z. *esk.* Mutasavvıflara yakışır şekilde. [*Ing.* In a mystical way, mystically].

mutasavvıfın, ç. i. *esk.* Mutasavvıf'ın çoğulu.

mutasavvıt, s. *Osm.* < *Ar. esk.* Ses çıkaran. [*Ing.* Sounding, resonant].

mutasavvir, s. *Osm.* < *Ar. süret* > *tasavvur. esk.* § ❶ Tasarlayan, zihninde kuran; § ❷ Bir işi yapmaya karar veren, niyet eden; § ● Resimleyen, tasvir eden, betimleyen.

mutasayyif, s. *Osm.* < *sayf* > *tasayyüf. esk.* Yaz aylarını bir yerde geçiren, yaz süresince bir sayfiyede kalan. [*Ing.* Who remains in a place during summer].

mutasım, s. *Osm.* < *Ar. 'ismet* > *i'tisâm. esk.* § ● Eliyle tutan, yapışan. [*Ing.* Who holds fast, clings to]; § ● Günah işlemekten çekinen. [*Ing.* Abstaining, refraining *(from disobedience by the grace of God)*].

mutasyon, i. *zool.* Bir karakterin birdenbire ve kalıtsal olarak değişmesi, bu karakteri meydana getiren gendeki değişiklik. *(Mutasyon sonucunda ana ve babadan bir veya birkaç karakter bakımından değişik yavrular meydana gelir).* [*Osm.* Tebadül; *Ing.* ve *Fr.* Mutation]. ☆ *Eşanl.* değişinim.

mutasyonizm, i. *Fr. mutationnisme, fels.* ve *biy.* ◘ Değişimcilik.

mutat /mütat/, s. *Osm.* < *Ar. âdet* > *ittiyâd* > *mutâd. esk.* § ● Alışılmış, alışılan, âdet olunmuş. [*Ing.* Customary; *Fr.* Accoutumé,-ée, habitué,-ée]; § ● Her zamanki. [*Ing.* Usual; *Fr.* Habituel,-elle, usuel,-elle]; § ● i. Alışkanlık, alışılmış şey. [*Ing.* Usual habit, custom; *Fr.* Coutume].

mutatabbip, s. *Osm.* < *Ar. tıbb* > *tatabbub* > *mutatabbib. esk.* § ● Sahte hekim; § ❷ Hekimliği pratik yoldan öğrenerek uygulayan diplomasız hekim. *(Mutatabbiplerin hasta bakım ve tedavileri kanunla yasaklanmıştı).* [*Ing.* Quack doctor].

mutatabık, s. *Osm.* < *Ar. tıbk* > *tatabük. esk.* Uyan, uygun, aslına uygun olan *(evrak)*

mutatahhir, s. *Osm.* < *Ar. taharet* > *tatahhur.* § ● *esk.* Temizlenmiş, yıkanmış. [*Ing.* Purified, cleansed, washed]; § ● *mec.* Manevî yönden temizlenmiş; günah ve kötülüklerden arınmış. [*Ing.* Sanctified; *Fr.* Sanctifié].

mutataim, s. *Osm.* < *Ar. ta'm* > *tata'um. esk.* Tadına bakan, tadan [*Ing.* Who tastes, tries].

mutatarrib, s. *Osm.* < *Ar. tarab,* sevinçten doğan coşkunluk > *tatarrub. esk.* Sevinmekten, sevinçten doğan canlılıkla coşan, coşkunluk duyan. [*Ing.* Alive with joy].

mutatarribane, ç. i. *esk.* Coşkunluk duyanlar. [*Ing.* In a joyful manner].

mutatarribin, ç. i. *esk.* Coşkunluk duyanlar,

mutatarrif, s. *Osm.* < *Ar. taraf* > *tatarruf. esk.* Bir yana çekilen. [*Ing.* That goes or keeps apart, aside].

mutatavil, s. *Osm.* < *Ar. tûl,* uzunluk > *tatavül. esk.* § ● Uzanan, uzayan; § ❷ Uzatılarak yükseltilen.

mutatavvı, s. *Osm.* < *Ar. tav'* > *tatavvu. esk.* § ● Nafile ibadette bulunan; § ● Mecbur ve mükellef olmadığı bir işi yapan; § ● Gönüllü *(asker).* [*Ing.* Volunteer *(in a holy war)*].

mutatavvık, s. *Osm.* < *Ar. tavk,* gerdanlık > *tatavvuk. esk.* § ● Boynuna gerdanlık v.b. süs eşyası takan, takınan. [*Ing.* Who puts on his neck a ring collar or necklet, collared]; § ● *mec.* Bir işin sorumluluğunu üstüne alan. [*Ing.* Who assumes responsibility].

mutatayyib, s. *Osm.* < *Ar. tib,* güzel koku > *tetayyüb. esk.* § ● Güzel koku, esans sürünmüş olan. [*Ing.* Who perfumes himself, fragrant]; § ● Güzel, hoş, tatlı, hoşa giden. [*Ing.* Pleasant, agreeable].

mutatayyir, s. *Osm.* < *tayr* > *tatayyür. esk.* § ❶ Kuşlara bakıp kötü, uğursuz sonuçlar çıkaran. [*Ing.* Who draws a bad omen from birds]; § ❷ Geleceği kötü ve uğursuz gören.

mutavaat,-tı, i. *Osm.* < *Ar. tav' esk.* Boyun eğme, itaat etme, uyarma. [*Ing.* Submitting, yielding, complying, conforming, submission, obedience, compliance; *Fr.* Obéissance, soumission].

~ **eki,** *gram. esk.* Dönüşlülük eki.

~ **fiili,** *gram.* Dönüşlü fiil.

mutavassıl, s. *Osm.* < *Ar. vasl* > *tavassul. esk.* § ● Bir yere ulaşan, kavuşan, erişen. [*Ing.* That tries to reach or gain admittance, desirous of becoming united, arrived]; § ❷ Arzusuna, isteğine erişen, isteği gerçekleşen.

mutavassıt, s. ve i. *Ar. vasat* > *tavassut* > *mutavassıt. esk.* § ● İki tarafa aracılık eden *(kimse), aracı.* [*Ing.* Intermediary; *Fr.* Médiateur,-trice]; § ❷ Orta halli halk; § ❸ s. Orta, ortalama; § ● *ikt.* (a) Ticarî mübadele ve alışverişlerde rol oynayan gerçek veya tüzel kişi; toptancı, yarı toptancı perakendeci; (b) Ticarî bir işi sonuçlandırmak için müdahale eden. kişi. *(Komisyoncu, simsar).* [*Ing.* Middleman, broker; *Fr.* Intermédiaire, revendeur, courtier].

~ **banka,** *ikt.* Lehtarın bulunduğu memlekette tediyeyi yapan veya ibraz edilen poliçeyi kabul eden banka. [*Ing.* Negotiating bank].

~ **mal,** *ikt.* Tüketicilerin araçlı olarak ihtiyaçlarına yarayan mal. [*Ing.* Intermediategoods].

~ **su,** *trm.* Toprak suyu ile saçak suyu arasında bulunan havalanma bölgesindeki su.

mutavassıta, s. *esk.* Mutavassıt'ın dişili.

mutavassıtın, ç. i. *esk.* § ● Aracılık edenler; § ❷ Orta halli kimseler.

mütavattin, s. *Osm.* < *Ar. vatan* > *tavattun. esk.* Bir yeri yurt olarak seçip yerleşen, vatan edinen.

mutavazzıh, s. *Osm.* < *Ar. vüzûh* > *tavazzuh. esk.* Açıklanan, açıklık kazanmış olan.

mutavele, i. *Osm.* < *Ar. tûl,* uzunluk, *esk.* Bir işi sürüncemede bırakma, gereksiz yere uzatma. [*Ing.* A delaying payment, a deferring procrastination].

mutavi, s. *Osm.* < *Ar. tav'* > *mutava. esk.* § ● Boyun eğen, uyan, itaat eden, itaatil, uysal. [*Ing.* Obedient, compliant, submissive]; § ❷ *gram. esk.* Geçişsiz fiil. [*Ing.* Intransitive formed from a transitive].

mutavvak, s. *Osm.* < *Ar. tavk,* gerdanlık > *tatavvuk. esk.* § ● Boynuna gerdanlık v.b. takılmış olan; § ❷ Tasmalı, boynuna tasma, zincir v.b. takılmış olan.

mutavvaka, i. *Osm.* < *Ar. tavk,* gerdanlık. *zool.* Boynunda halka biçiminde ve kendi renginden daha koyu tonda tüyleri olan güvercin.

mutavvel, s. *Osm.* < *Ar. tûl,* uzunluk > *tatvil'*den. *esk.* § ● Uzatılmış, uzun. [*Ing.* Made long, prolonged, extended, prolix]. § ● Ayrıntılı olarak anlatılmış, genişletilmiş; § ● i. *esk.* Medreselerde okutulan arap edebiyatı tarihi kitabı.

mutavvelat, ç. i. *esk.* § ● Uzatılmış şeyler; § ❷ Ayrıntılı olarak anlatılmış, genişletilmiş yazılar.

mutavvele, s. *esk.* Mutavvel'in dişili.

mutavvif, i. *Osm.* < *Ar. tavâf. din.* Mekke'de hac sırasında yapılan gerekli törenleri yöneten, Kâbe'de hacı adaylarına yol gösteren kimse, hacı kılavuzu.

mutayebat, ç. i. *esk.* Hoş, eğlenceli hikâyeler, fıkralar v.b.].

mutayebe /mutâyebe/, i. *Osm.* < *Ar. tayb. esk.* Karşılıklı şaka yapma, şakalaşma. [*Ing.* Jesting, joking together, joke, pleasantry].

mutayyeb, s. *Osm.* < *Ar. tayb* > *tatyib. esk.* § ● Gönlü hoş edilmiş, sevindirilmiş. [*Ing.* Made good, pleasant, clean]; § ❷ Güzel kokular sürünmüş. [*Ing.* Spiced, perfumed, aromatized].

mutayyeben, z. *esk.* § ● Sevindirilerek, gönlü hoş tutularak; § ● Güzel kokular sürünerek.

mutayebin, mutayyebun, ç. i. *esk.* § ● Gönlü hoş edilmişler; § ● Güzel koku sürünmüşler.

mutazaccir, i. *Osm.* < *Ar. zucret* > *tazaccur. esk.* İç sıkıntısına düşen, içi sıkılan, sıkıntılı. [*Ing.* Distressed, oppressed, annoyed, grieved].

mutazallil, i. *Osm.* < *Ar. zıll* > *tazallül. esk.* § ● Gölgede kalan, gölgede bulunan; § ❷ *mec.* Korunan.

mutazallim, s. *Osm.* < *Ar. zulm* > *tazallüm. esk.* Kendisine yapılan zülüm ve haksızlıktan şikâyet eden, yakınıp sızlanan. [*Ing.* Who complains of injustice].

mutazallimane, z. *esk.* Yapılan zülüm ve haksızlıktan şikâyet edenlere yakışır şekilde. [*Ing.* Complainingly].

mutazallimin, ç. i. *esk.* Yapılan haksızlıktan şikâyet edenler.

mutazammin, s. *Ar. zımn* > *tazammun. esk.* § ● İçine alan, kapsayan. [*Ing.* Which comprises, contains, comprising, containing]; *Fr.* Qui contient, comprend]; § ❷ *huk. esk.* Kefil olan, üstüne alan, sorumlu, kefil.

mutazannın, mutazanni, s. *Osm.* < *Ar. zann* > *tazannun. esk.* Şüphe ve zan ile iş gören.

mutazarrı, s. *Osm.* < *Ar. zarât* > *tazarru. esk.* Yalvaran, rica ve niyaz eden.

mutazarrıane, z. *esk.* Yalvarıp yakaranlara yakışır şekilde, yalvararak, niyaz ederek.

mutazarrılın, ç. i. *esk.* Yalvarıp yakaranlar.

mutazarrı, s. *Osm.* < *Ar. zarâat* > *tazarru. esk.* Zarar görmüş, kayba uğramış olan. [*Ing.* An injured party].

mutazarrif, s. *Osm.* < *Ar. zarâfet* > *tazarruf. esk.* Sahte tavrıyle zarif, şık, ince görünmeye çalışan; zerafet satan.

mutazarrifane, z. *esk.* Zerafet taslayana yakışır şekilde.

mutazarrifin, ç. i. *esk.* Zerafet taslayanlar.

mutazavvi, s. *Osm.* < *Ar. tezavvu. esk.* Güzel kokusu çevreyi saran, güzel kokusu çevreye yayılan.

mutbik, s. *Osm.* < *Ar. tıbk* > *itbâk. esk.* § ● Bir şeyi örten veya bürüyen; ● Devamlı, sürekli; § ● Bütün, tam.

mutbika, s. *esk.* Mutbik'in dişili.

mutçuluk,-ğu, i. *fels.* Hazcılığın tersine, mutun yalnız erdemle elde edilebileceğini ve iyilik dışında düşünülemeyeceğini ileri süren ahlâk felsefesi. [*Osm.* İstisadiye; *Ing.* Eudemonism; *Fr.* Eudémonisme]. ☆ *Eşanl.* evdemonizm.

muteattil, s. *Osm.* < *Ar. 'atâtet* > *ta'attul. esk.* İşsiz kalan, boşta olan.

muteber /müteber/, s. *Osm.* < *Ar. 'ubûr* > *i'tibâr.* § ● İtibarı olan, hatırı sayılan. [*Ing.* Esteemed respected; *Fr.* Estimé, honoré]. ☆ *Eşanl.* saygın; § ● Güvenilir, sözü geçer, inanılır, sağlam, makbul. [*Ing.* Held in consideration; of good repute; *Fr.* Considéré]; § ● Geçerliği olan, kabul edilebilir. [*Ing.* Valid, acceotable; *Fr.* Valide, valable].

muteberan, ç. i. *esk.* § ● Bir bölge, şehir veya mesleğin hatırı sayılır, nüfuzlu, itibarlı kimseleri, ileri gelenler; § ● İtibarlı, hatırı sayılır, güvenilir kimseler.

muteberat, ç. i. *esk.* Geçerli, itibarlı, makbul nesneler.

mutebere, s. *esk.* Muteber'in dişili.

muteberiyet, i. ◘ Muteberlik.

muteberlik,-ği, i. *esk.* § ● İtibarlı, hatırı sayılı olma hali. [*Ing.* Respectability; *Fr.* Respectabilité, honorabilité]. ☆ *Eşanl.* saygınlık; § ● İnanılır, güvenilir olma hali; § ❷ Geçerlilik, makbul olma hali. [*Ing.* Validity; *Fr.* Validité].

tedd. esk. Sayılmış, adetlendirilmiş.

mutedil /mütedil/, s. *Osm.* < *Ar. 'adl* > *i'tidāl. esk.* § ❶ Düşünce, eylem v.b. de aşırıya kaçmayan. [*Ing.* Moderate, temperate; *Fr.* Modéré, tempéré,-ée]. ☆ *Eşanl.* ılımlı; § ❷ Ölçülü, uysal; § ❸ *coğr. esk.* Çok sıcak veya çok soğuk olmayan, ılıman. [*Ing.* Mild, soft; *Fr.* Tempéré]; § ❹ *fiz. esk.* Elektriğe karşı tepki göstermeyen, yansız, nötr; § ❺ *kim. esk.* Turnusol kâğıdı gibi bir ayıraç karşısında asid veya alkali tepkimesi göstermeyen, yansız, nötr. [*Ing.* Neutral; *Fr.* Neutre]; § ❻ i. *müz. esk.* Irak Türkleri arasında, çok yaygın olan bir çeşit güfteli musiki eseri. *(Irak Türklerinin en çok çaldıkları eserlerdendi. Neva, segāh, penҫgâh makamlarındaki koşut adlı iki beyitlik şiirlerin bestelenmesiyle meydana gelirdi).*

~ **sürat,** *den.* Denizde Çatışmayı önleme tüzüğü kuralları gereğince sisli ve puslu havalarda, kar veya şiddetli yağmur fırtınalarında veya görüşü azaltan benzeri durumlarda gemilerce uygulanlacak hızı belirtir. *(Böyle durumlarda kullanılacak hızın kestirilmesi, gemisinin manevra yeteneklerini en iyi bilmesi gereken kaptanın takdirine bırakılmıştır).*

mutedilane, z. *esk.* Ölçülü olarak, ılımlılıkla, orta halde, aşırıya kaçmayarak.

mutedile, s. *esk.* Mutedil'in dişili.

mutekad, i. *Osm.* < *Ar. 'akd* > *i'tikā. esk.* İnanılan, itikad edilen şey.

mutekadat, ç. i. *esk.* İnanılan, iman edilen, bağlanılan şeyler.

mutekif, s. *Osm.* < *Ar. 'akf.* > *i'tikaf. esk.* § ❶ Bir ibadethaneye çekilerek vaktini ibadetle geçiren; § ❷ Ramazanda camide ibadet etmek için bir köşeye çekilen.

mutekifin, ç. i. *esk.* Vaktini bir ibadethanede geçiren kimseler.

mutekit /mutekit/, s. *Osm.* < *Ar. akd* > *itikād. esk. (k kalın okunur)* Dinin söylediklerine inanan, inançlı, dini bütün.

mutel, s. *Osm.* < *Er. 'illet'* > *i'lāl* > *mu'tell. esk.* Hasta, sakat, illetli.

mutemed, s. ve i. ◘ Mutemet.

mutemet, i. *Osm.* < *Ar. 'umde* > *i'timād* > *mu'temed.* § ❶ Dairelerin para işlerine bakan görevli; avans alarak hak sahiplerine usulüne göre para veren kimse. [*Ing.* Paymaster; *Fr.* Payeur, trésorier]; § ❷ *esk.* Islâm hükûmetlerinde vezirlere verilen unvan; § ❸ s. *esk.* Güvenilen, kendisine itimat edilen. [*Ing.* Trustworthy, dependable; reliable; *Fr.* Digne de confiance].

mutemetlik,-ği, i. Mutemedin görevi.

mutemir /mütemir/, s. *Osm.* < *Ar. 'umre* > *i'timār. esk.* § ❶ Bir yeri ziyaret eden; § ❷ Kâbe'yi, hac mevsiminde veya bunun dışında tavaf eden.

mutena /mütenā/, s. *Osm.* < *Ar. 'inâyet* > *i'tinā. esk.* § ❶ Özenle, dikkatle seçilmiş, özenle yapılmış; § ❷ Önemli, seçkin.

muter, s. *Osm.* < *Ar. mu'terr. esk.* Çok yoksul olduğu halde dilenmeyen kimse.

muteref, s. *Osm.* < *Ar. 'irfān* > *i'tiraf. esk.* Itiraf olunmuş, gizlenmeyip söylenmiş.

muterif, s. *Osm.* < *Ar. 'irfan* > *i'tiraf*'dan. *esk.* § ❶ Kendi kusur ve suçlarını gizlemeyip söyleyen, açıklayan; § ❷ Gerçeği bilip söyleyen kimse.

muteriz /müteriz/, s. *Osm.* < *'arz* > *i'tiraz. esk.* § ❶ Başkalarının söz ve görüşüne bahane bulup muhalefet eden, itiraz eden, karşı gelen; § ❷ *huk.* Itiraz eden.

muteriza, mutarıza, i. *Osm.* < *Ar. 'arz.* Parantez.

muterizin, ç. i. *esk.* Itiraz edenler.

mutesif, s. *Osm.* < *Ar. 'asf* > *i'tisāf. esk.* § ❶ Doğru yoldan, adalet ve insaftan ayrılıp haksızlık yoluna sapan; § ❷ Zulüm eden.

mutezi, s. *Osm.* < *Ar. esk.* Bir şeye veya bir yere mensup olduğunu iddia eden.

mutezil, s. *Osm.* < *Ar. 'azl* > *i'tizāl. esk.* Içinde yaşadığı toplumdan ayrılarak bir tarafa çekilen.

mutezile, s. *Osm.* < *Ar. 'azl* > *i'tizāl. fels. esk.* § ❶ Kaderin varlığını inkâr ederek, Tanrının sıfatları konusunda sünnet ehlinden ayrılan kimseler ve onların felsefesi.

mutezim, s. *Osm.* < *Ar. 'azm* > *i'tizām. esk.* § ❶ Kendi yolunda giden; § ❷ Bir işe hevesle başlayan; § ❸ Sürekli; § ❹ Metin, sağlam.

mutezir, s. *Osm.* < *Ar. 'özr* > *i'tizār. esk.* Özür dileyen.

mutezirane, z. *esk.* Özür dileyerek, özür dilercesine.

mutfak,-ğı, i. ç: **matâbih.** *Osm.* < *Ar. tabh* > *matbah.* § ❶ *mutf.* Ev, otel, lokanta v.b. yerlerde yiyeceklerin hazırlandığı bölüm. [*Ing.* Kitchen; *Fr.* Cuisine]. ◘ *ŞEKİL: 403.*— *ve 404.*— **MUTFAK ve MUTFAK** *da)* Yiyecekleri hazırlama sanatı: *Türk mutfağı, Fransız mutfağı.* [*Ing.* Kitchen; *Fr.* Cuisine].

~ **eşyası,** ◘ Eşya.

~ **hamamböceği,** *paraz.* ◘ Doğu hamamböceği.

~ **takımı,** Mutfakta kullanılan gereçlerin tümü. [*Ing.* Set of kitchen utensils; *Fr.* Ustensiles de cuisine].

mutfl, s. *Osm.* < *Ar. ıtfā. esk.* Söndüren.

muti,-i, /mūti/, s. *Osm.* < *Ar. tāat* > *itāat.* § ❶ Itaat eden, yumuşak başlı, eslek, baş eğen. [*Ing.* Obedient, submissive; *Fr.* Obéissant,-ante]; § ❷ Bağlı; § ❸ Rahat; § ❹ i. Erkek adı.

mutik, s. *Osm.* < *Ar. ıtk* > *itāk esk.* § ❶ *(Bir kimseyi)* Azat eden, serbest bırakan; § ❷ *huk.* Kölesini veya cariyesini azat etmiş olan. [*Ing.* Who frees a slave].

mutim, s. *Osm.* < *Ar. tam* > *itām. esk.* Yemek yediren, doyuran, yedirici. [*ing.* Who feeds].

mutlak,-kı, s. *Osm.* < *Ar. talāk.* § ❶ Hiç bir kayıt ve şarta bağlı olmayan, her türlü denetimin dışında kalan, sınır tanımayan. [*Ing.* Absolute, unconditional; *Fr.* Absolu,-ue].☆ *Eşanl.* **saltık, salt;** § ❷ *fels.* Kendiliğinden düşünen yaratığın düşüncesinden bağımsız olan *(varlık).* [*Ing.* Absolute; *Fr.* Absolu]; § ❸ *kim.* Yüzde yüz saf: *Mutlak alkol.* [*ing. Absolute; Fr.* Absolu,-ue]; § ❹ Tam, eksiksiz, kesin: *Mutlak hürriyet.* [*Ing.* Complete, absolute, *Fr.* Absolu,-ue, complet,-ète, total,-ale]; § ❺ Serbest bırakılmış, salıverilmiş. [*Ing.* Freed, unrestrained; *Fr.* Libre]; § ❻ z. Mutlaka, kesin olarak. [*ing.* Absolutely, certainly; *Fr.* Absolument]; ◉ **bir niceliğin** ~ **(aritmetik) değeri,** *mat.* Cebirsel işareti gözönünde alınmadan düşünülen nicelik: *3 ile -3 ün mutlak değerleri aynıdır, yani /3/'tür.* [*Ing.* Absolute value; *Fr.* Valeur absolue *(ou arithmétique)* d'une quantité].

~ **ağırlık,** *kim.* ◘ Mutlak tartı.

~ **aile hakları,** *huk.* ◘ Hak.

~ **âlet,** *metrol.* Sabilteri, yalnız temel büyüklükler üstünde yapılmış ölçmelerle belirtilebilen ölçü âleti: *Mutlak elektrometre.* [*Ing.* Absolute apparatus; absolute instrument; *Fr.* Appareil absolu].

~ **alkol,** *kim.* Ağırlık itibariyle % 1 den

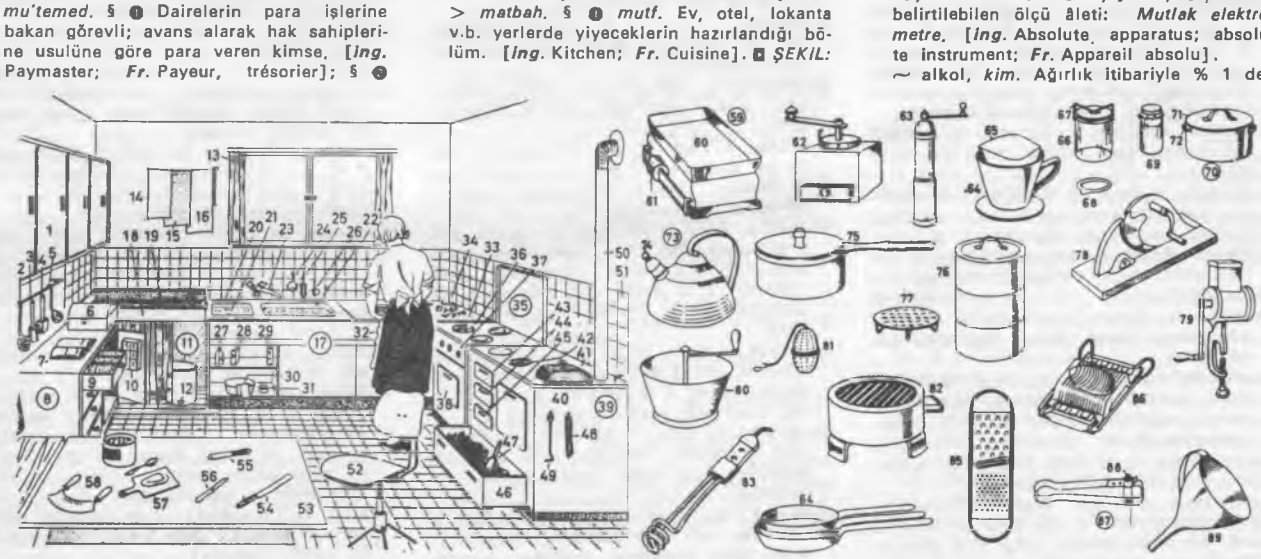

ŞEKİL: 403.— **MUTFAK.** 1. Duvar dolabı. 2. Köpük kepçesi. 3. Patates ezme âleti. 4. Et dövme tokmağı. 5. Kepçe. 6. Ekmek kutusu. 7. Yemek kitabı. (8) Mutfak dolabı. 9. Çatal bıçak çekmecesi. 10. Baharat rafı. (11) Çöp kutusu. 12. Pedal. 13. Perde. 14. Bardak bezi. 15. Çatal bıçak bezi. 16. Tabak bezi. (17) Bulaşık teknesi yeri. 18. Tabaklık. 19. Süzme ızgarası. 20. Durulama teknesi. 21. Durulama suyu. 22. Bulaşık yıkama teknesi. 23. Döner musluk. 24. Kurna temizleyici. 25. Şişe fırçası. 26. Bulaşık yıkama âleti. 27. Kum. 28. Soda. 29. Bulaşık tozu. 30. Bulaşık bezi. 31. Arap sabunu. 32. Aşçı. 33. Çalışma masası. 34. Mutfak kirlileri. (35) Havagazı fırını. 36. Ocak. 37. Gaz düğmesi. 38. Fırın. (39) Mutfak sobası. 40. Su ısıtıcısı. 41. Soba kapağı. 43. Soba kapısı. 45. Kül tablası. 46. Kömür kutusu. 47. Kömür küreği. 48. Ateş maşası. 49. Ateş karıştırıcı. 50. Soba borusu. 51. Duvar çinisi. 52. Mutfak sandalyesi. 53. Mutfak masası. 54. Ekmek bıçağı. 55. Patates soyucu. 56. Mutfak bıçağı. 57. Kıyma tahtası. 58. Kıyma bıçağı. 59. Mutfak tartısı. 60. Tartı tablası. 61. Sürme ağırlık. 62. Kahve değirmeni. 63. El değirmeni. 64. Kahve süzgeci. 65. Süzgeç kâğıdı. 66. Turşu kavanozu. 67. Yaylı kapak. 68. Lastik halka. 69. Turşu şişesi. 70. Tencere. 71. Tencere kapağı. 72. Kulp. 73. Çaydanlık. 74. Düdük. 75. Tencere. 76. Istim kabı. 77. Delikli ızgara. 78. Ekmek doğrama âleti. 79. Iskara âleti. 80. Yemek değişmesi. 81. Çay demlendiricl. 82. Elektrik ocağı (elektrikli ocak). 84. Tavalar. 85. Rende. 86. Yumurta doğrayıcı. 87. Gaz çakmağı. 88. Çakmaktaşı. 89. Huni.

fazla su taşımayan etil alkol. Özgül ağırlığı: *(15,5° C'de) 0,793, k. n; 78,4 dır. Çok higroskopiktir.* [*Ing.* Absolute alcohol; *Fr.* Alcool absolu].

~ **altimetre**, *hava.* Uçuştaki bir hava gemisinin tam altındaki araziden olan mesafesini ölçen altimetre. [*Ing.* Absolute altemeter; *Fr.* Altimètre absolu].

~ **altitüd**, *hava.* ◘ **Mutlak yükseklik.**

~ **amper**, *elek.* Bir santimete çapındaki dairesel bir iletkenden geçtiğinde merkezde 2 gavs şiddetinde bir alan meydana getiren akım. [*Ing.* Absolute ampere; *Fr.* Ampère absolu].

~ **asgarî sıcaklık**, *meteor.* Belirli bir zaman içersinde *(ay, yıldız gibi)* tespit edilen en yüksek sıcaklık. [*Ing.* Absolute mum heat].

~ **ayrılış**, ◘ **Mutlak sapma.**

~ **azamî sıcaklık**, *meteor.* Belirli bir zaman içerisinde *(ay, yıl gibi)* tespit edilen en yüksek sıcaklık. [*Ing.* Absolute maximum heat].

~ **basınç**, *fiz.* Açık borulu manometrede, ölçülmesi arzu edilen basınç. [*Ing.* Absolute pressure; *Fr.* Pression absolue].

~ **birim**, *elek.* ve *fiz.* Temel uzunluk, kütle, zaman ve yük birimleri cinsinden ifade edilebilen birim. [*Ing.* Absolute unit; *Fr.* Unité absolu].

~ **birimler sistemi**, *metrol.* Bütün birimleri seçilen üç temel birimden türetilen sistem. [*Ing.* Absolute system of units; *Fr.* Système d'unités absolu].

~ **boşanma sebepleri**, *huk.* ◘ Boşanma.

~ **butlan**, *huk.* Bir hukuk işleminin değer taşıyabilmesi için uyulması gereken ve kamu düzenini, ahlâkı, adabı ilgilendiren şartlardan birinin eksikliği, halinde doğan hukukî sonuç. [*Ing.* Absolute *(nullity)*].

~ **çoğunluk**, *huk.* ◘ **Çoğunluk.**

~ **çokluk**, *istat.* ◘ **Mutlak frekans.**

~ **değer**, *mat.* Cebirsel bir sayının, işareti gözönüne alınmaksızın değeri. [*Ing.* Absolute value; *Fr.* Valeur absolue].

~ **diferansiyel hesap**, *mat. Riemann* çokluklarının özelliklerini incelemek için *Ricci* ve *Levi-Civita* tarafından tasarlanan hesap yöntemi. [*Ing.* Absolute differential calculation; *Fr.* Calcul différentiel absolu, calcul tensoriel]. ☆ *Eşanl.* **tansör hesabı.**

~ **durma hali**, *mek.* ◘ **Durma.**

~ **duyumsuzluk**, *sibernetik.* ◘ **Duyumsuzluk.**

~ **ekseriyet**, *huk.* ◘ **Ekseriyet.**

~ **ekstremumlar**, *meteor.* Bir meteoroloji elemanının, meselâ sıcaklığın, bir istasyonda kaydedilen en küçük ve en büyük değerleri. [*Ing.* Absolute extremes; *Fr.* Extrêmes absolus].

~ **elektrometre**, *elek.* Potansiyelin mutlak ölçüsü için kullanılan yüksek nitelikli bir elektrometre. [*Ing.* Absolute electrometer; Fr. Électromètre absolu].

~ **eşitsizlik**, *mat.* Eşitsizlikteki değişkenin bütün değerleri için doğru olan eşitsizlik. [*Ing.* Absolute inequality; *Fr.* Inégalité absolu].

~ **fakirleşme**, *ikt.* ◘ **Fakirleşme.**

~ **farad**, *elek.* Elektrik kapasitesi birimi. *(Bir nâkilin bir potansiyelini, bir yük katılması ile bir volt yükseltebilen kudret).* [*Ing.* Absolute farad; *Fr.* Farad absolu].

~ **frekans**, *istat.* Mutlak rakamlarla ifade edilen çokluklara denir. [*Ing.* Absolute frequency; *Fr.* Fréquence absolu].

~ **galvanometre**, *elek.* Akımın mutlak ölçüsü için kullanılan galvanometre. *(Galvanometre sabiti galvanometrenin eb'adından tâyin edilir).* [*Ing.* Absolute galvanometer; *Fr.* Galvanomètre absolu].

~ **gecikme**, *rad.* ve *hava.* Senkronize iki radar veya radyo sinyalinin transmisyonu arasında geçen zaman süresi. [*Ing.* Absolute delay; *Fr.* Retard absolu].

~ **haklar**, *huk.* Herkese karşı ileri sürülebilen, herkesten istenen haklar: *Mülkiyet hakkı, kişinin adı üzerindeki hakkı, aile ilişkilerinden doğan kocalık, evlâtlık, babalık hakları* gibi. [*Ing.* Absolute rights; *Fr.* Droits absolus].

~ **hareket**, *mek.* ◘ **Hareket.**

~ **hata**, *stat., mat.* ve *meteor.* ◘ Hata.

~ **hidrolik gradyanı**, *fiz.* Hidrolik gradyanı *(eğim)* na paralel, fakat ondan *PO/W* miktarı kadar yüksek olan sanal eğri; PO/W oranında PO = atmosfer basıncının şiddeti, W = akış sistemindeki akışkanın *(sıvının)* yoğunluğudur. [*Ing.* Absolute hydraulic gradient; *Fr.* Gradient hydraulique absolu].

~ **hidrolik meyli**, *fiz.* ◘ **Mutlak hidrolik gradyanı.**

~ **hücum açısı**, *hava.* Bir aerodinamik profil kirişinin uçuş sırasındaki herhangi bir andaki durumu ile yine aynı kirişin sıfır kaldırma kuvveti ânındaki durumu arasındaki dar açı. [*Ing.* Absolute angle of attack; *Fr.* Angle d'attaque absolu].

~ **inhiraf**, ◘ **Mutlak sapma.**

~ **irtifa**, *hava* ve *astr.* ◘ **Mutlak yükseklik.**

~ **joule**, *fiz.* 2.788 x 10^7 kilowatt saate eşit iş ve enerji birimi: Mutlak joule (3.725 x 10^{-1}) beygir gücü saata veya 1.0197 x 10^4 gr. -sm. ye veya da 1 x 107 erg'e eşttir. [*Ing.* Absolute joule; *Fr.* Joule absolu].

~ **kadir**, *astr.* ◘ **Kadir.**

~ **moment**, *istat.* Bir çokluk dağılımının belirli bir noktaya göre işaretleri dikkate alınmadan tespit edilen momentleri mutlak moment olarak adlandırılır. [*Ing.* Absolute moment; *Fr.* Moment absolu].

~ **monarşi**, ◘ **Monarşi.**

~ **nem**, *hava.* Birim hava hacmindeki su buharı kütlesi. [*Ing.* Absolute humidity; *Fr.* Humidité absolue].

~ **oersted**, *fiz.* Bir elektromanyetik c.g.s. ünitesine eşit manyetik alan birimi. [*Ing.* Absolute oersted; *Fr.* Oersted absolu].

~ **ölçü âleti**, *fiz.* ◘ **Mutlak âlet.**

~ **parallaks**, *astr.* Mukayese yıldızının parlaklığına bağlı, istatistiksel olarak tahmin edilen — saniyenin binde biri mertebesindeki — bir yayı geçmeyecek şekilde yapılan düzeltmelerle bağıl parallakstan türetilen parallaks. [*Ing.* Absolute parallax; *Fr.* Parallaxe absolu].

~ **parlaklık**, *astr.* Verilen bir yıldızın, bir astronomi birimi uzaklıkta sahip olabileceği parlaklık.

~ **potansiyel**, *kim.* Bir metal ve bir eriyik arasındaki gerçek potansiyel farkı.

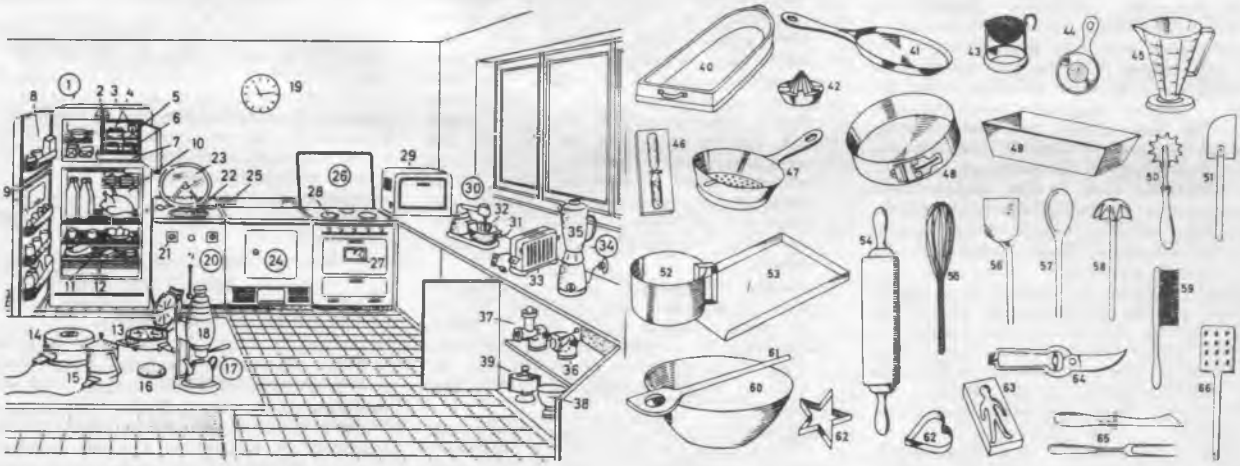

ŞEKİL: 404.— **MUTFAK ÂLET VE EŞYALARI. (1)** Buzdolabı. **2.** Isı ayar düğmesi. **3.** Soğutma *(buzlama)* kutusu *(froster).* **4.** Çok dondurma *(dipfriz)* bölmesi. **5.** Dondurma bölümü *(dondurma dolabı, dondurucu, buz dolabı).* **6.** Buzlak *(buz tavası).* **7.** Damla tepsisi *(damlalık, damla suyu tavası).* **8.** Kapı rafı. **9.** Yumurta rafı. **10.** Şişe bölmesi. **11.** Izgara. **12.** Sebze bölmesi. **13.** Elektrikli bisküvit demiri. **14.** Pişirici *(ısıtma ocağı, ısıtıcı).* **15.** Elektrikli tencere. **16.** Amyant altlık. **17.** Filtreli kahve takımı. **18.** Filtre. **19.** Mutfak saati. **(20)** Tabak yıkama makinesi. **21.** Ön-selektör *(düğmesi).* **22.** Yıkama haznesi. **23.** Emniyet cam kapağı. **(24)** Otomatik kurutucu *(kurutma makinesi).* **25.** Emniyet düğmesi. **(26)** Elektrikli fırın. **27.** Gözleme camı. **28.** Pişirme (ısıtma) ocağı. **29.** Elektrikli ızgara dolabı. **(30)** Mikser *(karıştırma ve yoğurma makinesi).* **31.** Karıştırma kâsesi. **32.** Yumurta çarpacağı. **33.** Tost *(ekmek kızartma) makinesi.* **(34)** Mikser *(karıştırma makinesi).* **35.** Üst. **36.** Sebze doğrayıcı *(sebze kesici).* **37.** Elektrikli et kıyma makinesi. **38.** Elektrikli krema makinesi. **39.** Meyva suyu sıkacağı *(meyva presi).* **40.** Kızartma kabı. **41.** Tava. **42.** Limonluk. **43.** Çay süzgeci. **44.** Kahve filtresi. **45.** Ölçek *(taksimatlı maşrapa).* **46.** Yumurta kesici. **47.** Süzgeç *(kalbur).* **48** ve **49.** Forma *(Pasta /kek/ kalıpları).* **50.** Oluklu pasta çarkı. **51.** Hamur kazıyıcı *(sıyırıcı).* **52.** Un eleği. **53.** Kızartma levhası *(kızartma sacı).* **54.** Oklava. **55.** Yumurta çarpacağı. **56.** Kürek *(ıspatula).* **57.** Tahta kaşık. **59.** Kek *(pasta)* fırçası. **60.** Karıştırma kâsesi. **61.** Karıştırma kaşığı *(delikli kaşık).* **62.** Pasta kesici. **63.** Tahta kalıp. **64.** Tavuk makası. **65.** Dilme bıçağı ve çatalı. **66.** Balık ıspatulası.

[*ing.* Absolute potential; *Fr.* Potentiel absolu].

~ **sapma,** § ❶ *istat.* Işaretlerine bakılmaksızın X ve değerleri arasındaki uzaklık; [*ing.* Absolute deviation; *Fr.* Déviation absolue]; § ❷ *ask.* Hedefin ortası ile mermi veya bombanın düştüğü nokta arasındaki uzaklık. [*ing.* Absolute deviation; *Fr.* Déviation absolue].

~ **sıcaklık,** *fiz.* Mutlak sıfırdan başlayarak hesaplanan sıcaklık. [*ing.* Absolute temperature; *Fr.* Température absolue]. - ~ **sıcaklık derecesi,** *fiz.* ◘ **Mutlak sıcaklık.**

~ **sıfır,** *fiz.* Sıcaklıkların mutlak ölçeğinin sıfırı. Sabit hacim altında tutulan ideal gazın hiç bir basınç göstermediği yaklaşık olarak -273° C'ye eşit sıcaklık. *(kuramsal olarak bu sıcaklıkta gazların hacminin sıfır olması gerekir).* [*ing.* Absolute zero; *Fr.* Zéro absolu].

~ **sorumluluk,** *ikt.* Bir senet borcunu tediye etmekle yükümlü olanın sorumluluk veya borcu. [*ing.* Absolute responsibility; *Fr.* Responsabilité absolue].

~ **sür'at,** *hava.* Gerçek sür'at, toprağa göre uçağın v.b. sürati. [*ing.* Absolute speed; *Fr.* Vitesse absolue].

~ **tartı,** *kim.* Mutlak ağırlık. Bir cismin *vacuum*'daki ağırlığı. [*ing.* Absolute weight; *Fr.* Poids absolu].

~ **tavan,** *hava.* ◘ **Mutlak yükseklik.**

~ **temyiz sebebi,** *huk.* ◘ **Temyiz.**

~ **terim,** *mat.* Bir cebirsel ifadede değişken kapsamayan terim. [*ing.* Absolute term; *Fr.* Terme absolu].

~ **volt,** *fiz.* Elektro-statik birimler cinsinden 0.0033356 e.u.s.e. veya elektromanyetik birim cinsinden 1 x 10 e.m.u. ye eşit potansiyel birimi. [*ing.* Absolute volt; *Fr.* Volt absolu].

~ **yakınsak çarpım,** *mat.* $U_n = 1 + u_n$ olarak alındığında, Σu_n serisi mutlak yakınsak olduğuna göre, sonsuz sayıda çarpınan $\prod U_n$ çarpımı. *(Böyle bir çarpım gerçekte yakınsaktır ve değeri çarpanların sırasına bağlı değildir; çarpanlardan biri sıfır olmadıkça bu çarpım sıfır olamaz).* [*ing.* Absolute convergent product; *Fr.* Produit absolument convergent].

~ **yakınsak seri,** *mat.* ◘ **Seri.**

~ **yakınsaklık,** *mat.* Işaretleri karışık olan sonsuz sayıdaki sabit terimden ibaret bir seri. *(Bütün terimleri pozitif yapılmak suretiyle elde edilen seri yakınsak ise, mutlak yakınsaktır, denilir).* [*ing.* Absolute convergence; *Fr.* Convergence absolu].

~ **yükseklik,** *hava ve astr.* Uçağın deniz seviyesinden ölçülen yüksekliğinin aksine, üzerinde uçmakta olduğu bölgeye göre ölçülen yüksekliği. [*ing.* Absolute altitude; *Fr.* Altitude absolue].

mutlaka /mut:lakā/, z. *Osm.* < *Ar.* § ❶ Her halde, zorunlu, kaçınılmaz bir tarzda, her türlü hal ve şartla, her şeye rağmen, ne olursa olsun: *Mutlaka gitmeliyim.* [*ing.* Absolutely; *Fr.* Absolument]; § ❷ Kuşku ve tereddüte yer kalmayacak biçimde, kesin olarak. [*ing.* Definitely; *Fr.* Définitivement].

mutlakçılık,-ğı, i. *fels.* **Mutlak**'ın metafiziği *(Özellikle Bradley tarafından kullanılan terim).* [*ing.* Absolutism; *Fr.* Absolutisme]. ☆ *Eşanl.* **saltçılık, absolütizm.**

mutlakiyet,-ti, i. *Osm.* < *Ar.* § ❶ ◘ **Mutlakçılık, saltçılık;** § ❷ Padişahlık, krallık, imparatorluk gibi hükümdarlardan başka hiç bir kayıt ve şarta bağlı olmayan devlet rejimi. [*ing.* Monarchy; *Fr.* Monarchie]; § ❸ *huk.* Devlet içindeki bütün kudret ve otoritenin, devletin başında bulunan hükümdarda toplanmasından doğan siyasal rejim. [*ing.* Autocracy; *Fr.* Autocratie].

mutlu, s. § ❶ Mutluluk içinde olan, maddî ve manevî huzur duyan, mutu olan. [*Osm.* Mesut, bahtiyar; *ing.* Happy; *Fr.* Heureux,-euse]. ☆ *Eşanl.* **ongun;** § ❷ Talihli, şanslı. [*ing.* Lucky, fortunate; *Fr.* Chanceux,-euse, fortuné]; § ❸ Mutluluk veren, uğurlu sayılan. ◉ *(Birine)* «**ne mutlu**», *dey.* Bir kimsenin büyük mutluluğunu belirtmek için kullanılır: *Bugünleri görenlere ne mutlu!*

~ **azınlık,** *dey.* Bir toplumda çoğunluğa oranla çok elverişli maddî imkânlardan yararlanan kimselerin tümü, zengin tabaka. [*ing.* Happy minority; *Fr.* Minorité, heureuse].

~ **son,** *tiy.* ve *sin.* Tiyatro oyunlarında veya sinema filmlerinde olayların abartılmış bir biçimde iyi bir sonuçla bitmesi. [*ing.* Happy end; *Fr.* Fin heureuse, happy end].

mutluluk,-ğu, i. § ❶ Mutlu olma hali, mutlak iç huzur, hoşnutsuzluk durumu. [*Osm.* Saadet; *ing.* Happiness; *Fr.* Bonheur]; ☆ *Eşanl.* **ongunluk;** § ❷ Zevk.

mutmain, s. *Osm.* < *Ar. tam'an* > *itmi'nān. esk.* İnanmış, gönlü kanmış, içi rahat, şüphesi olmayan, emin olan. [*ing.* Tranquil; peaceful; satisfied, assured; *Fr.* Persuadé,-ée; sûr,-sûre; rassuré,-ée, qui a la conviction, la certitude].

☆ *Eşanl.* **kanık.**

mutrib, i. *Osm.* < *Ar. tarab* > *itrāb. esk.* § ❶ Çalgı çalan, çalgıcı, sazende; § ❷ Şarkıcı, şarkı söyleyen kimse

mutsuz, s. Mutlu olmayan. [*Osm.* Bedbaht; *ing.* Unhappy, unfortunate; *Fr.* Malheureux,-euse, infortuné,-ée].

mutsuzluk,-ğu, i. Mutsuz olma hali. [*Osm.* Bedbahtlık; *ing.* Unhappiness; *Fr.* Malheur].

muttali,-i, i, s. *Osm.* < *Ar. tulū* > *illılā. esk.* Öğrenmiş, haber almış, bilgi edinmiş, haberli. Bir işten haberi olan. [*ing.* Informed, aware; *Fr.* Averti; informé].

muttarit, s. *Osm.* < *Ar. tard* > *ıttırad* > *muttarid. esk.* § ❶ Düzenli, yöntemli, düzenleşik. [*ing.* Flowing freely and in a straight and onward course; in succession]; § ❷ Bir düziye giden, yeknesak, tek örnek: *Muttarit hareketler.* [*ing.* Reguları, uniform; *Fr.* Régulier,-ére].

muttasıl, s. *Osm.* < *Ar. vasl* > *ittisāl. esk.* § ❶ Ara vermeden: *Muttasıl yağmur yağıyor.* [*ing.* Continuous, uninterrupted; continually; *Fr.* Non interrompu, continuel, -elle, continuellement]. ☆ *Eşanl.* **aralıksız, biteviye;** § ❷ s. Aralık bırakmayacak şekilde yakın, bitişik, yanyana olan. [*ing.* Adjoining, joined; *Fr.* Joint, contigu].

muttasılan, s. *esk.* § ❶ Bitişik, art arda veya yan yana olan. [*ing.* In conjunction; *Fr.* En conjonction]; @ **hurufi** ~, *gram. esk.* Kelime durumuna gelmek için yan yana yazılırken birbirine bitişen arap harfleri. *(Arap alfabesinde, bazı harfler kelime içinde birbirine bitişik, bazıları ayrı yazılır);* § ❷ Devamlı olarak. [*ing.* Continuously, continually; *Fr.* Continuellement].

muvacehe /muvācehe/, i. ç: **muvacehat.** *Osm.* < *Ar. vech, esk.* Yüzleşme, yüz yüze gelme. [*ing.* A being face to face].

muvacehesinde, z. Karşısında, yüzüne karşı. [*ing.* In the presence of; in the face of; before; *Fr.* En présence de; en sa présence].

muvaceheten, z. *esk.* Yüz yüze olarak. [*ing.* Face to face, in each other's presence].

muvadaa /muvādaa/, i. *Osm.* < *Ar. vedā. esk.* § ❶ Düşmanlığı bırakıp uzlaşma, barışma; § ❷ Bırakma, terk etme.

muvafakat,-ti, /muvāfakat/, i. *Osm.* < *Ar. vefk. esk.* § ❶ Uygun görme, onama, razı olma, rıza gösterme. [*ing.* Agreeing, consenting, concurrence, consent, agreement; *Fr.* Accord, consentement]; § ❷ Uyma, uygun gelme. [*ing.* Conformity; *Fr.* Conformité, convenance]; § ❸ Uzlaşma; § ❹ *huk.* Bir idarî başvurma, işlem veya eylemin yapılabilmesi için, kanunun öngördüğü başka bir makamın veya kişinin verdiği, izin veya açıkladığı kabul iradesi. [*ing.* Agreement, consent; *Fr.* Accord, assentiment].

~ **etmek,** § ❶ İzin vermek, müsaade etmek; § ❷ Razı olmak, peki demek. [*ing.* To agree, to consent; *Fr.* Donner son accord à; Consentir]; § ❸ Uymak.

muvaffak, s. *Osm.* < *Ar. vefk* > *tevkif. esk* § ❶ Başarmış, başarılı *(kimse),* başaran, beceren. [*ing.* Successful; *Fr.* Réussi, -ie]; § ❷ Başarılmış, başarılı *(iş).* [*ing.* Achieved, succeeded; *Fr.* Réussi,-ie]; § ❸ Tanrı'nın yardımına ulaşmış, işi rast gitmiş *(kimse);* § ❹ i. Erkek adı.

~ **etmek (eylemek),** Birini başarılı kılmak.

~ **olmak,** Başarmak, başarılı olmak. Tanrı'nın yardımına ulaşmak, işi rast gitmek. [*ing.* To be successful; *Fr.* Réussir].

muvaffakiyat,-tı, ç. i. *esk.* **Muvaffakiyet**'in çoğulu.

muvaffakiyet,-ti, ç: **muvaffakiyat.** *Osm.* < *Ar. muvaffakıyyet.* § ❶ Başarı, başarma, muvaffak olma. [*ing.* Success; *Fr.* Succès, réussite]; § ❷ Ele geçirme; § ❸ Tanrı'nın yardımıyle başarı gösterme.

muvaffakiyetli, i. *esk.* ◘ **Başarılı.**

muvaffakiyetsiz, s. *esk.* ◘ **Başarısız.**

muvaffakiyetsizlik, i. ◘ **Başarısızlık.**

muvaffık, s. *Osm.* < *Ar. vefk* > *tevfik esk.* Başarı kazandıran, muvaffak olan.

muvafık /muvāfık/, s. *Osm.* < *Ar. vefk* > *muvāfakat. esk.* § ❶ Uygun, münasip, yerinde olan. [*ing.* Aggreeable, suitable; favorable; *Fr.* Qui s'accorde; conforme; qui s'adapte; qui convient; convenant, -ante; convenabe]; § ❷ Hemfikir.

~ **bulmak,** *dey.* Uygun, yerinde görmek.

~ **düşmek,** *dey.* Uygun olmak, denk gelmek.

~ **gelmek,** *dey.* Uygun düşmek, elverişli görünmek. [*ing.* S'accorder; être conforme; s'adapter; convenir].

~ **görmek,** *dey.* Uygun bulmak.

~ **olmak,** *dey.* Elverişli olmak. [*ing.* To approve; *Fr.* Approuver; trouver bon; agréer; être d'accord; consentir à].

~ **rey,** Müspet oy. [*ing.* Affirmative vote].

~ **rüzgâr,** *den.* Geminin gittiği yönün tersinden *(geminin peşinden)* veya ona yakın yönlerden esen rüzgâr.

muvahhad, s. ve i. *Osm.* < *Ar. vahdet* > *tevhid. esk.* § ❶ Birleştirimiş, bir ve tek hale konmuş; § ❷ *gram. esk.* Bir noktalı *(harf).*

muvahhade, s. ve i. *esk.* **Muvahhad**'ın dişili.

muvahhidan, ç. i. *esk.* ◘ **Muvahhidîn.**

muvahhidane, z. *esk.* Muvahhide yaraşır bir şekilde.

muvahhide, s. *esk.* **Muvahhit**'in dişili.

muvahhidîn, i. *esk.* § ❶ Tanrı'nın birliğine inananlar; § ❷ İspanya ve Fas'ta hüküm sürmüş bir hanedan.

muvahhiş, s. *Osm.* < *Ar. vahşet* > *tevhis. esk.* Korkuya düşüren, ürküten; korkunç, dehşetli.

muvahhit, s. *Osm.* < *Ar. vahdet* > *tevhid* > *muvahhid. esk.* Tanrı'nın birliğine inanan, Tanrı'ya inanan, tektanrıcı. [*ing.* Monotheist; *Fr.* Monothéiste].

muvakkar, s. *Osm.* < *Ar. vekār* > *tevkir. esk.* § ❶ Ağırlanmış, saygı gösterilmiş; § ❷ Vakarlı, ağırbaşlı; § ❸ i. Erkek adı.

muvakkaren, z. *esk.* § ❶ Ağırlanarak, saygı gösterilerek; § ❷ Vakarla, ağırbaşlılıkla.

muvakkat,-tı, s. *Osm.* < *Ar. vakt.* > *tevkit. esk.* § ❶ Belirli bir zaman süren, geçeğen, eğreti. [*ing.* Interim, provisional, temporary, transitory; *Fr.* Temporaire, provisoire]. ☆ *Eşanl.* **geçici;** § ❷ *demir.* Belirli bir devre işletilen tren. [*ing.* Temporary train; *Fr.* Temporaire].

~ **anlaşma,** *ikt.* İki devlet arasında muvakkat nitelikte gümrük ve ticaret anlaşmaları. [*ing.* Temporary agreement]. ◘ **Geçici anlaşma.**

~ **bütçe,** *ikt.* ◘ **Geçici bütçe.**

~ **ihraç lisansı,** *ikt.* Gümrüğe tabi malların ihraç edildikten sonra tekrar ithaline müsaade eden belge.

~ **makbuz,** *huk.* ◘ **Makbuz.**

~ **mutavassıt hesaplar,** *ikt.* Zaman za-

man başka hesaplara nakledilmek üzere bekletilen hesaplar.
~ **rapor**, *ikt.* Hesap devresi içinde verilen ara rapor.
~ **sigorta ilmühaberi**, *ikt.* Geçici sigorta belgesi, sigorta mukavelenamesinden önce gelecekteki sigortalıya verilen ön poliçe.
~ **tahvil**, *ikt.* Henüz basılmamış tahvillere mukabil hamillere verilen geçici belge. [*Ing.* Temporary draft, temporary, security].
~ **tamir**, *den.* Deniz nakliyatı sigortacılığında, bir geminin sefer sırasında gördüğü hasar veya arızaların, uğranacak ilk limanda, gemlnin seferden kalmamasını sağlayacak biçimde imkânların elverdiği kadar ve geçicl olarak onarılması. *(Sigorta, bu türlü geçici onarım bedellerini tanımaz; ancak temelli onarım giderlerini öder.)*
~ **tekerrür**, *huk.* İlk suça ait cezanın çekilmesinden itibaren belli bir süre içinde ikinci bir suçun işlenmesi.
~ **teminat**, *huk.* ◘ Teminat.
~ **tescilin şerhi**, *huk.* ◘ Şerh.

muvakkate, s. *esk.* Muvakkat'ın dişili.

muvakkaten /muvak:katen/, z. *Osm.* < *Ar.* Geçici olarak, eğreti olarak. [*Ing.* Temporarily; *Fr.* Temporairement; provisoirement].

muvakkıf, i. *Osm.* < *Ar. vakf* > *tevkif. esk.* Durduran, alıkoyan.

muvakki, i. *Osm.* < *Ar. vukū* > *tevki. esk.* Fermanlara tuğra çeken.

muvakkir, s. *Osm.* < *Ar. vekār* > *tevkir. esk.* Ağırlayan, saygı gösteren.

muvakkit,-ti, i. *Osm.* < *Ar. vakt* > *tevkit. esk. (k'lar kalın okunur).* Güneşe bakarak namaz vakitlerini belirten kimse.

muvakkit.hane, b. i. *Osm.* < *Ar. muvakkit* + *Fars.hāne. esk.* § ❶ Vakti tayin etmeye yarayan araçların bulunduğu bina; § ❷ Genellikle büyük camilerin, yanında bulunan muvakkıt odası.

muvalat /muvālāt/, i. *Osm.* < *Ar. velā.* § ❶ Dostluk, dostça davranır; § ❷ Karşılıklı koruma ve yardım.

muvaneset /muvāneset/, i. *Osm.* < *Ar. üns. esk.* § ❶ Alışıp dostça ve birlikte yaşama; § ❷ Evcilleşip insandan kaçmama, evcilleşme.

muvanis /muvānis/, s. *Osm.* < *Ar. üns* > *muvānese. esk.* § ❶ Birbirine alışıp birlikte yaşayan; § ❷ Evcil, evcilleşmiş, insandan kaçmayan.

muvare, i. ◘ Muare.

muvaredat, i. *esk.* § ❶ Bir ülkeden diğerine gelen; § ❷ Düşünce, ilham, tasarı.

muvarede /muvārede/, i. *Osm.* < *Ar. vürūd. esk.* § ❶ *(bir yere)* Gidip gelme; § ❷ *ed. esk.* İki şairin bir duyguyu birbirinden habersiz olarak aynı biçimde söylemesi.

muvasala /muvāsala/, i. *Osm.* < *Ar. vüsūl. esk.* ◘ Ulaşım.

muvasalat /muvāsalat/, i. *Osm.* < *Ar. vusūl. esk.* ◘ Varış, ulaşma.
~ **etmek**, ◘ Varmak, ulaşmak.

muvasat /muvāsāt/, i. *Osm.* < *Ar. vesy. esk.* § ❶ Yardım, iyilik etme, dostluk gösterme; § ❷ Devlet hizmetindeyken ölen bir kimsenin ailesine maaş bağlama.

muvasebe /muvāsebe/, i. *Osm.* < *Ar. vüsūb. esk.* Atılma, sıçrama, birbirinin üstüne sıçrama.

muvassi, i. *Osm.* < *Ar. vesāyet* > *tavsiye. esk.* § ❶ Tavsiye eden; § ❷ *huk.* İşine doğrudan doğruya katılmadığı halde, bir malın veya bir hizmetin tercih edilmesi yolunda etkili olmuş kimse. *(Bunun klâsik örneği hekimdir: Hekim hastasının eczaneden alacağı ilâçlar konusunda etkili olur. Mimar da aynı anlamda bir muvassi'dir. Moda dergileri ve modern haberleşme araçlarının artması oranında, görünür veya görünmez muvassilerin sayısının artacağı muhakkaktır.)*

muvazaa /muvāzaa/, i. *Osm.* < *Ar. esk.* § ❶ Danışıklı iş, danışıklık. [*Ing.* A pretending to agree with one another for some ulterior motive]; § ● Bir meselede bahse girişme; § ● *huk.* Birden çok kişinin, gerçek amaç ve konuyu saklayarak, gerçek iradelerine uymayan ortak bildiride bulunmaları. [*Ing.* Simulation, fictitious transaction; *Fr.* Simulation]; ◉ **âdi (mutlak)** ~, *huk.* Tarafların aslında hiç bir işlem yapmadıkları halde üçüncü kişilere karşı işlem yapmadıkları halde üçüncü kişilere karşı işlem yapmış gibi görünmeleri; ◉ **mevsuf (nispi)**, *huk.* Tarafların aralarında yaptıkları bir işlemi, kendi gerçek iradelerine uymayan ve sırf üçüncü kişileri aldatmak amacıyla yapmış oldukları bir işlemin altında saklamaları.
~ **senedi**, *ikt.* Hakiki duruma uymayan, sırf bir şahsa kredi temini maksadıyle düzenlenen senet. [*Ing.* Accomodation bill].

muvazaalı, s. *esk.* Danışıklı. [*Ing.* Simulated; *Fr.* Simulé]; § ❷ Taklit edilmiş, sahte, asılsız. [*Ing.* False, feigned; *Fr.* Feinte].

muvazaaten, z. *esk.* Danışıklı olarak; taklit edilmiş, sahte ve asılsız olarak.

muvazat /muvāzāt/, *esk.* § ❶ Paralel olma; § ❷ Mukavemet etme, dayanma, direnme.

muvazatiye, i. *Osm.* < *Ar. vezy* > *muvāzātiyye esk.* Koşutçuluk, paralelcilik.

muvazebet /muvāzebet/, i. *Osm.* < *Ar. vuzūb.* Bir işi üstüne alarak devamlı çalışma, bir işin üstüne düşme.

muvazene, muvazenet /muvāzene, muvāzenet/, i. *Osm.* < *Ar. vezn. esk.* § ❶ Denge, denkleşme, denk gelme. [*Ing.* Balancing one another; equilibrium; *Fr.* équilibre]. § ❷ Ölçü, kıyas; § ❸ *mal.* Gelirle giderin bir gelmesi; ◉ **giriş** ~ **si**, *muh.* ◘ Giriş.

muvazenell, s. § ● Dengeli. [*Ing.* Balanced, in equilibrium; *Fr.* équilibré,-ée]; § ❷ *mec.* Davranışları yerinde olan, ölçülü. *Sizin kadınlar daha çok muvazenell, daha çok dünya ile alâkadardırlar.* [*Ing.* Well-balanced, sane; *Fr.* équilibré, pondéré,-ée].
~ **defteri**, *mal.* Bütçe.
~ **rasyon**, *trm.* Bir hayvanı bir gün içinde uygun bir şeklide besleyecek miktar ve oranlarda çeşitli gıda maddelerini kapsayan yem hakkı.
~ **yüzey**, *hava.* Menteşe ekseninin bu eksen etrafında yüzeyde oluşan hava kuvvetleri momentini azaltacak şeklide yerleştirildiği bir kumanda yüzeyi.

muvazenesiz, s. § ● Ölçüsüz, dengesiz. [*Ing.* Unbalanced, out of balance; *Fr.* En équilibre instable]; § ❷ *mec.* Ne yaptığını bilmez, bir sözü bir sözünü, bir davranışı bir davranışını tutmayan. [*Ing.* Undependable; *Fr.* Sur lequel on ne peut pas compter].

muvazenesizlik,-ği, i. § ● Muvazenesiz olma hali, dengesizlik;; § ● *(Geniş anlamda)* İktisadî veya sosyal kriz; § ● *mec.* Akıl dengesizlik.

muvazenet, i. ◘ Muvazene.

muvazıb /muvāzıb/, s. *Osm.* < *Ar. vuzūb* > *muvāzabe. esk.* Ara vermeden bir işle uğraşan.

muvazi /muvāzi/, s. *Osm.* < *Ar. vezy*, karşı *karşıya olma* > *muvāzāt. esk.* Biri diğerinin karşısında olarak birbirlerine yaklaşıp uzaklaşmadan uzanan; bir hizada ve karşı karşıya olan. [*Ing.* Parallel; *Fr.* Parallèle].
☆ *Eşanl.* **koşut.**

muvazın /muvāzin/, s. *Osm.* < *Ar. vezn.* > *muvāzene. esk.* § ❶ Bir ağırlıkta ölçü bakımından eşit olan; § ❷ Denk, uygun.

muvazine, s. *esk.* Muvazin'in dişili.

muvaziye, s. *esk.* Muvazi'nin dişili.

muvazzaf, s. *Osm.* < *Ar. vazife* > *tavzif.* § ❶ Bir görev ve hizmetle yükümlü olan görevli. [*Ing.* Having a duty; charged with; *Fr.* Muni d'une charge, d'une mission, qui a un devoir]; § ❷ *esk.* Aylıklı, [*Ing.* Salaried, paid; *Fr.* Rétribué, aux appointements]; § ❸ *ask.* Silâhlı kuvvetlerde çalışan meslekten subay ve assubaylarla askerlik görevlni yapan erleri ifade eden terim. [*Ing.* Regular, on the active list].
~ **hizmet**, *ask.* Askerlik çağına girince herkesin doldurmakla ödevli bulunduğu askerlik süresi. [*Ing.* Active service; *Fr.* Durée du service qu'on est obligé de passer sous les armes, service actif].
~ **ordu**, *ask.* Barış zamanında silâh altında hazır bulunan kara, deniz ve hava kuvvetlerinin tümü. *(Muvazzaf ordu, sürekli kadrolardan ve muvazzaflık hizmetini yapan erattan meydana gelir.)* [*Ing.* Active army].
~ **subay**, *ask.* Askerliği meslek olarak seçmiş olup orduda bulunduğu sürece aşaması yükselen kimse. [*Ing.* Active officer; *Fr.* Officier de carrière].

muvazzafa, s. *esk.* Muvazzaf'ın dişili.

muvazzafen, z. *esk.* Ödevli ve görevli olarak.

muvazzafln, ç. i. *esk.* Ödevli ve görevliler.

muvazzaflık,-ğı, i Muvazzaf olma hali.
~ **hizmeti**, *ask.* 1111 sayılı Askerlik Kanunuyle tayin edilmiş süre içinde acemi erlerle yedeksubay adaylarının yaş sırasına göre ilk defa silâh altında yaptıkları görev. [*Ing.* Active military service; *Fr.* Service militaire].

muvazzah, s. *Osm.* < *Ar. vüzūh* > *tavzih. esk.* Açık, açıklık kazanmış, açıklanmış, ayrıntılı olarak anlatılmış. [*Ing.* Made clear; manifest; *Fr.* Clair, net; précis; distinct].

muvazzahan, z. *esk.* Açıkça, ayrıntılı olarak.

muvazzih, s. *Osm.* < *Ar. vuzūh* > *tavzih. esk.* Açıklayan, ayrıntılı olarak anlatan. [*Ing.* Who makes clear, explainer].

muvec, s. *Osm.* < *Ar. ivec. esk.* § ❶ Eğri, eğrilmis, çarpık. [*Ing.* Bent, crooked, curved]; § ❷ *mat. esk.* Bir doğru ile ikiden çok noktasından kesilebilen *(şekil, yüzey v.b.).*

muveşşah, s. *Osm.* < *Ar.* vişāh, boyna çapraz biçimde takılan muska > *tevşih, esk.* § ❶ Süslü, süslenmiş; § ❷ *ed. esk.* Mısralarının ilk harfleri bir kelime meydana getirecek biçimde düzenlenmiş şiir. ☆ *Eşanl.* **akrostiş**; § ● *müz. esk.* Arap halk şairi ve musikisinde kullanılan ortak bir biçim. *(Sonraları klâsik musikide de kullanılmaya başlandı).*

muveşşahan, z. *esk.* Süslenerek, giyinip kuşanarak.

muvman, i. *Fr. Mouvement. müz.* Hareket: *Üç muvmanlı bir kuartet.* [*Ing.* Mouvement].

muye /müye/, i. *Osm.* < *Fars. esk.* Hıçkırarak, sesli, ağlama.

muyl, muyln, s. *Osm.* < *Fars. mū* + *müy*, kıl, kürk. *esk.* § ❶ Kıldan yapılmış; § ❷ Kürkten yapılmış.

muyne /müyine/, i. *Osm.* < *Fars. esk.* § ❶ Kürk; § ❷ Kürkten yapılmış ceket, palto v.b.

muylu, i. *Osm.* < *Ar. muhl.* § ● *tekn.* (a) Başka bir parça için dönme ekseni vazifesini gören, silindir biçiminde parça; (b) Bir milin yatağında dönmesini sağlayan kısmı. [*Ing.* Hub; *Fr.* Moyeu]; § ❷ *sil.* Bir top namlusunun iki yanına tutturulan millere verilen ad. *(Top, muylularda, kundağın muylu kapakları üzerine dayanır. Bu muylular, topun dik bir düzlem üzerinde hareketini sağlar).* [*Ing.* Trunnion of a cannon; *Fr.* Tourillon]; ◉ **ana** ~, *tekn.* ◘ Ana.
~ **çemberi**, *sil.* Bir topta muyluları taşıyan çember. [*Ing.* Trunnion-ring; *Fr.* Frette à tourillons].
~ **kapağı**, *sil.* Muylu yatağının üzerine konan ve namlu muylularını kundak üzerinde tutmak için örten yarım silindir biçimindeki madenî parça.
~ **yatağı**, *sil.* Top kundağının yanlarında bulunan, yarım silindir biçimindeki delikli kısımlar. Bunların içine ateşli bir silâhın muyluları geçer. [*Ing.* Trunnion plate;

Trunnion, bed; *Fr.* Encastrement des touril lons].

muymul, i. *Osm.* < *Ar. esk. zool.* Atmaca ve doğan'a benzeyen bir cins yırtıcı kuş. ☆ *Eşanl.* boymul.

muytap,-bı, i. *Osm.* < *Fars. müy.* + *tāb* > *müy-tāb. esk.* Kıl dokuyan, kıldan eşya yapan kimse. [*Ing.* Hair rope maker]; ◉ ~ **lar kethüdası**, *teşk. tar.* Osmanlı devleti zamanında kıl, keçe, yular, torba ve benzeri şeyleri yapan sanatkârların yöneticisine verilen ad. *(Muytaplar kethüdası, başka esnaf kethüdaları gibi, muytapların birbirleriyle ve devletle olan meselelerini çözümler, işleriyle uğraşırdı.)*

muz /müz/, i. *Osm.* < *Ar. bot.* § ● Birçekenekliler *(Monocotyledoneae)* sınıfının, Muzgiller *(Musaceae)* familyasından, Ekvator bölgelerinde veya sıcak ülkelerde yetişen, çokyıllık ve çok büyük otsu bitki cinsi. Gövdesi toprak altında köksap veya soğan halinde bulunur. Yaprakları bu köksaptan çıkar. Yaprakların kınları içiçe girerek bir yerüstü gövdesine benzeyen kongövde meydana getirir. Kongövdenin içinde uzun bir çiçek sapı gelişir; bu sap gün ışığına çıkınca daha da uzayarak obruklaşır ve çiçek durumunu meydana getirir. Uzun bir başağı andıran bu çiçek durumunun taban kısmında dişi çiçekler, tepe kısmında erkek çiçekler, orta kısmında nötr veya erdişi çiçekler bulunur. Ancak tabandaki çiçekler meyva verir. Olgunlaşmış meyvelerin tümü sarkık bir sapın üzerinde toplu halde bulunur ve muzlar yukarıya doğru kıvrık olur; sapın uç kısmında tek tük dumura uğramış meyveler görülür. Yaprakları büyük ve ovaldir. Bu yaprağın boyu 2-3 m.ye, eni 0,50-0,60 m.'ye ulaşır, ortasından boydan boya kalın bir ortadamar geçer. Bu yapraklar körpeyken külâh biçiminde kıvrıktır; sonra rüzgârla çırpıla çırpıla yırtılarak uzun şeritler halini alır. Lezzetli ve nişasta bakımından zengin olan meyvelerinden dolayı, Eski ve Yeni Dünya'nın tropikal bölgelerinde yetiştirilir. Özellikle bu bölgelerin korunaklı, serin, nemli ve gölgeli yerlerinde biter. Güney Avrupa'da açık havada yetiştirilebilirse de, Orta ve Kuzey Avrupa'da muzu sürekli olarak sıcak limonlukta tutmak gerekir. *Musa sapientum, M. paradisiaca, M. nana* ve bunların birçok varyete ve hibritleri yetiştirilir. Hintliler muzun yapraklarına yazı yazar, bunları hayvanlara yem olarak yedirir, kulübelerine dam yaparlar. Muzun yaprağından ve sapından çıkarılan dokumalık liflerden kumaş ve kâğıt yapılır. *Musa textilis* adlı tür özellikle bu işte kullanılır. Muzdan elde edilen lif *Manila* keneviri adını taşır. Muzun (meyve) sertçe bir kabuğu, yumuşak, hoş ve tatlı bir eti vardır. Şeker bakımından zengin ve besleyicidir, kolay sindirir. Fırında veya güneşte kurutulduğu zaman çok besleyici bir un verir. Türkiye'de Güney Akdeniz bölgesinde, özellikle Alanya ve Anamur havalisinde yetiştirilir. [*Osm.* Semeret-ül-la'h; *Lat. Musa; Ing.* Banana (-tree); *Fr.* Bananier]; § ❷ Aynı bitkinin meyvesi. [*Ing.* Banana; *Fr.* Banane]. ◘ *ŞEKİL: 338.* — **ILIMAN VE TROPIK BÖLGE MEYVALARI.**

~ **gemisi**, *den.* Muz taşımak için kullanılan gemi. [*Ing.* Banana boat; *Fr.* Bananier].

~ **gibi olmak**, *arg.* Mahçup olmak, utanmak. [*Ing.* To be ashamed; to feel shy; *Fr.* Avoir honte de].

~ **inciri**, *Musa sapientum*'un verdiği bir çeşit muz, âdi muzdan daha makbuldür. *(Etl yumuşak, nazik, körpe, yağlımsı ve şekerlidir; hemen hiç teli yoktur; kış mevsiminde taze tereyağı kıvamındadır.)* [*Ing.* Banana; *Fr.* Figue banane].

muzad /muzād/, s. *Osm.* < *Ar. zıdd* > *muzādd. esk.* Karşıt, zıt, karşı koyan, ters etki yapan. [*Ing.* Mutually opposing, contrary; *Fr.* Contraire].

muzaf /muzāf/, s. *Osm.* < *Ar. zayf* > *izāfe. esk.* § ❶ atılmış, bağlanmış, bağlı; § ❷ *gram. (isim takımlarında)* Belirtilen.

muzafat /muzāfāt/, ç. i. *esk.* Bir şeyin ekleri, yan kuruluşlar, bir kurumun şubeleri.

muzaffer, s. *Osm.* < *Ar. zafer.* § ❶ Zafer kazanmış, utkulu, üstünlük elde etmiş, yenmiş. [*Ing.* Victorious, triumphant; made successful; *Fr.* Victorieux,-euse, triomphant,-ante]; § ❷ i. Zafer kazanan, üstünlük elde eden kimse veya millet. [*Ing.* Triumpher, triomphateur,-trice]; § ❸ Erkek ve kadın adı.

muzafferane, z. *esk.* Zafer kazanana yaraşır şekilde. [*Ing.* Victorious; *Fr.* Victorieusement].

muzafferen, z. *esk.* Zafer kazanarak, üstün gelerek.

muzafferiyet,-ti, i. *Osm.* < *Ar. muzafferiyet.* Zafer kazanma, muzaffer olma, üstün gelme, üstünlük. [*Ing.* Triumph, victory; *Fr.* Triomphe, victoire].

muzahat/müzāhāt/, i. *esk.* Bir şeye benzeme, bir şeyle arasında benzerlik bulunma.

muzaheret /muzāheret/, i. *Osm.* < *A. zahr. esk.* Arka çıkma, destekleme, yardım etme. [*Ing.* Help, support; backing; *Fr.* Secours; soutient; aide; assistance].

muzahi /muzāhi/, s. *Osm.* < *Ar. zahy* > *muzāhāt. esk.* Benzeyen, benzer.

muzahir /muzāhir/, s. *Osm.* < *Ar. zahy* > *muzāheret. esk.* Destekleyen, arka çıkan, himaye eden. [*Ing.* One who supports; supporter, helper].

muzallel, s. *Osm.* < *Ar. zıll* > *tazlil. esk.* Gölgeli, gölgelenmiş.

muzam, s. *Osm.* < *Ar. 'azm* + *'azāmet* > *i'zām. esk.* § ❶ Büyütülmüş; § ❷ i. Bir şeyin en büyük ve önemli parçası, bölümü.

muzamat, ç. i. *esk.* Büyülmüş, büyük sayılmış şeyler.

muzari /muzāri/, s. ve i. *Osm.* < *Ar. esk.* § ❶ Ortak; § ❷ Arkadaş, akran; § ❸ Benzeyen, benzeşen; § ❹ *dilb.* Geniş zaman; § ❺ *ed. esk.* Arap aruzunun onikinci bahri.

muzcir, s. *Osm.* < *Ar. zucret*, sıkıntı, dert > *izcar. esk.* Dert, sıkıntı veren.

muzculgiller, ç. i. *zool.* Omurgalı hayvanlardan Kuşlar *(Aves)* sınıfının Guguksular *(Cuculiformes)* takımının, Gugukkuşları *(Cuculi)* alt takımına giren bir familyası. Gagaları kuvvetli ve kenarları dişlidir. Afrika'da yaşarlar. Afrika muzculu *(Turacus fischeri)*, Kap muzculu *(Musophaga violacea)* iyi bilinen türleridir. [*Lat.* ve *Ing. Musophagidae; Fr.* Musophagidés]. ◘ *TABLO:* **KUŞ TAKIMLARI.**

muzıs /müze/, i. *Osm.* < *Fars. esk.* Çizme, potin.

muze.duz, b. i. *esk.* Çizme yapan, çizmeci.

muze.duzan, ç. i. *esk.* Çizme yapan kimseler.

muze.duzi, b. i. *esk.* Çizmecilik.

muzga, i. *Osm.* < *Ar. mazg*, çiğneme. *esk.* Bir parça et, et parçası, küçük bir parça et.

muzgiller, ç. i. *bot.* Bir-çeneklıler *(Monocotyledoneae)* sınıfının, *Scitamineae (= Zingiberales)* takımından, tropik ve subtropiklerde yetişen, genellikle ağaca benzeyen büyük otsu bitkileri kapsayan örnek bitkisi muz olan bir familya. Yaprakları saplı ve büyüktür. Gövde yalancıdır ve vaginaların sık bir biçimde birbirini takip etmesiyle meydana gelmiştir. Lamina da damarlanma pennat, yan damarlar birbirine paralel ve sıktır. Lamina damarları arasından kolaylıkla yırtılır. Çiçekler erdişi veya tek eşeylidir. Stamen genellikle 5, bazen 6 tanedir. Çiçek durumları genellikle büyüktür. Meyva bakka veya kapsüldür. 5 cinsi ve yaklaşık olarak 150 türü vardır. Başlıca türleri: muz, Cennetkuşu, seyyahağacı v.b. [*Osm.* Müziye fasilesi; *Lat.* ve *Ing. Musaceae; Fr.* Musacées].

muzır,-rrı, s. *Osm.* < *Ar. zarar* > *ızrar* > *muzırr. esk.* § ❶ Zararlı, zarar veren. [*Ing.* Harmful; detrimental; vexatious; mischievous; destructive; *Fr.* Nuisible; préjudiciable]; § ❷ *«Yaramaz, her şeyi karıştıran, zarar veren»* anlamında çocuklara şaka yollu söylenir.

muzırlık,-ğı, i. § ❶ Zararlı olma, zararlı eylem veya davranışlarda bulunma hali. [*Ing.* Harmfulness, mischievousness; *Fr.* Nocivité, nature nuisible]; § ❷ Zarar verici yaramazlık.

muzırra, muzırre, s. *esk.* Muzır'ın dişili.

muzi[1], s. *Osm.* < *Ar. zıyā* > *izae. esk.* Işıklı, parlak, ışık veren, parlayan. [*Ing.* Which illumines; luminous, illuminating; *Fr.* Brillant,-ante; luisant,-ante; lumineux, -euse]. ◘ *TABLO:* **KUŞ TAKIMLARI.**

muzi[2], s. *Osm.* < *Ar. zıya* > *iza. iz'aa. esk.* Kaybeden, yitiren.

muzi[3] /müzi/, s. *Osm.* < *Ar. eza* > *iza. esk.* Eziyet eden, inciten.

muzib, s. ◘ **Muzip.**

muzie, s. *esk.* Muzi'nin dişili.

muzif, s. *Osm.* < *Ar. ziyafet. esk.* Misafir kabul eden, misafiri evinde barındıran.

muzik, s. *Osm.* < *Ar. zik. esk.* Sıkan, darlaştıran, sıkıştırıcı.

muzip /müzip/, s. *Osm.* < *Ar. azab* > *muazzib* > *muzib.* Takılgan, eğlenmek için eziyet veren, eziyet vererek takılan, takılıcı. [*Ing.* Teasing, tormenting, plaguing, mischievous; *Fr.* Qui importune par de mauvaise plaisanteries; mauvais plaisant; agaçant].

muziplik,-ği, i. Bir kimseyle alay etmek veya şakalaşmak için yapılan yaramazlık, muzipçe davranış. [*Ing.* Teasing, mischievous behavior].

~ **etmek** *(birine), dey.* Takılmak.

muziyat /müziyat/, i. *Osm.* < *Ar. müzi. zool. esk.* İnsanı rahatsız eden pire, tahtakurusu, sivrisinek v.b. gibi haşerat.

muzlim, s. *Osm.* < *Ar. zulmet* > *izlām. esk.* § ❶ Karanlık. [*Ing.* Dark, darkened]; § ❷ *mec.* Gizli, belirsiz. [*Ing.* Dull, obscure]; § ❸ Korkunç, kötü. [*Ing.* Gloomy, sinister].

muzlime, s. *esk.* Muzlim'in dişili.

muzmahil, s. *Osm.* < *Ar. izmihlal*, çöküntü. *esk.* Çökmüş, harap olmuş, yok olmuş. [*Ing.* Dispersed, cometo, naught, annihilated].

~ **olmak**, çökmek, dağılmak, yok olmak.

muzmer, s. ve i. *Osm.* < *Ar. zımār* > *izmār* > *muzmerr. esk.* § ❶ Gizli, saklı, herkesçe bilinmeyen *(şey)*; § ❷ Zihinde tasarlanıp dışa vurulmayan *(niyet, düşünce v.b.).*

muzmerrat, ç. i. *esk.* § ❶ Gizli şeyler, sırlar; § ❷ Zihinde tasarlanıp dışa vurulmayan düşünce, niyet vb. şeyler.

muztar, s. *Osm.* < *Ar. zaruret* > *ıztırar* > *muztarr. esk.* Bir işe zorlanmış, bir işi yapmak zorunda kalmış, çaresiz kalmış. [*Ing.* Forced, compelled].

muztarım, s. *Osm.* < *Ar. ıztıram. esk.* § ❶ Alevlenen, tutuşan, parlayan; § ❷ Heyecanlanan, telâşlanan.

muztarib, s. ◘ **Mustarip.**

mü, i. *dilb.* § ❶ Yunan alfabesi harfi; fenike işareti *mem*'den türedi ve türkçedeki *m* ötümlüsünü karşılar. [*Ing.* ve *Fr.* Mu]; § ❷ Yunanlıların sayı işareti; sağ üste (μ′) işaret konduğunda 40.000 değerindedir. [*Ing.* ve *Fr.* Mu]; § ❸ *metrol* μ önüne getirildiği bir ölçü birimini bir milyonla bölen *mikro* önekinin sembolü. [*Ing.* ve *Fr.* Mu]; § ❹ *Mikrometre*'nin veya metrenin milyonda birinin sembolü. [*Ing.* ve *Fr.* Mu].

müans, i. *Fr. muance. müz.* Ses basamaklarını, değiştirici derece *(si naturel veya si bemol)* dahil, birbirine benzer şekilde kurulmuş üç heksakort'a *(1 ton - 1 ton -1/2 ton -1 ton -1 ton)* bölmek için Arezzo'lu Guido tarafından tasarlanan sistem. [*Ing.* Mutation].

mübaade, mübaadet, /mübā'ade veya mübā'adet/, i. *Osm.* < *Ar. bu'd. esk.* § ❶ Birbirinden ayrılma; § ❷ Uzak durma.

mübaale, i. *Osm.* < *Ar. ba'l. esk. (Karı koca hk.)* Cilveleşme.

mübadat /mübâdât/, i. *Osm.* < *Ar. esk.* § ❶ Saldırmak; § ● Düşmanca davranma.

mübadelat, ç. i. *esk.* **Mübadele'nin** çoğulu.

mübadele /mübâdele/, i. ç: **mubadelet.** *Osm.* < *Ar. bedel. esk.* § ❶ Değiş tokuş, değişme. [*Ing.* Mutually exchanging, bartering; exchange; *Fr.* Échange; troc]; § ❷ Ulema arasında medrese ve kadılık değişmesi; § ❸ *huk.* ◘ **Ahali mübadelesi;** § ❹ *ikt.* Bir hizmetin veya bir değerin serbest olarak ve istenerek değiş tokuşu; ⊙ **ahali ~ si,** ◘ **Ahali.** [*Ing.* Exchange; permutation; *Fr.* Échange]; ⊙ **serbest ~,** *ikt.* Bir mal veya bir hizmetin, paranın katılması olmadan, bir mal veya hizmetle değiştirilmesi. [*Ing.* Free trade; *Fr.* Libre-échange].

~ **bankası,** ikt. Proudhon tarafından madenî mübadele parasını kaldırmak ve bu yolla kredinin bedava olmasını sağlamak amacıyla kurmayı düşündüğü banka. [*Ing.* Echange bank; *Fr.* Banque d'échange].

~ **etmek,** Değiş tokuş etmek. [*Ing.* To exchange; *Fr.* Échanger].

~ **kapasitesi,** *trm.* Toprağın tutabileceği yekûn mübadil iyon miktarı.

~ **kompleksi,** *trm.* Toprakların, katiyon mübadelesi yapmaya muktedir olan gerek inorganik ve gerekse organik ve aktif yüzeye sahip bileşikleri.

mübadeleci, i. Mal mübadelesi yapan kimse. [*Ing.* Exchanger; *Fr.* Échangeur,-euse]; ⊙ **serbest ~,** ◘ **Serbest mübadeleci.**

mübadere, mübaderet /mübâdere veya mübâderet/, i. *Osm.* < *Ar. büdûr. esk.* Bir işe girişme.

mübadil /mübâdil/, s. *Osm.* < *Ar. bed* > *mübâdât. esk.* § ❶ *huk.* Türkiye'deki Rumlarla değiş edilerek Yunanistan'dan getirilen Türklere verilen ad: *Bir mübadil kafilesi.* [*Ing.* Turkish immigrant from Greece after the 1921-2 war, settled on land of an exchanged Greek; § ● *esk.* **Mübadele edilmiş.**

~ **asidlik,** *trm.* Toprağı nötr bir tuz çözeltisi ile muamele edince meydana gelen asidlik.

~ **iyonlar,** *trm.* Toprak, kompleksi üzerine adsorbe edilmiş, diğer iyonlarla mübadele işlemine girebilen iyonlar.

~ **katyonlar,** *trm.* Toprak kompleksi üzerine adsorbe edilmiş, diğer katyonlarla mübadele işlemine girebilen katyonlar.

mübadir /mübâdir/, s. *Osm.* < *Ar. büdûr* > *mübâdere. esk.* Bir işe acele girişen.

mübagame /mübâgame/, i. *Osm.* < *Ar. esk.* Tatlı dilli olma.

mübagat /mübâgât/, i. *Osm.* < *Ar. bagıyy. esk.* Gayrimeşru birleşme, zina.

mübagate /mübâgâte/, i. *Osm.* < *Ar. bagt. esk.* § ❶ Birdenbire olma; § ❷ Ansızın saldırma.

mübagaze /mübâgaze/, i. *esk.* Karşılıklı düşmanlık gösterme, kin besleme.

mübahasat, ç. i. *esk.* **Mübahase'nin** çoğulu.

mübahase /mübâhase/, i. *Osm.* < *Ar. bahs. esk.* § ❶ İki kişi arasında yapılan konuşma. [*Ing.* ve *Fr.* Discussion, dispute]; § ❷ Çeşitli konular hakkında konuşma.

mübahat /mübâhât/, i. *Osm.* < *Ar. behâ esk.* Övünme, kendini övme.

mübahele /mübâhele/, i. *Osm.* < *Ar. behl. esk.* § ❶ Lânet okuma, bedduа etme; § ❷ *din.* Bir şiî bayramı.

mübahhar, s. *Osm.* < *Ar. buhâr* > *tebhir. esk.* Tütsülenmiş, üzerine tütsü kokusu sinmiş.

mübahi /mübâhi/, s. *Osm.* < *Ar. behâ* > *mübâhât. esk.* Övünen, kendini öven.

mübahis /mübâhis/, i. *esk.* Bir konu üzerinde konuşan veya belli bir konuyu tartışan.

mübahisin, ç. i. *esk.* Bir konu üzerinde konuşanlar.

mübaid /mübâ'id/, s. *Osm.* < *Ar. bu'ûd* > *mübâ'ade. esk.* Birbirinden uzaklaşan.

mübalde /mübâlde/, s. *esk.* Mübald'in dişili.

mübalâğa /mübâlâğa/, i. ç: mübalâğat. *Osm.* < *Ar. bülûğ.* § ❶ Bir şeyi olduğundan fazla gösterme. [*Ing.* Exaggeration; *Fr.* Exagération]. ☆ *Eşanl.* abartma, obartma; § ❷ *esk.* Bir işte pek ileriye varma: *ikramda mübalâğa;* § ● s. Pek fazla, aşırı; § ❷ *ed. esk.* Bir düşünceyi aşırılığa vardırarak anlatma sanatı. *(Divan edebiyatına Iran ve Arap edebiyatlarından geçen mübalâğa daha çok kasidelerde kullanılırdı. Bu sanatın en aşırı örneklerini verenler arasında, Iran şiirinde Firdevsî, Türk şiirinde Nef'i anılabilir);* ⊙ **acem ~ (mübalağa-i Acemâne),** *dey.* ◘ **Acem.**

~ **etmek,** Bir şeyi olduğundan, gereğinden fazla göstermek, abartmak. [*Ing.* To exaggerate; *Fr.* Exagérer].

~ **ile,** *dey.* Büyüterek, olduğundan fazla göstererek. [*Ing.* Overly; *Fr.* Exagérement].

mübalâğacı, s. ve i. Mübalâğa etmeyi seven, bir şeyi olduğundan daha fazla gösteren *(kimse).* [*ing.* Exaggerator; *Fr.* Exagérateur,-trice].

mübalâğalı, s. Mübalâğa ile olduğundan fazla gösterilmiş, abartılmış. [*Ing.* Exaggerated; *Fr.* Exagéré,-ée].

mübalâğat, ç. i. *esk.* **Mübalâğa'nın** çoğulu.

mübalât /mübâ'lât/, *esk.* § ● Kayırma; § ❷ Dikkat, itina; § ● Düşünce ile kaygılanma.

mübalatkâr, s. *esk.* Dikkatli davranan.

mübalâtsız, s. *esk.* Dikkatsiz, düşüncesiz.

mübane /mübâne/, i. *Osm.* < *Ar. huk. esk.* Talâkı bâin ile boşanmış kadın. ☆ *Eşanl.* **Mutallakat bâine.**

mübarat,-tı, i. *esk.* Bir kimsenin karısı veya iş ortağından anlaşarak ayrılması.

mübaree /mübâree/, i. *Osm.* < *Ar. esk.* Erkek ve kadının, karşılıklı alacak verecekleri olmamak kaydıyle nikâhı bozmaları.

mübarek /mübârek/, s. *Osm.* < *Ar. bereket.* § ❶ Aziz, çok saygı duyulan. [*Ing.* Blessed, holy, sacred; *Fr.* Bénî, sacré]; § ❷ Uğurlu, hayırlı, kutlu. [*Ing.* Bountiful, auspicious; *Fr.* Bienfaisant, de bon augure]; § ❸ Bereketli, bolluk getiren, verimli. [*Ing.* Overflowing, abounding, flourishing; *Fr.* Abondance, prospérité, état florissant]; § ● Sevilen, beğenilen şeyleri nitelerken kullanılır: *Mübarek ne güzel* yer! [*Ing.* Good; beautiful; *Fr.* Bon, bonne, beau, belle]; § ❺ Kızılan bir kimseden veya nesneden söz ederken alay yollu kullanılır: *Aklın nerede idi mübarek.* [*Ing.* Worthless, strange *(person)*]; § ❻ i. *h. d.* Tanrı; ⊙ **Allah ~ etsin,** *dey.* «*Tanrı uğurlu ve hayırlı kılsın*» anlamında kullanılır. ~ **gün (günler),** *dey.* Dinî bakımdan önemi ve özelliği olan gün veya günler. ~ **olsun,** *dey.* Bir şeyi kutlamak ve bir şeyin uğurlu olmasını dilemek için söylenen söz. [*Ing.* Good luck with it; congratulations; *Fr.* Soit de bon augure *(terme de félicitation)*].

mübarekbad, ünl. *Osm.* < *Ar. mübârek* + *Fars. bad. esk.* «*Mübarek olsun, kutlu olsun*» anlamında kullanılır.

mübareke /mübâreke/, s. *Osm.* < *Ar. bereket. esk.* Kutlu, uğurlu.

mübareki, i. *Osm.* < *Ar.* + *Fars. esk.* § ● Kutlama, tebrik etme; § ❷ Mübareklik.

mübarek otu, b. i. *bot.* Gülgiller *(Rosaceae)* familyasından sarı çiçekli bitki. *(Çilek yaprağını andıran yaprakları ile kökleri, acı, kuvvet ve peklik verici nitelikleri taşır. Tohumlarında çengen, zıpkın, gibi yayılma düzenekleri bulunur).* [*Lat. Geum urbanum; Ing.* Herb bennet; *Fr.* Benoîte]. ☆ *Eşanl.* **Meryem otu.**

mübarezat, ç. i. *esk.* Karşılıklı vuruşmalar.

mübareze(t), mübarezet /mübâreze(t)/, i. *Osm.* < *Ar. bürûz. esk.* § ❶ İki düşman tarafından çıkan birer kişinin çarpışması; § ❷ Namus ve şerefe yapılan bir hakaret sonunda düello etme.

mübareze.gâh, b. i. *esk.* Savaş meydanı.

mübarız /mübârız/, s. ve i. *Osm.* < *Ar. bürûz. esk.* Teke tek savaşan, karşılıklı mücadeleye çıkan *(kimselerden her biri).*

mübarizane, z. *esk.* Kavga edercesine.

mübarizen, mübarizîn, ç. i. esk. Mübarizler, dövüşe kalkışanlar.

mübasara, i. *Osm.* < *Ar. basar. esk.* Herhangi bir şeyi ilk gören olmak için yapılan yarışma; ⊙ ~ **yı hilâl,** Yeni ayı ilk kimin göreceği konusunda yapılan yarışma. *(İlk hilâl göründüğü anda, ramazan ayı ilân olunduğu için hilâlin göründüğü zamana önem verilirdi.)*

mübasele /mübâsele/, i. *Osm.* < *Ar. besâlet. esk.* Saldırma, savaşta yiğitçe ileri atılma.

mübaseta /mübâsete/, i. *Osm.* < *Ar. besatet. esk.* Bir kimseyle kolayca ve teklifsizce konuşma.

müaşeret /mübâşeret/, i. *Osm.* < *Ar. beşr. esk.* Bir işe başlama, girişme. [*Ing.* Setting about doing something; beginning; Fr. Action de commencer, de se mettre; commencement].

~ **en katil,** *huk. esk.* Bir kimsenin, birini kesici bir âlelte ve kasten öldürmesi. *(Bir kimse baskı ve korkutma zoruyle birini öldürtürse, kendisi öldürmediği halde mübşereten katil fiilini işlemiş olur. Bunun gibi, kastettiği kimsenin şahsında yanılarak başkasını öldüren kimsenin fiili de mübaşereten katildir).*

mübaşir /mübâşir/ i. *Osm.* < *Ar. beşr* > *mübâşeret.* § ❶ *huk.* Mahkemelerde duruşmaya girecekleri ve tanıkları çağıran, hâkimin emirlerini bildiren, evrak getirip götüren görevli. [*ing.* Usher, bailiff, beadle, bedel; *Fr.* Huissier-audiencier]; § ❷ *esk.* Hükûmetin bir emrini ilgili kimselere bildiren, gereken icra veya mal tahsili yapan kimse. [*Ing.* Official who conveys the order of a department; agent]; § ❸ *mec.* Musallat olan kimse.

mübaşiriye, i. *Osm.* < *Ar. mübaşir* > *mübâşiriyye. teşk. tar.* Hükûmet tarafından memur edilen mübaşirlerin masraflarına karşılık gittiği yerin halkından toplanan para.

mübaşirlik,-ği, i. § ❶ Mübaşir olma hali; § ❷ Mübaşirin yaptığı iş veya mesleği. [*ing.* The duty of an usher or agent].

mübatana, i. *Osm.* < *Ar. esk.* Bir konu hakkında karşılıklı çekişme. [*ing.* A striving in conversation to ascertain the inner thoughts or intentions of one another].

mübataşa, i. *Osm.* < *Ar. bats. esk.* Birbirini sıkıca yakalamak için uğraşma. [*Ing.* Mutually attacking in fight, fierce struggle, contest].

mübattin, mubattın, s. *Osm.* < *Ar. batn* > *tebtîn. esk.* § ❶ Kinini içinde saklayan, içten pazarlıklı; § ❷ Karnı içeriye çökük olan, zayıf.

mübayaa, i. ◘ **Mubayaa.**

mübayaacı, i. ◘ **Mubayaacı.**

mübayenet,-ti /mübâyenet/, i. *Osm.* < *Ar. beyn. esk.* § ● Ayrılık, başkalık. [*Ing.* Variation, separation, severance; *Fr.* Séparation, divergence]; ❷ Zıddiyet, uyuşmazlık, tutmazlık. [*Ing.* Conflict, discrepancy, contradiction; *Fr.* Contraste].

mübayin /mübâyin/, s. *Osm.* < *Ar. beyn* > *mübâyenet. esk.* § ❶ Birbirine benzemeyen, farklı. [*Ing.* Different; *Fr.* Différente, -ente]; § ❷ Zıt, birbirine karşıt. [*Ing.* Conflicting, contradicting, opposed, repugnant; *Fr.* Divergent, en discorde].

mübda, s. *Osm.* < *Ar. bid'at* > *ibda'. esk.* Benzeri olmadan ortaya konmuş olan, icat edilen *(şey).* [*Ing.* Originated, created, invented, innovated].

mübdaat, ç. i. *esk.* Icatlar. [*Ing.* Inventions, creations, innovations].

mübdi, s. *Osm.* < *Ar. bi'dat* > *ibdâ. esk.* § ❶ Icat eden, mucit, yaratan; § ❷ Din işlerinde bid'ate tabi olan.

mübeccel, s. *Osm.* < *Ar. bücûl* > *tebcil. esk.* § ❶ Yüceltilmiş, ulu [*Ing.* Honored, reverenced, highly esteemed; *Fr.* Honoré, respectable, vénérable]. § ❷ i. Kadın ve erkek adı.

mübeddel, s. *Osm.* < *Ar. bedel* > *tebdil. esk.* Değiştirilmiş, bir şekilden başka bir şekle geçmiş. [*Ing.* Changed, altered; *Fr.* Changé,-ée, modifié,-ée].

mübeddil, s. *Osm.* < *Ar. bedel* > *tebdil. esk.* § ❶ Değiştiren, başka biçime sokan.

§ ❷ *kim. esk.* Bessemer usulünde kullanılan kap.

mübeddile, s. *Osm. < Ar. bedel > tebdil. esk.* § ❶ Değiştiren; § ❷ I. *fiz. esk.* Transformatör.

mübehhic, s. *Osm. < Ar. behcet > tebcih. esk.* Güzelleştiren. [*Ing.* Joy - inspiring, recreative].

mübelliğ, s. *Osm. < Ar. bülüğ > tebliğ. esk.* § ❶ Tebliğ eden, bir emir veya haberi yerine ulaştıran. [*Ing.* Who informs, informer]; § ❷ Büyük camilerde imamın sözlerini tekrar eden kimse. [*Ing.* Special person in a large mosque who repeats certain formulas after the Imam].

müberhen, s. *Osm. < Ar. bürhan. esk.* § ❶ Delil ile isbat edilmiş § ❷ Aşikâr, açıkça belli.

müberkaa, I. *Osm. < Ar. esk.* § ❶ Yalnız başı beyaz, vücudu kara dişi koyun; § ❷ *müz.* Çok eski bir mürekkep makam.

müberra, s. *Osm. < Ar. bera'et > teberri. esk.* § ❶ Arınmış, temize çıkmış. [*Ing.* Exempt, free, absolved, guiltless of, exonerated; *Fr.* Délivré, affranchi, exempt]. § ❷ I. Kadın adı.

müberrit, s. *Osm. < Ar. berd > tebrid esk.* Soğutulmuş. [*Ing.* Chilled, cooled].

müberrit, s. *Osm. < Ar. berd > tebrid > müberrid. esk.* § ❶ Soğutan, soğutucu. [*Ing.* That chills. cools, refreshing, cooling, refrigerator; *Fr.* Réfrigérant,-ante, frigorifique]. § ❷ I. *esk.* Karlık; § ❸ *kim. esk.* Soğutma cihazı.

mübeşşer, s. *Osm. < Ar. beşâret > tebşir. esk.* § ❶ Kendisine müjde verilmiş, müjde ile sevindirilmiş. [*Ing.* To whom joyful tidings have been announced, Joyful because of good news]. § ❷ I. Kadın adı.

mübeşşere, s. *esk.* Mübeşşer'in dişili.

mübeşşir, s. ve I. ç: **mübeşşirin.** *Osm. < Ar. beşâret > tebşir. esk'* § ❶ Müjdeleyen, iyi haber veren *(kimse).* [*Ing.* That bears good news, herald, announcing glad tidings; *Fr.* Porteur de bonne nouvelle, qui annonce une heureuse nouvelle]. ☆ *Eşanl.* müjdeci. § ❷ Dört İncil'i yazanlardan biri.

mübeşşirat, ç. I. *esk.* Mübeşşir'in çoğulu

mübevvil, s. *Osm. < Ar. bevl > tebvil. esk.* İdrar söktüren, bol idrar veren. [*Ing.* Diuretic; *Fr.* Diurétique].

mübevvile, s. *es.* Mübevvil'in dişili.

mübeyyaz, mübeyyez, s. *Osm. < Ar. beyâz > tebyiz. esk.* Müsveddeden temize çekilmiş. [*Ing.* Whitened, whitewashed, bleached].

mübeyyaza, mübeyyeze, s. *esk.* Mübeyyaz'ın dişili.

mübeyyen, s. *Osm. < Ar. beyân > tebyin. esk.* Meydana çıkarılmış, açıklanmış, açıkça bildirilmiş. [*Ing. Set forth in words,* described, explained, declared].

mübeyyez, s. ◘ Mübeyyaz.

mübeyyiz, s. ve I. *Osm. < Ar. beyâz > tebyiz. esk.* Müsveddeleri temize çeken *(kâtip).*

mübeyyiza, I. *Osm. < Ar. beyaz > tebyiz. tasav.* Horasanlı İbni Mukanna taraftarı mezhep ve bu mezhepten olan kişi ☆ *Karş.* müsevvide.

mübeyyizin, ç. I. *esk. Mübeyyiz'in* çoğulu.

mübeyyizlik,-ği, I. *esk.* Müsveddeleri temize çekme işi. [*Ing.* Copying *(letters etc.),* work of a copyist].

mübezzir, s. *Osm. < Ar. hezr > tebzir esk.* Lüzumsuz yere harcayan, israf eden. [*Ing.* Extravagant, squandering, squanderer].

mübezzirin, ç. I. *esk.* İsraf edenler.

mübhem, *s.* ◘ Müphem.

mübhic, s. *Osm. < Ar. behçet > ibhâc. esk.* Sevinçi veren, sevindiren. [*Ing.* That pleases, charming, joy inspiring, recreative].

mübi, s. ve I. *Osm. < Ar. bey' > iba'a esk.* Satan, satıcı. [*Ing.* Who sells, seller].

mübid, s. *Osm. < Ar. bu'd > teb'id esk.* Uzaklaştıran.

mübin, s. *Osm. < Ar. beyn* veya *beyân' esk.* § ❶ İyiyi kötüden, hayırı şerden ayırt edebilen. [*Ing.* Distinguisher, explainer]. § ❷ Açık, belli olan. [*Ing.* Manifest, evident, clear; *Fr.* Clair,-aire, évident. -ente, manifeste].

mübki, s. *Osm. < Ar. bükâ > ibkâ esk.* Ağlatıcı, ağlatan.

mübrem, s. *Osm. < Ar.* Kaçınılmaz, vaz geçilmez. [*Ing.* Inevitable; *Fr.* Inévitable].

mübrez, s. *Osm. < Ar. bürüz > ibrâz esk.* Meydana konulmuş, ortaya çıkarılmış. [*Ing.* Manifested, shown openly, presented].

mübrid, s. *Osm. < Ar. berd ve bürûdet > ibrâd. esk.* Soğutan, soğutucu. [*Ing.* That cools, refreshing]; ◘ MÜBERRİT.

mübrim, s. *Osm. < Ar. ibrâm. esk.* § ❶ Zorlayıcı, zorlayan; § ❷ Sıkıntı veren, can sıkan *(kimse)* [*Ing.* Wearisome, importunate, dull or insipid in conversation].

mübriz, s. *Osm. < Ar. bürüz > ibrâz. esk.* Gösteren, meydana çıkaran. [*Ing.* Who manifests, displays, displayer, presenter].

mübşer, s. *Osm. < Ar. beşâret > ibşâr. esk.* İyi haber getirilmiş, müjde verilmiş *(kimse).* [*Ing.* Exhilarated with good news, brightened, gladdened].

müpteda, s. *Osm. < Ar. bed' > ibtida. esk.* Başlanılmış olan [*Ing.* Time or place of beginning, commencement, begun *(thing)*].

müptedi, s. *Osm. < Ar. bid'at > ibtida. esk.* Yeni bir şey ortaya koyan, yenilik çıkaran. [*Ing.* Who originates, introduces, innovator, inventor].

müptedia, s. *esk. Müptedi'*nin dişili.

müptega /mubtegâ/, I. *Osm. < Ar. ibtigâ. esk.* İstenen, arzu edilen şey. [*Ing.* Sought, sought after, desirable].

müptegiyat, ç. I. *esk.* Arzu edilen şeyler.

müptehic, s. *Osm. < Ar. behcet > ibtihâc. esk.* Sevinçli, sevinmiş. [*Ing.* Cheerful, rejoicing, exultant].

müptehil, s. *Osm. < Ar. esk.* Yalvaran dua ederek isteyen. [*Ing.* Humble and earnest in prayer, supplicator, suppliant]

müptel, s. *Osm. < Ar. butlân > ibtâl. esk.* Hükümsüz bırakılmış, iptal edilmiş. [*Ing.* Molstened, wetted, damped].

müptela, s. *Osm. < Ar. bel. esk.* Yenilmiş, yutulmus. [*Ing.* Swallowed, swallowed up].

müptelî, s. *Osm. < Ar. bel. esk.* Yiyen, yutan [*Ing.* That swallows]

müptesim, s. *Osm. < Ar. ibtisâm. esk.* Gülümseyen [*Ing.* Smiling, smiler].

müptezel, s. ◘ Müptezel.

müpti, s. *Osm. < Ar. beta'et > ibtâ. esk.* Ağır davranan, hareketleri ağır olan [*Ing.* Slow, dilatory].

mübzi, s. *Osm. < Ar. bıda'a, sermaye > ibzâc. huk. esk.* İbza akdinde sermaye veren. *(Mübzi sermaye vermesine karşılık, bu sermayenin bütün kârını alır, fakat zarara katılmaz. Böylece, sermaye verdiği kimseye sermayenin yönetimi için ücretsiz vekâlet vermiş sayılır. Sermaye olarak verilen şeyin kaybından mübzi sorumludur.)*

mücaad, s. *Osm. < Ar. ca'd > tec'id esk.* § ❶ *(saç hk.)* Kıvırcık, kıvrılmış. [*Ing.* Curly (hair)]; § ❷ *(insan hk.)* Saçı kıvrılmış.

mücab /mücâb/, s. *Osm. < Ar. cevâb > icâbet. esk.* § ❶ İsteği kabul olunan, kabul cevabı alan; § ❷ Duası kabul olunan. [*Ing.* Answered, accepted (prayer)].

mücadele, /mücâdele/ I. ç: mücadelat. *Osm. < Ar. cedel,* § ❶ İki taraf arasında birbirlerine isteklerini kabul ettirmek için yapılan şiddetli çatışma, savaş. [*Ing.* Struggle, strife, combat, contention; *Fr.* Combat, lutte]. § ❷ Herhangi bir amaca erişmek veya bir kuvvete mukavemet etmek amacıyla bir şahsın veya grupun enerjik ve sürekli çabası; § ❸ Hasmını yere sermek için göğüs göğüse yapılan çarpışma, bir hareket veya iş,

~ etmek, Uğraşmak, çekişmek, savaşmak. [*Ing.* To fight; *Fr.* Lutter, se battre].

mücadelat, ç. I. *esk.* Mücadele'nin çoğulu.

mücadeleci, s. ve I. Mücadele eden, uğraşmayı seven. [*Ing.* One who likes to struggle, contestant].

mücadil /mücâdil/, s. *Osm. < Ar. cedel > mücâdele esk.* Mücadele eden, uğraşan. [*Ing.* Who disputes, contends].

mücahedat, ç. I. *esk. Mücahede'*nin çoğulu.

mücahede /mücâhede/, I. ç: mücahedat. *Osm. < Ar. cihâd. esk.* § ❶ Savaşma, çarpışma. [*Ing.* A combating, a fighting *Fr.* Combat]; § ❷ *mec.* İnsanın nefsiyle yaptığı mücadele.

mücahere /mücâhere/, I. *Osm. < Ar. cehr. esk.* Karşılıklı olarak bir şeyi ortaya çıkarma, meydana koyma.

mücahereten, z. *esk.* Ortaya koyarak.

mücahid, s. ve I. ◘ Mücahit.

mücahidane, z. *esk.* Mücahide yakışır tarzda. [*Ing.* Like a champion, heroic].

mücahidin, ç. I. *esk. Mücahit'*in çoğulu.

mücahit /mücâhit/, I. ç: mücahidin. *Osm. < Ar. cihâd > mücâhid.* § ❶ Din ve başka kutsal ülküler uğruna savaşan. [*Ing.* Combatant, fighter, champion *(of Islam); Fr.* Combattant, héros, que combat pour la cause de d'Islam]; § ❷ Gayret sarfeden; § ❸ Erkek adı.

mücalese(t) /mücâlese(t)/, I. *Osm. < Ar. cülûs. esk.* Beraber, birlikte oturma. [*Ing.* Sitting with another].

mücalis /mücâlis/, s. *Osm. < Ar. cülûs > mücâlese. esk.* Birlikte, beraberce oturan. [*Ing.* Who sits with another, seated with another].

mücamaa /mücâmaa/, I. *Osm. < Ar. cima (Erkekle dişi)* Çiftleşme. [*Ing.* ve *Fr.* Copulation].

mücamele /mücâmele/, I. *Osm. < Ar. cemâl. esk.* § ❶ Karşılıklı iyi geçinme. § ❷ *huk. esk.* Devletler arasındaki ilişkilerin karşılıklı olarak dostluk ve nezaket içinde sürdürülmesi. [*Ing.* An acting with kindness and consideration, kindness, courtesy, comity, respect; *Fr.* Courtoisie, considération].

mücanebet,-ti, /mücânebet/, I. *Osm. < Ar. cenb. esk.* § ❶ Bir şeyden çekinme, bir işi yapmaktan kaçınma. [*Ing.* An avoiding, abstaining, abstention; *Fr.* Action de se tirer, de s'éloigner, d'éviter, de s'abstenir], § ❷ Bir tarafa çekilme, uzaklaşma.

mücaneset,-ti, /mücâneset/, I. *Osm. < Ar. cinst. esk.* Aynı cinsten olma, hemcinslik. [*Ing.* Being of the same kind as others, homogeneity, uniformity].

mücanib /mücânib/, s. *Osm. < Ar. cenb > mücânebe. esk* Çekinen, uzaklaşan. [*Ing.* That keeps away or aloof, asymptote *Fr.* Asymptote].

mücanis /mücânis/, s. *Osm. < Ar. cins > mücâneset. esk.* Aynı cinsten olan, hemcins [*Ing.* Of the same kind as another, homogeneous, similar].

mücaraha, I. *Osm. < Ar. cerh. esk.* Karşılıklı birbirini yaralama. [*Ing.* A wounding one another, fighting].

mücareze /mücâreze/, I. *Osm. < Ar. esk.* § ❶ Açık sözlerle şakalaşma; § ❷ Kaba şaka yapma

mücaseret /mücâseret/, I. *Osm. < Ar. cesâret. esk.* Cesaret etme. [*Ing.* A daring, venture bold attept].

~ etmek, Cesaret göstermek. [*Ing.* To venture; *Fr.* Oser, avoir l'audace de].

mücasir /mücâsir/, s. *Osm. < Ar. cesâret > mücâseret. esk.* Cesaret eden, cesaret gösteren. [*Ing.* Venturer, audacious].

mücavebe /mücâvebe/, I. *Osm. < Ar. cevab, esk.* Birbirlerine cevap verme, karşılıklı mektuplaşma. [*Ing.* An amswering one another].

mücavedet /mücâvedet/, I. *Osm. < Ar. cûd esk.* Birbirine karşı cömertçe davranma, bol bol ihsan etme. [*Ing.* A competing in liberality, munificence, liberality].

mücaveret /mücâveret/, I. *Osm. < Ar. civar*

esk. § ❶ Birbirine yakın olma, komşuluk. [*Ing.* A being neighbor, a being near, a keeping near another for safety; *Fr.* Voisinage]. § ❷ *(Genellikle Mekke veya Medine'de)* Kutsal bir binada yalnızlığa çekilip ibadet etme. [*Ing.* A taking residence in the vicinity of a sacred place, esp. at Medina or Mecca].

mücavir */mücâvir/*, s. ve i. ç: **mücaviran**. *Osm.* < *Ar. civar* > *mücâveret. esk.* § ❶ Komşu olan, yakında bulunan [*Ing.* Who dwells near to another, neighbor]. § ❷ Kutsal bir yere çekilip oturan. [*Ing.* Contiguous, adjacent]; § ❸ *din.* Ömrünü Mekke veya Medine'de ibadetle geçiren. [*Ing.* Resident in the vicinity of a sacred place, esp. in Medina or Mecca].

mücavirân, ç. i. *esk.* § ❶ Komşular; § ❷ Tekkede vaktini ibadetle geçirenler.

mücaz */mücâz/*, s. *Osm.* < *Ar. cevâz* > *icâzet. esk.* § ❶ Yapılması uygun görülmüş. [*Ing.* Permitted, lawful]. § ❷ Icazetname almış, diplomalı. [*Ing.* A graduate of a medresse].

mücazat */mücâzat/*, i. *Osm.* < *Ar. cezâ. esk.* Ceza verme, işlenen bir suçtan dolayı cezalandırma [*Ing.* A punishing, punishment, retribution; *Fr.* Punition]. ◉ **~ı tedibiye**, *huk. esk.* Eski ceza kanununun 4. maddesinde belirtilen cünha fiillinin cezası. *(Bir haftadan fazla hapis, geçici olarak sürgün, memuriuktan uzaklaştırma, para cezası, mücazatı tedibiyeye girer).*

mücazebe */mücâzebe/*, i. *Osm.* < *Ar. cezb. esk.* § ❶ *(insan hk.)* Karşılıklı birbirini çekme. [*Ing.* A contending in pulling or attracting, mutual attraction]. § ❷ *(Nesneler hk.)* Birbirinin çekiminde olma.

mücazefe */mücâzefe/*, i. *Osm.* < *Ar. huk. esk.* Bir şeyi, bir bedel karşılığı, ölçmeden, tartmadan götürü olarak satmak veya satın alma. *(Bedel ile götürü satılan şey arasında açık nispetsizlik varsa akit feshedilebilir).* [*Ing.* Selling or buying by estimate or bulk].

mücazeten, z. *esk.* Ceza olarak.

mücber, s. *Osm.* < *Ar. cebr* > *icbâr. esk.* Zorlanmış. [*Ing.* Compelled, forced, constrained; *Fr.* Forcé,-ée, contraint,-ainte].

mücbir, s. *Osm.* < *Ar. cebr* > *icbâr esk.* Zorlayan, icbar eden. [*Ing.* That compels, compelling, *Fr.* Qui force, contraint]

~ sebep, *huk.* Önceden gözönünde bulundurulması, tahmin edilmesi ve önlenmesi mümkün olmayan ve dıştan gelen bir etkenin doğurduğu olay. [*Ing.* Force majeure, superior power, unforseen event *Fr.* Force majeure].

mücbire, s. *Osm.* < *Ar. cebr. esk. Zorlayan* [*Ing.* Compelling]. ◉ **esbabı ~**, *huk. esk.* Zorlayıcı sebepler. ◘ **Mücbir sebep.**

mücebbir, s. *Osm.* < *Ar. cebr* > *tecbir, esk.* Vücuttaki kırık veya çıkıkları iyileştiren kimsé çıkıkçı. [*Ing.* Setter of broken bones, bone setter].

mücedded, s. ◘ **Müceddet.**

müceddeden, z, *esk.* Yeni baştan, yeniden. [*Ing.* Newly, recently, again, anew, afresh; *Fr.* De nouveau, derechef].

mücedder, s. *Osm.* < *Ar. cüderi* veya *cederi* > *tecdir esk.* § ❶ Çiçek hastalığı olmuş *(kimse)* [*Ing.* Suffering from smallpox]. § ❷ Çiçekbozuğu *(kimse),* [*Ing.* Pitted with smallpox].

müceddet, s. *Osm.* < *Ar. cedid* > *tecdid* > *mücedded. esk.* Yeni, henüz kullanılmamış. [*Ing.* Renewed, new; *Fr.* Nouveau, nouvelle].

müceddid, ◘ **Müceddit.**

müceddidane, z. *esk.* Yenilik yapana yakışır tarzda. [*Ing.* Like a renovator].

müceddidin, ç. i. *esk.* Yenilik yapanlar, müceddıtler.

müceddidiye, i. *Osm.* < *Ar. müceddid* > *müceddidiyye.* Nakşibendî tarikatının kollarından biri. ◘ **Nakşibendîlik.**

müceddit, s. ve i. ç: **müceddidin**. *Osm.* < *Ar. cedîd* > *tecdid* > *müceddid. esk.* Yenileştiren, yenilik hareketlerine girişen, reform yapan. [*Ing.* Who renews, renovates, innovator; *Fr.* Qui renouvelle, qui fait renaître, réformateur,-trice].

mücef, z. *Osm.* < *Ar. cevf* > *mücevvef* > *müceff. esk.* § ❶ Içi boş, boşalmış [*Ing.* Hollow, hollow part, cavit]. § ❷ *sil.* Bir topun genellikle bir silindir biçimindeki iç boşluğu. [*Ing.* Bore of a gun] ◘ Top.

~ oyuğu, *sil.* Bir merminin vuruntusu dolayısıyle bir topun namlu mücefinde meydana gelen boşluk.

~ şişmesi, *sil.* Namlu içinde yabancı bir cisim bulunmasından ileri gelen fazla basınçtan veya cephanenin bozulmasından dolayı bir top mücefi *(namlu boşluğu)* hacminin artması.

müceffef, s. *Osm.* < *Ar. cüff.* > *tecfif. esk.* Kurutulmuş, suyu kalmamış. [*Ing.* Dried].

müceffif, s. *Osm.* < *Ar. cüff.* > *tecfif. esk.* Kurutucu, kurutan. [*Ing. That dries, desiccates;Fr.* Siccatif,-ive, dessicatif,-ive].

mücehhez, s. *Osm.* < *Ar. cihaz* > *techiz. esk.* § ❶ Donanmış, gerekli şeyleri almış. [*Ing.* Equipped, furnished with; *Fr.* Muni(e)de, équipé,-ée]. § ❷ Hazırlanmış, hazırlıklı; § ● *den. esk.* Donanmış *(gemi).*

~ olmak, § ❶ Taşımak, kendinde bulundurmak. [*Fr.* Porter sur soie]. § ❷ Hazırlanmak.

mücehhiz, s. ve i. *Osm.* < *Ar. cihaz* > *techiz. esk.* § ❶ Donatan, gerekli eşyayı hazırlayan *(kimse);* § ❷ *huk.* ◘ Donatan. [*Ing.* Who equips, ship owner].

mücelcel, s. *Osm.* < *Ar cülcül. esk.* Küçük çıngırakları olan. [*Ing.* Adorned with small bells].

mücellâ */mücellâ/*, s. *Osm.* < *Ar. cilâ* > *tecliye. esk.* Parlamış, cilâlı, parlatılmış parlak. [*Ing.* Polished, burnished, shining; *Fr.* Poli, luisant,-ante].

mücelled, s. *Osm.* < *Ar. cild.* > *teclid, esk. (Kitap v.b. hk.)* Ciltlenmiş, cilt geçirilmiş. [*Ing.* Bound *(book)* volume; *Fr.* Relié *(livre)*].

mücelledat, ç. i. *esk.* Ciltlenmiş kitaplar. [*Ing.* Bound books, volumes].

mücellede, s. *esk.* Mücelled'in dişili.

mücelli, s. *Osm.* < *Ar. cilâ* > *tecliye. esk.* § ❶ Cilâ veren, parlatan. [*Ing.* That polishes, polisher]. § ❷ Temizleyen.

mücellidin, ç. i. *esk. Mücellit*'in çoğulu.

mücellit,-di, i. ç: **mücellidin**. *Osm.* < *Ar. cild* > *teclid* > *mücellid. ciltç.* Kitap ciltlerini yapan kimse. [*Ing.* Bookbinder; *Fr.* Relieur]

~ malası, *ciltç.* Hafifçe yapıştırmak amacıyla kumaşları veya kâğıtları ıslatmaya yarayan tutkal sürülmüş ince çinko veya ağaç levha: *Ciltçilikte yapıştırma veya ıslatma mücellit malasıyla yapılır.*

mücellit.hane, b. i. Cilt yapılan yer. [*Ing.* Bookbinder's shop; *Fr.* Atelier de reliure]. ◘ *ŞEKİL: 117.* — **CILT EVi.**

mücellitlik,-ği, i. Mücellidin yaptığı iş, ciltçilik. [*Ing.* Bookbinding; *Fr.* Art du relieur,].

mücelliyat, ç. i. *Osm.* < *Ar. cilâ* > *mücelli* > *mücelliyyat. esk.* Sivilce v.b. şeyleri giderip cildi düzgünleştiren ilâçlar' [*Ing.* Detergent].

mücemmed, s. *Osm.* < *Ar. cümûd* > *tecmid. esk.* Dondurulmuş.

mücennah, s. *Osm.* < *Ar. cenah* > *tecnih. esk.* § ❶ Kanatlı, kanatları olan; [*Ing.* Winged]; § ❷ *ed. esk.* Baş ve son harflerinin değiştirilmesiyle anlamı değişebilen *(beyit);* [*Ing.* Having an initiai and final anagram *(couplet)*].

mücennebüzzeyl, b. i. *Osm.* < *Ar. esk. müz.* Bir bileşik makam.

mücerreban, ç. i. *esk.* Denenmiş, sınanmış olan kimseler. [*Ing.* Those proven by experience].

mücerrebat, ç. i. *esk.* Tecrübe edilmiş, denenmiş şeyler, görgü. [*Ing.* Tried or proven things].

mücerredat, ç. i. *esk.* § ● Soyut kavramlar; § ● Ancak akılla idrak edilen manevî âlem. [*Ing. Incorporeal beings, beings of the spirit world, abstract things, abstraction].

mücerredıyet,-ti, i. *esk.* § ❶ Çıplaklık; § ❷ Maddî olmama, soyutluk; § ❸ Bekârlık.

mücerrep, s. *Osm.* < *Ar. tecribe* > *tecrib* > *mücerreb. esk.* Denenmiş, sınanmış. [*Ing.* Tried, proven by experience; *Fr.* Éprouvé,-ée, mis à l'épreuve].

mücerret, s. *Osm.* < *Ar. cered* > *tecrid* > *mücerred. esk.* § ❶ Cisim halinde olmayan. [*Ing.* Abstract; *Fr.* Abstrait]. § ❷ Başka bir şeyle karışık olmayan. ☆ *Eşanl.* **soyut**; § ❸ Yalın, çıplak; § ❹ Yalnız, tek başına; § ● Evlenmemiş *(erkek);* § ● *dilb.* Zait harfi *(elif, te mim, vav ve ye)* olmayan kelime; § ❷ *ed. esk.* Noktasız harflerle yazılmış *(şiir veya nesir);* § ● *fels., esk.* Soyut; § ● *mat. esk.* Soyut.

~ âyini, *tasav.* Bektaşilerde bir ikrar töreni.

~ (soyut) borç ikrarı, *huk.* ◘ Borç[1].

~ borç ikrarı ve vaadi, *huk.* Borcun sebebinin gösterilmediği sözleşme.

~ hal, *dilb.* Yalın hal.

~ isim, *dilb.* Soyut isim.

mücerrib, s. *Osm.* < *Ar. tecribe* > *tecrib, esk.* Tecrübe eden, deneyen. [*Ing.* Who tries by experiment, experimenter, trier, prover].

mücerriban, mücerribin, ç. i. *esk.* Tecrübe edenler, deneyenler.

mücerride, s. *esk.* Mücerrid'in dişili.

mücerrit, s. *Osm.* < *Ar. cered* > *tecrid,* > *mücerrid. esk.* § ❷ Tecrit eden, ayıran; § ● *fiz. esk.* Yalıtan, yalıtkan. [*Ing.* Isolating, insulating insulator; *Fr.* Isolateur].

mücessem, s. *Osm.* < *Ar. cism* > *tescim esk.* § ❶ Cisim halinde olan, tecessüm etmiş. [*Ing.* Personified; *Fr.* Personifié]. § ❷ Kabartma; *Mücessem harita;* § ❸ *mec. (manevî bir hal hk.)* Cisim haline gelmiş. [*Ing.* Solid, possessed, of a solide body, corporeal; *Fr.* Solide]. § ❹ *mat. esk.* Geometride, üç boyutu olan [*Ing.* Of three dimensions].

mücessemat, ç. i. *Osm.* < *Ar. mücessem esk.* § ❶ Cisimler. [*Ing.* Solid bodies], § ❷ *mat. esk.* Geometride üç boyutlu cisimler. [*Ing.* Triangular solids].

mücesseme, s. *Osm.* < *Ar. mücessem. esk.* Cisim halinde olan. [*Ing.* Statue].

mücessime, i. *Osm.* < *Ar. cisim* > *tescim* Kelâmcı mezheplerden biri.

mücevher, i. ç: **mücevherât**. *Osm.* < *Ar. cevher.* § ● *kuymc.* Değerli taş ve madenlerden yapılan süs eşyalarının genel adı. [*Ing.* Set with pearls or diamonds, jewel; *Fr.* Bijou, joyau]. § ● *san. esk.* Bir geometrik süsleme motifi; § ❶ s. *esk.* Kıymetli taşlarla, süslenmiş: *Mücevher saat.* [*Ing.* Bejewelled; *Fr.* Orné de pierres précieuses]; ◉ **kaplama ~**, *kuymc.* ◘ **Kaplama.**

~ balığı, *zool.* ◘ **Mücevherbalığı.**

~ tarih, *ed. esk.* Ebced usulüne göre yalnız noktalı harfleri sayıldığı zaman tarih çıkan beyit veya söz. [*Fr.* Dans l'ancienne littérature vers dont les lettres portant des points prises avec leurs valeurs numériques donnent la date d'un événement].

mücevherat /mücevherât/, ç. i. *Osm.* < *Ar. mücevher.* Kıymetli taş ve madenlerden yapılmış süs eşyası. [*Ing.* Jewellery; *Fr.* Bijouterie, joaillerie].

mücevher.balığı, b. i. *zool.* Kemikli-balıklar *(Teleostei)* takımının, Dişli - sazangiller *(Cyprinodontidae)* familyasından bir balık türü. Uzunluğu 3-4 sm. Tropik süs balığıdır. [*Lat. Hemichromis bimaculatus; ing.* Jewel fish]. ◘ *TABLO* — **TROPİK BALIKLAR.**

mücevherci, i. Mücevher yapan veya satan kimse, kuyumcu. [*Ing.* Jeweller; *Fr.* Joaillier,-ère, bijoutier,-ère].

mücevhercilik,-ği, i. Mücevher yapma sanatı, mücevher ticareti. [*ing.* Jeweller's

business, jewellery; *Fr.* Joaillerie, bijouterie]; ◎ **fantazi ~**, Malzeme olarak değerli taş ve maden kullanılan mücevhercilik [*Fr.* Bijouterie de fantaisie]; ◎ **ince ~**, Altın veya gümüş gibi değerli madenleri işleyen mücevhercilik; [*Ing.* Fine jewellery; *Fr.* Bijouterie en fin]. ◎ **taklit ~**, Altın veya gümüşü taklit eden mücevhercilik. [*Ing.* Imitation jewellery; *Fr.* Bijouterie en faux, bijouterie fausse].

mücevvef, s. *Osm.* < *Ar. cevf* > *tecvif. esk.* İçi boş, içi oyulmuş *(şey)*. [*Ing.* Hollowed out, hollow].

mücevver, s. *Osm.* < *Ar. cevr* > *tecvir esk.* Cevr ve zulüm görmüş, eziyet edilmiş, sıkıya alınmış.

mücevvez, s. *Osm.* < *Ar. cevaz* > *tecviz esk.* İzin verilmiş, caiz görülmüş. [*Ing.* Canonically lawful, tolerated].

mücevveze, i. *Osm.* < *Ar. kıyf. esk.* Törenlerde giyilen çok kıvrımlı bir kavuk. *(Ağzı yukarısına göre daha dar ve tepesi kırmızı renktedir 32-33 sm. boyunda olur, çevresine tülbent sarılırdı. İlk defa Yıldırım Bayezid zamanında kullanılmaya başlandı. Daha sonra padişahlar, sadrazamlar ve öteki yüksek memurlar tarafından kullanıldı. Mahmud II zamanında fesin kabulüyle kaldırıldı).* [*Ing.* A turban of many plaited folds, formerly worn as part of line uniform of Turkish functionaries].

mücevvid, s. ve i. *Osm.* < *Ar. tecvid. esk.* Kuran'ı kaidesine göre, tecvitle okuyan *(kimse)*. [*Ing.* Who reads the Quran ni accordance with rule].

mücib, s. *Osm.* < *Ar. cevâb* > *icâbet esk.* § ❶ Sorulan şeylere cevap veren. [*Ing.* Who answers]. § ❷ İstenilenî yapan; § ● *(«Edilen duaları karşılıksız bırakmayan» anlamında)* Tanrı: *Eylesin zatını mennen-ı mücib, Kasr-ı Firdevs'te hembezm-i Habib.* [*Ing.* Who accepts *(prayer, God, who answers prayers)*].

mücid, s. *Osm.* < *Ar. cidd* > *mücidd. esk.* Elinden geldiği kadar çok çalışan. [*Ing.* Who works earnestly, diligent].

mücidane, z. *esk.* Büyük bir çalışkanlıkla, elinden geldiğince, çok çalışarak. [*Ing.* Diligently; *Fr.* Diligemment].

müciz, s. *Osm.* < *Ar. cevaz* > *icâzet esk.* İzin veren. [*Ing.* Who permits, who licenses, permitter, approver].

mücla /mücla/, s. *Osm.* < *Ar. celâ* > *iclâ. esk.* Sürülmüş, sürgün edilmiş. [*Ing.* Driven from home, exiled].

mücmel, s. *Osm.* < *Ar. cümle* > *icmâl. esk.* § ● Özet olarak anlatılmış, kısa ve özlü: *Bu hususta mücmel bir fikir vermek için, kısa bir izahta bulunayım.* [*Ing.* Concise, succinct, summary; *Fr.* Résumé, abrégé]. § ● *huk. esk.* Hukukta, avrıca açıklanmadığı takdirde anlaşılamayan söze verilen ad. *(Sözün birçok anlamı varsa veya başka anlamla kullanılabiliyorsa, gerçeği tespit mümkün olmadığından, mücmel sayılır).*

mücmelen, z. *esk.* Kısa olarak, kısaltılarak: [*Ing.* Concisely; *Fr.* Avec concision, brièvement].

mücrim, s. ç: **mücrimîn**. *Osm.* < *Ar. cürüm esk.* § ● Cürüm işlemiş olan, suçlu. [*Ing.* Culpable, guilty, culprit; *Fr.* Criminel,-elle, coupable]. § ● *huk.* Suçlu kimse, suç işlemiş, suçu olan kimse. [*Ing.* Criminal, 'offender, malefactor; *Fr.* Criminel].

mücrimîn, ç. i. *esk.* **Mücrim**'in çoğulu.

mücrimiyet,-ti, i. *esk.* Suçluluk, suçlu olma hali.

müctebâ /müctebâ/, s. *Osm.* < *Ar. ceby* > *ictibâ. esk.* § ● Seçilmiş, seçkin; [*Ing.* Specially selected, chosen]. § ❷ Hz. Muhammed'in lâkabı; § ● İ. Erkek adı.

müctehid, i. ◘ **Müçtehid.**

müctemi, s. ◘ **Müçtemi.**

müctena, s. *Osm.* < *Ar. içtinâ* > *müctenâ. esk. (meyve v.b. hk.)* Toplanmış. [*Ing.* Gathered *(products)*].

müctenîh, s. *Osm.* < *Ar. cenâh* > *ictinâh esk.* § ● Bir tarafa meyleden, eğilen. [*Ing.* That leans, inclined]; § ● *din.* Secdede, elleri yere koyup dirseklerini kanat gibi açan. [*Ing.* Who spreads his elbows in the prostration of worship].

müctenip, s. *Osm.* < *Ar. cenb* > *ictinâb* > *müctenib. esk.* Sakınan, çekingen duran, karışmayan. [*Ing.* Who abstains, abstaining, avoding, aloof; *Fr.* Réservé,--ée, précautionné,-ée, mesuré,-ée].

mücterî, s. *Osm.* < *Ar. cür'et* > *ictira. esk.* Cesaret eden, cüretli. [*Ing.* Bold, endued with fresh courage].

müctes, i. *Osm.* < *Ar. müctess. esk. ed.* Aruz vezninde kullanılan bir bahrin adı.

müctevir, s. *Osm.* < *Ar. civâr* > *ictivâr. esk.* Civarda oturan, komşu olan. [*Ing.* Who is a neighbor, neighboring].

mücver, i. *mutf.* Kabakla yapılan bir çeşit köfte. *(Un, yumurta, maydanoz, dereotu, tuz, karabiber ve rendelenmiş kabak iyice yoğrulur; hazırlanmış olan bu karışım kaşıkla alınır, kızgın yağın içine atılarak kızartılır).* [*Ing.* ve *Fr.* Croquette]; ◎ **çayır ~** i, *mutf.* ◘ **Çayır.**

müçtehid, s. ve i. ç: **müçtehidîn**. *Osm.* < *Ar. cehd* > *içtihâd* > *müctehid. esk.* § ● Ayet ve hadislerde bildirilmeyen işlerde örnekseme yoluyla yargıya varan din bilgini; § ❷ İslâm dinini yaymak için çaba gösteren *(kimse)*. [*Ing.* Expounder of Islamic laws; *Fr.* Qui fait des efforts pour affirmer ou pour propager la religion de Mahomet].

müçtehidîn, ç. i. *esk.* **Müçtehid**'in çoğulu.

müçtemi,-i, s. *Osm.* < *Ar. cem* > *içtimâ. esk.* Toplanmış, toplu, birikmiş. [*Ing.* Collected together; *Fr.* Réuni,-ie, rassemblé,-ée].

müçtemia, s. *esk.* **Müçtemi**'nin dişili.

müçtemian, z. *esk.* Toplu bir şekilde, hep birden. [*Ing.* All together, collectively; *Fr.* Collectivement].

müd, i. *Osm.* < *Ar. müdd. metrol. esk.* Tahıl ölçeği *(Osmanlı imparatorluğunda Suriye ve Mısır'da kullanılırdı. Anadolu'da bazı illerde de kullanıldı; Diyarbakır müdü, Kütahya müdü gibi. Değeri, yerine göre değişirdi; Kütahya müdü yirmi, Diyarbakır müdü on altı, Siverek müdü sekiz İstanbul kilesine eşdeğerdeydi).* [*Ing.* A measure for grain, double handful].

müdaabe /müdâ'abe/, i. *Osm.* < *Ar. esk.* Karşılıklı şakalaşma, lâtife etme. [*Ing.* A playing together, a jesting with another, fun].

müdabere /müdâbere/, i. *Osm.* < *Ar. dübr esk. (İki kişi hk.)* Birbirlerine arkalarını dönme. [*Ing.* A turning one's back on another, shunning, avoiding].

müdafaa /müdâfa'a/, i. ç: **müdafaat**. *Osm.* < *Ar. def.* § ● Bir saldırıya karşı koyma, direnme. [*Ing.* Repelling, defense, resistance; *Fr.* Défensive, défense]. ☆ *Eşanl.* **savunma.** § ● Koruma, korunma; § ● Sözle veya yazıyle destekleme, lehinde olma; § ● *sp.* Rakip forvet hattına karşı koyma; § ❷ *(geniş anl.)* Rakip forvet'e karşı koyan oyuncular. ◎ **~ yı nefs**, *huk.* Kendini koruma; ◎ **meşru ~**, *huk.* ◘ **Meşru;** ◎ **millî ~ hukuku,** ◘ **Millî.**

~ etmek, Savunmak. [*Ing.* To defend; *Fr.* Défendre].

~ hakkı, *huk.* Bir suçla itham edilen sanığın, kendisini yargı organları önünde savunma hakkı. [*Ing.* Right of defense; *Fr.* Droit de défense].

~ masuniyeti, *huk.* Savunma dokunulmazlığı.

~ oynamak, *sp.* Özellikle müdafaaya önem vererek oyun düzenlemek.

~ vergisi, *huk.* Millî Savunma vergisi, bir kısım vergilere eklenmiş bir vergidir. [*Ing.* Tax for the benefit of national defense; *Fr.* Taxe de la défense nationale].

müdafaasız, s. Müdafaası olmayan, savunmasız. [*Ing.* Undefended, defenseless]

müdafaat, ç. i. *esk.* **Müdafaa**'nın çoğulu.

müdafaaten, z. *esk.* Müdafaa etmek.

müdafi /müdâfi/, s. ve i. ç: **müdafiîn**. *Osm.* < *Ar. def. esk.* § ● Müdafaa eden, savunan. [*Ing.* Who repels, defends; *Fr.* Défenseur]. § ❷ *huk.* (a) Ceza hukukunda sanığı savunan kimse; (b) Bir davada, davacı veya davalının haklarını savunan kimse. [*Ing.* Defense counsel, defender, advocate; *Fr.* Avocat].

müdafiîn, ç. i. *esk.* **Müdafaa**'nın çoğulu.

müdahale /müdâhale/, i. *Osm.* < *Ar. dühûl* ve *dahl.* § ● Karışma, araya girme. el atma, el sokma. [*Ing.* Interference, intervention; *Fr.* Intervention, immixion]; § ● *huk.* Bir dava sonucu verilecek olan kararın, dolaylı olarak etkileyeceği üçüncü kişilerin davaya katılmaları. [*Ing.* ve *Fr.* Intervention]. § ● *ted.* Bir hastalığın seyrini değiştirme, hastalığı tabii gidişine bırakmama, özellikle de hastalığı geçirmek için cerrahî ameliyata başvurma. [*Ing.* Surgical operation; *Fr.* Intervention chirurgicale]. ☆ *Eşanl.* **ameliyat.** ◎ **~ nın men'i davası**, *huk.* Bir hakka yapılan bir haksız tecavüzün durdurulması için açılan dava; ◎ **asıl ~**, *huk.* Asli katılma, açılmış bir dâvada anlaşmazlık konusu hakkın, kendisine ait olduğunu iddia eden üçüncü bir şahsın dâvaya kabulü; [*Ing.* Principal intervention]. ◎ **cerrahî ~**, *tıp.* ◘ **Cerrahî;** ◎ **fer'î ~**, *huk.* (a) Hakkı bir davanın sonucuna bağlı, üçüncü bir şahsın, hakkına sahip olabilmek düşüncesi ile taraflardan birine yardımcı olmak amacı ile dâvaya katılması; (b) Ceza mahkemeleri usulünde suçtan zarar gören şahsın, kişisel hak istemiyle kamu dâvasına katılması. [*Ing.* Secondary intervention].

~ etmek, § ● Araya girmek. [*Ing.* To interfere; *Fr.* S'ingérer, s'immiscer, intervenir]. § ● *ask.* Bir fethi gerçekleştirmek, bir saldırıyı geri püskürtmek v.b. gibi amaçlarla yabancı bir ülkeye askeri birlikler göndermek; *Almanlar 1941'de Balkanlar'a müdahale ettiler.* [*Ing.* To intervene; *Fr.* Intervenir].

~ kuvveti, *ask.* ◘ **Kuvvet.**

~ yoluyle dava, *huk.* ◘ **Dava.**

müdahaleci, s. Müdahaleden yana olan, müdahaleciliği savunan. [*Ing.* Interventionist; *Fr.* Interventionniste].

müdahalecilik,-ği, i. Şahıslar arasında düzenlenegelmiş işlere devletin karışmasını veya bir devletin diğer ülkeler arasındaki bir çatışmaya müdahalede bulunması gerektiğini ileri süren doktrin *(birinci durumda DEVLETÇİLİK'in eşanlamlısı olarak da kullanılır)* [*Ing.* Interventionism; *Fr.* Interventionnisme].

müdahene /müdâhene/ i. *Osm.* < *Ar. dühn esk.* Yaltaklanma, dalkavukluk, yüze karşı övme. [*Ing.* Flattery, sycophancy; *Fr.* Flatterie].

müdahere, i. *Osm.* < *Ar. müdâhere. esk.* Uzun bir süre için kiralama. [*Ing.* A hiring a person or thing for a long term].

müdahil /müdâhil/, s. ç: **müdahilân, müdahilîn** *Osm.* < *Ar. dühûl* + *dahl* > *müdahale. esk.* § ● Karışan, dahil olan [*Ing.* Who meddles, meddler, intervener; *Fr.* Intervenant]. § ● İ. *bank.* ve *bors.* Bir ticarî senet üzerine atılmış imzayı *«desteklemek»* için ispatı vücut eden üçüncü şahıs. § ● *huk.* Davaya müdahale eden kimse. ◘ **Müdahale.** [*Ing.* Intervening, intermediate; *Fr.* Intervenant,-ante].

müdahilân, müdahilîn, ç. i. *esk.* Karışanlar, dahil olanlar.

müdahin /müdâhin/, s. *Osm.* < *Ar. dühn* > *müdâhene. esk.* Dalkavuk, yüze gülen. [*Ing.* Who flatters, flatterer, sycophant; *Fr.* Flatteur,-euse].

müdahinane, z. *esk.* Dalkavuğa yakışır şekilde, dalkavukça. [*Ing.* Flatteringhly; *Fr.* Flatteusement].

müdahince, z. *esk.* ◘ **Müdahinane.**

müdam /müdâm/ s. *Osm.* < *Ar. devâm* <*idâme. esk.* § ● Devam eden, devamlı, sürekli. [*Ing.* Continual, perpetual, continually, all the time; *Fr.* Continuel,-elle,

permanent,-ente, perpétuel,-elle]. § ❷ i. *esk.* Şarap. *ūlng.* Wine, old wine; *Fr.* Vin].

müdame */müdāme/*, i. *Osm.* < *Ar. müdām. esk.* Şarap. [*Ing.* Wine; *Fr.* Vin].

müdami, s. ve i. *esk.* Durmadan şarap içen

mudana /müdāna/, i. *Osm.* < *Ar. h.d.* Minnet: *Müdana etmek, Müdanası omamak, Sana dünyada müdane etmem. (kimse).*

müdamkâre */müdāmkāre/*, s. *esk.* Her zaman yapan.

müdana */müdānā/*, *i. Osm.* < *Ar. müdāhene h.d.* Minnet: *Müdana etmemek.*

müdani */müdanī/*, s. *Osm.* < *Ar. esk.* Benzer, eş. [*Ing.* Near, like, similar, (used especially in the negative as bimedani].

müdara, */müdārā* veya *müdārāt/*, i. *Osm.* < *Ar. dery. esk.* Düşmanlığı gizleyip görünüşte dostluk gösterme. Yüze gülme, yüze gülücülük. [*Ing.* A' dissembling, dissimulation, feigned friendship; *Fr.* Dissimulation, amitié feinte, cajolerie affectée].

müdarese */müdārese/*, i. *Osm.* < *Ar. ders. esk.* Karşılıklı okuma. [*Ing.* Studying mutually, giving or taking a lesson].

müdava, müdavat */müdāvā* veya *müdāvāt. i. Osm.* < *Ar. devā. esk.* Tedavi etme, hastayı iyileştirme. [*Ing.* Treating medically, medical treatment; *Fr.* Traitement].

müdavele */müdāvele/*, i. *Osm.* < *Ar.* «*Düşüncelerini birbirine söyleme, bir soru üzerine konuşma*» anlamında kullanılan eski *müdavelei efkâr* deyiminde geçer. [*Ing.* A causing to circulate, an exchanging].

müdavemet,-ti /müdāvement/, .i *esk.* § ❶ Devam etme, arası kesilmeme. [*Fr.* Action de fréquenter]. § ❷ Bir işe aralık vermeden çalışma. [*Ing.* A being assiduous, persevering assiduity, perseverance, unremitting attention *(to work)*, a frequenting (school etc.); *Fr.* Assiduité]. § ❸ *(Okul iş v.b. yere)* devamlı olarak gidip gelme.

~ etmek, Gayret etmek, çalışkan olmak, yılmamak. [*Ing.* To be constant in doing a duty, to be assiduous; *Fr.* Fréquenter, être assidu].

müdavere */müdāvere/*, i. *Osm.* < *Ar. derv esk.* § ❶ Döndürme, çevirme. [*Ing.* A circling about one another]. § ❷ İdare etme. [*ing.* Trying to persuade or manage, an administering].

~ etmek, *esk.* Döndürmek, çevirmek, değiştirmek. [*Ing.* To circulate, to exchange].

müdavi /müdāvi/, s. *Osm.* < *Ar. devā* > *müdāvāt. esk.* Tedavi eden, hastayı iyileştiren; ◉ **tabib-i ~**, Tedavi eden doktor. [*Ing.* Who treats or cures].

müdavim */müdāvim/*, s. ve i. ç: **müdavimin** *Osm.* < *Ar. devām* > *müdāvemet*, § ❶ Bir yere devamlı olarak giden *(kimse);* [*Ing.* Frequenter; *Fr.* Habitué, familier]. § ❷ *esk.* Bir işte aralıksız çalışan. [*Ing.* Assiduous; *Fr.* Assidu].

~ olmak, Devam etmek, bir yere aralıksız gidip gelmek. [*Ing.* To frequent; *Fr.* Fréquenter, hanter, courir].

müdavimin, ç. i. *esk.* **Müdavim**'in çoğulu.

müdayene /müdāyene/, i. *Osm.* < *Ar. deyn. huk. esk.* İki kişinin karşılıklı olarak birbirinden borç alması, birbirine borçlanması *(Genel olarak borçlanmayı konu edinen her akit müdayene'dir. Karz, bir müdayene akdi olmakla birlikte, bunun dışında da borçlanmayı gerektiren akitler vardır. Müdayenenin ispatı için yazıya veya tanıklığa başvurulması usuldendir. Bu yazıya müdayene senedi denir).* [*Ing.* A buying or selling on credit; *Fr.* A getting into debt].

~ etmek, *(Bir malı)* Kredi ile satmak veya almak.

müdbir, s. *Osm.* < *Ar. dübūr* > *idbār. esk.* Kötü talihin kurbanı olmuş, düşkün. [*Ing.* Whose affairs are in a bad state].

müddahir, s. *Osm.* < *Ar. zuhr* > *iddihār esk.* Toplayan, ihtiyaç zamanı için biriktiren *(kimse).* [*Ing.* Who stores *(for future use)*].

müddea */müdde'ā/*, i. *Osm.* < *Ar. da'va* > *iddiā. esk.* § ❶ İddia olunan şey. [*Ing.* The subject-matter]. § ❷ *fels. esk.* Tez. [*Ing.* Thesis; *Fr.* Thèse].

müddeayat, ç. i. *esk.* İddia olunan şeyler, esassız ısrarlar.

müddehar, s. *Osm.* < *Ar. zuhr* > *iddiahār. esk.* Toplanan, ihtiyaç zamanı için biriktirilen *(şey)*

müddei, s. *Osm.* < *Ar. da'vā* > *iddiā. esk.* § ❶ Dava açan, dava eden *(kimse),* dâvacı; [*Ing.* Plaintiff; claimant; suitor]; § ❷ Haksız yere bir şeyi isteyen, direnen, iddia eden.

müddeiumumi */müddeiumumī/*, b. i. *Osm.* < *Ar.* ◘ **Savcı.**

müddeiumumilik,-ği, i. ◘ **Savcılık.**

müddeiyan, ç. i. *esk.* Bir davada karşılıklı iki taraf.

müddet,-ti, i. *Osm.* < *Ar. medd.* § ❶ Bir şeyin sürdüğü zaman parçası; [*Ing.* Space of time, period, interval; *Fr.* Durée, espace de temps que dure une chose]; ☆ *Eşanl.* **süre, zaman, vakit.** § ❷ Bilinen belli bir zaman. [*Ing.* Fixed term or date; *Fr.* Terme]; ☆ *Eşanl.* **vade;** § ❸ *huk.* Bir borcun yerine getirilmesi veya hukukî bir işlemin yapılması için kanun, hâkim veya ilgili veya ilgili kişi tarafından verilen zaman. [*Ing.* Maturity *(Of a bill, etc.); Fr.* Délai].

müddetli, s. Belirli bir müddeti olan.
☆ *Eşanl.* **süreli.**

müddetsiz, s. Müddeti belirtilmeyen. [*Ing.* Indefinite; *Fr.* Indéfini,-ie].
☆ *Eşanl.* **süresiz.**
~ hüküm, *huk.* Suçlunun cezasını tayin eden makam tarafından süresi kesin olarak belirtilmemiş ceza veya müeyyide.

müdebber, s. *Osm.* < *Ar. dübūr* > *tedbir. esk.* § ❶ Tedbiri alınmış, sonu düşünülerek düzenlenmiş. [*Ing.* Ably conducted, properly managed (matter)]. § ❷ i. *huk. esk.* Ancak sahibi ölünce, onun şartına uyularak azat olunacak köle.

müdebbir, s. ve i. ç: **müdebbiran, müdebbirin.** *Osm.* < *Ar. dübū* > *tedbir. esk.* § ❶ Tedbirli, ileriyi görerek hareket eden. [*Ing.* Prudent and afficient manager]. § ❷ *huk. esk.* Kölesinin azadı veya malının serbest kalması ancak ölümünden sonra olarak *(kimse).* [*Ing.* Careful, cautious; attentive].

müdebbiran, müdebbirin, ç. i. *esk.* Tedbirli kimseler geleceği düşünüp ona göre hareket edenler.

müdebbirane, z. *esk.* Tedbirli bir şekilde.

müdebdeb, s. *Osm.* < *Ar. debdebe. esk.* Debdebeli, gösterişli, şaşaalı, görkemli, şatafatlı. [*Ing.* Pompous, gorgeous, magnificient; *Fr.* Fastueux,-euse, pompeux,--euse, somptueux,-euse].

müdebdebe, s. *esk.* **Müdebdeb**'in dişili.

müdehhan, s. *Osm.* < *Ar. duhān* > *tedhin esk. (Ocak, v.b. hk.)* Dumanlı, tütmüş.

müdehhen, s. *Osm.* < *Ar. dühn* > *tedhin. esk.* Güzel kokulu yağ sürülmüş. [*Ing.* Oiled, anointed].

müdehhiş, s. *Osm.* < *Ar. dehşet* > *tedhiş esk.* Dehşet veren, korkutan, yıldıran

müdekkik, s. *Osm.* < *Ar. dikkat* > *tedkik esk.* Tetkik eden, inceden inceye araştıran. [*Ing.* Who investigates minutely, research scholar; *Fr.* Minutieux,-euse; qui examine à fond, qui étudie à la perfection les questions dont il s'occupe]. ☆ *Eşanl.* **İnceleyen.**

müdekkikane, z. *esk.* İnceleyerek, araştırarak. [*Ing.* Minutely, meticulously; *Fr.* Minutieusement, soigneusement].

mürekkikin, ç. i. *esk.* Tetkik edenler, araştıranlar.

müdellel, s. *Osm.* < *Ar. delâlet* > *tedlil esk.* Delil ile ispat edilmiş, delilli. [*Ing.* Proved, supported by evidence, well-grounded, substantiated; *Fr.* Prouvé,-ée, démontré,-ée].

müdellelen, z. *esk.* Delil ile ispat edilerek.

müdemmag, s. *Osm.* < *Ar. dimāg. esk.* Aptal, ahmak. [*ing.* Stupid, idiotic; *Fr.* Stupide, idiot,-idiote].

müdemmer, s. *Osm.* < *Ar. dümür* > *tedmir. esk.* Yok edilmiş. [*Ing.* Utterly destroyed, annihilated].

müdemmir, s. *Osm.* < *Ar dümür* > *tedmir. esk.* Yok eden, mahveden. [*Ing.* Who destroys, annihilator, destroyer].

müdennes, s. *Osm.* < *Ar. denāset* > *tednis. esk.* Kirlenmiş, kirletilmiş. [*Ing.* Defiled, polluted, contaminated, dirty].

müdennis, s. *Osm.* < *Ar. denāset* > *tednis. esk.* Kirleten. [*Ing.* Defiler, polluter, profaner].

müderhem, s. *Osm.* < *Ar. dirhem. esk.* Parası çok olan, zengin. [*Ing.* Moneyed, rich; *Fr.* Riche].

müderris, i. ç: **müderrisin.** *Osm.* < *Ar. ders* > *tedris. esk.* § ❶ *tar. (Eskiden)* Profesör. [*Ing.* University professor; *Fr.* Professeur]; § ❷ *(Daha eskiden)* Medresede öğretmen; ◉ **iç il ~ leri**, *teşk. tar.* ◘ **iç.**

müderrislik,-ği, i. *esk.* Müderrisin görevi. [*Ing.* Professorship; *Fr.* Dignité de professeur *(surtout en théologie et en sciences scolastiques)*].

müdevven, s. *Osm.* < *Ar. divan* > *tedvin. esk.* § ❶ Bir araya getirilerek divan halinde toplanmış *(şiir v.b.);* [*Ing.* Collected into a book *(poems, a poet's works),* compiled, book, collection of writings, registered, inscribed; *Fr.* Recuelli en forme d'un livre (poème etc.)]. § ❷ Bir araya toplanmış, düzenlenmiş.

müdevvenat */müdevvenāt/*, ç. i. *Osm.* < *Ar. esk.* Bir araya toplanmış eserler. [*Ing.* Collected writings, complete works].

müdevvene, z. *esk.* **Müdevven**'in dişili.

müdevver, s. *Osm.* < *Ar. devr* > *tedvir esk.* § ❶ Çevrilmiş, döndürülmüş; § ❷ Yuvarlak. [*ing.* Round, circular, spherical; *Fr.* Rond,-ronde, circulaire, sphérique]. § ❸ *mal. esk.* Yeni bilânçoya geçirilmiş *(hesap v.b.);* [*Ing.* Transferred *(from),* handed down, transferred *(to a new balance sheet)*].

müdevveriyet,-ti, i. *esk.* Yuvarlaklık. [*ing.* Circularity, roundness; *Fr.* Rondeur, rotondité].

müdevvin, s. *Osm.* < *Ar. divan* > *tedvin. esk.* Şiir v.b. şeyleri toplayıp bir araya koyan, divan haline getiren. [*Ing.* Collector of poems into a book, compiler of an anthology].

müdevvir, s. *Osm.* < *Ar. devr* > *tedvir. esk.* § ❶ Döndüren, çeviren. [*Ing.* Who causes to turn in a circle, who revolves, who makes *(a thing)* round; *Fr.* Qui fait tourner]. § ❷ İdare eden; § ❸ *anat. esk.* Uyluk kemiğinin yukarı kısmındaki iki çıkıntıdan her biri.

müdgam, I. *Osm.* < *Ar. dagm* > *idgam. gram. esk.* Art arda gelen iki kelimede aynı olan ve bribirine katılabilen iki harften her biri. *(Birinci kelimenin son, ikinci kelimenin baş harfleri).*

müdhal, s. *Osm.* < *Ar. dahl* > *idhal. esk.* İçeriye sokulmuş, dahil edilmiş.

müdhil, s. *Osm.* < *Ar. dahl* > *idhal. esk.* Dahil eden, içeriye sokan.

müdhiş, s. ◘ **Müthiş.**

müdir[1], i. ◘ **Müdür.**

müdir[2], s. ç: **müdirrat.** *Osm.* < *Ar. idrā* > *müdirr. esk.* İdrar söktürücü, idrar meydana getiren *(ilāç),* [*Ing.* Diuretic; *Fr.* Diurétique].
☆ *Eşanl.* **müdrir.**

müdiran, ç. i. *esk.* **Müdür**'ün çoğulu.

müdire, i. ◘ **Müdüre.**

müdiriyet, i. ◘ **Müdüriyet.**

müdirrat, ç. i. *esk.* **Müdir**'in çoğulu.

müdmic, s. *Osm.* < *Ar. dümüc* > *idman. esk.* İçine sızdıran. [*Ing.* Who rolls, wraps up, folds up].

müdmin, s. *Osm.* < *Ar. demn* > *idman. esk.* Bir şeye idmanı olan, alışık. [*Ing.* Confirmed in *(debauchery, etc.)*].

müdrec, s. *Osm.* < *Ar. derc* > *idrāc. esk.* Derc olunmuş, içine konulmuş. [*Ing.* Interpolated, inserted in].

müdrik, s. *Osm.* < *Ar. derk* > *idrāk. esk.* § ❶ Idrâk eden, anlayışlı, aklı eren. [*Ing.* That perceives, comprehending; *Fr.* Qui comprend, compréhensif,-ive]. § ❷ Yetişmiş, olgun; § ❶ Eren, erişen. [*Ing.* Overtakes, reaches, attains to. [*Ing.* Overtakes, reaches, attains to].

müdrikat, ç. i. *Osm.* < *Ar. idrāk* > *müdrik. psik. esk.* Zihinler, anlayış güçleri. [*Ing.* Powers of the senses].

müdrike, ç. i. *Osm.* < *idrāk* > *müdrik. psik. esk.* Anlama gücü. [*Ing.* Intellect, mind].

☆ *Eşanl.* anlık.

müdrir, s. *Osm.* < *Ad. idrār. esk.* Idrar verici, idrarı çok çıkartan. [*Ing.* Diuretic; *Fr.* Diurétique].

☆ *Eşanl.* müdir, sidik söktürücü.

müdün, ç. i. *Osm.* < *Ar.* Medine'nin çoğulu.

müdür, müdir, i. ç: müdiran. *Osm.* < *Ar. idare* > *müdir. huk.* § ❶ Bir idarî teşkilât içindeki şube, daire ve benzeri bölümlerin başın.da bulunan âmir. [*Ing.* Director, manager, administrator; *Fr.* Directeur,-trice]. ☆ *Eşanl.* yönetmen. § ❷ *tesk. tar.* (a) Son devirde Osmanlı Imparatorluğuna dahil devletlerde nazır: *Dahiliye müdürü;* (b) Mısır hidivliğinde en büyük mülkî bölüm olan müdüriyetin başı: *Şarkiye müdürü;* § ❸ s. *esk.* Idare eden, çeviren; § ❹ Idare etmesini bilir, muktedir. [*Ing.* Official governing a subdistrict; *Fr.* Administrateur]. ⊙ **emniyet ~ ü.** ◘ **Emniyet;** ⊙ **evrak ~ ü,** ◘ **Evrak;** ⊙ **gemi ~ ü,** *den. huk.* ◘ **Gemi;** ⊙ **genel ~,** ◘ **Müdür;** ⊙ **gidiş ~ ü,** *tar.* ◘ **Gidiş;** ⊙ **levazım ~ ü,** *ask.* ◘ **Levazım;** ⊙ **mal ~ ü,** ◘ **Mal;** ⊙ **nahiye ~ ü,** *huk.* Bir nahiyenin en büyük mülkiye âmiri.

müdüre, müdire, i. *Osm.* < *Ar. idâre* > *müdir.* Bir yeri idare eden kadın müdür: *Okul müdüresi.* [*Ing.* Directress, directrix; *Fr.* Directrice].

müdüriyet, müdiriyet, i. *Osm.* < *Ar. müdir-* > *müdîriyyet.* § ❶ Müdürlük sıfatı ve görevi: *Müdüriyeti sırasında bu cezayı aldı.* [*Ing.* Directorate, directorship; *Fr.* Charge de directeur, directorat]. § ❷ Müdürün idaresindeki daire, müdürün odası. [*Ing.* Manager's office; *Fr.* Direction]; § ❸ Emniyet müdürlüğü. ☆ *Eşanl.* **müdürlük, yönetmelik.**

müdürlük,-ğü, i. § ❶ Müdürün makamı, çalıştığı yer. [*Ing.* Manager's office, head office; *Fr.* Direction]. § ❷ Müdürün görevi. [*Ing.* Functions of a manager, directorate; *Fr.* Charge de directeur]. ⊙ **bölge çalışma müdürlüğü,** *iş huk.* ◘ **Bölge.**

müebbeden, z. *esk.* Ebediyete kadar, sonsuz olarak. [*Ing.* Eternally, in perpetuity; *Fr.* Éternellement].

müebbet, s. *Osm.* < *Ar' ebed* > *müebbed.* § ❶ Ebediyete kadar sürecek olan, sonsuz, sonu olmayan. [*Ing.* Eternal; *Fr.* Éternel,-elle]; § ❷ Yaşadıkça süren, ömür boyunca olan: *Müebbet sürgün cezası.* [*Ing.* Perpetual; *Fr.* Perpétuel,-elle].

müeccel, s. *Osm.* < *Ar. ecel* > *tecil. esk.* § ❶ Ertelenmiş, sonraya bırakılmış, sonratılmış, sonraya kalmış. [*Ing.* Executory; fixed for some future time, extended, put off; *Fr.* Remis,-ise, différé,-ée] ☆ *Kars.* **muaccel;** § ❷ *huk. esk.* Ödenmesi kadının dul kalmasına veya boşanmasına bağlı *(nikâh bedeli).* [*Ing. (a sum)* agreed to be paid to a wife if she is divorced or widowed].

~ **borç,** *huk.* Bir ecele bağlanmış olan borç. [*Ing.* Executory obligation].

~ **faizli tahvil,** *ikt.* Faizi belirli bir süre tecil edilen tahvil.

~ **para,** *ikt.* Belirli bir sürenin bitmesinden sonra tediye edilmeye başlanacak para.

müeccelen, z. *esk.* Sonraya bırakılarak, ertelenerek.

müeccil, i. *Osm.* < *Ar. ecel* > *ecil* > *te'cil. esk.* Ileri bir tarihe bırakan, erteleyen. [*Ing.* Who appoints a time for a future event].

müedda, i. *Osm.* < *Ar. eda'te'diye. esk.* § ❶ Anlam: *Ibaresi pek düzgün değilse de müeddâsı pek iyi düşünülmüş.* [*Ing.* Meaning, significance, tenor; *Fr.* Signification]; § ❷ Kavram, muhteva. [*Ing.* Contents *(of a document)*]; § ❸ s. *esk.* Ödenmiş, edâ edilmiş.

müeddeben, z. *esk.* Edepli olana yaraşır şekilde. [*Ing.* Courteously].

müeddep, s. *Osm.* < *Ar. edeb* > *te'dib* > *mü'eddeb. esk.* § ❶ Uslu, edepli, terbiyeli, saygılı: *Ekseriya ahâlileri tüccar olup yine cümle serhadli esvapları giyinip gayet müeddep gaazî adamlardır.* [*Ing.* Well - behaved, modest, courteous]. § ❷ Çok okumuş, bilgili; § ❸ i. Erkek adı.

müeddi */müeddī/*, s, *Osm.* < *Ar. eda'* > *te'diye' esk.* § ❶ Meydana getiren, sebep olan, doğuran; § ❷ Ödeyen, eda eden.

müeddib, s. *Osm.* < *Ar. edeb* > *te'dib. esk.* Bir çocuğun eğitim ve öğrenimiyle uğraşan özel eğitici, mürebbi: *Müeddip şâkirdine yalnız sözle terbiye vermeyip ef'aliyle de nümune-î imtisal olmalıdır.* [*Ing.* That instructs in behavior, who educates well, instructor; *Fr.* Instructeur].

müeddibin, ç. i. *esk.* Eğiticiler, mürebbiler.

müekked, s. *Osm.* < *Ar. ekedd* > *te'kid' esk.* § ❶ Sağlamlastırılmış, onaylanmış, kuvvetlendirilmiş. [*Ing.* Made firm, strengthened, reiterated, confirmed, corroborated]; § ❷ Tekrarlanmış, tembihlenmiş, bir daha buyurulmuş, ihtar edilmiş.

müekkede, s. *esk.* Müekked'in dişili.

müekkeden, z. *esk.* Bir daha tekrarlanarak, tenbihlenerek

müekkid,s. *Osm.* < *Ar. ekedd* > *te'kid' esk.* § ❷ Sağlamlastıran, kuvvetlendiren [*Ing.* That makes firm, strengthens]; § ❷ Bir daha tenbih veya ihtar eden. [*Ing.* That warns repeatedly].

müekkil, i. ◘ **Müvekkil.**

müellef, s. ve i. *Osm.* < *Ar. ülfet* > *te'lif esk.* § ❶ Bir yerde toplanıp birleştirilmiş, kitap haline getirilmiş. [*Ing.* Put together, composed, complied, written; *Fr.* Réuni, rassemblé, composé]. § ❷ Tasnif olunmuş, yazılmış, toplanmış; § ❸ *san. esk.* Bir yazı çesidi.

müellefat,-tı /müellefât/, ç. i. *Osm.* < *Ar. esk.* Telif olunmuş eserler. [*Ing.* Written works, literary compositions; *Fr.* Oeuvres].

müellefe, s. *esk.* Müellif'in dişili.

müellif, i. ç: **müellifan.** *Osm.* < *Ar. ülfet* > *telif,* § ❶ *(Kitap)* Yazan, kitap hazırlayan, eser sahibi. [*Ing* Author, writer, compiler, composer; *Fr.* Auteur, écrivain]; § ❷ s. *esk.* Bağdastıran, uzlaştıran.

~ **hakkı,** *huk,* ◘ **Fikrî hukuk.**

müellifan, ç. i. *esk.* Müellif'in çoğulu.

müellifane, z. *esk.* Kitap yazana yaraşır şekilde. [*Ing.* Like an author].

müellim, s. *Osm.* < *Ar. elem* > *te'lim. esk.* Elem veren, inciten, acıtan, acıklı, iç sızlatan. [*Ing.* Painful, grievous, very sad distressing; *Fr.* Qui cause de la douleur, douloureux,-euse, attristant,-ante, affligeant,-ante].

müemmen, s. *Osm.* < *Ar. emn* > *temîn. esk.* Sağlanmış, temin edilmiş, emniyete alınmış, güvenilir. [*Ing.* Assured, secure, safe, sure, safeguarded; *Fr.* Garanti,-ie, mis à l'abri, en sécurité].

~ **alacaklı,** *ikt.* Alacağı bir rehin, ipotek v.b. suretle teminata bağlanmış kimse.

☆ *Eşanl.* **teminatlı alacaklı.**

müennes, s. ve i. *Osm.* < *Ar. unüset* > *te'nis esk.* § ❶ Dişi; [*Ing.* Female; *Fr.* Femelle]; § ❷ *dilb.* Bazı dillerde dişi cinsten sayılan kelime: *(Türkçe kelimelerde müzekker /eril/ ve müennes /dişil/ diye bir ayırım yoktur).* Bu tür ayırımlar Arapçadan Osmanlıcaya geçmiş kelimelerde görülür, «*katibe*». «*muallime*» müennes kelimelerdir. [*Ing.* Feminine *(gender); Fr.* Féminin,-ine]. ☆ *Eşanl.* **dişil.**

müesses, s. *Osm'* < *Ar. esās* > *tesîs. esk.* Kurulu, kurulmuş. [*Ing.* Founded, established, placed on a base; *Fr.* Fondé,-ée, établi,-ie].

müessese, i. *Osm.* < *Ar.* § ❶ Kanunlar gereğince kurulan ve sürekliliği olan kuruluş. [*Ing.* Institution, establishment, foundation; *Fr.* Établissement, entreprise]. § ❷ Sosyal hizmet gören teşekkül, tesis, kurum: *Veremle Mücadele derneği topluma yararlı bir müessesedir.* [*Ing.* Establishment; *Fr.* Établissement]. § ❸ Ticarî veya sınaî kuruluş;; § ❹ Bir müessesenin bulunduğu bina: *Gazeteciler müesseseyi gezdi.* [*Ing.* Establishment; *Fr.* Établissement]. § ❺ *(geniş anl)* Toplumsal bağlılık veya fikir, inanç v.b. birliğinden ileri gelen kurum: *Evlilik müessesesi.* ⊙ **âmme ~ leri,** *huk.* ◘ **Kamu kuruluşları;** ⊙ **gayri menkul kredi ~ leri,** *huk.* ◘ **Gayrimenkul.**

~ **nazariyesi (teorisi),** *huk.* ◘ **KURUM teorisi.**

müessif, s. *Osm.* < *Ar. esef. esk.* § ❶ Acınacak, yerinilecek, esef edilecek, esefli [*Ing.* ve *Fr.* Regrettable]; § ❷ Hoşa gitmeyen, kötü *(olay, durum v.b.)* [*Ing.* Regrettable, deplorable, sad].

müessife, s. *esk.* Müessif'in dişili.

müessir, s. *Osm.* < *Ar. eser* > *tesir. esk.* § ❶ Dokunaklı. [*Ing.* Touching, moving; *Fr.* Touchant,-ante, émouvant,-ante, attendrissant, ante]; § ❷ Etkili, sonuçlu. [*Ing.* That produces an effect, effective influential; *Fr.* Efficace]. § ❶ *kim.* Etken. [*Ing.* Active; *Fr.* Actif,-ive].

~ **fiil,** *esk.* Bir kimseye cismen zarar veren, bedenin sağlık ve güvenliğini zedeleyen, akıl yeteneklerinde bozukluk meydana getiren ve suç teşkil eden fiil. [*Ing.* Battery; assault and battery; *Fr.* Coups et blessures].

~ **toprak derinliği,** *trm.* Su ve besin maddesini elde etmek için bitki köklerinin kolayca nüfuz edebilecekleri toprak derinliği.

müessiriyet,-ti, i. Etkinlik. [*Ing.* Effectiveness; *Fr.* Efficacité].

müessis, s. ve i. ç: **müessisan, müessisîn.** *Osm.* < *Ar. esās* > *tesis. esk.* Kurucu, bir yapı, kuruluş v.b. ni kuran *(kimse).* [*Ing.* Founder, organizer; institutor; *Fr.* Fondateur, fondatrice].

~ **hisse senedi,** *huk.* ◘ **Hisse.**

müessisan, müessisîn, ç. i. *esk.* Müessis'in çoğulu.

müevvel, s. *Osm.* < *Ar. te'vil esk.* § ❶ Gerçek anlamından başka bir anlamla açıklanmış olan. [*Ing.* That gives rise to suspicion, explained in an unnatural sense on some slight ground *(word)*, explained away; *Fr.* Expliqué, interprété d'une manière, allégorique]. § ❷ *(Rüya hk.)* Tabir edilmiş, yorumlanmış.

müevvil, s. *Osm.* < *Ar. te'vil esk.* § ❶ Gerçek anlamından başka bir anlamda açıklayan. [*Ing.* Who explains away, who explains; *Fr.* Qui explique, interprète d'une manière allégorique]. § ❷ Rüya yorumlayan.

müeyyet, s. *Osm.* < *Ar. eyd* > *teyid* > *müeyyed. esk.* § ❶ Pekitilmiş, sağlamlaştırılmış; kuvvetlendirilmiş. [*Ing.* Strengthened, corroborated, confirmed; *Fr.* Raffermi, consolidé,-ée]; § ❷ Doğrulanmış; § ❸ Yardım gören. [*Ing.* Fortified, assisted, supported; *Fr.* Assisté, renforcé]; § ❶ Kadın ve erkek adı.

~ **akreditif,***ikt.* Muhabir bankanın sorumluluk ve taahhüt altına girdiği akreditif.

müeyyid, *s. Osm.* < *Ar. eyd* > *te'yid esk'* § ❶ Kuvvetlendiren, pekiştiren. [*Ing.* That strengthens, corroborates, strengthening]. § ❷ Doğrulayan; § ❸ Yardım eden. [*Ing.* Who aids, supports].

müeyyide, i. *Osm.* < *Ar.* § ❶ Yaptırma gücü. [*Ing.* Corroborative statement, confirming action]. § ❷ *huk.* Kişileri hukuk kurallarına uymaya zorlayıcı nitelikte kanun hükümleri. [*Ing.* ve *Fr.* Sanction]. ☆ *Eşanl.* **yaptırım.**

müezzi, s. *Osm.* < *Ar. ezā. esk.* Eziyet eden, eziyet veren. [*Ing.* That torments, tortures, afflicts, annoys].

müezzin, i. ç: **müezzinin**. *Osm.* < *Ar. ezān din.* Namaz vakitlerini bildirmek için ezan okuyan din görevlisi. [*Ing.* One who calls Muslims to prayer, müezzin; *Fr.* Muezzin, fonctionnaire subalterne chargé, d'annoncer, du haut des minarets des mosquées, les cinq prières quiotidiennes]; ◉ **hassa ~ leri**, *teşk. tar.* ◘ **Hassa**; ◉ **hünkâr ~ i**, ◘ **Hünkâr.**

müezzinin, ç. i. *esk.* **Müezzin'**in çoğulu.

müezzinlik,-ği, i. **Müezzin'**in yaptığı iş. [*Ing.* Occupation of a muezzin; *Fr.* Charge et profession de muezzin].

müfacat /müfācāt/, i. *Osm.* < *Ar. füc'e. esk.* Oluverme, ansızın erişme. [*Ing.* Happening suddenly].

mufad /müfād/, i. *Osm.* < *Ar. fevd* > *ifāde. esk.* Anlam, kavram. [*Ing.* Expression, meaning; *Fr.* Signification].

müfadat /müfādāt/, i. *Osm.* < *Ar. fidā. esk.* Bir tutsağı mal vererek kurtarma. [*Ing.* A paying ransom, ransoming].

müfagame /müfāgame/, i. *esk.* § ❶ Öpme. [*Ing.* Kissing]; § ❷ *anat. esk.* Ağızlaşma. [*Ing.* Anastomosis; *Fr.* Anastomose].

müfahare, müfaharet, i. *Osm.* < *Ar. fahr. esk.* Karşılıklı övünme, erdemlerini sayarak üstünlük iddia etmeye çalışma. [*Ing.* A boasting, contending for glory, honêst pride].

müfaheme /müfāheme/, i. *Osm.* < *Ar. fehm esk.* Anlaşma.

müfahham[1], s. *Osm.* < *Ar. fahm. esk.* Kömürleşmiş.

müfahham[2], s. *Osm.* < *Ar. fahm* > *fehāmet. esk.* § ❶ Ululanmış. [*Ing.* Illustrious, august, glorious; *Fr.* Auguste, glorieux,-euse, illustre]; § ❷ Kuran'ın okunuşunda kaba ve kalın söylenmiş *(harf)*. [*Ing.* Pronounced with a very broad sound *(letter of the alphabet)*].

müfahir /müfāhir/, s. *Osm.* < *Ar. fahr* > *müfāhare. esk.* Övünen. [*Ing.* Who boasts justly].

müfam, s. *Osm.* < *Ar. fa'm. esk. (su hk.)* Yükselmiş, kabarmış. [*Ing.* Full, high *(river)*].

müfarakat /müfārakat/, i. *Osm.* < *Ar. fark. esk.* § ❶ Bir yerden ayrılma, uzaklaşma. [*Ing.* Departing, leaving, departure; *Fr.* Départ]; § ❷ *huk. esk.* Eşler arasında nikâhla kurulan evlenmenin, fesih ve talâk yoluyle sona erdirilmesi veya karı kocanın birbirinden ayrılması.

müfarık /müfārık/, s. *Osm.* < *Ar. fark* > *müfārakat. esk.* Ayrılan, ayrılmış olan.

müfavaza /müfāvaza/, i. *Osm.* < *Ar. fevz. esk.* § ❶ Eşitlik. [*Ing.* Equality; *Fr.* Égale]; § ❷ Işbirliği. [*Ing.* Being a copartner, unlimited partnership].

müfavazaten, z. *esk.* § ❶ Eşitlikle; § ❷ Ortaklıkla, işbirliği yaparak. [*Ing.* In unlimited partnership].

müfavız, i. *Osm.* < *Ar. feyz* > *müfavaza. esk.* § ❶ Ortaklıkta bulunan kimse. [*Ing.* A copartner]; § ❷ *tic. huk. esk.* Şirketi müfavazaya ortak olan kimse. *(Her müfavız, ortaklığa eşit sermaye koyar ve eşit kâr payı alır.)*

müfaz /müfāz/, s. *Osm.* < *Ar. feyz* > *ifāza. esk.* Bol, bereketli, geniş, dolu. [*Ing.* Made abundant, ample, full, wide].

müfeccl, s. *Osm.* < *Ar. fec'* > *tefci. esk.* Acıtan, üzen, inciten.

müfekkir, s. *Osm.* < *Ar. fikir* > *tefkir. esk.* § ❶ Düşünen, fikir yürüten. [*Ing.* That ponders, deliberates, who thinks deeply; *Fr.* Qui pense]; § ❷ Düşündüren.

müfekkire, i. *Osm.* < *Ar. fikir* > *tefkir. esk.* Düşünme gücü, yetisi. [*Ing.* Capacity of think; *Fr.* Faculté de penser].

müferrak, s. *Osm.* < *Ar.* > *tefrik. esk.* Ayrılmış. [*Ing.* Parted, separated; *Fr.* Séparé,-ée].

müferric, s. *Osm.* < *Ar. ferec*, üzüntü ve tasadan kurtulma > *tefric. esk.* Üzüntüyü yok eden, ferahlık veren, ferahlatıcı. [*Ing.* That removes sorrow, exhilarating, God, who dispels grief].

müferrid, s. *Osm.* < *Ar. ferd* > *tefrid. esk.* Bütün vaktini tek başına ve ibadet etmekle, geçiren, ibadet için inzivaya çekilen. [*Ing.* Who retires to lead a solitery religious life].

müferrih, s. *Osm.* < *Ar. ferah* > *tefrih. esk.* § ❷ Iç açıcı, ferahlatıcı, gönül açıcı. [*Ing.* That makes cheerful, exhilarating; *Fr.* Qui rend gai, qui dissipe les soucis et les chagrins]; § ❷ i. *tıp.* Iç açıcı, ferahlatıcı ilâç. [*Ing.* Exhilarating medicine, exhilarant].

müferrihat, ç. i. *esk.* Iç açıcı, ferahlık verici şeyler, ilâçlar.

müferrik, s. *Osm.* < *Ar. fark* > *tefrik. esk.* Ayırıcı, dağıtıcı, dağıtan. [*Ing.* That separates, scatters, disperses; *Fr.* Qui sépare, disperse].

müfesser, s. *Osm.* < *Ar. fesr* > *tefsir. esk.* Açıklanmış, açıklık kazanmış, tefsir edilmiş, ayrıntılı olarak açıklanmış. [*Ing.* Explained, commented on, annotated].
☆ *Eşanl.* **açımlanmış.**

müfessir, s, ç: **müfessiran, müfessirin**. *Osm.* < *Ar. fesr* > *tefsir. esk.* § ❶ Kısa ve anlaşılması güç bir metni açıklayan, açıklığa kavuşturan, metnin anlam ve amacı üstünde yorumda bulunan. [*Ing.* Interpreter; *Fr.* Qui explique]. ☆ *Eşanl.* **yorumlayıcı, yorumlayan**; § ❷ *din.* Kur'an surelerini islâm dini kurallarına göre yorumlayan din bilgini. [*Ing.* Commentator on the Quran; *Fr.* Commentateur du Coran].

müfessiran, müfessirin, ç. i. *esk.* **müfessir'**in çoğulu.

müfettih, s. *Osm.* < *Ar. feth* > *teftih. esk.* § ❷ Açan, açıcı; § ❷ i. *tıp. esk.* Tıkanıklığı gideren ilâç, Iştah açıcı ilâç. Geğirtici, geğirtken ilâç. [*Ing.* Medicine that removes obstructions, who opens].

müfettin, s. *Osm.* < *Ar. fitne* > *teftin. esk.* § ❶ Fitneci, fitne, koğucu; § ❷ Fettan, şaşırtıcı bir hayranlık uyandıran, büyüleyici. [*Ing.* That tries one much, that seduces, that bewitches].

müfettiş, i. *Osm.* < *Ar. fetş* > *teftiş.* Yürütülmekte olan bir hizmetin denetimini yapan ve bu konuda vardığı sonuçları, hizmeti yürüten teşkilâtın merkezine birer rapor halinde bildirmekle görevli olan memur. [*Ing.* Inspector; *Fr.* Inspecteur]. ☆ *Eşanl.* **yoklamacı**; ◉ **hesap ~ leri**, *huk.* ◘ **Hesap**; ◉ **iş güvenliği ~ i**, *iş. huk.* ◘ **iş**; ◉ **maliye ~ i**, *huk.* ◘ **Maliye.**

müfettişlik,-ği, i. Müfettişin mesleği veya makamı. [*Ing.* Inspectorship; *Fr.* Charge et office d'inspecteur, inspection]; ◉ **haremeyn müfettişliği**, *teşk. tar.* ◘ **Haremeyn.**

müfettit, s. *Osm.* < *Ar. fett* > *teftit. esk. (Allt veya ilâç hk.)* Kıran, ezen, ufalayan.

müfettitat, ç. i. *esk.* Parçalayan, kıran âletler, ilâçlar.

müfevvaza, i. *Osm.*< *Ar. müfevveza. huk.esk.* Mihri belirtilmeden velisi tarafından evlendirilen kadın. *(Bu durumda, müfevvaza için mihri misil vermek gerekir, verilmedikçe kadın, kocasıyle cinsî münasebeti reddedebilir).* [*Ing.* Who contracted marriage with a renunciation of legal dowry *(wife)*].

müfezzi, s. *Osm.* < *Ar. fez'* > *tefzi' esk.* Şaşırtan, korkutan, şaşkınlıkla baktıran. [*Ing.* That frightens, that threatens, menacing].

müfhim, s. *Osm.* < *Ar. fahm* > *ifhām. esk. (Bir konuda)* Başkasına ağız açtırmayan, susturan, yıldıran. [*Ing.* That completely silences, that reduces one to silence].

müfid, s. ◘ **Müfit.**

müfide, s. *esk.* § ❶ **Müfid'**in dişili; § ❷ i. Kadın adı.

müfik, s. *Osm.* > *Ar. ifākat. esk. (Hasta hk.)* § ❶ Şifa bulan, iyileşen, iyi olan. [*Ing.* Recovering from an illness]; § ❷ *(şiir hk.)* Gayet güzel, mükemmel. [*Ing.* Admirable, excellent *(poem)*].

müfit, s. *Osm.* < *Ar. fevd* > *ifāde* > *müfid. esk.* § ❶ Yararlı, faydalı. [*Ing.* Useful, advantageous; *Fr.* Utile, avantageux,-euse]; § ❷ Anlatan. [*Ing.* That conveys a meaning; *Fr.* Signifie qch, pleine de sens]; § ❸ i. Erkek adı.

müfiz, s. *Osm.* < *Ar. feyz* > *ifaza «Feyiz veren, feyizlendiren, iyilik ve bereket veren»* anlamında Tanrı'nın sıfatlarından. [*Ing.* Who bestows, gives abundantly].

müfkir, s. *Osm.* < *Ar. fakr* > *ifkār. esk.* Yoksullaştıran, yoksul bırakan. [*Ing.* That impoverishes].

müflih, s. *Osm.* < *Ar. felāh*, kurtuluş > *iflāh. esk.* Esenliğe kavuşan, kurtulan. [*Ing.* Successful, prosperous, happy, righteous].

müflihane, z. *esk.* Kurtulana yaraşır biçimde. [*Ing.* Prosperously; *Fr.* Heureusement, prospèrement]

müflihin, müflihun, ç. i. *esk.* Esenliğe kavuşanlar, kurtulanlar.

müflik, s. *Osm.* < *Ar. esk.* Usta, çok iyi *(şair)*. [*Ing.* Wonderful *(poet)*].

müflis, s. *Osm.* < *Ar. iflās.* Parasını tüketmiş, bir işte bütün parasını batırmış, iflâs etmiş *(kimse)*. [*Ing.* Bankrupt, insolvent, penniless; *Fr.* Qui a fait faillite, failli].
☆ *Eşanl.* **batkın.**

müflisan, müflisin, ç. i. *esk.* § ❷ Parasız kalanlar; § ❷ Parasının hepsini bir işte batıranlar.

müflise, s. *esk.* **Müflis'**in dişili.

müflisen, z. *esk.* Parasını bir işte batırarak.

müfni, s. *Osm.* < *Ar. fena'* > *ifnā. esk.* Yok eden, mahveden. [*Ing.* That annihilates, destroys, destructive].

müfrag, s. *Osm.* < *Ar. ifrāg. esk. (Kalıba)* Dökülmüş. [*Ing.* Cast in a mold].

müfred, s. ◘ **Müfret.**

müfredat,-tı /müfredat/, ç. i. *Osm.* < *Müfred. esk.* § ◉ Basit şeyler; § ❷ Tamamı bilinen, şeylerin ayrıntıları, bireyleri. [*Ing.* Details, particulars, enumeration, detailed inventory; Fr. Choses ou mots simples, non-composé, détail]; § ❷ *huk.* Bir tacirin menkul ve gayrimenkul malları ile sahip olduğu aksiyon ve obligasyon gibi kıymetli evrakı ve öteki kıymetleri anlatan terim.
~ **defteri**, *tic.* Yapılacak işlerin ayrıntılı ve tahminî listesi; bu liste kesin bir taahhüt değil, bir ön projedir. *(Müfredat defterinde, şekli, maddî değeri, hacmi, kullanılan malzemenin kalite ve fiyatları belirterek yapılacak işlerin hepsi hakkında bilgi verilir. İşlerin gerçekleştirilme süresi, kontrol usulü, kabul şekli ve bunların düzenlenmesi açıklanır. Tam bir müfredat defteri şu alt bölümlere ayrılır; ispat edici, tarif edici, miktar bildirici ve tahmin edici, müfredat defterleri).*
~ **listesi**, *mar.* Müfredat cetveli. Perakende satış mağazalarında faturaya eklenen ve faturada yazılı meblâğın müfredatını gösteren cetvel. [*Ing.* Inventory; *Fr.* Liste détailles].
~ **programı**, *eğt.* ◘ **Program.**

müfret, s. *Osm.* < *Ar. ferd* > *müfred. esk.* § ❷ Tek, yalnız, benzeri olmayan. [*Ing.* Singular, a single couplet, single, separate, isolated, simple, not compound; *Fr.* Unique]; § ❷ *ed. esk.* Divan edebiyatında iki mısrası birbiriyle kafiyeli olmayan beyitlere verilen ad. *(Divanların sonunda «müfredat» veya «efradı müfredat» başlığı altında yer alırdı);* § ❸ *gram. esk.* Tekil, teklik.

müfrez, s. *Osm.* < *Ar. ferz* > *ifrāz. esk.* Ayrılmış, bir bütünden ayrılmış, bölünmüş. [*Ing.* Separated, detached; *Fr.* Séparé d'un tout, détaché,-ée].

müfreze[1], s. *esk.* **Müfrez**'in dişili.

müfreze[2], i. *Osm.* < *Ar. müfrez. ask.* Çeşitli askerî görev ve hizmetlerin yapılması için, küçük birliklerden, belli bir kuruluşa bağlı kalmadan geçici olarak meydana getirilen özel askerî gruplara verilen ad. [*Ing.* Detachment *(of troops); Fr.* Détachement]; ⊙ **emniyet ~ si**, *ask.* **Emniyet**; ⊙ **~ yi askeriye**, *esk.* Askerî kol; ⊙ **askerî ~**, *ask.* ◘ **Askerî**; ⊙ **atış ~ si**, *esk.* ◘ **Ateş**; ⊙ **baskın ~ si**, *ask.* ◘ **Baskın**; ⊙ **karakol ~ si**, *ask.* ◘ Karakol.

müfrid, s. *Osm.* < *Ar. ferd* > *tefrid. esk.* § ❶ Tek başına bırakan; § ❷ *fiz.* ◘ izolatör

müfrig, s. *Osm.* < *Ar. firâg* > *ifrag. esk.* § ❶ Döken, dökücü; § ❷ *tıp. (organ hk.)* Boşaltan, ifrazat yapan, salgı çıkaran.

müfriga, s. *Osm.* < *Ar. müfrig. esk.* Dökücü, söktürücü.

müfrit, s. *Osm.* < *Ar. fart* > *ifrât.* § ❶ Bir şeyi normal sınırın ilerisine vardıran, aşırı. [*Ing.* Who exceeds bounds, excessive, beyond bounds, extremist; *Fr.* Qui exagère]; § ❷ Mübalâğalı. [*Ing.* Exagerated; *Fr.* Exagératif,-ive].

müfrite, s. *esk.* **Müfrit**'in dişili.

müfsid, s. ◘ **Müfsit.**

müfsidane, z. *esk.* Fesatlıkla, arabozuculukla.

müfside, s. *esk.* **Müfsid**'in dişili.

müfsidin, ç. i. *esk.* Bozanlar, ara açanlar, birbirine düşürenler.

müfsit, s. ç: **Müfsidin**. *Osm.* < *Ar. fesâd* > *ifsâd* > *müfsid. esk.* § ❶ Bozan, fenalaştıran, kötüleştiren. [*Ing.* Corrupter; *Fr.* Qui gâte, qui corrompt]; § ❷ ◘ Arabozan.

müft, s. *Osm.* < *Fars. esk.* Bedava, bedelsiz, karşılıksız. [*Ing.* Without payment, gratis, free; *Fr.* Gratuit,-uite].

müftasıd, s. *Osm.* < *Ar. fasd* > *iftisâd. esk.* Kan alan, kan alıcı, damardan kan alan. [*Ing.* Who opens a vein, who bleeds, bled].

müftazih, s. *Osm.* < *Ar. fazh* > *iftizâh. esk.* Yaptığı fenalıklar yüzüne vurularak şerefsiz bir duruma düşmüş, rezil olmuş. [*Ing.* Exposed and disgraced for evil deeds, infamous].

müfteal, s. *Osm.* < *Ar. fi'l* > *ifti'âl.. esk.* Yapma, uydurma, sahte, düzme.

müftehir, s. *Osm.* < *Ar. fahr* > *iftihâr. esk.* § ❶ Bir şeyi övünç bilerek onunla sevinen, övünen, övüngen. [*Ing.* Who glories in, proud *(of); Fr.* Qui se vante, se glorifie]; § ❷ Şanlı, şerefli. [*Ing.* Glorious; *Fr.* Glorieux,-euse]; § ❸ Parasız iş gören. [*Ing.* Honorary; *Fr.* Honoraire]. ☆ *Eşanl.* **onursal, fahrî.**

müftehirane, z. *esk.* Övünçle.

müfteri /müfterî/, s. *Osm.* < *Ar. feriyy* > *iftirâ. esk.* Karacı, kara çalıcı, suç yükleyen. [*Ing.* Slanderer, false accuser; *Fr.* Calomniateur,-trice].
☆ *Eşanl.* **iftiracı.**

müftü, i. *Osm.* < *Ar. fetvâ* > *iftâ.* § ❶ İl ve ilçelerde Müslümanların din işlerine bakan görevli. [*Ing.* Official expounder of Muhammedan law, mufti; *Fr.* Mufti, interprète autorisé, de la loi musulmane]; § ❷ teşk. tar. Bir olay veya işlem konusunda şeriatın emrini, çözümünü fetva ile belirten kimse. [*Fr.* Mufti, jurisconsulte qui examine les points de droit controversés et rend des sentences *(fatwa)*].

müftülük,-ğü, i. Müftünün işi veya makamı. [*Ing.* Function or office of a Mufti; *Fr.* Charge ou office de müftü].

müge, i. *Fr. muguet. bot.* ◘ **inciçiçeği.**

mühendis, i. *Osm.* < *Ar.* Mühendislik mesleğinden olan kimse. [*Ing.* Engineer; *Fr.* Ingénieur]; ⊙ **askerî ~**, *ask.* ◘ **Askerî**; ⊙ **makine ~ i**, *tekn.* ◘ **Makine**; ⊙ **uçak ~ i**, *hava.* Uçak veya parçalarının plânlarının hazırlanmasında ve uçak imalâtında ehil olan mühendis. [*Ing.* Aeronautical engineer; *Fr.* Le génie aéronautique].
~ **bağı**, *den.* Bindirme kancabağı veya kavalye bağı.
~ **böceğigiller**, *zool.* ◘ **Geometresgiller.**

mühendis.böceği, b. i. *zool.* Pulkanatlılar *(Lepidoptera)* takımının Geometresgiller *(Geometridae)* familyasından, dolaştığı yerleri sanki ölçüyormuş gibi hareket eden bazı kelebek tırtıllarına verilen ad. *(Mühendisböceği diğer tırtıllar gibi sürünerek ve bükülerek yürüyecek yerde ön ayaklarıyle tutunduktan sonra vücudunu halka şeklinde kaldırarak arka kısmını tutunduğu yöne doğru çeker.)* [*Ing.* Geometer, looper, inchworm, measuring worm, spanworm; *Fr.* Arpenteuse, géomètre].

mühendis.böceğigiller, ç. b. i. *zool.* ◘ **Geometresgiller.**

mühendis.hane /mühendis.hâne/, b. i. *Osm.* < *Ar.* + *Fars.* Eskiden, topçu subayı ve mühendis yetiştiren okullara verilen ad. [*Ing.* School of engineering; *Fr.* École de génie].

mühendislik,-ği, i. *Osm.* < *Ar.* Yol, köprü, yapı, gemi ve uçak yapımı ile maden, su ve elektrik işleri gibi bayındırlık ve zanaatle ilgili teknik çalışmalardan birini konu edinen meslek. [*Ing.* Engineering; *Fr.* Le génie]; ⊙ **antropometrik ~**, *hava.* Hava donanımını bu donanımı çalıştıracak şahısların konfor, emniyet ve verimini gözönünde bulundurarak plânlamak ve inşa etmek işi. [*Ing.* Anthropometric engineering; *Fr.* Le génie anthropometrique]; ⊙ **inşaat mühendisliği**, *inş.* ◘ **inşaat**; ⊙ **ses mühendisliği**, *akust.* Elektrik muhabere mühendisliğinin, sesin her şekildeki reprodüksiyonu ve bunlara mahsus kriterleri tesis etme işlemiyle ilgili dalı. [*Ing.* Acoustic engineering; *Fr.* La génie acoustique].
~ **jeolojisi**, *jeol.* Jeolojinin yapı işlerinde uygulanması. [*Ing.* Engineering geology; *Fr.* Géologie civile].

mühenned, s. ve i. < *Hint. esk.* Hint çeliğinden yapılmış *(kılıç)*. [*Ing.* Of Indian steel *(sword)*].

mühevvil, s. *Osm.* < *Ar. hevl* > *tehvil. esk.* Dehşetli, korkunç, korkutan. [*Ing.* That terrifies, terrifying, horrible; *Fr.* Terrible, horrible, terrifiant,-ante].

mühеykel, s. *Osm.* < *Ar. heykel. esk.* Heykeli andıran, heykel gibi iri yarı. [*Ing.* Huge, giant, clumsily built].

mühеymin, s. *Osm.* < *Ar. Heymenet. esk.* «*Korkudan koruyan*» anlamında Tanrı'nın sıfatlarından.

mühеyya /mühеyyâ/, s. *esk.* Belirli bir işe yarayacak durumda olan, hazır. [*Ing.* Disposed in order, prepared, ready; *Fr.* Préparé,-ée, prêt, prête].

mühеyyi, s. *Osm.* < *Ar. hey'et* > *tahyi'e. esk.* § ❶ Bir şeyi belirli bir işe yaratacak duruma sokan, hazırlayan. [*Ing.* Predisposing, that puts in shape, forms or prepares; *Fr.* Qui prépare, prédispose]; § ❷ Bir hastalığı, hazırlayan.

mühеyyiç, s. *Osm.*< *Ar. heyecân* > *tehyic* > *mühеyyic. esk.* Heyecan veren, heyecanlandırıcı. [*Ing.* That stirs up, excites, stimulant, exciting, stirring; *Fr.* Excitant, -ante, qui inspire l'enthousiasme].

mühezzeb, s. *Osm.* < *Ar. hezb* > *tehçib. esk.* Düzeltilip oluna konulmuş, eğitilmiş, temizlenmiş.

mühezzib, i. *Osm.* < *Ar. hezb* > *tehzib. esk.* Düzeltilip yoluna koyan, eğiten, temizleyen.

mühezzibe, s. *esk.* **Mühezzib**'in dişili.

mühib, s. *Osm.* < *Ar. heybet* > *ihâb. esk.* § ❶ Korkular, heybetli, aynı anda korku ve saygı uyandıran. [*Ing.* Awful, dreadful, venerable, revered, grave]; § ❷ Tehlikeli. [*Ing.* Dangerous; *Fr.* Dangereux,-euse].

mühibe, s. *esk.* **Mühib**'in dişili.

mühim,-mmi, s. *Osm.* < *Ar. hemm* > *mühimm.* Önemli, ehemmiyetli. [*Ing.* Important, urgent, considerable, indispensable; *Fr.* Important,-ante, considérable].
~ **kaza**, *hava.* Herhangi bir kişinin öldüğü veya ağır yaralandığı veya hava gemisinin harap olduğu veya ağır hasara uğradığı bir kaza. [*Fr.* Accident grave].

mühimmat /mühimmât/, ç. i. *Osm.* < *Ar. mühimme.* § ❶ *ask.* Savaş gereçleri, ateş için kullanılan cephane: *topçu mühimmatı, piyade mühimmatı.* [*Ing.* Munitions, ammunition; *Fr.* Munition]; § ❷ *esk.* Önemli ve gerekli şeyler, malzemeler; ⊙ **kıta elindeki ~**, *ask.* Kıta ikmal maddeleri yüküne dahil ve bu yükün üstünde bulundurulmasına yetki verilmiş fazlalar. *(Bu mühimmat kullanan birliğin fiilî sorumluluğu altındadır ve birlik geçici ikmal maddeleri ihtiyatlarında ve silâh mevzilerindeki mühimmat meydanında bulundurulabilir).* [*Ing.* Ammunition in hands of troops].
~ **aktarma yeteneği**, *ask.* Bir mühimmat birliğinin, bir günde aktarılan mühimmat tonu olarak ifade edilen mühimmat taşıma yeteneği. [*Ing.* Ammunition lift capability].
~ **aktarması**, *ask.* Mühimmatın bir sabit noktadan bir taşıt aracına, bir taşıt aracından bir sabit noktaya, bir taşıt aracından bir taşıt aracına, bir sabit noktadan civardaki bir sabit noktaya nakli işlemi. *(Bu işlem, mühimmatın fiilen bir noktadan kaldırılıp bir başka noktaya konması fiilini içine alır).* [*Ing.* Ammunition lift].
~ **bakımı**, *ask.* Münferit mühimmat kalemlerinde, ambalâjlarda veya mühimmat ana parçalarında dış yüzey bozukluklarını önlemek için yapılan çalışma. *(Mühimmatın parçalara ayrılması veya ana parçaların değiştirilmesi işlemini içine almaz).* [*Ing.* Ammunition maintenance].
~ **dağıtma noktası**, *ask.* Küçük birliklere cephane ikmalinin yapıldığı yer. [*Ing.* Ammunition point].
~ **deposu**, *ask.* Muharebe bölgesinin gerisinde mühimmatın teslim alındığı, sınıflandırıldığı ve yerleştirildiği bir depo. [*Ing.* Ammunition depot].
~ **etiketi**, *ask.* İmal edilen her bir kafile için hazırlanmış tanıtma kartı. *(Mühimmatın cinsini ve bileşimini bildirir, kafile numarasını ve imalâtçının ismini belirtmek suretiyle cephaneyi teşkil eden unsurları tanıtır. İcabında, mühimmata gösterilecek özene ait talimatı da kapsar).* [*Ing.* Ammunition data card].
~ **ihtiyacı ikmal oranı**, *ask.* Herhangi bir kuvvetin harekâtını devam ettirmesi için gerekeceği tahmin edilen ve belirli bir zaman sınırlamasına tâbi olmayan mühimmat miktarı. *(Silâhlarla sarfedilen cephane için, silâh başına bir günde sarfedilen atım olarak, toplu tahsis mühimmat kalemleri için, diğer ölçü birimleri ile ifade edilir. Taktik komutanlar, plânlanmış taktik harekâta devam edebilmek için gerekli mühimmat ihtiyaçlarını belirtmek konusunda, belirli fasılalarla, mühimmat ikmal oranlarından faydalanırlar. İstekler emir ve komuta kanalları ile bildirilir ve her kademede birleştirilir. Her komutan, birliği dahilinde ikmal oranını tayin ederken, mühimmat ihtiyaç ikmal oranını dikkate alır).* [*Ing.* Ammunition required supply rate].
~ **ikmal noktası**, *ask.* Kullanılacak birliklere veya bir kullanacak birlik tarafından kişilere veya ast birliklere dağıtılmak üzere mühimmatın hazır bulundurulduğu ileri nokta. *(Bu tesis, mühimmatı teslim alacak, sınıflandıracak, depolayacak ve dağıtacak şekilde teşkilâtlandırılmış olabilir ve hizmet destek personeli tarafından yönetilebilir ya da sadece mühimmatın elde bulundurulması ve şahıslara, gruplara veya ast birliklere dağıtılması maksadıyle, kullanılacak birliğin mensupları tarafından yönetilen geçici bir depolama noktası olabilir).* [*Ing.* Ammunition dump, distribution point].
~ **ikmal tesisi**, *ask.* Stok kayıtlarını tutmak ve mühimmatın alınması, sınıflandırılması, depolanması ve dağıtımı için gerekli işleri yapmak üzere kurulmuş bir tesis. *(Depoları, mühimmat ikmal noktalarını, indirme istasyonlarını, oto indirme noktalarını, geçici depoları, dağıtma noktalarını ve mühimmatın alındığı, depolandığı, sınıflandırıldığı veya dağıtıldığı di-*

ğer bütün tesisleri içine alan genel bir terimdir). [*ing.* Ammunition supply installation].

~ **kafile numarası,** *ask.* Bir imalâtçıya ait belirli miktarda mühimmatı tanıtan kod numarası. *(Numara her mühimmat kafilesine, imal edildiği zaman verilir).* [*ing.* Ammunition lot number].

~ **tadilâtı,** *ask.* Mühimmat ve füze kalemlerinde, ıslâh işlemi için gerekli geniş iş yerlerine ve donatıma ihtiyaç göstermeden, ana parça değiştirmeleri türünden imalât değişiklikleri sonucu meydana gelen tadilât. [*ing.* Ammunition modification].

~ **tanıtma kodu,** *ask.* Mühimmatı tanıtmak ve sahraya ikmalini kolaylaştırmak üzere her mühimmat kalemine ayrılan kod sembolü. *(Örneğin P5HBA. Burada ilk iki harf ilgili ordudonatım kataloğuna, geri kalan üç harf ise silâh grupuna, tip ve modeline ve ambalâj şekline delâlet eder. Hafif silâh mühimmatında, mühimmatın cinsi gösterilir).* [*ing.* Ammunition identification code].

~ **tertip atelyesi,** *ask.* Birbirine benzer mühimmat mevzilerinden meydana gelmiş bir gruptan herhangi birinin bileşiminde bulunan ara parçaların bir araya getirilmesi maksadıyle tam bir işletme tesisi kurmak için gerekli bina, donatım ve tesisleri kapsayan müessese. [*Ing.* Ammunition loading line].

~ **uzmanı,** *ask.* Çeşitli tipten mühimmatın özellikleri ve nitelikleri hakkında bilgiye sahip; koruması, elden geçirilmesi, depolanması, bakımı, ıslâhı konularında özel olarak yetiştirilmiş bir kimse. *(Bir ordudonatım tesisinde görevli mühimmat uzmanı, mühimmat inceleme ve sınırlandırma şubesi müdürü olarak görev yapar. Mühimmat konusunda komutana karşı sorumlu ve rapor vermekle görevlidir).* [*Ing.* Ammunition inspector].

~ **ve zehirli maddeler açık depolama sahası,** *ask.* Patlayıcı maddeler ile zehirli maddelerin depolanması için özel olarak hazırlanmış saha. *(Raporlarda, emniyet mesafesi faktörleri bakımından depolama için yasaklanmış çevredeki bölge bu saha içine alınmaz. Barikatlar ve uydurma örtüler bölgeye dahildir).* [*Ing.* Ammunition and toxic material open space].

mühimme, i. *Osm.* < *Ar. esk.* § ● **Mühim**'in dişili; § ❷ Önemli, uğraştırıcı, güç ve acele iş. [*Ing.* Important or urgent affair; *Fr.* Affaire importante, urgente].

~ **defteri,** *esk.* Osmanlı devletinde, sadaret dairesinde tutulan defterlerden biri. [*Ing.* Book of records of the Imperial Assembly of State].

~ **odası,** *esk.* Divanı Hümayunda mühimme defterlerinin tutulduğu oda. [*Ing.* Bureau for the management of pressing affairs of importance in a Government Ministry].

mühimsemek (-i), f. *esk.* Önemli kabul etmek, önem vermek. [*Ing.* To consider important; *Fr.* Attacher de l'importance à qch., prendre qch. au sérieux].

☆ *Eşanl.* **önemsemek.**

mühin, s. *Osm.* < *Ar. hevn* > *ihâne. esk.* § ● Hor gören. [*Ing.* Despiser, contemner; *Fr.* Méprisant,-ante, dédaigneux, -euse]; § ❷ Hakir, aşağı, alçak. [*Ing.* Vile, base, despicable; *Fr.* Vil,-vile, bas, -basse, ignoble]; § ● Ihanet eden.

mühine, s. *esk.* **Mühin**'in dişili.

mühlet,-ti, i. *Osm.* < *Ar.* § ● Bir işin yapılması veya bir borcun ödenmesi için verilen, tanınan belirli süre. [*Ing.* Delay, grace; *Fr.* Délai]. ☆ *Eşanl.* **vade, önel;** § ❷ *huk.* Bir borcun veya yükümlülüğün yerine getirilmesi, bir işlem yapılması için kanun veya hâkim veya ilgili kişi tarafından tayin edilen süre. *(Aynı anlamda olmak üzere kanun metinlerinde ecel, vade, müddet, mehil terimleri de kullanılır).* [*Ing.* Time allowed]. ◘ **Süre.**

mühlik, s. *Osm.* < *Ar. helâk* > *ihlâk. esk.* Helâk eden, öldürücü, tehlikeli. [*Ing.* That destroys, kills, destructive, fatal, deadly, dangerous; *Fr.* Qui fait périr, mortel,-elle, dangereux,-euse, fatal,-ale].

mühlike, s. *esk.* **Mühlik**'in dişili.

mühliye, i. *bot.* İkiçeneklîler *(Dicotyledoneae)* sınıfının, Ihlamurgiller *(Tiliaceae)* familyasından Hindistan'da ve tropiklerde yetişen, 1-2 m. yüksekliğinde, bir yıllık bit bitki. Yaprakları oval lanseolattır, lamina tabanında iki yatay uzantısı vardır. Çiçekler yaprakların koltuğunda 1 veya 2 tanedir. *C. capsularis* adlı türünün meyvesi toparlak bir kapsül. *C. olitorius* adlı türünün meyvası silendrik ve uzun bir kapsüldür. Her iki türün gövdesinden jüt adını taşıyan ve dokumacılıkta önemli bir elyaf elde edilir. *C. olitorius* Güney Anadolu'da da yetişir ve geniş sürgünleri sebze olarak kullanılır. [*Lat., Ing.* ve *Fr.* Corchorus].

mühmel, s. *Osm.* < *Ar. heml* > *ihmâl. esk.* § ● Boşlanmış, bırakılmış, terk edilmiş, ilgisizliğe uğramış. [*Ing.* Neglected, unattended, abandoned; *Fr.* Abandonné,-ée]; § ❷ Özensiz: *Mühmel bir giyiniş.* [*Ing.* Careless, slovenly, untidy; *Fr.* Négligé, -ée]; § ● Bakımsız kalmış: *Mühmel bir bina;* § ● *(söz hk.)* Anlamsız, boş; § ● *gram. (Harf hk.)* Noktasız. [*Ing.* Undotted *(letter)*].

mühmelane, z. *esk.* Baştan savarcasına, ilgisizce.

mühmelat /mühmelât/, ç. i. *Osm.* < *Ar. mühmel. esk.* § ● Anlamsız, boş sözler. [*Ing.* Words devoid of definite meaning, expletives; *Fr.* Paroles dépourvues de sens]; § ❷ *gram. esk.* Edatlar, kendi başlarına bir anlamı olmayan kelimeler.

mühmele, s. *esk.* **Mühmel**'in dişili.

mühmil, s. *Osm.* < *Ar. hemil* > *ihmâl. esk.* İhmal eden, başından atan, bakmayan, savsaklayan, önem vermeyen. [*Ing.* Who neglects, neglectful careless, indifferent, unconcerned; *Fr.* Négligent,-ente].

mühr, i. ◘ **Mühür.**

mühre, i. *Osm.* < *Fars.* § ● *kâğıtç.* Kâğıda yumuşaklık, parlaklık ve düzlük vermek için kullanılan camdan âlet; § ● *esk.* Bir çeşit yuvarlak, küresel şey, topçuk; § ● Cam boncuk. [*Ing.* Stone or glass bead]; § ● Deniz böceği kabuğu. [*Ing.* A kind of small shell resembling a pearl]; § ❷ Demirci çekici. [*Ing.* Black-smith's hammer]; § ● Yılanın başında bulunan taca benzer çıkıntı. [*Ing.* Stone found in the head of a serpent]; § ● *anat.* Yara kabuğu veya nasır; § ● *esk.* Omur kemiği. ☆ *Eşanl.* **Mühre-i püşt;** § ● *avc.* Avlanacak hayvanları çekmek için kullanılan çığırtkan kuş *(Ördek, keklik v.b.). (Son zamanlarda bu iş için plastikten yapılmış ördek ve teyp de kullanılmaktadır).* ☆ *Eşanl.* **müre;** § ● *ciltç.* (a) Ciltlenecek bir kitabın sırtına kâğıt yapıştırmak ve kaplama sırasında deriye biçim vermek için kullanılan kemik ıstaka. [*Ing.* Smoother; *Fr.* Lissoir]; (b) Kitap kenarlarını yaldızlamak için kullanılan kulplu akik taşı. [*Ing.* Burnisher; *Fr.* Brunissoir]; § ● *san.* Tezhip ve minyatür yaparken sürülen altın yaldızı parlatmak için kullanılan, camdan veya deniz böceği kabuğundan âlet. [*Ing.* Shell used for giving smoothness and glossiness to paper]; § ❷ *kuymc.* (a) Altın, gümüş v.b.'yi toz haline getirmek için kullanılan, genellikle yeşim taşından yapılan tokmağa benzer âlet. [*Ing.* Hammer]; (b) Yüksek sıcaklıktaki kaynak işlemi sırasında kuyumcunun gümüş ve bakır kombina üzerine kuvvetle uyguladığı darağacı biçimindeki âlet. [*Ing.* Polishing iron, slick (-chisel); *Fr.* Lissoir]; § ● *mek.* Perdahlama işleminde kullanılan makine veya âlet. [*Ing.* Smoothing-machine; *Fr.* Lisseuse, lissoir]; § ● *oyun. esk. (Tavlada)* Pul. *(satrançta)* taş. [*Ing.* Chessman counter]; § ● *vet.* Dizin yan tarafında çıkan kemik urlar. *(Bunlar körelmiş tarak kemiklerinin tepesinde oluşur ve çoğunlukla dizi kaplar. Özellikle eklemin iç yüzünde görülür ve atçılıkta «çember kız» denen arızayı yapar).*

~ **tahtası,** *kâğıtç.* Üzerinde kâğıt perdahlanan tahta. *(Pastarak de denir. Ihlamur ağacından tek parça olarak, ortası çukurca biçimde ve çeşitli boylarda yapılırdı).* [*Ing.* Smooth, hard board on which paper is polished].

mührelemek (-i), f. *esk.* Mühre ile kâğıda cilâ vermek, kâğıdı parlatmak, düzeltmek. [*Ing.* To polish or burnish with a round burnisher; *Fr.* Lisser].

mühreli, s. Mühre ile cilâlanmış. [*Ing.* Polished, burnished; *Fr.* Lissé *(papier)*].

~ **kâğıt,** ◘ **Kâğıt.**

mühresenk,-ğ,ı i. *Osm.* < *Fars. esk.* § ● Alaca somaki, balgamtaşı. [*Ing.* Onyx *(for making beads); Fr.* Onyx]; § ● *san.* Süsleme nakışlarını ve yaldızları mührelemekte kullanılan araç. ☆ *Eşanl.* **mühretaşı.**

mührü.süleyman, b. i. *bot.* Birçeneklîler *(Monocotyledoneae)* sınıfının Zambakgiller *(Liliaceae)* familyasından, 20-60 sm. boyunda, çok yıllık otsu bir bitki. Yaprakları sapsız, oval-eliptik şekillidir. Çiçekler aynı sap üzerinde toplanmış 2-6 çiçekli sarkık salkımlar halindedir. Meyva küre şeklinde kırmızı bir bakkadır. Rizomları *(Rhizoma Plygonati)* müsila], şekerler, saponin, biraz tanen ve asparagin taşır. Yapraklarda vitamin C vardır. Hafif kabız kusturucu ve idrardaki şeker miktarını azaltıcı özellikleri vardır. Harîcen *(ezilmiş taze rizom veya dekoksiyon)* cilt üzerindeki yaraları iyi etmek için kullanılır. Veteriner hekimliğinde atlara balgam söktürücü olarak verilir. [*Lat. Polygonatum multiflorum; Ing.* Solomon's seal; *Fr.* Sceau-de-salomon].

☆ *Eşanl.* **boğumlucaotu.**

mühtecî, s. *Osm.* < *Ar. hicv* > *ihticâ. esk.* Hicveden, bir kimseyi şiir vasıtasıyle yeren, kınayan. [*Ing.* Who satirizes and is satirized *(poet)*, a lampoonist].

mühtecin, s. *Osm.* < *Ar. hecen* > *ihticân. esk.* Küçük yaşta evlendirilmiş, vaktinden önce kocaya verilmiş *(kız).*

mühtedi, s. *Osm.* < *Ar. hidâyet* > *ihtidâ. esk.* § ● Doğru yolu bulan, hidayete eren; § ● Kendi dinini bırakarak Müslümanlığı kabul eden. [*Ing.* Who embrace the true faith, converted to Islam, who obtains and follows a right direction; *Fr.* Converti à L'Islam].

mühtediye, s. *esk.* **Mühtedi**'nin dişili.

mühtelik, s. *Osm.* < *Ar. helâk* > *ihtilâk. esk.* Hiç düşünmeden kendini tehlikenin içine atan.

mühtez, s. *Osm.* < *Ar. hezz* > *ihtizâz* > *mühtezz. esk.* § ● Sarsılan, titreyen, titrek. [*Ing.* Trembling, vibrating, moving, agitated]; § ❷ Zevk ve sevinçten yerinde duramayan, oynayan.

mühtezze, s. *esk.* **Mühtez**'in dişili.

mühud /mühûd/, ç. i. *Osm.* < *Ar. mehd.* esk. Başlıklar.

mühür,-hrü, i. *Osm.* < *Fars. mühr.* § ● Üzerinde bir kimsenin veya bir kuruluşun adının, tersine kazılı bulunduğu ve imza yerine geçen maden, lâstik veya başka maddeden yapılmış âlet, damga. [*Ing.* Seal; *Fr.* Sceau, cachet]; § ● Bununla basılan ve imza yerine geçen ad. [*Ing.* Impression of a seal, seal; *Fr.* Sceau]; § ● Mühürün basıldığı yerde kalan iz; § ● Başın üzerinde halka meydana getirecek şekilde toplanmış saç. [*Ing.* Whorl of hair on the crown of the head]; § ❷ Kedinin damağında bulunan siyah nokta, ben. [*Ing.* Black stain on a cat's palate]; § ● *ed. esk. Mühür,* divan edebiyatında sevgilinin ağzı. *(Halk edebiyatında mühür denince daha çok göz anlaşılır);* § ● *huk.* İmza yerine kullanılan mekanik işaret; ◉ **mührü hümayun,** *tar.* Padişahların mutlak vekâletini taşıdıklarını göstermek için sadrazamlara verilen mühür. [*Ing.* The Imperial Seal of the Sultan; *Fr.* Le sceau impérial livré par le Sultan au Grand-Vizir]; ◉ **mührü sadaret,**

tar. Sadrazamlar tarafından resmî işlerde kullanılan mühür. [*Fr.* Sceau du Grand-Vizir]; ◉ **mührü Süleyman,** *tar.* Peygamber Süleymana ait olduğu söylenen üçgen biçimli mühür. [*ing.* Solomon's seal, seal-wort; *Fr.* Sceau de salomon]; ◉ **mührü şerif,** ◘ **Mührü hümayun;** ◉ **mührünü basmak,** *dey.* § ● Mühürlemek. [*Ing.* To seal; *Fr.* Sceller]; § ● *mec.* Bir şeyin doğruluğunu kesinlikle onaylamak. [*Ing.* To seal, to stamp, to be certain *(of a thing)*, to swear that it is right]; ◉ **mührünü yalamak,** *dey.* Sözünden dönmek. [*ing.* To go back on one's promise or agreement]; ◉ **damga ~,** *esk.* ◘ **Damga;** ◉ **hamam mührü,** *tar.* ◘ **Hamam.**

~ basmak, Mühürlemek. [*Ing.* To affix the seal, to stamp with a seal, to seal; *Fr.* Sceller, cacheter].

~ gözlü, *dey.* Koyu renkte, iri ve beğenilen gözleri olan kimseler için kullanılır.

~ kazdırmak (kazıtmak), *dey.* Mühür yaptırmak.

~ kazıcı, ◘ **Kazıcı.**

~ kazmak, *dey.* Bir maden üzerine bir kimsenin bir kuruluşun adını veya sanını ters olarak kazımak. [*Ing.* To engrave a seal].

~ kimde ise, Süleyman odur, *dey.* Yetki kimde ise, kuvvet ondadır.

~ kozalağı, ◘ **Kozalak.**

~ mumu, Mektup zarfı ve başka şeyler üzerine eritilip üstüne mühür basılan ve laka ile terementiden yapılan, çoğu kırmızı renkli madde. [*Ing.* Sealing wax; *Fr.* Cire à cacheter].

mühürcü, i. Mühür kazıyan ve yazan kimse. [*Ing.* Engraver of seals; *Fr.* Graveur de sceaux].

mühürcülük,-ğü, i. Mühürcü olma hali, mühürcünün yaptığı iş. [*Ing.* Engraving of seals].

mühürdar /mühürdar/, i. *Osm.* < *Ar. mühr.* + *Fars. dar* > *mührdâr. esk.* § ● Osmanlı devrinde büyük bir orunda bulunan bir kimsenin mührünü taşıyıp gereken kâğıtlara basmakla görevli kimse: *Sadaret mühürdarı.*- [*ing.* Keeper of the seals, private secretary of a minister of high official; *Fr.* Garde-sceau, secrétaire particulier]; § ● Özel kâtip.

mühürleme, i. § ● Mühürlemek eylemi. [*Ing.* Sealing; *Fr.* Cachetage]; § ● *huk.* (a) Kişiler tarafından yürütülen faaliyetlerin durdurulduğunu veya bu faaliyetlerin yürütüldüğü dükkân, eğlence yeri, bina ve benzeri yerlerin kapatıldığını ifade eden idarî işlem; (b) Resmî belgelerin ancak yetkili kişilerce açılmasını sağlayacak şekilde bir mühürle kapatılması.

mühürlemek (-i), f. § ● Bir yazı, belge v.b.'nin doğruluğunu veya kabul ve tasdik edildiğini belirtmek için altına mühür basmak: *Resmî bir belgeyi mühürlemek.* [*Ing.* To seal, to stamp with a seal; *Fr.* Cacheter, sceller]; § ● Açılırsa belli olsun diye, bir şeyin üzerine yapıştırılan mum veya kurşuna mühür basmak: *Gizli emirlerin bulunduğu bir zarfı mühürlemek. Bozuk bir radyoyu mühürlemek;* § ● *huk.* Yasalara, ahlâk veya sağlık kurallarına aykırı görülen iş, eğlence v.b. yerlerini faaliyetten men etmek amacıyla kapatmak: *Bizim dükkânı mühürlediler;* ◉ **ağzını ~,** *dey.* Belirli bir konuda hiç konuşmamak.

mühürlenmek, nsz. f. Mühürlemek eylemine konu olmak. [*Ing.* To be sealed, to be stamped with a seal; *Fr.* Être cacheté ou scellé].

mühürletmek (-i), f. Mühürlemek işini yaptırmak. [*Ing.* To let seal, to get stamped; *Fr.* Faire cacheter ou sceller].

mühürlü, s. § ● Altına veya üstüne mühür basılmış olan: *Mühürlü kâğıtları götür, mühürlenecekleri al getir.* [*Ing.* Sealed, under seal, stamped; *Fr.* Cacheté, scellé]; § ● Mühürle kapatılmış olan: *Müjgân atkısının içinden kırmızı mumla mühürlü bir büyük zarf çıkardı.*

mühürsüz, i. § ● Mührü olmayan; § ● Mühür basılmamış olan: *Mühürsüz nüshalar sahtedir.* [*Ing.* Unsealed, without a seal on it].

müj, i. *Osm.* < *Fars. esk.* § ● Kirpik [*Ing.* Eyelash; *Fr.* Cil]; § ● Kör duman, pus.

müjd, i. *Osm.* < *Fars. esk.* Bir kimseyi çok sevindiren, mutluluk veren haber: *Saklarım namına bir padişah'ı devranın, Ki edem müjd ü beşaret kim ederse tebşir.* [*ing.* Good news, joyful, tidings, present given to a bearer of good news; *Fr.* Bonne nouvelle, anonce d'une bonne nouvelle].

☆ *Eşanl.* müjde.

müjde, i. *Osm.* < *Fars.* § ● Sevinç haber: *Fakat anasını, babasını, razı ettiği gün ilk müjdeyi bana getirmişti.* [*Ing.* Good news, joyful tidings; *Fr.* Bonne nouvelle, nouvelle agréable et réjouissante]; ☆ *Eşanl.* **muştu;** § ● Sevinçli haberi ilk getiren kimseye verilen hediye veya bahşiş: *Müjdemi isterim.* [*Ing.* Present given to a bearer of good news; *Fr.* Présent qu'on donne à qn qui annonce une bonne nouvelle].

☆ *Eşanl.* **muştuluk;** § ❶ *ünl.* Sevinç haberi verileceği zaman söylenen söz: *Müjdel Anneanne müjdel (Bu anlamda «Müjdeler olsun» da kullanılır).*

~ vermek, Bir kimseye mutlu bir haber ulaştırmak: *Biz bu sabah nişanlandık bununla. Aslında, buraya gelmemiz sana müjde vermek içindi.* [*Ing.* To announce good news; *Fr.* Annoncer une bonne nouvelle].

☆ *Eşanl.* **müjdelemek.**

müjdeci, i. § ● Müjde veren kimse. [*Ing.* Messenger carrying joyful news; *Fr.* Qui annonce une bonne nouvelle]; § ● Eskiden hacılar kafilesinin hacdan dönmekte olduğunu saraya bildiren haberci; § ❶ i. *zool.* Zarkanatlılardan, arıya benzer, bedeni dolgun ve tüylü, yuvasını toprak altında yapan, arı gibi çiçektozu ve bal toplayan bir böcek.

müjdeci.başı, b. i. *teşk. tar.* Hacılar kafilesinin Mekke'den dönüşünü padişaha bildirmekle görevli memur. [*Ing.* Official communicating to the Sultan the good news on the occasion of the departure to and arrival from Mecca of the sürre alayı].

müjdelemek (-i, -e), f. Sevinçli bir haberi ulaştırmak, muştulamak. [*Ing.* To announce good news; *Fr.* Annoncer une bonne nouvelle].

müjdelenmek, ösz. f. Sevinçli bir haber olarak verilmek.

müjdelik,-ği, i. Bir haberi müjdeleyene verilen bahşiş veya hediye. [*Ing.* Present given to a messenger who brings good tidings; *Fr.* Présent qu'on donne à qn qui annonce une nouvelle agréable].

☆ *Eşanl.* **muştuluk.**

müje, i. *Osm.* < *Fars. esk.* Kirpik. [*Ing.* Eyelash; *Fr.* Cil].

müjek, i. *Osm.* < *Fars. esk.* Kirpikçik, küçük kirpik kılı. [*Ing.* A little eyelash].

müjgân /müjgân/, ç. i. *Osm.* < *Fars. müje* > *müjegân. esk.* § ● Kirpikler; § ● I. Kadın adı.

mükâab /mükâ'ab/, s. *Osm.* < *Ar. ka'b* > tek'ib. *mat. esk.* § ● Küp şeklinde olan, kübik. [*Ing.* Cube shaped, cube]; § ● i. Küp.

mükâberat /mükâberât/, ç. i. *esk.* § ● Tartışma sırasında ağız kalabalığıyle karşısındakini alt etmeye çalışmalar; § ● Kendini büyük görmeler, büyüklük taslamalar.

mükâbere /mükâbere/, i. *Osm.* < *Ar. kibr'-esk.* § ● Bir tartışma sırasında kurala uymaksızın ağız kalabalığıyle karşısındakini susturmaya, alt etmeye çalışma; § ● Kendini büyük görme, büyüklük taslama. [*Ing.* A putting on airs of greatness, assumption, pride, conceit].

mükâfaha, i. *Osm.* < *Ar. kefh* > *mükâfaha. esk.* § ● Yüz yüze gelme, karşılaşma. [*Ing.* A confronting, facing, coming face to face with another, a fighting, an encountering in open fight, a refuting an argument]; § ● Savaşma, dövüşme.

mükâfat /mükâfât/, I. *Osm.* < *Ar. kifâyet.* § ● Iyi bir iş, yararlık veya galibiyet karşılığında verilen armağan. [*Ing.* Compensating, recompensing, reward, compensation, retribution, bonus prize; *Fr.* Récompense]. ☆ *Eşanl.* **ödül;** § ● İyiliğe karşılık olarak yapılan iyilik: *Iyilik edenler, ecr ü mükâfatını görür.*

mükâfaten, z. *esk.* Mükâfat olarak. [*Ing.* As a reward].

mükâfele /mükâfele/, i. *Osm.* < *Ar. kefâlet. esk.* Birbirine kefil olma, karşılıklı kefil olma.

mükâfi /mükâfi/, s. *Osm.* < *Ar. kifâyet. esk.* § ● Eşit, beraber. [*Ing.* Alike, equal, equivalent]; § ● *mat. esk.* Parabol biçiminde olan *(eğri).* [*Ing.* Parabolic *(curve); Fr.* Parabolique].

☆ *Eşanl.* **parabolik.**

mükâfil /mükâfil/, i. *Osm.* < *Ar. kefâlet* > *mükâfele. esk.* Birbirine kefil olmayı kabul edenlerden her biri. [*Ing.* Who is a joint security of any agresment or undertaking].

mükâhhal /mükâhhal/, s. *Osm.* < *Ar. kuhl. esk.* § ● Sürmeli, sürme çekilmiş. [*Ing.* Tinged with kohl]; § ● Çimlenmiş, yeşillikle kaplanmış *(yer).* [*Ing.* Covered with green *(land)*].

mükâlebe /mükâlebe/, i. *Osm.* < *Ar. kelb,* köpek. *esk.* Köpekler gibi dalaşma, hırlaşma, köpekler gibi boğuşma, saldırma. [*Ing.* An acting like a dog by snarling, attacking with words etc. a being malignant, hurting one another].

mükâlemat, ç. i. *esk.* **Mükâleme'nin çoğulu.**

mükâleme /mükâleme/, i. ç: **mükâlemât.** *Osm.* < *Ar. kelâm. esk.* § ● Konuşma, karşılıklı konuşma. [*Ing.* Talking together, conversation; *Fr.* Conversation]; § ❷ Karşılıklı tartışma, bir antlaşma için delegeler arasındaki tartışma, konuşma. [*Ing.* Dialogue, conference, diplomatic negotiations]; § ● Yabancı dil öğrenmek için, iki dilde yazılmış cümleler.

~ memuru, Barış delegesi, antlaşma delegesi. [*Ing.* Commissioner to a conference, officer with the flag of truce].

mükâleme.name, b. i. *esk.* Bir yabancı dilde konuşmayı öğrenmek için iki dil üzerine düzenlenmiş kitap, konuşma el kitabı. [*Ing.* Conversation handbook].

mükârehe /mükârehe/, i. *Osm.* < *Ar. kedh* ve *kerâhet. esk.* Tiksinme, iğrenme.

mükâri /mükâri/, i. *Osm.* < *Ar. kirâ* > *mükârât. esk.* Eşya veya insan taşımak için deve, at, katır v.b. hayvanları kiraya veren kimse. [*Ing.* Who hires out mules, horses, etc., muleteur].

mükâşefat, ç. I, *esk.* **Mükâşefe'nin çoğulu.**

mükâşefe /mükâşefe/, i. *Osm.* < *Ar. keşf. esk.* § ● Inceleme. [*Ing.* Investigation]; ● Teftiş etme; § ● Meydana çıkarma, açığa çıkarma; § ● *tasav.* Inanışa göre hakikat ehlinin Tanrı sırlarına vâkıf olması ve ilâhî ışığı görmesi. [*Ing.* God's manifesting Himself openly to a saint, spiritual communion with God, ecstasy].

mükâşeha /mükâşeha/, i. *Osm.* < *Ar. keşh. esk.* Bir kimseye karşı kin duyma, kin besleme. [*Ing.* A cherishing a secret grudge aginst another].

mükâşif /mükâşif/, s. *Osm.* < *Ar. keşf* > *mükâşefe. esk.* § ● Keşfeden, bilinmeyen bir şeyi meydana çıkaran, kâşif; § ● *tasav.* İlâhî sırları anlayan, bilen, ilâhî ışığı gören *(derviş, ermiş).*

mükâteb /mükâteb/, s. ve i. *Osm.* < *Ar. kitâbet,* yazı yazma > *mükâbete. esk. huk.* Sahibi tarafından kendi kendisine satılması suretiyle azat edilen *(erkek esir)* köle *(kadına mükâtebe)* denir. [*Ing.* Promised freedom on payment of a stipulated price *(save)*].

mükâtebat, ç. i. *esk.* **Mükâtebe'nin çoğulu.**

mükâtebe /mükâtebe/, i. ç: **mükâtebat.** *Osm.* < *Ar. kitâbet,* yazı yazma, *esk.* Yazışma, haberleşme, mektuplaşma. [*Ing.*

Corresponding with one another in writing, correspondence; *Fr.* Correspondance].
~ **etmek**, Yazışmak, haberleşmek, -[*Ing.* To correspond; *Fr.* Correspondre].

mükâteme /mükâteme/, i. *Osm.* < *Ar. ketm, esk.* Gizleme, saklama. [*Ing.* A concealing *(one's secret)*, concealment, silence].

mükâtib /mükâtib/, s. *Osm.* < *Ar. kitâbet* > *mükâtebe. esk.* § ❶ Mektuplaşma, haberleşen, [*Ing.* Who corresponds by letter with another, correspondent]; § ❷ i. *huk. esk.* Tespit etiği ücreti ödediği takdırde kölesini hür bırakmayı kabul eden kimse. [*Ing.* Who agrees with his slave to set him free on payment of a stipulated price].

mükavaha /mükâvaha/, i. *Osm.* < *Ar. esk.* § ❶ Birbirine sövme, karşılıklı sövme. [*Ing.* A railing at one another, an abusing each other face to face]; § ❷ *(Savaşta)* Üstün gelme.

mükâyede /mükâyede/, i. *Osm.* < *Ar. keyd, hile, esk.* Hile yapma. [*Ing.* A making use of a device to outwit another; circumvention].

mükayele /mükâyele/, i. *Osm.* < *Ar. esk.* Bir davranışa veya söze aynen karşılık verme. [*Ing.* A measuring one another up, a giving mesaure for measure].

mükâyese /mükâyese/, esk. i. *Osm.* < *Ar. kiyâset, esk.* Anlayışlılık, incelik konusunda kendini başkalarından üstün görme. [*Ing.* A contending in sagacity or ingenuity, a using cunning in buying or selling].
~ **etmek**, Anlayışlılık, incelik konusunda kendini başkalarından üstün görmek. [*Ing.* To claim superiority in sagacity or ingenuity].

mükâzebe /mükâzebe/, i. *Osm.* < *Ar. kizb,* yalan. *esk.* Birbirine yalan söyleme. [*Ing.* A telling lies to one another, a lying falsehood]
~ **etmek**, Biribirine yalan söylemek. [*Ing.* To lie to one another].

mükebbire, i. *Osm.* < *Ar. mim.* Bazı camilerde revakların arkasındaki duvarın üstünde, dışarıya çıkma olarak yapılmış, balkon gibi küçük kısımlara verilen ad. *(Caminin hem içini, hem de dışını görebilen bu yerdeki müezzin, cami içindeki imamın tekbirlerini aynen tekrar ederek dışardakilerin de camideki cemaatle birlikte namaz kılmasını sağlar).*

mükedder, s. *Osm.* < *Ar. keder* + *küdüret* > *tekdir. esk.* § ❶ Üzgün, kederli, üzüntüsü olan. [*Ing.* Grieved, sad, vexed, made turbid, disturbed; *Fr.* Affligé,-ée, attristé, -ée, triste]; § ❷ Bulanık, net olmayan; § ❸ Azarlanmış, paylanmış.
~ **olmak**, Üzülmek, kederlenmek.

mükedderane, z. *esk.* Üzgün olarak, üzülerek. [*Ing.* Sorrowfully, sadly, distressedly].

mükeddir, s. *Osm.* < *Ar. keder* + *küdüret* > *tekdir. esk.* § ❶ Üzen, keder veren. [*Ing.* Which grieves, distresses; *Fr.* Affligeant, -ante, attristan,-ante, chagrinant,-ante]; § ❷ Bulandıran; § ❸ Tekdir eden, azarlayan, paylayan. [*Ing.* That makes turbid, disturber, who rebukes].

mükeddire, s. *esk.* **Mükeddir**'in dişili.

mükeffen, s. *Osm.* < *Ar. kefen* > *tekfîn. esk.* Kefene sarılmış. [*Ing.* Shrouded, wrapped in a winding sheet].

mükelleb, s. *Osm.* < *Ar. kelb* > *teklib. esk.* § ❶ *(Köpek hk.)* Ava alışmış. [*Ing.* Trained to hunt *(dog)*]; § ❷ Bukağılanmış, ayağı bağlanmış. [*Ing.* Fettered].

mükellef, s, ç: **mükellefîn**. *Osm.* < *Ar. külfet* > *teklîf.* § ❶ Bir şeyi yapmak zorunluğunda olan, yükümlü. [*Ing.* Charged with, bound, obliged, liable; *Fr.* Qui a charge de, à qui l'on a imposé une obligation]; § ❷ Mükemmel bir şekilde yapılmış, ihtişamlı, kusursuz. [*Ing.* Richly adorned, elaborate, pompous]; § ❸ *din.* İslâm dini kurallarına göre fitre ve zekât vermekle yükümlü kimse; § ❶ i. Vergi vermekle yükümlü kimse. [*Ing.*Tax-payer];
◎ ~ **e tabi kişi**, *huk.* ◘ **Mükellefiyet**; ◎ **askerlik** ~ **i**, *huk.* ◘ **Askerlik**; ◎ **beden** ~ **i**, *huk.* ◘ **Beden**; ◎ **çalışma** ~ **i**, *huk.* ◘ **Çalışma.**
~ **şümulu**, Sorum çevresi, yüklem çevresi, yümük kapsamı.

mükellefe, s. *esk.* **Mükellef**'in dişili.

mükellefîn, ç. i. *esk.* Bir şeyi yapmak veya ödemek zorunda olanlar. [*Ing.* Tax payers, conscripts].

mükellefiyet,-ti, i. *Osm.*< *Ar. mükellefiyyet.* § ❶ Maddî, manevî yükümlülük ve sorumluluk. [*Ing.* Obligation, liability, charge; *Fr.* Obligation]; § ❷ Zorla kabul ettirilen görev, yapmak zorunda bulunulan iş. [*Ing.* Charge, imposition of duties, obligatory service; *Fr.* Charge, engagement]; narak kişileri, rızalarını almadan, para ve § ❸ *huk.* Idarenin, kamu kudretine dayaya mal verme veya çalışma zorunda bırakması.

mükellel, s. *Osm.* < *Ar. iklil* > *teklil. esk.* § ❶ Taç giymiş, taçlı. [*Ing.* Crowned; *Fr.* Couronné]; § ❷ Süslenmiş, süslü. [*Ing.* Ornamented with jewels].

mükemmel, s. *Osm.* < *Ar. kemâl* > *tekmil.* § ❶ Değerler derecesinin en üstünde olan, eksiksiz, kusursuz; tam, olgun: *Mükemmel bir adam. Mükemmel bir sporcu.* [*Ing.* Completed, complete in all points]; § ❷ Kusursuz: *Mükemmel bir ev kadını.* [*Ing.* Perfect, excellent; *Fr.* Excellent,-ente]; § ❸ Çok iyi, sağlam: *Ellerinde mükemmel tüfekler var.*

mükemmelen, z. *esk.* Kusursuz olarak, istenildiği gibi: *Bu kadar esaslı bahisler ancak yüz yirmi sayfa içinde mükemmelen tafsil edilmiştir.* [*Ing.* Perfectly; *Fr.* A la perfection, dans la perfection, d'une manière parfaite].

mükemmeliyet,-ti, i. *Osm.* < *Ar. mükemmeliyyet. esk.* ◘ **Mükemmellik.**

mükemmellik,-ği, i. Eksiksizlik, kusursuzluk, tamlık, yetkinlik. [*Ing.* ve *Fr.* Perfection].

mükemmil, s. *Osm.* < *Ar. kemâl* > *tekmil. esk.* Tamamlayan, tamamlayıcı. [*Ing.* Who completes, perfects, supplements].

mükenna /mükennâ/, s. *Osm.* < *Ar. künye* > *tekniye. esk.* Künyesi olan, künyesi belirtilmiş [*Ing.* Surnamed].

mükerrem, s. *Osm.* < *Ar. kerem* > *tekrin. esk.* § ❶ Saygıdeğer, aziz, sayın. [*Ing.* Honored, revered, respected; *Fr.* Honorable, vénérable]; § ❷ i. Erkek ve kadın adı.

mükerreme, s. *esk.* **Mükerrem**'in dişili.

mükerremen, z. *esk.* Büyük bir saygıyle. [*Ing.* With great honor; *Fr.* Avec de grands honneurs, avec grand respect].

mükerrer, s. ç: **mükerrerat**. *Osm.* < *Ar. kerr* > *tekrir. esk.* § ❶ Birbiri üzerine iki veya daha fazla olmuş, tekrar edilmiş, tekrarlanmış. [*Ing.* Repeated, reiterated, duplicate; *Fr.* Répété,-ée, reitéré,-ée]; § ❷ İki kere damıtılmış, imbikten geçirilmiş. [*Ing.* Double refined, double distilled].
~ **halat**, *den.* Yarımdan dört burgataya kadar arma bozuntusu halat parçası.
~ **iskonto**, *ikt.* Tekrarlanan iskonto, bankaların iskonto ettikleri bir senedi, başka bir bankaya iskonto ettirmeleri. [*Ing.* Compounded discounts; *Fr.* Réescompte].
☆ *Eşanl.* **reeskont.**
~ **poliçe**, *huk.* ◘ **Poliçe.**
~ **sigorta**, *huk.* ◘ **Sigorta.**
~ **tescil**, *huk.* ◘ **Tescil.**

mükerrerat, ç. i. *esk.* Tekrar edilmiş şeyler. [*Ing.* Repeated things].

mükerrere, s. *esk.* **Mükerrer**'in dişili.

mükerreren /müker:reren/, z. *Osm.* < *Ar. esk.* Birçok defalar, tekrar tekrar, defalarca, tekrar edilmiş olarak. [*Ing.* Repeatedly, again and again; *Fr.* À plusieurs reprises].

mükerrir, s. *Osm.* < *Ar. kerr* > *tekrir. esk.* Tekrar eden, tekrarlayan. [*Ing.* Who repeats, reiterates].

mükerrire, s. *esk.* **Mükerrir**'in dişili.

mükesser, s. *Osm.* < *Ar. kesr* > *teksir. esk.* Kırılmış, kırık. [*Ing.* Broken, fractured, fractional; *Fr.* Brisé,-ée, cassé,-ée].

mükessif, s. *Osm.* < *Ar. kesâfet* > *teksif. esk.* Yoğunlaştıran, koyulaştıran. [*Ing.* Condensing; *Fr.* Condensant,-ante, condensateur,-trice].

mükessife, i. *Osm.* < *Ar. fiz. esk.* Kondansatör. [*Ing.* Condenser; *Fr.* Condensateur].

mükessir, s. *Osm.* < *Ar. kesr* > *teksir*'den *mükessir. esk.* Kıran, parçalayan. [*Ing.* Who breaks *(a thing)* into pieces; *Fr.* Qui brise, casse].

mükevkeb, s. *Osm.* < *Ar. kevkeb. esk.* Yıldızlı, yıldızla bezenmiş. [*Ing.* Star studded].

mükevkebe, s. *Osm.* < *Ar. mükevkeb. esk.* Yıldızlı.

mükevven, s. *Osm.* < *Ar. kevn* > *tevkin. esk.* Yaratılmış, oluşmuş, meydana getirilmiş. [*Ing.* Called into being, created, produced].

mükevvenat /mükevvenât/, ç. i. *Osm.* < *Ar.* Yaratıklar, varlıklar. [*Ing.* Creatures, the creation, universe; *Fr.* Créatures, création].

mükevver, s. *Osm.* < *Ar. kevr* > *tekvir. esk. (sarık hk.)* Sarılmış, dolanmış.

mükevvin, s. *Osm.* < *Ar. kevn* > *tekvin. esk.* Yapan, yaratan. [*Ing.* Who creates, produces, creator].

mükeyyif, s. *Osm.* < *Ar. keyf* > *tekyif. esk.* Keyif verici, keyif veren. [*Ing.* Which intoxicates, makes merry, stimulant].

mükeyyifat, ç. i. *esk.* Keyif verici, uyuşturucu maddeler. [*Ing.* Intoxicants, narcocotics, stimulants; *Fr.* Tout ce qui produit le plaisire ou l'ivresse *(boissons alcooliques, opium, hachiche, tabac etc.)*].

mükezzib, s. *Osm.* < *Ar. kizb* > *tekzib. esk.* Yalanlayan, tekzib eden. [*Ing.* Who declares a saying to be false or a man to be a liar].

mükezzibe, s. *esk.* **Mükezzib**'in dişili.

mükhüle, i. *Osm.* < *Ar. kuhl,* göze çekilen sürme'den *mükhüle. esk.* Sürme kutusu. [*Ing.* Kohl case].

mükib, s. *Osm.* < *Ar. kebb* > *ikbâb* > *mükibb. esk.* Bir işin üstüne düşüp gayretle çalışan.- [*Ing.* Who applies himself to a thing, assiduous, persistent, diligent].

mükonik, i. *Fr. muconique. kim.* Formülü HOCO - CH = *CH* - *CH* = *CH*-CO_2H olan ve içinde iki çift bağ bulunan bir diasid için kullanılır; dibromoadipik asidin alkalilerle işlenmesinden elde edilir. [*Ing.* Muconic].

mükopolisakkarid, i. *Fr. mücopolysaccharide. biyokim.* Musin'in hidroliziyle elde edilen karmaşık şeker *(heterozit);* en önemlisi mükoyitin -sülfürik asiddir. [*Ing.* Mucopolysaccharide].

mükoproteid, i. *Fr. mucoprotéide. biyokim.* ◘ **Glükoproteid.**

mükoyidler, ç. i. *Fr. mucoïdes. biyokim.* Mukoza hücrelerinde bulunan müsinlere benzer maddeler.

mükoyitin, i. *Fr. mucoïtine, biyokim.* Mükoyitin-sülfürik asidin hidroliziyle elde edilen ozit. *(Mükoyitin, hidroliz olunca glükozamin ve glüküronik asid gibi basit şekerler ve asetik asid elde edilir.)* [*Ing.* Mucoitin].

mükoyitin-sülfürik, s. *biyokim.*
~ **asid**, *biyokim.* Müsin'in hidroliziyle elde edilen asid; müsinin bileşimindeki glüsit kısmı mükoyitin-sülfürik asiddir, öbür bileşen ise bir proteindir. [*Ing.* Mucoitin sulfuric acid; *Fr.* Acide mucoïtine-sülfurique].

mükös, s. ◘ **Mukoz.**

mükra, s. *Osm.* < *Ar. kirâ* >*ikra. esk.* Kiralanan, kiraya verilmiş. [*Ing.* Hired, hired out].

mükreh, s. *Osm.* < *Ar. kerh* > *ikrâh. esk.* § ❶ Bir eylem veya işe zorlanan. [*Ing.* Forced to do a thing, compelled]; § ❷ *huk.* ◘ **ikrah.**

mükrem, s. *Osm.* < *Ar. kerem* > *ikrâm. esk.* Ağırlanmış, ikram edilmiş. [*Ing.* Honored, noble, kind, munificent].

mükri, s. *Osm.* < *Ar. kira'* > *ikra. esk.* Bir şeyi kiraya veren. [*Ing.* Who hires out, gives for hire].

mükrih, s. *Osm.* < *Ar. kerh* > *ikrāh. esk.* § ❶ Bir kimseyi bir isi yapmaya zorlayan. [*ing.* Who forces one to do some act, compeller]; § ❷ *huk.* ◘ **ikrah.**

mükrim, s. *Osm.* < *Ar. kerem* > *ikrām. esk.* Ikram eden, ağırlayıcı, konuksever. [*Ing.* Who honors, hospitable, kind, courteous; *Fr.* Qui rend des honneurs, qui reçoit bien, hospitalier,-ère, affable].

mükrimane, z. *esk.* Konuğu ağırlayarak, konuksevere yakısacak tarzda. [*ing.* Kindly, hospitably].

mükrime, s. *esk.* **Mükrim'**in dısili.

müksir, s. *Osm.* < *Ar. kesret* > *iksār. esk.* § ❶ Çoğaltan. [*ing.* That increases a a thing or multiplies it]; § ❷ Çok malı olan, zengin. [*ing.* Rich, wealthy; *Fr.* Riche].

müktefi, s. *Osm.* < *Ar. kifāyet* > *iktifā. esk.* Yeter bulan, kanaat eden. [*ing.* Satisfied and content].

müktehil, s. *Osm.* < *Ar. kuhl* > *iktihāl. esk.* Gözlerine sürme çekmiş. [*ing.* Who applies kohl]

mükteri, s. *Osm.* < *Ar. kirā'* > *iktirā. huk. esk.* Kiracı kira ile tutan. *(Başkasının nefsinin veya malının menfaatinden bir ücret karşılığı yararlanan kimse /müstekir veya müstecir de denir/.)* [*ing.* Who hires out, hirer, renter].

müktesebat,-tı /müktesebāt/, ç. i. *Osm.* < *Ar. esk.* § ❶ Edinilen bilgiler. [*ing.* Acquirements, acquisitions, attainments; *Fr.* Connaissances acquises]; § ❷ *huk.* Önceden yürürlükte olan hukuk kurallarına göre kazanılmıs, kesinleşmis haklar.

müktesebe, s. *esk.* **Mükteseb'**in dişili.

müktesep /müktesep/, s. *Osm.* < *Ar.* Kazanılmıs, edinilmis. [*ing.* Acquired, vested; *Fr.* Acquis,-ise]; ☆ *Eşanl.* **edinik.**
~ **hak**, *huk.* Kazanılmıs hak. [*ing.* Vested right; *Fr.* Droit acquis].

müktesib, s. *Osm.* < *Ar. kesb* > *iktisāb. esk.* Kazanan, elde eden. [*ing.* Who earns, acquires, acquirer].

müktin, s. *Osm.* < *Ar. iktinān* > *müktinn. esk.* Gizlenen saklanan.

mükûs /mükûs/, c. i. *Osm.* < *Ar. meks. esk.* § ❶ Vergilear, ösürler; § ❷ Vergi toplamalar.

mül, i. *Osm.* < *Fars. esk.* Şarap. [*ing.* Wine; *Fr.* Vin].

mülâabe /mülâ'abe/, s. *Osm.* < *Ar. lu'b. esk.* Oynaşma, sakalaşma. [*ing.* A playing or amusing oneself, a playing or joking with another].

mülââne /mülâ-ane/, i. *esk.* Birbirine lânet okuma.

mülâbese /mülâbese/, i. *Osm.* < *Ar. lebs. esk.* § ❶ Iki nesnenin veya kimsenin birbirine benzemelerinden dolayı karıstırılması; § ❷ Ilgi, yakınlık.

mülâbesesiyle, z. *esk.* Münasebetiyle, /.../ den dolayı, dolayısıyle. [*ing.* In connection with, in consideration of; *Fr.* En considération de, à cause de].

mülâbis /mülâbis/, s. *Osm.* < *Ar. lebs* > *mülâbese. esk.* § ❶ Yakınlık gösteren, dostluk iliskilerinde bulunan; § ❷ Benzerleriyle karışan, ayırt edilemeyen.

mülâhaza /mülâhaza/, i. ç: **mülahazat.** *Osm.* < *Ar. lahz. esk.* § ❶ Ele alınan bir meseleyi en ince ayrıntılarına varıncaya kadar iyice düşünme. [*ing.* Consideration, observation, reflection; *Fr.* Réflexion, considération]. ☆ *Eşanl.* **düşünce**; § ❷ Dikkatle bakma. [*ing.* A looking attentively and critically at a thing].
~ **etmek**, Iyice düşünmek, fikir yürütmek. [*ing.* To observe, consider; *Fr.* Réfléchir; considérer].

mülahazasıyle, z. *esk.* Düsüncesiyle. [*ing.* In consideration of; *Fr.* En considération de, dans l'intention de].

mülâhazat,-tı /mülâhazāt/, ç. i. *Osm.* < *Ar.* **Mülâhaza'**nın çoğulu.
~ **hanesi**, *dey.* Bir sey hakkındaki düşüncelerin yazılacağı yer. [*ing.* Column for remarks; *Fr.* Colonne d'observation].
~ **hanesini açık bırakmak**, *dey.* Bir kimse hakkında kesin bir kanıya varamamak. [*ing.* To be slow in judging a person; *Fr.* Considérer une personne sous toute réserve].

mülâhham /mülâhham/, s. *Osm.* < *Ar. lahm*, et, *esk.* Şişman, etli. [*ing.* Fleshy, corpulent; *Fr.* Corpulent, charnu, gros].

mülahhas, s. *Osm.* < *Ar. hulāsa* > *telhis. esk.* Özetlenmis, özeti çıkarılmıs. [*ing.* Briefly summed up, epitomized *(discourse etc.)*, summary].

mülâhid /mülâhid/, s. *Osm.* < *Ar. lahd* > *mülâhade. esk.* Müslüman iken başka dine geçmis olan.

mülâib /mülâ'ib/ s. *Osm.* < *Ar. lu'b* > *mülâ'abe. esk.* Oynayan, oynaşan. [*ing.* Who plays and amuses himself].

mülâkat /mülâkāt/, i. *Osm.* < *Ar. lika'* § ❶ Görüsme, bulusma. [*ing.* Meeting, interview; *Fr.* Interview, entrevue]; § ❷ Konusma; § ❸ *işletm.* Davranış ve düsünceleri üstüne bilgi edinmek amacıyle, bir kimseyle yapılan sorulu cevaplı görüsme. [*ing.* ve *Fr.* Interview]; ◉ **bireysel** ~, *eğt.* ◘ **Bireysel**; ◉ **güdücü olmayan** ~, *reklâmcılık.* ◘ **Güdücü**; ◉ **kişisel** ~, *psik.* ◘ **Kişisel**; ◉ **personel ile** ~, *işletm.* Uzmanlar tarafından personel ile tek tek yapılan mülâkatlar sonunda bir işletmenin yönetimine, personelin bütünsel psikolojik durumu ile ilgili bilgi verme tekniği. [*Fr.* Interview du personnel].
~ **madalyası**, Abdülhamid II zamanında Alman imparatoru Wilhelm II'nin Istanbul'u ziyareti dolayısıyle çıkarılan madalya. Altın, gümüs ve bakır cinsleri vardır.
~ **vermek**, *dey. (Belli bir konuda)* Konusmak, demeç vermek.
~ **yapmak** *(biriyle), dey.* Yayımlamak üzere, bir kimsenin bir konu veya mesele hakkındaki görüslerini almak. [*ing.* To have an interview with; *Fr.* Interviewer].

mülâki /mülâki/, s. *Osm.* < *Ar. lika* > *mülakat. esk.* § ❶ Görüsen, bulusan. [*ing.* Who meets with another who interviews; *Fr.* Qui se rencontre avec qn., qui aborde qn., qui cause]; § ❷ Kavusan, karsılasan; § ❸ Karsılasmak.
~ **olmak**, Görüşmek, bulusmak. [*ing.* To meet with; *Fr.* Se rencontrer, causer, avoir une entrevue].

mülakkab, s. *Osm.* < *Ar. lakab* > *telkib. esk.* Takma ad almıs olan, lakaplı. [*ing.* Called, designated, surnamed, nicknamed; *Fr.* Surnommé,-ée].

mülam /mülâm/, i. *Osm.* < *Ar. levm* > *ilâme. esk.* Kınama, ayıplama, azarlama.

mülâmese /mülâmese/, i. *Osm.* < *Ar. lems. esk.* Dokunma, temas etme. [*ing.* A touching, a handling].
~ **etmek**, Dokunmak, temas etmek. [*ing.* To touch one another; *Fr.* Toucher].

mülâsaka /mülâsaka/ i. *Osm.* < *Ar. lüsūk. esk.* Bitisme, yapışma. Yanaşma. [*ing.* An adhering, being joined to, touching, contact, junction].

mülasık /mülâsık/, s. *Osm.* < *Ar. lüsūk* > *mülâsaka. esk.* Yapısık, bitişik. [*ing.* Contiguous, in actual contact, touching; *Fr.* Joint,-jointe, contigu,-uë].

mülâsıklık, i. *esk.* Yapısık olma hali. [*ing.* Contiguity; *Fr.* Contiguïté].

mülâtafa /mülâtafa/, i. ç: **mülâtafat.** *Osm.* < *Ar. lutf. esk.* § ❶ Karsılıklı lâtife etme, sakalaşma. [*ing.* Pleasantly joking with one another]; § ❷ Güzellik ile muamele etme.

mülâtafat, ç. i. *esk.* **Mülâtafa'**nın çoğulu.

mülâtame /mülâteme/, i. *Osm.* < *Ar. latme. esk.* Karsılıklı tokat vurma. [*ing.* A mutually striking; slapping or boxing, a fight with hands, fists or sticks].
~ **etmek**, Karşılıklı tokat vurmak. [*ing.* To fight with one another].

mülâtif /mülâtif/, s. *Osm.* < *Ar. lâtife* > *mülâtafe. esk.* Şakacı, başkalarıyle şakalasan. [*ing.* Who pleasantly jokes with another, courteous, polite, affable].

mülattıf, s. *Osm.* < *Ar. lutf* > *taltif. esk.* § ❶ Bir iyilik yaparak gönül alan, taltif eden. [*ing.* Who shows kindness, kind, courteous]; § ❷ *tıp. esk.* Yumuşatıcı *(ilâç).* [*ing.* Attenuant, diluent *(drug)*; *Fr.* Atténuant *(médicament)*].

mülâttıfe, s. *tıp. esk.* **Mulâttıf'**ın dişili.

mülâttıfat, ç. i. *esk.* Yumuşatıcı ilâçlar. [*ing.* Attenuating medicines].
☆ *Eşanl.* **edviye-i mülâttıfe.**

mülâyemet /mülâyemet/, i. *Osm.* < *Ar. le'm. esk.* § ❶ Yumuşak huyluluk, uysallık. [*Fr.* Douceur, souplesse]; § ❷ Uygunluk. [*ing.* A being mild, gentle, kind, mildness, gentleness, a suiting, fitting, agreeing with]; § ❸ *tıp. esk.* Bağırsakların yumuşaklığı. ☆ *Karş.* **kabız.**

mülâyemet,-ti /mülâyemet/, i. *Osm.* < *Ar.* ◘ **Mülâyimlik.**

mülâyim /mülâyim/, s. *Osm.* < *Ar. he'm* > *mülâyemet. esk.* § ❶ Uygun, akla yakın, hoş görülebilir: *Mülâyim bir teklif.* [*ing.* Suitable; *Fr.* Convenable]; § ❷ *(insanlık)* Yumusak huylu, halim selim: *Mülâyim bir adam.* [*ing.* Mild, gentle, affable, soft, submissive; *Fr.* Souple, accommodant,-ante, doux,-douce, tendre].
§ ❶ *(ses hk.)* Yumuşak, yavas; § ❶ *coğr. esk.* Ilıman, ılık; § ❸ *tıp. esk.* Kabız olmayan, pekliği olmayan; § ❸ i. Erkek adı.

mülayimlik,-ği, i. *esk.* Mülâyim olma hali.
~ **çıkmak** *(biri), dey.* Pekliği olmamak.

mülâzemet,-ti /mülâzemet/, i. *Osm.* < *Ar. lüzūm. esk.* § ❶ Duygusal yönden, bir kimseye, bir şeye veya bir yere ayrılmaz şekilde bağlanma, bağlılığı tutku derecesinde olma. [*ing.* A holding to a thing so as never to quit it, constant attendance, persistance]; § ❷ Bir işle devamlı uğraşma, kendini bir işe verme; § ❸ Bir işe başlayabilmek için, o işe, ücretsiz devam etme, staj görme; § ❹ *esk.* Osmanlı devletinde, Sahnı seman veya Sahnı Süleymaniye medreselerinden birinde yüksek öğrenim görerek icazet aldıktan sonra bir müderrisliğe tayin için sıra bekleyen danişmendlere verilen ad. [*ing.* A serving as an unpaid beginner in an official post, novitiate].

mülâzemeten, z. *esk.* § ❶ Bir kimseye, bir şeye veya yere bağlanarak; § ❷ Stajyer olarak, bir işe ücretsiz devam ederek.

mülazık /mülâzık/, s. *Osm.* < *Ar. lüzuk* > *mülâzaka. esk.* Yapışmış, yapısan.

mülâzım /mülâzım/, s. ve i. ç: **mülâzıman, mülâzımin.** *Osm.* < *Ar. lüzūm* > *mülâzemet. esk.* § ❶ Bir işe girmek amacıyle o işe, maassız olarak devam eden kimse. [*ing.* Person under instruction, probationer; *Fr.* Stagiaire]; ☆ *Eşanl.* **stajyer**; § ❷ *ask. esk.* Osmanlı devleti askerlik teşkilâtında yüzbasından küçük rütbeli subaylara verilen ad; § ❸ *eğt. esk.* Osmanlı devletinde medrese öğrenimini bitirip icazet alanlara verilen ad; § ❹ *teşk. tar.* Osmanlı devletinde stajyer memur; § ❺ s. *esk.* Bir yere veya kimseye bağlanarak ondan ayrılmayan; ◉ ~ **ı evvel**, *ask. eğt.* Üsteğmen. [*ing.* First lieutenant; *Fr.* Lieutenant]; ◉ ~ **ı sani**, *ask. esk.* Teğmen. [*ing.* Second lieutenant; *Fr.* Sous-lieutenant].
~ **kaptan**, *den. esk.* Osmanlı devleti zamanında stajyer kaptan.

mülazıman, mülazımin, ç. i. *esk.* Mülâzımlar, stajyerler.

mülâzımî, i. *esk.* Mülâzımlık.

mülâzımlık,-ğı, i. *esk.* § ❸ Mülâzım olma hali; § ❷ Stajyerlik. [*Fr.* Etat d'un stagiaire]; § ❶ *ask. esk.* Teğmenlik. [*ing.* Lieutenancy].

mülâzime/mülâzime/, i. *esk.* müz. Peşrev, saz semaisi ve oyun havaları gibi sözsöz eserlerde, her hanenin sonunda tekrarlanan, aynı ezgilerden yapılmış kısım, nakarat. [*Ing.* Ritornello in an instrumental, composition *(e. g. peşrev)*, refrain].

mülcem, s. *Osm.* < *Ar. licām*, yular > *ilcām. esk.* Yularlı, gemli, gem veya yular takılmış olan.

mülci, s. *Osm.* < *Ar. ilcā. esk.* Zorlayan, bir işi zorla yaptıran. [*Ing.* Compelling, forcing].

mülebbes, s. *Osm.* < *Ar. lebs* > *telbis. esk.*

§ ❽ *(Elbise hk.)* Giyilmiş, kullanılmış. [*İng.* Clothed, dressed]; § ❷ İltibaslı, başkalarından ayrılması güç olan, karışık.

müleffak, s. *Osm.* < *Ar. lefk,* iki şeyi uç uça birleştirme > *telfik.* § ❶ Süslü, tumturaklı söz; § ❷ *esk.* Sahte, düzme.

müleffef, s. *Osm.* < *Ar. leff* > *teltif. esk.* Zarfa konmuş, zarf içinde olan. Örtülü, sarılmış. [*İng.* Wrapped, folded up].

mülemma /mülemma/, s. *Osm.* < *Ar. lem'* > *telmi. esk.* § ❶ Alaca renkli, renk renk, alacalı. [*İng.* Bright, gilded, parti-colored; *Fr.* Bigarré,-ée, bariolé,-ée]; § ❷ Parlak, parlayan; § ❸ *mec.* Lekelenmiş, kirlenmiş, sıvanmış. [*İng.* Soiled; *Fr.* Souillé,-ée]; § ❹ i. *ed. esk.* Mısraları ayrı dillerde yazılmış şiir. *(Türkçe gazel, kıta v.b.'nin içinde aynı vezinle ve şiirin kendi kafiye düzenine uygun olarak yabancı bir dilde yazılmış mısralara yer verilirdi. Divan edebiyatında farsça, arapça, yunanca mısralarla mülemmalar yazıldı. Tanzimattan sonra bu türdeki şiirlerde Fransızcaya da yer verildi).*

~ **şemse,** *san.* Renkli şemse. *(Şemsenin asılacağı kısmın uygun görülen yerlerine, cildin meşini üzerine zıt renklerde meşinler yapıştırılır, sonra da şemsenin kalıbı basılırdı. Bu değişik renkli meşinler cildin görünüşünü güzelleştirirdi.)*

mülemmaat, ç. i. *ed. esk.* Bir beyti türkçe, bir beyti arapça veya farsça söylenmiş manzumeler.

mülemmakâr, mülemmager ve mülemmasaz, s. *esk.* § ❶ İki yüzlü. [*İng.* Hypocrite, double dealer]; § ❷ Parlak, parlayan. [*İng.* Gilder, plater].

mülevven, s. *Osm.* < *Ar. levn,* renk > *telvin. esk.* § ❶ Renkli, renk renk. [*İng.* Colored, tinged, variegated; *Fr.* Coloré, -ée, multicolore, bigarré,-ée]; § ❷ Boyalı, boyanmış; ◉ **seml** ~, *psik. esk.* Renkli işitim.

mülevves, s. *Osm.* < *Ar. levs* > *telvis. esk.* § ❶ Pis, kirli, iğrenç. [*İng.* Soiled, dirty, filthy, nasty; *Fr.* Souillé, sale]; § ❷ Karmakarışık, düzensiz.

mülevvin, s. *Osm.* < *Ar. levn* > *telvin. esk.* § ❶ Renk veren, renklendiren; § ❷ Boyayan. [*İng.* That colors, coloring, tingeing].

müleyyen, s. *Osm.* < *Ar. linet* > *telyin. esk.* § ❶ Yumuşatılmış. [*İng.* Softened, soothed]; § ❷ *tıp. esk.* Harekete geçirilmiş *(bağırsak).* [*İng.* Moved *(bowels)*].

müleyyin, s. ve i. *Osm.* < *Ar. linet* > *telyin. esk.* § ❶ Yumuşatan, yumuşatıcı *(şey).* [*İng.* That softens or soothes, softening; *Fr.* Ramollissant,-ante, adoucissant,-ante]; § ❷ *ecz. esk.* Lokal veya genel bir tahriş meydana getirmeden bağırsakları boşaltan, dışkının dışarı çıkmasını kolaylaştıran, hafif müshil tesirli ilâçlar. [*İng.* Laxative; *Fr.* Laxatif,-ive].

mülga /mülga/, s. *Osm.* < *Ar. lağv* > *ilgâ. esk. (Varlığı)* Kaldırılan, kapatılan, ilga olunmuş. [*İng.* Alolished, suppressed obsolete; rescinded; annulled; repealed; *Fr.* Supprimé,-ée, aboli].

mülhak, s. *Osm.* < *Ar. lühûk* > *ilhâk. esk.* § ❶ Bir bütüne sonradan katılmış olan, eklenmiş. [*İng.* Added to, appended, joined to, annexed, attached; *Fr.* Ajouté,-ée, joint]. ☆ *Eşanl.* **eklenik;** § ❷ Bir merkeze bağlı olan; § ❸ *gram. esk.* Arapça kelimelerde, aslı sülasi mastar olduğu halde rubal baplarından birine göre çekilen *(fiil);* § ❹ i. *ask, esk.* Bir karargâhta emir subayına yardımcılık yapan kimse, asker.

~ **bütçe,** *huk.* ◘ Katma bütçe.

~ **olmak,** § ❶ Bir bütüne katılmak, iltihak etmek; § ❷ Merkeze bağlanmak.

~ **vakıf,** *huk.* ◘ Vakıf.

mülhakat,-tı, ç. i. *Osm.* < *Ar. esk.* § ❶ Bir bütüne katılanlar, bağlantılar, ulantılar, katmalar, ekler: *Ankara ve mülhakatı.* [*İng.* Places subordinate *(to a center of government); Fr.* Contrée ou cercles qui relèvent de]; § ❷ Bir merkeze bağlı bulunan yerler; § ❸ *ask. esk.* Emir subayı yardımcıları; § ❹ *gram. esk.* Arapça kelimelerde, aslı süfasî mastar olduğu halde, ruhaî baplarından birine göre çekilen fiiller.

mülhaklık,-ğı, İ. *ask. esk.* Emir subayı yardımcılığı.

mülhem, s. *Osm.* < *Ar. lehm* > *ilhâm. esk.* İçe doğmuş, birinin içine doğmuş, esinlenmiş, esinilmiş. [*İng.* Inspired, revealed by inspiration, suggested; *Fr.* Inspiré,-ée].

~ **olmak,** Esinlenmek, ilham almak. [*İng.* To be inspired; *Fr.* Être inspiré, s'inspirer].

mülhid, s. ve i. ◘ **Mülhit.**

mülhidane, z. *esk.* Tanrı tanımaza, dinsize yakışacak bir biçimde.

mülhidîn, ç. i. *esk.* **Mülhid'in** çoğulu.

mülhidlik,-ği, İ. *esk.* Tanrı tanımazlık, dinsizlik. [*İng.* Atheism; *Fr.* Athéisme].

mülhik, s. *Osm.* < *lühûk* > *ilhâk. esk.* Katan, bağlayan, bir bütüne ekleyen.

mülhim, s. *Osm.* < *Ar. lehm* > *ilhâm. esk. İlham eden, ilham veren.* [*İng.* Who reveals truth to man by inspiration *(God)*, inspirer].

mülhime, s. *esk.* **Mülhim'in** dişili.

mülhit, s. ve i. ç: **mülhidîn.** *Osm.* < *Ar. lahd* > *ilhâd* > *mülhid. esk.* § ❶ Tanrı tanımaz, dinsiz. [*İng.* Atheist, irreligious; *Fr.* Athée, irréligieux,-euse, impie]; § ❷ Doğru yoldan çıkmış. [*İng.* Who swerves from a true and proper direction].

mülimme, i. *Osm.* > *Ar. elem* > *ilâm. esk.* Felâket, belâ. [*İng.* Calamity, accident].

mülk,-kü, i. *Osm.* < *Ar.* § ❶ Ev, dükkân, arazi gibi taşınmaz mal. [*İng.* Property; *Fr.* Propriété]; § ❷ Bir devletin ülkesi. [*İng.* Territory; *Fr.* Territoire]; § ❸ Vakıf olmayıp doğrudan doğruya birinin malı olan bir yer veya yapı. [*İng.* ve *Fr.* Possession]. ☆ *Eşanl.* özelge.

~ **arazi,** *huk. esk.* Sahibinin, dilediği gibi tasarruf ettiği, özel mülkiyetin konusu olan toprak.

☆ *Eşanl.* **arazii memlûke.**

~ **edinme,** *ikt.* Temellük. [*İng.* Acquiring property, possession of real estate].

~ **sahibi,** *ikt.* Mülkiyet hakkını serbestçe kullanan kimse. [*İng.* Landowner; *Fr.* Propriétaire foncier, terrien,-enne].

mülkî /mülkî/, s. *Osm.* < *Ar. mülk.* § ❶ Bir ülkeyle ilgili olan. [*İng.* Territorial]; § ❷ Ülke idaresine ilişkin; § ❸ Asker sınıfından olmayan, memur. [*İng.* Civil, civilian; *Fr.* Civil].

~ **âmir,** *huk.* Mülkî teşkilâtın başında bulunan kişi. [*İng.* Territorial governor].

~ **teşkilât,** *huk.* Devletin, merkezden yönetim ilkesinin kurallarına uygun olarak çalışan ve merkez ile mülkî taksimattan meydana gelen sivil teşkilât. [*İng.* Administrative organization].

~ **zabıta,** *huk.* ◘ Zabıta.

mülkiye, i. *Osm.* < *Ar. mülkiyye. esk.* § ❶ Mülkî'nin dişili; § ❷ Asker olmayanlar sınıfı: *Mülkiye memuru.* [*İng.* Civil service, school for civil servants; *Fr.* Corps civil, politique, administratif].

~ **mektebi,** Siyasal Bilgiler Fakültesinin eski adı. [*Fr.* École civile, destinée à préparer des fonctionnaires civiles].

mülkiyeli, i. Siyasal Bilgiler Fakültesi öğrencisi veya bu fakülteden mezun olmuş kimse.

mülkiyet,-ti, i. *Osm.* < *Ar. mülkiyyet.* Mülk sahipliği, kanun koyucunun belirlediği sınırlar içinde, taşınan veya taşınmayan mallara sahip olma ve bunlardan yararlanma hakkı. [*İng.* Property, ownership; *Fr.* Propriété]; ◉ ~ **i edebiye,** Edebî eserler üzerindeki haklar. [*İng.* Rights over intellectual *(non-material)* property]; ◉ ~ **i muhafaza sözleşmesi,** *huk.* Alıcıya teslim edilmiş olduğu halde, satılmış bir şeyin mülkiyetinin belirli bir şartın gerçekleşmesine kadar, satıcıda kalmasını sağlayan sözleşme. [*İng.* Reservation of ownership; *Fr.* Pacte de réserve de propriété]; ◉ ~ **in nakli,** *ikt.* Mülkiyetin el değiştirmesi; mülkiyetin bir elden bir ele geçmesi; ◉ **çıplak** ~, *huk.* ◘ Çıplak; ◉ **ferdî** ~, *huk.* Bir eşya üstünde bir kişinin tek başına sahip olduğu mülkiyet; ◉ **gayrimenkul** ~ **i,** *huk.* Gayrimenkuller üstündeki mülkiyet hakkı; ◉ **gemi** ~ **i,** *den. huk.* ◘ Gemi; ◉ **hususî** ~, *ikt.* ◘ Hususî; ◉ **iştirak halinde (elbirliğiyle)** ~, *huk.* Birden çok kimsenin bir şeye, payları tayin edilmeden, birlikte *(elbirliğiyle)* malik olmaları; ◉ **kat** ~ **i,** *huk.* ◘ Kat; ◉ **kuru** ~, *huk.* Bir eşya üstünde intifa hakkının malikten başkasına ait olduğu mülkiyet türü; ◉ **menkul** ~ **i,** *huk.* Menkul mallar üstündeki mülkiyet hakkı; ◉ **müşterek (paylı)** ~, *huk.* Birden çok kimsenin bir şey üstünde şayien malik oldukları ve paylarının da bilfiil ayrılmadığı toplu mülkiyet; ◉ **toplu** ~, *huk.* Bir şeye birden fazla kişinin birlikte malik olması.

~ **hakkı,** *huk.* Kişinin bir şey üzerindeki kanun çerçevesinde mutlak olan, egemenliği. [*İng.* Property right; *Fr.* Droit de propriété].

mülklenmek, nsz. f. Mülk olarak almak. mülk edinmek. [*İng.* To become an owner of property].

müllâk /müllâk/, ç. i. *Osm.* < *Ar. mülk* > *mâlik. esk.* Sahipler, bir şeye sahip olanlar, malikler.

mülsak /mülsâk/, s. *Osm.* < *Ar. lüsûk* > *ilsâk. esk.* Bir şeyin ardına takılmış, ulanmış, bitiştirilmiş. [*İng.* Adhering, adjoining].

mültasık, s. ◘ **Mültesik.**

mültebis, s. *Osm.* < *Ar. lebs* > *iltibâs. esk.* § ❶ Başka bir şeyden ayırt edilmeyen, başka bir şeyden ayırt edilmesi güç olan; § ❷ *fels. esk.* Bulanık. [*İng.* Intricate, difficult *(matter)*, obscure, entangled *(thing)*].

mülteca /mültecâ/, s. *Osm.* < *Ar. iltică. esk.* Sığınılacak, sığınılan yer. [*İng.* Place of refuge, refuge, asylum].

mülteci, s. ve i. ç: **mülteciyân.** *Osm.* < *Ar. lece* > *iltică.* § ❶ Siyasî, dinî ve ırkî sebeplerden ötürü yurdunu terketmiş olan ve yerleştiği memlekette, yurttaşlığına geçmediği yerli halkın yararlandığı statüden yararlanamayan kimse. [*İng.* Refugee; *Fr.* Réfugié,-ée]; § ❷ *esk.* Sığınan, korunup gözetilmek isteyen.

~ **kampı,** ◘ Kamp.

mülteciyan, ç. i. *esk.* **Mülteci'nin** çoğulu.

mültef, s. *Osm.* < *Ar. left* > *iltifât* > *mültef. esk.* § ❶ Birbirine karışmış, sarılmış; § ❷ *fels. esk.* Birlikte bulunan, içiçe.

mültefet, s. *Osm.* < *Ar. left* > *iltifat. esk.* § ❶ İltifat edilen, kendisine iltifat olunmuş. [*İng.* Esteemed, considered with great respect]; § ❷ Önem verilmiş, dikkate alınmış. [*İng.* Considered; *Fr.* Considéré].

mültefidane, z. *esk.* İltifat edercesine, iyilikle. [*İng.* Kindly, friendly].

mültefit, s. *Osm.* < *Ar. left* > *iltifat. esk.* § ❶ İltifat eden, iyilikle davranan. [*İng.* Courteous, kind; *Fr.* Qui a des égards]; § ❷ Önem veren, dikkate alan. [*İng.* Attentive, who takes notice of; *Fr.* Qui a des soins, affable].

mültehî, s. *Osm.* < *Ar. lihye,* sakal, *esk.* Sakalı çıkmış olan, sakallı. [*Fr.* Barbu, -ue].

mültehib, s. *Osm.* < *Ar. leheb. esk.* § ❶ Alevlenmiş, tutuşmuş. [*İng.* Flaming, kindled, burning; *Fr.* Enflammé,-ée]; § ❷ *tıp. esk.* İltihaplanmış, şişip kızarmış. [*İng.* Inflamed, infected; *Fr.* Inflammatoire]. ☆ *Eşanl.* **yangılı.**

mültehibe, s. *esk.* **Mültehib'in** dişili.

mültehif[1], s. *Osm.* < *Ar. lehf* > *iltihaf. esk.* § ❶ Yanmış, tutuşmuş. [*İng.* Flaming, blazing, on fire]; § ❷ *mec.* Hasret çeken; § ❸ Çok kederli, çok üzgün.

mültehif[2], s. *Osm.* < *Ar. lihaf, esk.* Yorgana benzer bir şeye bürünmüş, sarılmış olan.

mültehiye, s. *esk.* **Mültehî'nin** dişili.

mülteim, s. ve i. *Osm.* < *Ar. le'm,* tamir ve ıslah etme > *ilti'am. tıp. esk.* İyileşen, kapanan *(yara).* [*İng.* Closed, healed *(wound)*].

mülteime, s. ve İ. *esk.* **Mülteim'in** dişili.

mülteka /mültekā/, i. *Osm.* < *Ar. lika. esk.* § ❶ Buluşma yeri veya zamanı. [*ing.* Place or time of meeting, junction; *Fr.* Lieu de rencontre]; § ❷ Buluşma. [*ing.* Meeting; *Fr.* Rencontre]; § ❸ İki ırmağın birleştiği yer. [*ing.* Confluence of two rivers, meeting of seas]; ◉ ~ **lebhur,** *coğr. esk.* Denizlerin kavuşup birleştiği yer. [*ing.* Junction of the seas]; ◉ ~ **yı sedef,** *biy. esk.* İki bölümlü kıkırdak dokuların birleştiği mafsal noktası.

mültekıt, s. *Osm.* < *Ar. lakt* > *iltikāt. esk.* § ❶ Yerde bulunan bir şeyi alan, toplayan; § ❷ *huk. esk.* Lukatayı bulan kimse.

mülteki, s. *Osm.* < *Ar. lika, rastlama* > *iltika'*dan *mülteki. esk.* Birleşen, kavuşan, buluşan.

mültekim, s. *Osm.* < *Ar. lukme,* lokma > *iltikam. esk.* Lokma edip yutan.

mültekimane, z. *esk.* Yutarcasına.

mültemes, s. *Osm.* < *Ar. lems. esk.* İltimas edilen, kayırılan. [*ing.* Asker for as a favor, protected, backed; protegé; *Fr.* Protegé,-ée].

mültemesat, ç. i. *esk.* İltimas edilenler, kayırılanlar.

mültemi, s. *Osm.* < *Ar. lem'* > *iltima. esk.* § ❶ Parlayan, parlak. [*ing.* Which flashes, gleams, brilliant, shining]; § ❷ Birdenbire kapıp kaçan. [*ing.* That suddenly seizes and carries off].

mültemis, s. *Osm.* < *Ar. lems. esk.* Bir kimse için aracılık eden, iltimas yapan, kayıran. [*ing.* Who asks as a favor].

mültemisane, z. f. *esk.* İltimas edene yaraşır şekilde. [*ing.* Beseechingly].

mültemisin, ç. i. *esk.* İltimas edenler, kayıranlar.

mültesik, mültasık, s. *Osm.* < *Ar. lüsūk* > *iltisak. esk.* § ❶ Bir yere bitişik, yapışık olan; § ❷ Birbirine bağlanan, birbirine ulanan, eklenen. [*ing.* Adjoining, contiguous; *Fr.* Joint, attaché,-ée].

mültevi /mültevī/, s. *Osm.* < *Ar. levy* > *iltiva. esk.* Sarılmış, bükülmüş, eğiimiş. [*ing.* Twisted, distorted; *Fr.* Tors, -torsa].

mültezem, s. *Osm.* < *Ar. lüzūm* > *iltizām. esk.* Gerekli görülerek gerçekleşmesine çalışılan, gerçekleşmesi istenen. [*ing.* Considered important and supported by all means, favored].

mültezeme, s. *esk.* **Mültezem'**in dişili.

mültezim, i. ç: **mültezimin.** *Osm.* < *Ar. lüzūm* > *iltizām.* § ❶ *teşk., tar.* Devlete ait rüsum ve vergilerden birinin tahsilini görürü olarak üstüne alan; âşar mültezimi. [*ing.* Contractor or farmer of any branch of the public revenu, contractor]; ☆ *Eşanl.* **kesenekçi;** § ❷ s. *esk.* Bir şey veya bir kimseye taraftar olan, iltizam eden. [*ing.* Who cleaves to, adherent, follower].

mültezimane, z. esk. İltizam edene yaraşır sekilde. [*ing.* Favoringly].

mültezimin, ç. i. *esk.* **Mültezim'**in çoğulu.

mültezimlik,-ği, i. *esk.* Mültezimin mesleği. [*ing.* Quality or functions of a revenue farmer].

mültigrad, s. *Fr. multigrade.* Her mevsimde kullanılabilen bazı motor yağları için söylenir. [*ing.* Multigrade].

mültimetre, i. *Fr. multimètre. elektr.* Akım siddetlerini potansiyel farklarını ve dirençleri ölçmeye yarayan evrensel ölçü âleti. [*ing.* Multimeter].

mültimilyoner, s. ve i. *Fr. multimillionnaire.* Birçok kere milyoner, birçok milyona sahip olan. [*ing.* Multimillionaire].

mültiple, i. *Fr. multiplet opt.* Bir yayım veya soğurma tayfında, birbirine yakın birçok çizgiden meydana gelen bütün. [*ing.* Multiplet].

mültipleks, i. ve s. *Lat. multiplex.* § ❶ *telekom.* Birbirinden uzak birçok yerden gelen seslerin *(radyoda)* ve görüntülerin *(televizyonda)* yayımı. [*ing.* ve *Fr.* Multiplex]; § ❷ *topoğr.* Fotogrametride kullanılan ve belirli bir alanın küçültülmüş plastik görüntüsünü veren cihaz. Bu görüntü, cam üzerine aktarılmış iki hava fotoğrafındaki homolog noktaların, hareketli yatay bir ekran üzerindeki optik izdüşümüyle elde edilir. *(Stereoskopik kabartma izlenimi anagliflerle sağlanır.)* [*ing.* ve *Fr.* Multiplex]. ~ **telgraf,** Aynı hat üzerinden aynı anda birçok telgrafın iletilmesini sağlayan telgraf cihazı. [*Ing.* Multiplex telegraph; *Fr.* Télégraphe multiplex].

mültivibratör,-rü, i. *Fr. multivibrateur, elekt. Henri Abraham* ve *Eugène Bloch* tarafından bulunan

$$\frac{\mu \text{ faz farklı gerilim jene-}}{2}$$

ratörü; mültivibratörde, birinin çıkış gerilimi öbürünün girişine uygulanan iki transistör veya iki elektron lambası bulunur. [*ing.* Multivibrator].

mülûk /mülük/, ç. i. *Osm.* < *Ar. melik. esk.* Melikler, padişahlar, hükümdarlar.

mülûkane, z. *esk.* Hükümdara yaraşır şekilde hükümdar gibi. [*ing.* Royal, regal, sovereign, kingdom]

mülûkî /mülükī/, s. *esk.* Padişaha özgü ve yaraşır olan. [*ing.* Pertaining to kings, royal, regal].

mülzem, s. *Osm.* < *Ar. lüzūm* > *ilzām. esk.* § ❶ Susmaya mecbur edilmiş, cevap veremez duruma getirilmiş. [*ing.* Beaten in an argument, reduced to silence]; § ❷ Lüzumlu görülmüş, gerekli.

mülzim, s. *Osm.* < *Ar. lüzūm* > *ilzām. esk.* Susmaya mecbur eden, cevap veremez duruma getiren, susturan, bir kimseye bir yüküm yükleyen. [*ing.* Who convinces and reduces to silence].

mülzimane, z. *esk.* Susturana yaraşır şekilde, sustururcasına.

mülzime[1], s. *esk.* **Mülzim'**in dişili.

mülzime[2], i. *Osm.* < *Ar. milzime. esk.* Masa üzerindeki kâğıtları yerinde tutmak, dağılıp uçmalarını önlemek için bunların üzerine konan taş veya maden parçası. [*ing.* Paperweight].

mümacede /mümācede/, i. *Osm.* < *Ar. mecd, esk.* Övünme, bir kimseyle soyluluk ve şeref yarışına girişme. [*ing.* A contending for glory, a glorying in].

mümahhas /mümahhas/, s. *Osm.* < *Ar. mahs, esk.* § ❶ Denenmiş olan. [*ing.* Tried, proved]; § ❷ Kuvvetli, dayanıklı. [*ing.* Strong, hardy].

mümanaat /mümâna'at/, *esk.* Karşı koyma, engel olma, önleme. [*ing.* An opposing, hindering, preventing, opposition, prevention; *Fr.* Opposition].
~ **etmek (göstermek),** Karşı koymak, önlemek. [*ing.* To oppose, prevent; *Fr.* S'opposer, prévenir].

mümarat /mümārāt/, i. *Osm.* < *Ar. merey. esk.* Çekişme, mücadele.

mümaresat, ç. i. *esk.* **Mümarese'**nin çoğulu.

mümarese, mümareset */mümārese* veya *mümāresat/,* i. ç: **mümaresat.** *Osm.* < *Ar. mest. esk.* Bir sanat veya işte hüner ve ustalık kazanma, el yatkınlığı. [*ing.* An applying oneself, skill acquired by practice, dexterity, training, exercise; *Fr.* Expérience, exercice, pratique, dextérité].

mümas /mümās/, s. *Osm.* < *Ar. mess* > *mümāss. esk.* § ❶ Temas eden, dokunan. [*ing.* That touches, is in contact, touching; *Fr.* Qui touche, qui est en contact]; § ❷ i. *mat. esk.* (a) Bir eğrinin yanından geçen ve ona ancak bir noktada değen doğru, teğet; (b) Tanjant. *(Hatt-ı mümas veya mümas hattı da denir).* [*ing.* Tangent; *Fr.* Tangente].
~ **nişangâh,** *den.* Topların gerisinde ve yan taraflarında bulunan nişangâhlara verilen ad.

mümaselet,-ti /mümāselet/, i. *Osm.* < *Ar. misl. esk.* § ❶ İki şeyin birbirini andırması, birbirine benzemesi. [*ing.* Being similar or equal, similarity, equality; *Fr.* Similitude]; § ❷ *fels. esk.* ◘ **Benzeşim;** § ❸ *mat. esk.* ◘ **Homoteti.**

mümasil /mümāsil/, i. *Osm.* < *Ar. misl'* > *mümāselet. esk.* § ❶ Benzeyen, andıran. [*ing.* Alike, similar, equal, analogous; *Fr.* Semblabe, pareil,-eille, similaire, analogue]; ☆ *Eşanl.* **benzeş;** § ❷ *fels. esk.* Benzer; § ❸ *mat. esk.* ◘ **Homotetik.**

mümaşat /mümāsāt/, i. *Osm.* < *Ar. meşy. esk.* § ❶ Birlikte gitme, beraber yürüme. yoldaşlık. [*ing.* A walking together; *Fr.* Action de marcher ensemble]; § ❷ Birlikte hareket etme, uzlaşma, uyma. [*ing.* Acting considerately and making concessions, complying; *Fr.* Action de se conformer]; § ❸ *mec.* Birinin fikrine yalandan katılmış gibi görünme. [*ing.* A feigned approval, flattery; *Fr.* Approbation feinte].
~ **etmek,** Onaylar gibi görünmek. [*ing.* To make concessions to, to approve in order to flatter; *Fr.* Approuver par flatterie].

mümaşatkâr, s. *esk.* Uysal.

mümaşatkârane, z. *esk.* Uysallıkla.

mümatale /mümātale/, *esk.* § ❶ Ödenmesi gereken bir borç, söz v.b.'ni savsaklama. [*ing.* A putting off, deferring a claimant, deferring a payment, a being dilatory in carrying out a promise]; § ❷ *huk. esk.* Alacaklıyı, ödeme vaadiyle oyalama.
~ **etmek,** Savsaklamak. [*ing.* To put off, to defer].

mümazaha /mümāzaha/, i. *Osm.* < *Ar. mizāh. esk.* Şakalaşma, birbirine takılma.

mümazzak, s. *Osm.* < *Ar. mezk* > *temzik. esk.* Parçalanmış, parça parça edilmiş, yırtılmış.

mümbit, s. ◘ **Münbit.**

mümecced, s. *Osm.* < *Ar. mecd* > *temcid. esk.* Övülüp yüceltilmiş, ululanmış, kendisine şeref verilmiş. [*ing.* Made glorious, glorified].

mümehhed, s. *Osm.* < *Ar. mehd* > *temhid. esk.* § ❶ Açılıp serilmiş, yayılmış, döşenmiş. [*ing.* Laid out]; § ❷ Bir sıraya konulmuş, tertipli bir duruma getirilmiş, düzenlenmiş. [*ing.* Leveled, smoothed, well arranged].

mümehhid, s. *Osm.* < *Ar. mehd* > *temhid. esk.* § ❶ Yayan, döşeyen, açıp seren. [*ing.* Who lays and spreads out in order]; § ❷ Bir sıraya koyan, tertipli bir şekle sokan, düzenleyen. [*ing.* Who arranges well and solidly].

mümellek, s. *Osm.* < *Ar. mülk* > *temlik. esk.* Birine mülk olarak verilmiş. [*ing.* Put into one's possession *(property)*].

mümellik, s. *Osm.* < *Ar. mülk* > *temlik. huk. esk.* Mülk olarak verilen. [*ing.* Who puts into possession of *(property)*].

mümerred, s. *Osm.* < *Ar. merd* > *temrid. esk.* § ❶ Yüksek; § ❷ i. Duvarları düz ve yüksek yapı.

mümessek, s. *Osm.* < *Ar. misk* > *temsik. esk.* Misk gibi kokan, güzel kokulu. [*ing.* Mixed with must, musky; *Fr.* Musqué,-ée].

mümessel, s. *Osm.* < *Ar. misl. esk.* § ❶ Örnek olarak söylenmiş. [*ing.* Produced as a sample or example]; § ❷ Basılmış, matbu. [*ing.* Printed; *Fr.* Imprimé,-ée].

mümessil, i. *Osm.* < *Ar. misl* > *temsil.* § ❶ *huk.* Temsilci, bir diğer kişiyi, kanunun veya bir sözleşmenin verdiği olanaktan yararlanarak, temsil eden kişi. [*ing.* Representative; *Fr.* Représentant]; § ❷ Sınıfta yoklamayı yapan, disiplini sağlayan ve öğrencilerle okul idaresi arasındaki illşkileri düzenleyen öğrenci. ☆ *Eşanl.* **sınıf mümessili;** § ❸ *tic.* Bir firmanın temsilciliğini yapan kimse. [*ing.* Agent; *Fr.* Représentant,-ante]; § ❹ *esk.* Yayımcı. [*ing.* Editor; *Fr.* Editeur]; § ❺ Oyuncu, aktör. [*ing.* Actor; *Fr.* Acteur]; § ❻ Sahipleri nam ve hesabına, satılmak üzere kendisine mal tevdi edilen ve sözleşme öngörüyorsa belirli süre sonunda satılmamış kısmı iade eden aracı; § ❼ s. *esk.* Iki şey arasında uygun taraflar bulan, benzeten; § ❽ *tıp. esk.* Alınan besinleri eritip vücuda yarayacak hale getiren.

mümessile, i. *esk.* **Mümessil'**in dişili.

mümessillik,-ği, i. § ❶ Mümessil olma hali. [*ing.* State of being a representative]; § ❷ Temsilcilik. [*ing.* Delegation, agency].

mümevveh, s. *Osm. < Ar. mevh > temvih. esk.* § ● Hayalî; § ● Düzme, uydurma; § ● Görünüşte haklı olan.

mümevvehat, ç. i. *esk.* Görünüşte haklı olanlar.

mümevvehe, s. *esk.* Mümevveh'in dişili.

mümeyyez. s. *Osm. < Ar. meyz > temyiz. esk.* Seçilmiş, ayrılmış. [*Ing.* Distinguished by some mark or quality].

mümeyyiz, i. *Osm. < Ar. meyz > temyiz. esk.* § ● Bir sınavda öğrencinin bilgisini yoklayan kimse. [*Ing.* Examining clerk, chief clerk; *Fr.* Examinateur,-trice, membre d'un jury d'examen]; § ❷ *esk.* Bir dairede kâtiplerin yazdığı yazıları düzelten kâtip; § ● s. İyiyi, kötüyü, doğru ve yanlışı ayıran.

mümeyyizlik,-ği, i. Sınavda, sınıf öğretmeni ile birlikte değerlendirmeye katılanın görevi: *Türkçe öğretmeninin iki mümeyyizliği var.* [*Ing.* Functions of a mümeyyiz; *Fr.* Charge et fonction d'examinateur].

mümhil, s. *Osm. < Ar. mehl > imhâl. esk.* Bir işi belli bir süre için geri bırakan, ara veren, bekleyen. [*Ing.* Granting a delay].

mümid, s. *Osm. < Ar. meded > mümidd. esk.* § ❶ Yardım eden, yardımcı. [*Ing.* Who helps, assists, comes to the rescue]; § ● Uzatan, uzatıcı. [*Ing.* Who prolongs a term, extender, prolonger].

mümil, s. *Osm. < Ar. melâl > imlâl > mümill. esk.* Bıktıran, usanç, sıkıntı veren. [*Ing.* That causes to lean, incline or swerve].

mümin, s. ve İ. ç: **müminin, müminûn.** *Osm. < Ar. emn-> imân.* Tanrı'nın birliğine, Hz. Muhammed'in peygamberliğine ve İslâm dininin diğer temellerine inanan, iman sahibi, inanmış müslüman. [*Ing.* Who believes or trusts, believer, believer in Islam; *Fr.* Croyant, fidèle].

müminat, ç. i. *esk.* İslâm dinine inanmış, müslüman *(kadınlar, kızlar).* [*Ing.* Believing women].

mümine, s. ve i. *esk.* **Mümin**'in dişili.

müminin, müminûn, ç. İ. esk. **Mümin**'in çoğulu.

müminiyet,-ti, i. *esk.* İmanlı olma, müminlik.

mümit, s. *Osm. < Ar. mevt > imâte. esk.* Öldürücü, ölüme sebep olan. [*Ing.* That kills or causes to die].

mümkün, s. *Osm. < Ar. imkân > mümkin.* § ❶ Olabilir, olabilen, imkân dahilinde olan. [*Ing.* Possible, feasible; *Fr.* Possible, réalisable]. ☆ *Eşanl.* olanaklı; § ❷ *mant.* Olumsal. [*ing.* Positive; *Fr.* Positif]; ◎ ~ ü yok. *h.d.* İmkânsız. [*Ing.* It is impossible]; ◎ ne ~, *dey.* «*Mümkün değil*» anlamında kullanılır.

~ **mertebe (mümkün olduğu kadar),** *dey.* Olabildiği, yapılabildiği kadar. [*Ing.* As far as possible; *Fr.* Le plus possible].

~ **olmak** Yapılabilmek, olabilmek.

mümkinat /mümkînât/, z. i. *esk.* Olabilir seyler. [*Ing.* Possibilities, potentialities; *Fr.* Choses possibles, possibilités].

mümsik, s. *Osm. < Ar. mesk > imsâk. esk.* § ❶ Bir şeyden el çekip nefsini zapteden. [*ing.* Who restrains himself]; § ● Cimri, eli sıkı. [*Ing.* Stingy, miser; *Fr.* Avare]; § ● İnatçı. [*Ing.* Tenacious; *Fr.* Têtu,-ue, entêté,-ée]; § ❶ Çekingen. [*Ing.* Timid; *Fr.* Timide].

mümtaz /mümtâz/, s. *Osm. < Ar. meyz > imtiyâz. esk.* § ❶ Seçkin, seçilmiş. [*Ing.* Distinguished, select eminent; *Fr.* Distingué,-ée, choisi,-ée d'élite]; § ❷ Ayrı, üstün tutulmuş; § ● İ. Erkek adı.

mümtaziyet,-ti, i. *Osm < Ar. mümtâz > mümtâziyyet. esk.* § ❶ Seçkinlik, mümtaz olma hali. [*Ing.* Being distinguished]; § ❷ Ayrı, üstün tutulma; § ● *ed. esk.* Anlatımın güzel ve benzerlerinden farklı olması.

mümtazlık,-ğı, i. *esk.* ◘ **Mümtaziyet.**

mümted, s. *Osm. < Ar. medd > imtidâd > mümtedd. esk.* Uzayan, sürekli, devamlı. [*Ing.* Extended, prolonged, strached; *Fr.* Prolongé,-ée, qui dure, continue].

mümtehan, s. *Osm. < Ar. mehn > mihnet > imtihân. esk.* Deneyden geçmiş, sınanmış. [*Ing.* Examined, experience, tried].

mümtehin, s. *Osm. < Ar. mehn > mihnet > imtihân. esk.* Deneyen, sınayan. [*ing.* Who tries proves, examines, examiner, expert].

mümtelî, s. *Osm. < Ar. melâ > imtilâ. esk.* § ● Dolu, dolmuş. [*Ing.* Full, filled; *Fr.* Plein, pleine, rempli,-ie]; § ● Mide dolgunluğuna uğramış.

mümtenî, s. ç: **mümteniat.** *Osm. < Ar. men > imtinâ. esk.* § ● Bir şeyi yapmaktan kaçınan, çekinen, kabule yanaşmayan; § ❷ Olamaz, imkânsız. [*Ing.* ve *Fr.* Impossible]; § ● İ. *esk. mant.* Olamazlık.

mümtenia, s. *esk.* **Mümtenî'nin** dişili.

mümteniat, ç. i. *esk.* Olmazlıklar. [*Ing.* Unattainable things, impossibilities].

mümtesil, s. *Osm. < Ar. misl > imtisâl. esk.* Kendisine verilen bir emre uyan. [*Ing.* Who conforms to, follows, obeys].

mümtezic, s. *Osm. < Ar. mezc > imtizâc. esk.* § ❶ Kaynaşmış, iç içe, karışık; § ❷ Birbirine uygun olan, bağdaşan, uyuşan; § ❸ Hiç aralık kalmayacak biçimde kapanan, sımsıkı kapanan; § ❹ Başkalarıyle iyi geçinen, uysal.

mümtezice, s. *esk.* **Mümtezic**'in dişili.

mümtır, s. *Osm. < Ar. matar > imtâr. esk.* § ● Yağmurlu; § ● «*Yağmur yağdıran*» anlamında Tanrı'nın sıfatlarından. [*Ing.* Who makes rain fall *(God)*, rainy].

mümza /mümzâ/ s. *Osm. < Ar. mezâ > imzâ. esk.* İmzalanmış, imza edilmiş. [*Ing.* Signed, finished, settled; *Fr.* Signé, -ée].

mümzi, s. ve İ. *Osm. < Ar. mezâ > mümzâ. esk.* İmzalayan, imza eden. [*Ing.* Who signs and executes *(document)*, signing, signatory; *Fr.* Signataire].

münaam /münâ'am/, s. *Osm. < Ar. mi'met > ten'im. esk.* Refah içinde olan, refaha ulaşmış. [*Ing.* Prosperous; *Fr.* Prospère]. ☆ *Eşanl.* **müreffeh.**

münacat,-tı /münâcât/, İ. *Osm. < Ar. necât. esk.* § ❶ Tanrıya yakarış; § ❷ *ed.* Tanrıya yakarışı içine alan şiir. [*Ing.* Silent and fervent prayer, inward supplication to God; *Fr.* Prière faite à Dieu *(en poésie)*].

münada /münâdâ/, s. *Osm. < Ar. nida. esk.* § ● Çağrılmış. [*Ing.* Called out, shouted, proclaimed]; § ● *gram. esk.* Önüne ünlem getirilmiş kelime: *Ya Muhammed*, gibi. [*Ing.* Vocative case].

münadat /münâdât/, İ. *Osm. < Ar. nida. esk.* Yaygara, bağrışma, velvele. [*Ing.* Shout, invocation, proclamation; *Fr.* Action de crier, d'appeler en criant, vacarme].

münademe(t) /münâdeme(t)/, İ. *Osm. < Ar. nedim. esk.* Arkadaşlık, nedimlik etme. [*Ing.* A being a confidential companion].

münadi /münâdi/, İ. *Osm. < Ar. nidâ > münâdât. esk.* § ● Kamuya veya ilgili kimselere duyurulmak istenilen şeyleri yüksek sesle haber vermeyi iş edinmiş kimse. [*Ing.* Who calls or shouts out, herald, public crier; *Fr.* Crieur public]; § ❷ Müezzin.

münadil /mün'âdil/, s. *Osm. < Ar. udûl > inidâl. esk.* Doğru yoldan çıkan, yanlış yol tutan. [*Ing.* Straying, deviating].

münadim[1] /münâdim/, İ. ç: **münadimin.** *Osm. < Ar. nedim. esk.* § ● Arkadaş, dost. [*Ing.* Congenial, companion; *Fr.* Compagnon, camarade, ami,-ie]; § ● Bir devlet büyüğünü hoş söz ve hikâyelerle eğlendiren kimse, nedim.

münadim[2] /münâdim/, s. *Osm. < Ar. 'dem. esk.* Yok olan. [*Ing.* Come to naught, annihilated, destroyed].

~ **olmak,** Yok olmak.

münadimin, ç. İ. *esk.* **Nedim**'in çoğulu.

münafaka /münâfaka/, İ. *Osm. < Ar. nifâk. esk.* Nifakçılık, ikiyüzlülük.

münafat /münâfât/, İ. *Osm. < Ar. nefy. esk.* Birbirine zıt olma, karşıtlık. [*ing.* A driving each other off, a repelling, mutual irreconcilability, incompatibility].

münaferat, ç. İ. *esk.* **Münaferet**'in çoğulu.

münaferet /münâferet/, İ. ç: **münaferat.** *Osm. < Ar. nefret. esk.* § ● Birbirinden nefret etme. [*Ing.* A mutual aversion, dislike of one another; *Fr.* Détestation, aversion mutuelle]; ☆ *Eşanl.* **sevişmezlik;** § ❷ Başka birini küçümseyerek, küçük ve onursuz sayarak sevmeme, iğrenme. [*Ing.* Contending with one another as to superiority of claims to honor].

~ **etmek,** Karşılıklı nefret etmek. [*Ing.* To dislike one another].

münafese /münâfese/, İ. *Osm. < Ar. nefs. esk.* Birbirine karşı kin gütme, birini çekememe. [*Ing.* Disputing, contending or envying as to the possession of some highly prized quality, personal quarrels, envy, malice].

~ **etmek,** Karşılıklı kin gütmek, birbirini çekememek, gizli düşmanlık beslemek. [*Ing.* To envy, dispute, quarrel].

münafık /münâfık/, s. ve İ. ç: **münafıkın.** *Osm. < Ar. nifâk.* § ● İki yüzlülük eden, ara bozan *(kimse).* [*Ing.* Hypocrite, double dealer; *Fr.* Qui sème de la discorde, hypocrite]; § ❷ *esk.* Hz. Muhammed zamanında İslâmlyeti kabul etmediği halde müslüman gibi görünen *(kimse).*

münafıkane, z. *esk.* İkiyüzlülüklükle, ara bozarcasına. [*Ing.* Hypocritical *(act)*, hypocritically; *Fr.* Hypocritement, avec hypocrisie].

münafıkın, ç. İ. *esk.* **Münafık**'ın çoğulu.

münafi /münâfi/, s. *Osm. < Ar. nefy. esk.* Aykırı, uymaz, karşıt, muhalif. [*Ing.* That excluder, incompatible, irreconcilable, opposed to; *Fr.* Contraire, opposé,-ée, incompatible]

~ **olmak,** Uymamak aykırı olmak.

münaggas, s. *Osm. < Ar. nagş > tengis. esk.* Üzüntülü, kederli, nesesiz.

münaggasen, z. *esk.* Üzüntülü, tasalı, kederli olarak.

münakalât,-tı /münâkalât/, ç. İ. esk. *Osm. < Ar. esk.* Ulaştırma işleri, ulaştırma. *Fr.* Transports, circulation].

~ **vekâleti,** ◘ **Ulaştırma Bakanlığı.**

münakale /münâkale/, İ. *Osm. < Ar. nakl. esk.* § ❷ Ulaşım. [*Ing.* Transport, communications, transfer; *Fr.* Circulation, trafic]; § ❷ Bir şeyi bir yerden bir yere aktarma; § ● İçki toplantısında içki kadehlerini elden ele gönderip sunma; § ❹ Sıra ile hikâye, fıkra v.b. anlatma; § ● huk. ◘ **Ulaştırma.**

münakasa /münâkasa/, İ. ç: **münâkasât.** *Osm. < Ar. noksan. esk.* Eksiltme. [*Ing.* A sale to the lowest bidder; a selling by Dutch auction, successively lowering the price; *Fr.* Adjudication dans laquelle on doit baisser les prix].

münakaşa /münâkaşa/, İ. ç: **münâkasât.** *Osm. < Ar. nakş. esk.* § ❶ Tartışma. [*Ing.* Disputing, wrangling dispute, lively discussion, argument; *Fr.* Querelle, dispute]; § ❷ *mat. esk.* İrdeleme.

~ **etmek (yapmak),** Tartışmak. [*Ing.* To discuss, to dispute; *Fr.* Se disputer, se quereller].

~ **götürmemek,** *dey.* Kuşkuya yer vermeyecek biçimde kesin olmak.

münakaşat, ç. İ. *esk.* **Münakaşa**'nın çoğulu.

münakaza /münâkaza/, İ. *Osm. < Ar. nakz. esk.* İki söz arasındaki çelişki. [*Ing.* A proposition's being contradictory to another a denying an assertion and stating something incompatible with, it, contradiction, opposition].

münakehat, ç. İ. *esk.* **Münakehe**'nin çoğulu.

münakehe /münâkehe/, İ. ç: **münâkehât.** *Osm. < Ar. nikâh. esk.* § ● Nikâhlanma. [*Ing. A* contracting a marriage, a marrying; *Fr.* Action de contracter un mariage, mariage]; § ❷ *din.* İslâm hukukunun nikâha ilişkin konuları.

münakız /münâkız/ s. *Osm. < Ar. nakz > münâkaza. esk.* Birbirini tutmayan, bir öncekine karşıt olan. [*Ing.* Contradictory, contrary, opposite; *Fr.* Contradictoire].

münakid, s. *Osm.* < *Ar. 'akd* > *in'ikād. esk.* § ❶ Kurulmuş, toplanmış, teşkil edilmiş. [*Ing.* Agreed upon, ratified, concluded *(treaty etc.)*]; § ❷ İki taraf arasında resmen kabul edilmiş, imzalanmış *(antlaşma, sözleşme v.b.).* [*Ing.* Contracted]; § ❸ Bağlanmış, bağlı, düğümlenmiş olan. [*Ing.* Knotted, tied bound].

münakis, s. *Osm.* < *Ar. 'aks* > *in'ikās. esk.* § ❶ Yansıyan, yansımış *(ışık, ses, şekil v.b.).* [*Ing.* Reflected; *Fr.* Qui reflète]; § ❷ Tersine dönmüş, tersine çevrilmiş.

münakkah, s. *Osm.* < *Ar. nakh* > *tenkih. esk.* § ❶ Soyulmuş, ayıklanmış temizlenmiş. [*Ing.* Trimmed, cleaned]; § ❷ En iyi kısmı seçilip alınmış, seçkin; § ❸ Harcamalarda tasarruf için fazlası kesilmiş olan *(gider)*; § ❹ *ed. esk.* Gereksiz ve doldurma kısımları olmayan *(söz).*

münakkahiyet, i. *esk.* § ❶ Ayıklanma, en iyileri seçilme. [*Ing.* Carefully revising, a trimming]; § ❷ *ed.* Kısa ve özlü yazma.

münakkas, s. *Osm.* < *Ar. noksān* > *tenkis. esk.* Eksiltilmiş, azaltılmış. [*Ing.* Lessened].

münakkaş, s. *Osm.* < *Ar. naks. esk.* § ❶ Üzerine nakış işlenmiş, desenle süslenmiş, resimli. [*Ing.* Ornamented with a design, embroidered]; § ❷ i. *esk.* Renkli dokuma motifleriyle bezenmiş kumaşların genel adı.

münakkat, s. *Osm.* < *Ar. nokta* > *tenkit. esk.* Noktalanmış, noktalı. [*Ing.* Dotted, spotted].

münakkata, s. *esk.* Münakkat'ın dişili.

münakkayat /münakkayāt/, ç. i. *Osm.* < *Ar. tenkiye* > *münakki* veya *münakkā esk.* Temizlenmiş, şeyler.

münakkıs, s. *Osm.* < *Ar. noksan* > *tenkis. esk.* Eksilten, azaltan. [*Ing.* That lessens the quantity of a thing, lessening, reducing].

münasaha /münāsaha/, i. *Osm.* < *Ar. huk. esk.* Mirasın paylaştırılmasından önce mirasçılardan birinin ölümü sonucunda onun miras payının mirasçılarına geçmesi yüzünden miras meselesinin değişmesi. *(Meselâ, A ölse, mirasçı olarak da B ile C'yi bıraksa, fakat A'nın mirası B ile C arasında paylaştırılmadan C de ölse, A'dan C'ye düşen 1/2 miras payı C'nin iki mirasçısı Ç ve D'ye münasaha yoluyle 1/4 -1/4 olarak/ verilir.)*

münasat /münāsāt/, ı. *Osm.* < *Ar. nisyān. esk.* Unutma. [*Ing.* Forgetting].
~ **etmek**, Unutmak. [*Ing.* To forget; *Fr.* Oublier].

münasebet,-ti /münāsebet/, i. *Osm.* < *Ar. nisbet.* § ❶ İlişki, ilgi, yakınlık. [*Ing.* ve *Fr.* Relation, connection]; § ❷ İki şey arasındaki nispet, uygunluk. [*Ing.* Being fit, suitable, proper, analogous, proportionate, reasonable; fitness, proportion; reason; *Fr.* Rapport; opportunité]; § ❸ Sebep, vesile. [*Ing.* Favorable occasion, opportunity, *Fr.* Occasion]; § ❹ *fels.* İki şey arasındaki karşılıklı ilgi. [*Ing.* Affinity; *Fr.* Affinité]; ◉ ~ **e girmek**, *dey.* İlişki kurmak. [*Ing.* To enter into relations, to put in touch, to bring into connection; *Fr.* Se mettre en relation]; ◉ ~ **i kesmek**, *dey.* İlişki kalmamak. [*Ing.* To cease relations *(with)*, to have nothing more to do (with); *Fr.* Cesser (interrompre) ses relations]; ◉ ~ **te bulunmak**, *dey.* İlişkisi olmak. [*Ing.* To entertain connections; *Fr.* Être en (entretenir des) relations]; ◉ **birlikte** ~, ◘ Korelasyon; ◉ **ne** ~, *den.* «*İmkânsız, asla, öyle şey mi olur?*» anlamında kullanılır. [*Ing.* By no means, not a bit of it, not likely, what's that got to do with it?; *Fr.* Quelle idée, je ne vois pas le rapport, pas du tout]; ◉ **sanayi** ~ **leri**, *ikt.* Çeşitli iktisadî sektörler arasındaki ilişkileri tablolar yardımıyle açıklığa kavuşturan analiz yöntemi. [*Ing.* Industrial relations; *Fr.* Relations interindustrielles].
~ **almak**, *dey.* Uygun düşmek, yakışmak: *Söylerim ama, münasebet almaz.* [*Ing.* To be proper, opportune; *Fr.* Convenir].
~ **düşmek**, Sırası gelmek: *Bir münasebeti düşerse söylerim.* [*Ing.* To occur *(fitting occasion)*].
~ **düşürmek (getirmek)**, *dey.* Sırasını getirmek. [*Fr.* Saisir l'occasion, saisir le moment oportun].
~ **kurmak**, *dey.* İki şey arasında ilişki bulmak, yakınlık görmek. [*Ing.* To enter into connection, to open correspondence; *Fr.* Nouer des relations].

münasebetiyle, z. Dolayısıyle. [*Ing.* In connection with, on the occasion of; *Fr.* A l'occasion de].

münasebetli, s. § ❶ İlişkisi olan, bir şeyle ilgili. [*Ing.* Having a relation; *Fr.* Qui a des relations]; § ❷ Akla uygun, yakışık alan, makûl. [*Ing.* Reasonable; *Fr.* Raisonnable, convenable, qui est à propos].
~ **münasebetsiz**, Gelişi güzel, yakışık alsın, almasın, yerli yersiz. [*Ing.* Reasonable and unreasonable, in season and out of season; *Fr.* A tout propos, à tort et à travers, à tort ou à raison].

münasebetsiz /münāsebetsiz/, s. § ❶ Yaraşmayan, yakışmayan: *Münasebetsiz bir davranış.* [*Ing.* Unsuitable, inconvenient, unseemly; *Fr.* Inconvenant,-ante]; § ❷ Ters, aksi, sırasız; uygunsuz: *Münasebetsiz bir zaman.* [*Ing.* Unreasonable, absurd; *Fr.* Déraisonnable, absurde]; § ❸ Yakışıksız iş gören, sıra, saygı gözetmeyen, saygısız: *Münasebetsiz adam.* [*Ing.* Unseemly; *Fr.* Importun,-une].

münasebetsizlik,-ği /münāsebetsizlik/, i. § ❶ Uygunsuz hal ve hareket, yakışmazlık, yaraşmazlık. [*Ing.* Unreasonableness, absurdity, silly act; *Fr.* Inopportunité, inconvenance, absurdité]; § ❷ Saygısızlık; § ❸ Aksilik, terslik.

münasebettar /münāsebettār/, b. s. *esk.* İlgisi olan, yakın ilgili. [*Ing.* Related].

münasefe, münasefet /münāsefe veya münāsefet/, i. *Osm.* < *Ar. nısf*, yarı, *esk.* § ❶ Yarı yarıya bölüşme. [*Ing.* A halving with another]; § ❷ Eşit iki parçaya ayırma. [*Ing.* A dividing into two equal parts].

münasefeten, z. *esk.* § ❶ Yarı yarıya bölüşerek. [*Ing.* In halves]; § ❷ Eşit iki parçaya bölerek.

münasibe, s. *esk.* Münasib'in dişili.

münasip /münāsip/, s. *Osm.* < *Ar. nisbet* > *münāsebet* > *münāsib.* § ❶ Uygun, yerinde olan. [*Ing.* Fit, proper, opportune; *Fr.* Oportun,-une, décent,-ente, propre, convenant,-ante, convenable]; § ❷ Lâyık, yaraşır, yakışır. [*Ing.* Appropriate, suitable; *Fr.* Approprié,-ée, conforme].
~ **bulmak**, *dey.* Uygun görmek, yerinde bulmak. [*Ing.* To think proper, to approve (of); *Fr.* Juger bon, à propos].
~ **düşmek**, *dey.* Uymak, uygun gelmek.
~ **görmek**, *dey.* ◘ Münasip bulmak.
~ **olmak**, Uygun, yerinde olmak. [*Ing.* To be convenient or suitable, to be advisable or apropos, to suit; *Fr.* Être convenable].

münaşede /münāşede/, i. *Osm.* < *Ar. neside. esk.* Karşılıklı şiir söyleme.

münatıf, s. *Osm.* < *Ar. 'atf* > *in'itāf. esk.* Sapan, yönelen. [*Ing.* Swerving, bent, inflected].

münavebe /münāvebe/, i. *Osm.* < *Ar. mevbet. esk.* Nöbetleşme, kesikleşme. [*Ing.* An occurring or acting alternately, alternation, a taking turns; *Fr.* Action de se succéder tour à tour, alternative, tour de rôle]; ◉ ~ **li otlatma**, *trm.* Otlatma devreleri arasına belirli dinlenme devreleri konmuş iki veya daha çok merada veya muntazam kısımlara ayrılmış bir merada yapılan otlatma; ◉ ~ **li sulama**, *trm.* Her bir sulama kanalının kendi hissesine düşen su miktarını devamlı bir oranda değil, fakat belirli aralıklarla aldığı bir sistem.
~ **ile**, Nöbetleşe, nöbetle, sıra ile. [*Ing.* By turns; *Fr.* Tour à tour, alternativement, à tour de rôle].
~ **merası**, *trm.* Ürün rotasyonuna göre bir yıl veya daha fazla mera olarak kullanılan tarım arazisi.

münavebeten, z. *esk.* Nöbetleşerek, nöbetle, sıra ile. [*Ing.* Alternately; *Fr.* Alternativement].

münavehe /münāvehe/, i. *Osm.* < *Ar. nevh. esk.* Yüksek sesle ağlama, yas tutma.

münavele /münāvele/, i. *Osm.* < *Ar. nevl. esk.* Karşılıklı olarak bir şey verme, sunma. [*Ing.* A stretching out the hand, offering or giving].

münazaa /münāza'a/, i. *Osm.* < *Ar. nez'* ve *niza. esk.* § ❶ Ağız kavgası, münakaşa, çekişme. [*Ing.* Dispute, quarrel; *Fr.* Querelle, dispute]; § ❷ İki taraf arasındaki düşmanlık, dâva. [*Ing.* Conflict, litigation].
~ **etmek**, Ağız kavgası yapmak, çekişmek. [*Ing.* To quarrel, dispute; *Fr.* Quereller, disputer].

münazaacı, i. *esk.* Ağız kavgası yapmayı seven, münakaşacı. [*Ing.* Quarreller, wrangler; *Fr.* Querelleur,-euse].

münazaalı, s. *esk.* İhtilâflı: *Münazaalı bir arsa.* [*Ing.* In dispute, controversial, disputed; *Fr.* Disputé,-ée, sous contestation].

münazaat, ç. i. *esk.* Ağız kavgaları, çekişmeler, münakaşalar.

münazara, i ç: **münāzarāt.** *Osm.* < *Ar. nazar. ed.* § ❶ Kural ve usule uygun olarak karşılıklı tartışma, bilimsel tartışma: *Bu cihetle, bütün edebî münazaralar akim kalmıştır.* [*Ing.* A debating, debate; *Fr.* Débat]; § ❷ *esk.* Divan edebiyatında zıt varlıklar ve kavramlar arasındaki karşıtlığı anlatan mesnevilere verilen ad.
~ **yöntemi**, Ders konularının tartışma yoluyle işlenmesine imkân veren bir öğretim yöntemi, parlamenter öğretim usulü.

münazarat, ç. i. *esk.* Münazara'nın çoğulu.

münazır /münāzır/, s. ç: **münazırin.** *Osm.* < *Ar. nazar* > *münāra. esk.* § ❶ Münazara eden, tartışan. [*Ing.* Who debates with another, debator]; § ❷ Paralel.

münazırin, ç. i. *esk.* Münazır'ın çoğulu.

münazi /münāzaa/, s. *Osm.* < *Ar. nez, niza. esk.* Ağız kavgası eden, kavgacı. [*Ing.* Disputant, opponent, litigant, claiment].

münazil, s. *Osm.* < *Ar. 'azl* > *in'izal. esk.* § ❶ Görevine son verilmiş. [*Ing.* Dismissed from office]; § ❷ Dünyadan elini ayağını çekmiş olan, inzivaya çekilen. [*Ing.* Retired from the world].

münazilen, z. *esk.* Görevine son verilerek, inzivaya çekilerek.

münazilin, ç. i. *esk.* § ❶ Azledilenler; § ❷ İnzivaya çekilenler.

münbagi, s. *Osm.* < *Ar. bugye* > *inbigā. esk.* Yakışan, uygun. [*Ing.* Proper, suitable]

münbais, s. *Osm.* < *Ar. ba's* > *inbi'āş. esk.* § ❶ Bir sebebin meydana getirdiği; ... den doğan, meydana gelen, oluşan. [*Ing.* Caused, resulting; *Fr.* Causé,-ée, résultant,-ante]; § ❷ Gönderilmiş, gönderilen. [*Ing.* Sent, sent out; *Fr.* Envoyé,-ée].

münbasit, s. *Osm.* < *Ar. bast* > *inbisāt. esk.* § ❶ Açılmış, açık. [*Ing.* Spread out, dilated, extended, expansive]; § ❷ Sıkıntısız, memnun, ferah. [*Ing.* Rejoicing, exultant, glad].
~ **etmek**, Memnun etmek, sevindirmek, neşelendirmek.

münbit, mümbit, s. *Osm.* < *Ar. nebāt* > *inbāt. esk.* Verimli, bitek. [*Ing.* Fertile *(land)*; *Fr.* Fertile, productif,-ive].

münceli, s. *Osm.* < *Ar. cilā* > *incilā. esk.* § ❶ Parlak, parlayan, ışıklı; § ❷ *(Gizli bir şey hk.)* Meydana çıkıp görünen.

müncemide, s. *esk.* Müncemid'in dişili.

müncemit, s. *Osm.* < *Ar. cümūd* > *incimād* > *müncemid. esk.* § ❶ Donmuş, donuk. [*Ing.* Frozen, coagulated, solidified; *Fr.* Gelé,-ée, glacé,-ée]; § ❷ Buz halinde olan.

müncer,-rr, s. *Osm.* < *Ar. cerr*, çekme > *müncerr. esk.* § ❶ Son bulan, sonuçlanan. [*Ing.* Resulting in, leading to; *Fr.* Qui donne tel ou tel résultat]; § ❷ Bir yana doğru çekilip sürüklenen. [*Ing.* Drawn, attracted; *Fr.* Qui aboutit à].
~ **olmak**, Sonuçlanmak, son bulmak. [*Ing.* To be attracted or drawn].

müncezib, s. *Osm.* < *Ar. cezb* > *incizab. esk.* § ❶ Çekilen, bir yere çekilen. [*ing.* Drawn, attracted; *Fr.* Attiré]; § ❷ Tutulmuş, tutkun, gönül vermiş.

müncezibe, s. *esk.* **Müncezib**'in dişili.

münci, s. *Osm.* < *Ar. necāt,* kurtuluş > *incā.* § ❶ Kurtaran, kurtarıcı, kötü bir durumdan veya tehlikeden esenliğe çıkaran. [*ing.* That saves from danger, rescuer, deliverer; *Fr.* Qui délivre, sauveur]; § ❷ i. Erkek adı; § ❸ *tar.* Kurtuluş savaşından sonra Mustafa Kemal Paşaya verilen unvanlardan biri.

münciz, s. *Osm.* < *Ar. incāz. esk.* Sözünde duran, verdiği sözü yerine getiren. [*ing.* Who complies with a request, who performs a promise].

mündefi, s. *Osm.* < *Ar. def'* > *indifā. esk.* Savuşturulmuş, geçirilmiş atlatılmış, def edilmiş. [*ing.* Pushed away, repelled, repulsed, removed].
~ **olmak,** Savuşturulmak, def edilmek, atlatılmak.

mündefiat /mündefi'āt/ ç. i. *Osm.* < *Ar. mündefi. esk.* § ❶ Atlatılmış, geçiştirilmiş savaş, hastalık, felâket v.b. şeyler. [*ing.* Pus discharge, etc. *(from a wound)*]; § ❷ *tıp. esk.* Yaralardan akan cerahat, irin v.b.

mündemiç, mündemic, s. *Osm.* < *Ar. dümüc* > *indimāc* > *mündemic. esk.* § ❶ Bir şeyin içinde var olan, saklı. [*ing.* Entering in contained in; *Fr.* Contenu, caché]; § ❷ *fels.* ◘ **içkin.**

münderecat, mündericat, ç. i. *Osm.* < *Ar. münderic. esk.* Bir kitap, gazete, dergi, mektup v.b.'nin içinde bulunan konular ve ya kapsadığı şeyler. [*ing.* Contents *(of a letter or books)*; *Fr.* Contenu].
☆ *Eşanl.* **içindekiler.**

münderic, s. ◘ **Münderiç.**

münderice, s. *esk.* **Münderic**'in dişili.

münderiç, s. *Osm.* < *Ar. derc* > *indirac* > *münderic. esk.* Bir şeyin içinde yer alan, yer almış. [*ing.* Contained, covered; *Fr.* Compris, contenu, inséré,-ée].

münderis, s. *Osm.* < *Ar. dürüs* > *indiras*'tan *münderis. esk.* Çökmüş, yıkılmış; belirtisi, örneği kalmamış olan. [*ing.* In utter ruin, obliterated].

münderisat, ç. i. *esk.* Yıkılmış, belirtisi kalmamış olan yapı v.b.

münderise, s. *esk.* **Münderis**'in dişili.

münebbih, s. ç: **münebbihât.** *Osm.* < *Ar. tenbih. esk.* § ❶ Uykudan kaldıran, uyandıran. [*ing.* Who awakens, rouses, rousing, awakening]; § ❷ Gafleti, dalgınlığı yok eden, ikaz eden. [*ing.* Warning; *Fr.* Avertissement]; § ❸ *tıp. esk.* Uyuşukluğu gideren, uyarıcı. [*ing.* Stimulus, stimulant, excitant *(coffee etc.)*; *Fr.* Excitant, stimulant]; § ❹ i. *esk.* Çalar saatlerde bulunan zil; § ❺ Çalar saat.

münebbihat, ç. i. *tıp. esk.* Uyarıcı, tenbih edici ilâçlar.

münebbihe, s. *Osm.* < *Ar. münebbih. esk.* Uyarıcı..

münecci, s. *Osm.* < *Ar. necāt* > *tenciye. esk.* Kurtaran, kurtarıcı. [*ing.* Rescuer, deliverer].

müneccim, i. ç: **müneccimin.** *Osm.* < *Ar. necm. esk.* § ❶ Yıldızların durum ve devimlerinden ahkâm çıkaran bir çesit falcı, yıldız falcısı. [*ing.* Astrologer; *Fr.* Astrologue]; § ❷ *(Eskiden)* Astronomi ile uğraşan kimse. [*ing.* Astronomer; *Fr.* Astronome].

müneccimane, z. *esk.* Müneccime yakışır şekilde.

müneccim.başı, b. i. *teşk. tar.* Osmanlı devletinde padişah cülusu, harb ilânı ordunun hareketi, sadrazam tayini ve denize gemi indirilmesi gibi olaylarda uğurlu saati tespit eden ve takvim tertibinden sorumlu olan kimse. [*ing.* Chief astrologer of the Sultan; *Fr.* Chef des astrologues chargé de dresser le calendrier officiel].

müneccimin, ç. i. *esk.* **Müneccim**'in çoğulu.

müneccimlik,-ği, *i. esk.* § ❶ Müneccimin görevi. [*ing.* Astrology; *Fr.* Astrologie] ;§ ❷ *(Eskiden)* Müneccimin bulunduğu makam. [*ing.* State or occupation of an astrologer].

münekker, s. *Osm.* < *Ar. nekr* > *tenkir. gram. esk.* Bilinmeyen bir seye delâlet eden. [*ing.* Indeterminate, indefinite].
☆ *Karş.* **muarref.**

münekkes, s. *Osm.* < *Ar. nüks. esk.* Ters çevrilmiş, basasağı edilmiş. [*ing.* Overturned, inverted].

münekkit,-di, i. *Osm.* < *Ar. nakd* > *tenkid* > *münekkid. esk. (k'lar kalın okunur).* Eleştirmeci, eleştirici, eleştirmen, tenkitçi. [*ing.* Criticizer; *Fr.* Critique].

münekkitlik,-ği, i. *esk.* Münekkidin yaptığı iş. [*ing.* Criticism, occupation of a critic; *Fr.* Criticisme].
☆ *Eşanl.* **eleştirimcilik, kritisizm.**

münevver, s. ç: **münevveran.** *Osm.* < *Ar. nür* > *teavir.* § ❶ Aydınlatılmış, parlak. [*ing.* Lighted up, illuminated; *Fr.* Éclairé, -ée, illuminé,-ée]; § ❷ Aydın: *Münevver* bir genç. [*ing.* Enlightened, educated, intellectual, lighted up, illuminated; *Fr.* Intellectuel,-elle]; § ❸ i. Kadın adı.

münevveran, ç. i. *esk.* Aydınlar.

münevvere, s. *esk.* **Münevver**'in dişili.

münevviriyet, i. *esk.* Aydın olma hali.

münevvim, s. *Osm.* < *Ar. nevm* > *tenvim. esk.* § ❶ Uyutucu, uyutan, uyku veren. [*ing.* That puts to sleep, soporific, narcotic; *Fr.* Dormitif,-ive, somnifère, soporifique, assoupissant]; § ❷ *ecz. esk.* Uyutucu, uyuşturucu, uyku veren *(ilâç v.b.).* [*ing.* Hypnotic, narcotic; *Fr.* Hynotique, narcotique].

münevvir, s. *Osm.* < *Ar. nür* > *tenvir. esk.* Aydınlatan ışık veren, ışıklandıran. [*ing.* Illuminating, enlightening, illuminator].

münezzeh, s. *Osm.* < *Ar. nezahat* > *tenzih. esk.* § ❶ Temiz, alnı açık, kötü islerden uzak, günahsız, sucsuz. [*ing.* Freed, exempt from *(any unworthy thing)*, pure, blameless; *Fr.* Pure, libre]; § ❷ Herhangi bir şeye ihtıyacı olmayan ve herhangi bir sıfatla nitelenmeyen.

münezzel, s. *Osm.* < *Ar. nüzul* > *tenzil. esk.* Asağıya indirilen, aşağıya indirilmis. [*ing.* Sent down].

münezzil, s. *Osm.* < *Ar. nüzul* > *tenzil. esk.* Asağıya indiren. [*ing.* Who sends down, revealer].

münfail, s. *Osm.* < *Ar. fi'l* > *infi'al. esk.* § ❶ Herhangi bir seye kırılmış olan, gücenmis, alınmış. [*ing.* Annoyed, offended; *Fr.* Fâché,-ée, dépité,-ée, indigné,-ée]; § ❷ *fels. esk.* Edilgin; § ❸ *gram. esk.* Edilgen; § ❹ *kim. esk.* Dingin.

münfailane, münfailen, z. *esk.* Alınarak, gücenmiş olarak.

münfatır, s. *Osm.* < *Ar. infitar. esk.* Yarılarak ikiye ayrılan. [*ing.* Cracked, burst, torn].

münfecir, s. *Osm.* < *Ar. fecr* > *inficār. esk.* § ❶ *(Şafak hk)* Atan söken; § ❷ *(su hk.)* Akan, kaynayan. [*ing.* That bursts forth and flows, flowing].

münfehim, s. *Osm.* < *Ar. fehm,* anlama > *infihām. esk.* Anlasılan, kavranılan. [*ing.* Understood, comprehended].

münfek, s. *Osm.* < *Ar. fekk* > *infikāk* > *münfek. esk.* Ayrılmış, çıkmış, sökülmüs, kopmus.
~ **olmak,** Ayrılmak, kopmak. [*Fr.* Se détacher, se séparer].

münfelik, s. *Osm.* < *Ar. felāk* > *infilāk. esk.* § ❶ Infilâk eden, patlayan; § ❷ Açılan, yayılan görülen.

münferic, s. *Osm.* < *Ar. ferc* + *fürce* > *infirāc. esk.* Iki yanı veya kıyısı birbirinden uzak, arası genis olan.

münferice, s. *esk.* Arası veya iki kıyısı arasındaki uzaklık fazla olan, genis.

münferid, s. ◘ **Münferit.**

münferiden, z. *esk.* § ❶ Tek basına, yalnız olarak; § ❷ Ayrı ayrı, birer birer. [*ing.* Separately; *Fr.* Isolément, séparement].

münferik, s. *Osm.* < *Ar. fark* > *infirāk. esk.* Ayrılan.

münferit, s. *Osm.* < *Ar. ferd* > *infirād* > *münferid.* § ❶ Ayrı olan tek basına, yalnız. [*ing.* Alone, isolated; *Fr.* Seul,-seule, séparé,-ée, isolé,-ée]; § ❷ Tek, tük; § ❸ i. *esk.* Hapishanelerdeki tek kişilik hücre.
~ **orman,** *orm.* Esas ormandan ayrı bulunan ve ayrıca işletilen orman parçası.

münfesih[1], s. *Osm.* < *Ar. fesh* > *infisāh. esk.* § ❶ Bozulmuş, ortadan kaldırılmış, iptal edilmiş. [*ing.* Abolished, anulled; *Fr.* Aboli, annulé,-ée]; § ❷ Dağılmış. [*ing.* Dissolved; *Fr.* Dissolu].

münfesih[2], s. *Osm.* < *Ar. füshat* > *infisāh. esk.* Bollaşmış, genişlemis.

münfesiha, s. *esk.* **Münfesih**'ın dişili.

münfetih, s. *Osm.* < *Ar. feth, açma* > *infitāh. esk.* Açılmış, açık.

münfik, s. *Osm.* < *Ar. nafaka* > *infāk. esk.* Besleyen, bir kimse veya ailenin geçimini sağlayan.

münhadi, s. *Osm.* < *Ar. hud'a* > *inhidās. esk.* Bir kimseye aldanan, bir kimsenin hilesine kanan.

münhadib, s. *Osm.* < *Ar. hadeb* > *inhidāb. esk.* § ❶ Kamburlasmış, kambur. [*ing.* Hunch-backed; *Fr.* Bossu,-ue]; § ❷ Kemerli. [*ing.* Arched; *Fr.* Voûté,-ée].

münhadir, s. *Osm.* < *Ar. hudūr* > *inhidār. esk.* Inişli, meyilli, eğimli.

münhafız, z. *Osm.* < *Ar. inhifāz. esk.* Alçalan, eğimli.

münhafıza, s. *esk.* **Münhafız**'ın disili.

münhafid, s. *Osm.* < *Ar. hafd* > *inhifād. esk.* Alçalan, eğimli.

münhafide, s. *esk.* **Münhafid**'in dişili.

münhal,-li, s. ç: **münhalât.** *Osm.* < *Ar. hall* > *inhilāl* > *münhall.* s. § ❶ *kim.* Erir, eriyebilen. [*ing.* Soluble; *Fr.* Dissoluble]; § ❷ Boş olan, açık *(memuriyet v.b.).* [*ing.* Vacant; *Fr.* Vacant,-ante].
~ **toprak yüzdesi,** *trm.* Çözeltideki sodyum iyonlarının toplam katyon konsantrasyonuna olan oranı.

münhalat, ç. i. *esk.* Acık olan memurluklar.

münhali, s. *Osm.* *Ar. hal'* > *inhilā. esk.* Sökülmüs, yerinden çıkarılmış, ayrılmış.

münhani /münhāni/, s. *Osm.* < *Ar. inhinā. esk.* § ❶ Eğri, eğrilmis. [*Fr.* Courbe, courbé,-ée]; § ❷ *mat.* Eğrili. [*ing.* Curved; *Fr.* Courbe]; § ❸ i. *mat.* Eğri. [*ing.* Curve; *Fr.* Courbe]; § ❹ Eğri, eğrilik.
~ **cetvel (eğri cetvel),** ◘ **Cetvel.**

münhanik, s. *Osm.* < *Ar. hank,* boğulma > *inhināk. esk.* § ❶ Boğulmus; § ❷ Boğuk.

münhaniyat, ç. i. *esk.* Eğri olan seyler, eğik şekiller.

münharif, s. *Osm.* < *Ar. inhirāf. esk.* § ❶ Bir tarafa sapan, doğru gitmeyen, sapmıs. [*ing.* Inclined; *Fr.* Incliné,-ée, penché, -ée]; § ❷ Değismis, başkalaşmıs; § ❸ Sağlığı kötü olan, sağlam olmayan; § ❹ *geom. (Dörtgen hk.)* Sadece iki kenarı birbirine paralel olan.

münhasır (münhasır), s. *Osm.* < *Ar. hasr. inhisar.* § ❶ Yalnız bir seye veya kimseye ayrılmış olan. [*ing.* Exclusive; *Fr.* Restreint (,-einte) à..]; § ❷ Sınırlanmış, sınırlı.[*ing.* Restricted, limited; *Fr.*Limité,-ée, borné,-ée]; § ❸ *esk.* Çevresi kusatılmış; ◉ **nev'i şahsına** ~, *dey.* ◘ **Nev'i.**
~ **mal,** *tic.* Bir ticarethanenin başka hiç bir yerde bulunmayan özel malı.
~ **mümessil,** *tic.* Belirli bir bölgede, müsterilerle temasa, bir markayı piyasaya sürmeye yetkili tek kimse.

münhasıran, z. *Osm.* < *Ar. münhasır.* Özellikle, yalnız, sadece. [*ing.* Exclusively; *Fr.* Exclusivement].
~ **şahsa bağlı haklar,** *huk.* ◘ **Hak'.**

münhasif, s. *Osm.* < *Ar. husūf* > *inhisāf. esk.* § ❶ Gözleri körlenmis, kör olmus. [*ing.* Blinded *(eye)*; § ❷ Sönük, solgun; § ❸ Daha iyi bir şeyin yanında sönüklesen, sönük kalan. [*ing.* Extinguished, put into the shade *(by something better)*]; § ❹ *astr.* Tutulma anında gölgelenmiş, kararmıs *(ay).* [*ing.* Eclipsed *(moon)*].

münhat, s. *Osm.* < *Ar. inhitat* > *münhatt. esk. (Arazi hk)* Çukur, alçak: *Münhat arazi.* [*ing.* Descending, falling off; *Fr.* Bas, -basse].
☆ *Eşanl.* **ingin,** basık.

münhazım, s. *Osm.* < *Ar. hazm.* > *inhizām.*

esk. Sindirilen. [*Ing.* Digested; *Fr.* Digéré,-ée].

münhazi, s. *Osm.* < *Ar. haza'* > *inhiza. esk.* § ❶ Yaşlanıp beli bükülen, yaşlanarak iki büklüm olan; § ❷ Yerinden kesilip koparılan.

münhebit, s. *Osm.* < *Ar. hübût* > *inhibât. esk.* Yukarıdan aşağıya inmiş, düşmüş. [*Ing.* That comes down, descends, falls].

münhedim, s. *Osm.* < *Ar. hedm* > *inhidâm. esk.* Yıkılmış, harap olmuş. [*Ing.* Fallen down, demolished, in ruins; *Fr.* Écroulé, -ée, démoli].

münhemik, s. *Osm.* < *Ar. hemk* > *inhimâk. esk.* § ❶ Bir işin üstüne çok düşen, bir işle çok uğraşan. [*Ing.* Assiduously occupied, absorbed in, indulging in; *Fr.* Adonné, qui est absorbé par une affaire, très occupé]; § ❷ *(Kötü şeylere)* Düşkün.

münhezim, s. ç: **münhezimîn.** *Osm.* < *Ar. hezimet* > *inhizâm. esk.* Bozguna uğramış, bozulmuş, yenilmiş. [*Ing.* Routed, put to flight, utterly defeated, in rout, in disorderly flight, dispersed; *Fr.* Vaincu, -ue, mis en déroute].

münhezimîn, ç. i. *esk.* **Münhezim'**in çoğulu.

münhi, s. *Osm.* < *Ar. nehy* > *inhâ. esk.* Haber yetiştiren, haberci. [*Ing.* That announces, communicates intelligence, reporter].

münhiyan, ç. i. *esk.* Haber yetiştirenler, haberciler. [*Ing.* Bringers of news].

münib, s. *Osm.* < *Ar. nevb* > *inâbe. esk.* § ❶ Tövbekâr olan, hak yoluna giren. [*Ing.* Who renounces sin and turns to God, repentant]; § ❷ i. *esk.* Bol ve bereketli yağmur. [*Ing.* Plentiful and repeated *(rain)*, abundant rainful]; § ❸ Erkek adı; § ❹ *tasav.* Acemilik devrini tamamlayarak, dervişliğe kabul edilmiş kimse. [*Ing.* Dervish who has passed his novitiate].

münif, s. *Osm.* < *Ar. nevf* > *inâfe.* § ❶ *esk.* Büyük, yüce, ulu. [*Ing.* High, exalted, illustrious; *Fr.* Haut, sublime, auguste, élevé]; § ❷ i. Erkek adı.

münîfe, s. *esk.* § ❶ **Münif'**in dişili; § ❷ i. Kadın adı.

münim, s. *Osm.* < *Ar. ni'met* > *in'am. esk.* Nimet veren, birinin geçimini sağlayan, ve linlmet, Allah. [*Ing.* Who confirms a gift or favor, beneficient, benevolent, gracious, generous, benefactor; *Fr.* Bienfaisant,-ante, bienfaiteur,-trice].

münimane, z. *esk.* Nimet verircesine, bağışlarcasına.

münir, s. *Osm.* < *Ar. nûr* > *inare. esk.* § ❶ Işık veren, ışıklandıran, parlak, ışıltılı. [*Ing.* That gives light, luminous, bright, illuminating; *Fr.* Brillant,-ante, resplendissant,-ante]; § ❷ Erkek adı.

münire, s. *esk.* § ❶ **Münir'**in dişili; § ❷ i. Kadın adı.

münkad, s. *Osm.* < *Ar. kıyadet* > *inkıyâd. esk.* Boyun eğen. [*Ing.* Submissive, docile, obedient; *Fr.* Soumis,-ise, docile, obéissant,-ante].

münkali, s. *Osm.* < *Ar. kal'* > *inkıla. esk.* Kökünden çekilip çıkarılan, sökülen, koparılmış olan. [*Ing.* Torn up, uprooted, extracted; *Fr.* Extirpé,-ée].

münkalip, s. ◘ **Munkalib.**

münkariz, münkarız, munkarız, s. *Osm.* < *Ar. inkirâz. esk.* § ❶ Tükenmiş, bitmiş. [*Ing.* Extinct *(family, race)*, exterminated, perished, destroyed]; § ❷ *(Aile, sülâle v.b. hk.)* Sona ermiş, sönmüş. [*Fr.* Éteint *(dynastie, famille)*].

münkariza, s. *esk.* **Münkariz'**in dişili.

münkasım, s. *Osm.* < *Ar. kısm* > *inkısam. esk.* Kısımlara bölünmüş, kısım kısım edilerek bölünmüş. [*Ing.* Divided into parts; *Fr.* Divisé].

münkatı, s. ◘ **Munkatı.**

münkazi, s. *Osm.* < *Ar. kaza'* > *inkiza. esk.* Bitmiş, tükenmiş, sona ermiş. [*Ing.* Ended, finished, expired *(period)*; *Fr.* Fini, parvenu à son terme].

münkaziye, s. *esk.* **Münkazi'**nin dişili.

münker, s. *Osm.* < *Ar. nekr* > *inkâr. esk.* § ❶ Kabul edilmeyen, inkâr edilen; § ❷ Dince yapılması sakıncalı olan, hoş görülmeyen. [*Ing.* Unlawful, not allowed].

münkerat, ç. i. *esk.* Dince yapılması sakıncalı olan ve yasaklanan şeyler. [*Ing.* Things not allowed by canonical law].

münkere, s. *esk.* **Münker'**in dişili.

münkesif, s. *Osm.* < *Ar. küsûf* > *inkisâf. esk. (Güneş hk.)* Tutulmuş. [*Ing.* Eclipsed *(sun)*; *Fr.* Éclipsé,-ée].

münkesife, s. *esk.* **Münkesif'**in dişili.

münkesir, s. *Osm.* < *Ar. kesr* > *inkisâr. esk.* § ❶ Kırılmış, kırık. [*Ing.* Broken; *Fr.* Rompu,-ue, cassé,-ée, brisé,-ée]; § ❷ Kırgın, gücenmiş. [*Ing.* Vexed, broken-hearted, annoyed; *Fr.* Fâché,-ée, vexé,-ée, indigné,-ée].

münkesiren, z. *esk.* § ❶ Kırık olarak; § ❷ Kırgınlıkla, gücenmiş bir durumda.

münkeşif, s. *Osm.* < *Ar. keşf* > *inkişâf. esk.* § ❶ Ortaya çıkmış, açılmış, görünen; § ❷ Yeni bulunmuş, keşfedilmiş. [*Ing.* Revealed, brought to light, disclosed, discovered, uncovered, displayed; *Fr.* Découvert,-erte, révélé,-ée].

münkeşife, s. *esk.* **Münkesif'**in dişili.

münkforsit,-ti, i. *Fr. munkforssite. min.* Doğal stronsiyum ve alüminyum fosfosülfat. [*Ing.* Munkforssite].

münkir, s. ve i. ç: **münkirîn.** *Osm.* < *Ar. nekr, inkâr.* § ❶ Inanmayan veya inkâr eden *(kimse)*. [*Ing.* Who denies or disbelieves, unbeliever; *Fr.* Qui renie, qui nie]; § ❷ Tanrı'nın varlığına inanmayan *(kimse)*, tanrısız. [*ing.* Atheist; *Fr.* Athée].

münkirane, z. *esk.* Inkâr edene yaraşır şekilde, münkircesine.

münkire, s. *esk.* **Münkir'**in dişili.

münkirîn, ç. i. *esk.* **Münkir'**in çoğulu.

münsak /münsäk/, s. *Osm.* < *Ar. sevk* > *insiyâk. esk.* § ❶ Birine bağlı olup onun peşinden giden, takip eden; § ❷ Gönderilmiş.

münsakib, s. *Osm.* < *Ar. sakb* > *inkisâb. esk.* Delinen üzerinde delikler açılan, oyulan. [*ing.* Perforated, pierced, bored; *Fr.* Perforé,-ée].

münsebik, s. *Osm.* < *Ar. sebk* > *insibâk. esk. (Maden hk.)* Erltildikten sonra kalıba dökülerek şekil verilmiş olan, kalıba dökülen.

münsecil, s. *Osm.* < *Ar. sicill* > *insicâl. esk.* Sicile kaydedilmiş, mahkeme defterine geçirilmiş. [*Ing.* Registered, written *(by a judge)*].

münsecim, i. *Osm.* < *Ar. insicâm esk.* Doğru ve eksiksiz bir şekilde bulunan, düzenli, düzgün, tutarlı. [*Ing.* Flowing smoothly].

münsed, s. *Osm.* < *Ar. sedd* > *insidâd. esk.* Bir tıkaç, engel veya herhangi bir şeyle kapanmış, tıkalı. [*Ing.* Closed, blocked up, obstructed].

münsedil, s. *Osm.* < *Ar. insidâl. esk.* Sarkıtılmış, gevşetilerek sarkık duruma getirilmiş.

münselib, s. *Osm.* < *Ar. selb* > *insilâb. esk. (Rahat, huzur, emniyet, dirlik düzenlik hk.)* Kalmamış, kaçmış, kaçırılmış. [*ing.* Stripped, despoiled snatched away, taken away, removed; *Fr.* Enlevé,-ée, ôté, -ée, emporté,-ée].

münselibe, s. *esk.* **Münselib'**in dişili.

münselih, s. *Osm.* < *Ar. selh* > *insilâh. esk.* § ❶ Sıyrılıp çıkarılmış, soyulmuş. [*Ing.* Stripped off]; § ❷ Derisi etinden ayrılarak çıkarılmış. [*Ing.* Skinned; *Fr.* Avec la peau enlevée]; § ❸ *(Arabî ay için)* Son gününe ulaşmış. [*Ing.* Finished, in its last day *(lunar month)*].

münselik, s. *Osm.* < *Ar. silk* > *insilâk. esk.* Bir yola girmiş olan, bir tarikata, mesleğe mensup olan. [*Ing.* Who takes and follows a road, series or progression].

münserih, s. *Osm.* < *Ar. serh* > *insirâh. esk.* § ❶ Hızlı hızlı yürüyen, giden *(hayvan)*; § ❷ i. *ed. esk.* Aruz'un onuncu bahri. *(Kuramsal olarak, her bahri müstef'ilün, mef'ilâtü, müstef'ilün'dür. Iran edebiyatında her mısra için iki defa müfteilün, fâilâtü kullanılır. Bunların değişik biçimlerinden birçok vezin elde edilir. Bu bahir Iran ve Türk edebiyatlarında pek tutunmadı).*

münşaib, s. *Osm.* < *Ar. şa'b* > *inşi'âb. esk.* Dallanan, budaklanan, kollara ayrılan. [*ing.* Branched out in subdivisions, subdivided].

münşak, s. *Osm.* < *Ar. şakk* > *inşikâk* > *münşakk. esk.* Herhangi bir tarafında derin bir yarık açılmış, çatlamış, yarılmış. [*Ing.* Split, rent, torn].

münşeat /münşe'ät/, i. *Osm.* < *Ar. neş'et* > *inşâ. ed. esk.* § ❶ Mensur yazı veya mektupların bir araya toplandığı dergi, mecmua. [*Ing.* Writings, literary compositions]; § ❷ Mektuplar. [*Ing.* Letters, sets of examples of letters]; § ❸ Kaleme alınmış, yazılmış şeyler. [*Ing.* Writing; *Fr.* Rédactions].

münşeil, s. *Osm.* < *Ar. şa'l* > *inşi'âl. esk.* Alevlenen, parlayan, alevli.

münşel, s. *Osm.* < *Ar. şelâle* > *inşilâl* > *münşell. esk.* Yüksek bir yerden dökülerek akan. [*Ing.* Which rushes down in torrents].

münşerih, s. *Osm.* < *Ar. şerh* > *inşirâh. esk.* Kalbi keder ve kaygıdan uzak, gönlü ferah olan, sevinçli. [*Ing.* Cheerful, rejoining; *Fr.* Gai,-gaie, joyeux,-euse].

münşet, s. *Osm.* < *Ar. şett* > *inşitât* > *münşett. esk.* Dağılıp parçalara ayrılan, dağılmış, parçalanmış. [*Ing.* Subdivided, branched, separated, scattered].

münşi /münşî/, s. ve *Osm.* < *Ar. neş'et* > *inşa. esk.* § ❶ Inşası kuvvetli olan *(kimse)*. [*Ing.* Composer in prose, writer, author; *Fr.* Qui compose des lettres]; § ❷ Kâtip, sekreter. [*Ing.* Secretary; *Fr.* Secrétaire]; § ❸ *teşk. tar.* Osmanlı devletinde resmî yazışmaları yöneten inşa divanındaki görevli.

münşid, s. *Osm.* < *Ar. neşd* > *inşâd. esk.* Şiir okuyan. [*Ing.* Reciter of poems].

münşiyane, s. *esk.* Iyi bir kâtibe yakışacak biçimde.

müntahabat, ç. i. ◘ **Müntehabat.**

müntahap, s. ◘ **Müntehap.**

müntahip, s. ◘ **Müntehip.**

müntehabat, müntahabat, ç. i. *Osm.* < *Ar. esk.* Çeşitli eserler arasından ayrılmış olanlar, seçmeler, antoloji. [*ing.* Extracts, selections of writings, anthology; *Fr.* Oeuvres choisies, morceaux choisist, anthologie].

müntehap (müntehab, müntahab), s. *Osm.* < *Ar. nahb* > *intihâb. esk.* § ❶ Iyi niteliğiyle benzerlerinden ayrılmış, seçilmiş, seçkin. [*Ing.* Chosen, selected, choice, elected; *Fr.* Choisi,-ie]; § ❷ i. *teşk. tar.* Başkent dışındaki idare meclislerine tayin edilen üye.

müntahil, s. *Osm.* < *Ar. nahl* > *intihâl. esk.* Bir başkasının eserini kendisi yazmış gibi gösteren, kendisine mal eden. [*Ing.* Who falsely, assumes to himself the merit of another's writings, plagiarist].

müntahilîn, ç. i. *esk.* Bir kimsenin eserini kendilerine mal edenler.

müntahip,-bi, i. *Osm.* < *Ar.* Seçmen. [*ing.* Voter, elector; *Fr.* Électeur,-trice, votant, -ante].

müntakış, s. *Osm.* < *Ar. nakş* > *intikâş. esk.* § ❶ Üzerine işlemeler yapılarak süslü ve güzel bir duruma getirilmiş, nakışlı. [*Ing.* Who gets a thing engraved or ornamented with figures]; § ❷ Maden, ağaç ve taş üzerine kazılıp oyulmuş.

müntakız, s. *Osm.* < *Ar. nakz* > *intikâz. esk.* Bozulan, harap eden, dağıtılan. [*ing.* That goes to pieces, disintegrated, demolished].

müntakid, s. *Osm.* < *Ar. nakd* > *intikâd. esk.* Bir edebiyat veya sanat eserini her yönden inceleyen ve iyi veya kötü olduğu hakkında yargıya varan. [*Ing.* Who criticizes, critic; *Fr.* Critique].

☆ *Eşanl.* **eleştirici, münekkit.**

müntakil, s. *Osm.* < *Ar. nakl* > *intikâl. esk.* § ❶ Bir yerden bir başka yere geçen, intikal eden. [*Ing.* That moves from one place to another, migrating]; § ❷ *(Geniş anl.)* Bir kimsenin ölmesi üzerine miras

olarak yakınlarına kalan. [*ing.* Passed on inherited]; § ❸ *mec.* Dünyadan ahrete göçen, ölen.

müntakile, s. *esk.* **Müntakil**'in dişili.

müntakim, s. *Osm.* < *Ar. nakm* > *intikām. esk.* § ❶ Kendisine yapılan kötülüğün acısını çıkaran, öç alan. [*ing.* Who takes vengeance, avenger; *Fr.* Vengeur,-geresse]; § ❷ Tanrı'nın sıfatlarından. [*ing.* God, the Great Avenger].

müntakimane, s. *esk.* Öç alana yaraşır şekilde.

müntesib, s. *Osm.* < *Ar. nasb* > *intisāb. esk.* Ayakta dikilerek hareketsiz duran.

müntebih, s. *Osm.* < *Ar. intibāh. esk.* § ❶ Uyku halinden çıkmış olan, uyanık. [*ing.* Awake]; § ❷ Bir olaydan ders alıp gözü açılan; § ❸ Dikkatli. [*ing.* Vigilant, watchful, attentive].

müntefi[1], s. *Osm.* < *Ar. nefy* > *intifā. esk.* Görünmez olan, yok olan, gözden kaybolan. [*ing.* Driven away, repulsed, rejected, exiled, banished].

müntefi[2], s. *Osm.* < *Ar. nef'* > *intifā. esk.* § ❶ Fayda sağlayan, yararlanan; § ❷ Bir işte kâr sağlayan, kazanan. [*ing.* Who profits, who gains an advantage, gainer].

müntefih, s. *Osm.* < *Ar. nefh* > *intifāh. esk.* § ❶ Şişen, kabaran, şişkin; § ❷ İçi hava ile dolarak hacmi büyümüş, şişmiş. [*ing.* Swollen, inflated; *Fr.* Rempli d'air ou d'un gaz.

müntefil, s. *Osm.* < *Ar. nefl* > *intifāl. esk.* Nafile namazı kılan. [*ing.* Who does more than a required, who performs a supererogatory act of divine worship].

münteha /müntehā/, s. ve i. *Osm.* < *Ar. nihāyet* > *intihā. esk.* § ❶ Sona ermiş, son noktaya ulaşmış; § ❷ son, uç. [*ing.* End, utmost, extent; *Fr.* Fin, extrémité, dernière limite].

müntehi, s. *Osm.* < *Ar. nihāyet* > *intihā. esk.* § ❶ Son noktaya erişen, biten. [*ing.* That reaches a limit or comes to an end, ending, final, last; *Fr.* Qui a fini, arrivé à la fin]; § ❷ Son, en son; § ❸ Bir şeyi tamamlayan, bitiren.

müntehib, s. ve i. *Osm.* < *Ar. nehb,* çapul, talan > *intihāb. esk.* Yağma eden, çapulcu. [*ing.* Who takes as spoil, plunderer; *Fr.* Pillard,-arde].

müntehip, müntahip, müntahib, s. *Osm.* < *Ar. nahb* > *intihāb* > *müntehib. esk.* § ❶ Benzer şeyler arasından hoşuna gideni ayıran, seçen. [*ing.* Who selects, chooses]; § ❷ Seçmen. [*ing.* Elector; *Fr.* Électeur,-trice, votant,-ante].

müntehir, s. *Osm.* < *Ar. nahr* > *intihār. esk.* Kendini öldüren, intihar eden. [*ing.* Who commits suicide, suicide *(person); Fr.* Qui s'est suicidé, suicidé,-ée].

müntehirane, z. *esk.* İntihar edercesine.

müntehirîn, ç. i. *esk.* Kendini öldürenler.

müntehiz, s. *Osm.* < *Ar. nehz* > *intihāz.* Kendisine yarayacak uygun zaman ve durumları kaçırmayan. [*ing.* Who seizes an opportunity].

müntekis, s. *Osm.* < *Ar. intikās. esk.* Baş aşağı dönen veya düşen, başı aşağıda kalacak şekilde yuvarlanan. [*ing.* Upside down, inverted, headlong].

müntemi, s. *Osm.* < *Ar. intimā. esk.* § ❶ Yakınlık ve ilgi kuran, ilişkisi olan, ilgili. [*ing.* Related to, of the same family]; § ❷ Birinin adamı olan.

münten, s. *Osm.* < *Ar. nitānet* > *intān. esk.* Kendisine bir hastalık bulaşmış olan. [*ing.* Infected, contaminated; *Fr.* Contaminé,-ée, infecté,-ée].

müntesib, s. ve i. ◘ **Müntesip.**

müntesibin, ç. i. **Müntesip**'in çoğulu.

müntesic, s. *Osm.* < *Ar. nesc* > *intisāc. esk.* Dokuma işlemi sonucunda ortaya çıkmış, dokunmuş. [*ing.* Woven, interwoven, interlaced].

müntesik, s. *Osm.* < *Ar. nask* > *intisāk. esk.* § ❶ Düzenli bir şekilde bir biri pesi sıra dizilmiş, muntazam düzgün. [*ing.* Coordinate, arranged in a regular order]; § ❷ *fels. esk.* Düzen bakımından birbirine uygun olan, düzenleşik.

müntesip, s. ve i. ç: **müntesibin.** *Osm.* < *Ar. nisbet* > *intisāb* > *müntesib. esk.* § ❶ Birine veya bir yere bağlanmış, girmiş, intisap etmiş, kapılanmış *(kimse);* § ❷ İlgisi bulunan, ilgili. [*ing.* Connected with, related to, belonging to *(one of superior rank); Fr.* Attaché à, qui a des relations avec qn.].

münteşir, s. *Osm.* < *Ar. neşr* > *intişār. esk.* § ❶ Yayılan, dağılan, yaygın, yayılmış. [*ing.* Expanded, spread out; *Fr.* Répandu, -ue]; § ❷ *(Gazete, dergi v.b. hk.)* Basılmış, yayımlanmış, çıkmış. [*ing.* Published, propagated; *Fr.* Publié,-ée]; § ❸ Gizlenmesi gerektiği halde, ağızdan ağıza yayılmış, duyulmuş, işitilmiş. [*ing.* Divulged; *Fr.* Divulgué,-ée]; § ❹ Dağılmış, saçılmış, dağınık. [*ing.* Scattered, dispersed; *Fr.* Dispersé,-ée, épars,-arse, éparpielé,-ée].

~ **olmak,** Yayılmak, dağılmak.

münteşire, s. *esk.* **Münteşir**'in dişili.

müntevi, s. *Osm.* < *Ar. nev'* > *intiva. esk.* Bir şeyi veya işi yapmak üzere kendi kendine söz veren, bir şeyi yapmak için niyetlenen.

müntezi, s. *Osm.* < *Ar. nez'* > *intizā. esk.* Bir şeyi söküp koparan, yerinden çıkaran. [*ing.* That plucks, pulls up or away, separated, detached].

müntic, s. *Osm.* < *Ar' nitāc* > *intāc. esk.* § ❶ Sonuçlandıran, sona erdiren; § ❷ Bir şeyin meydana gelmesinde rolü olan, sebebiyet veren, etkin. [*ing.* That produces a result, causing, resulting in].

müntif, s. *Osm.* < *Ar. netf* > *intāf. esk.* Kılların dökülmesini sağlayan, kıl dökücü. [*ing.* That plucks *(hair),* that depilates; *Fr.* Dépilatoire, épilatoire].

müntin, s. *Osm.* < *Ar. nitānet* > *intān. esk.* § ❶ Pis koku çıkaran, kokmuş, bozuk, kokuşmuş. [*ing.* Stinking, fetid]; § ❷ Hastalık bulaştıran, mikrop. [*ing.* Contagious; *Fr.* Contagieux,-euse].

müntine, s. *esk.* **Müntin**'in dişili.

münzecir, s. *Osm.* < *Ar. zecr* > *inzicār. esk.* Yapılması yasaklanmış, engellenmiş. [*ing.* Prohibited, forbidden].

münzel, s. *Osm.* < *Ar. nüzūl* > *inzāl. esk.* Aşağı indirilmiş, Tanrı tarafından gök yüzünden yollanmış. [*ing.* Made to descend, sent down, revealed to man from God].

münzele, s. *esk.* **Münzel**'in dişili.

münzevi /münzevî/, s. ve i. *Osm.* < *Ar. zāviye* > *inzivā. esk.* Köşesine çekilip kimseyle görüşmeyen, yalnızlıktan hoşlanan *(kimse).* [*ing.* Retired to a solitary place, recluse, hermit; *Fr.* Retiré, qui vit dans la retraite, solitaire].

münzeviyane, z. *esk.* Bir köseye çekilip yaşayanlara yaraşacak şekilde, kimseyle görüşmeden, tek başına ömür sürercesine. [*ing.* In the manner of a recluse].

münzil, s. *Osm.* < *Ar. nüzūl* > *inzāl. esk.* Yukarıdan aşağıya indiren, gökten indiren. [*ing.* Who causes to descend, who sends down].

münzile, s. *esk.* **Münzil**'in dişili.

münzir, s. *Osm.* < *Ar. nezr* > *inzār. esk.* Bir kimseye, korku vererek, doğru yolu göstermeye çalışan. [*ing.* Who warns, cautions, who threatens, who dissuades].

münzirat, ç. i. *esk.* Akıbetinin kötülüğünü söyleyerek bir kimseyi korkutanlar.

müon, mü, i. *Fr. muon* veya *mu. nükl.* Kütlesi 105,66 MeV olan, poziton veya elektronla aynı değerde pozitif veya negatif elektrikle yüklü elemanter tanecik. *(Sembolü: μ)* [*ing.* Muon].

müonyum, i. *Fr. muonium. nükl.* Bir proton ile bir negatif nüondan meydana gelen bağlı sistem. *(Müonyum, elektronunun yerine müon geçmiş bir hidrojen atomu gibi düşünülebilir. Müon, parçalanabilen bir tanecik olduğu için, müonyum da kararsız bir sistemdir).* [*ing.* Muonium].

müphem, s. *Osm.* < *Ar. behm* > *ibhām* > *müphem.* § ❶ Ne olduğu kesin olarak anlaşılamayan, belirsiz, bellisiz, örtülü. [*ing.* indefinite, vague, dubious; *Fr.* Vague, indéfini,-e]; § ❷ *fels.* Karışık, güç anlaşılır, bulanık, açık ve seçik olmayan. [*ing.* Obscure, uncertain, vague, complicated, confused; *Fr.* Confus]; § ❸ z. Açıklık ve seçiklik olmadan: *Müphem konuşmak.*

müphemat/müphemāt/, ç. i. *esk.* § ❶ Müphem şeyler, [*ing.* Vague and indefinite things]; § ❷ *gram. esk.* Belgisiz sıfatlar, belgisiz zamirler ve belgisiz edatlar.

müphemiyet,-ti i. *Osm.* < *Ar. mübhem* > *mübhemiyyet.* Açık ve seçik olmama, belirsizlik, anlaşmazlık. [*ing.* Vagueness, lack of precision, uncertainty, obscurity].

müphemleşmek, nsz. f. Müphem hale gelmek, açıklığı kaybolmak.

müpteda, i. *Osm.* < *Ar. iptidā* > *mübteda.* § ❶ Başlangıç; § ❷ *gram.* Özne.

müptedi, s. ◘ **Mübtedi.**

müptelâ /müptelā/, s. *Osm.* < *Ar. belā* > *ibtilā.* § ❶ *(Genellikle kötü şeylere)* Düşkün, meraklı. [*ing.* Having a passion for; *Fr.* Adonné,-ée, passionné,-ée, livré à]; § ❷ Tutulmuş: *Vereme müptelâ.* [*ing.* Subject to addicted to, suffering from; *Fr.* Sujet, attaqué]; § ❸ Aşık. [*ing.* In love with! *Fr.* Amoureux,-euse].

~ **etmek,** Düşürmek, kötü bir şeye alıştırmak: *Esrara müptelâ etmek.*

~ **olmak,** Kötü bir şeye alışmak, düşkün olmak.

müptelâyan, ç. i. *esk.* Bir şeye tutulmuş, yakalanmış, kimseler.

müptenî /müptenî/, s. *Osm.* < *Ar. bina'* > *ibtinā* > *mübtenî. esk.* § ❶ Bir şey üzerine kurulmuş, bina edilmiş. [*ing.* Built, raised, erected; *Fr.* Basé,-ée]; § ❷ Bir şaye dayanan, yaslanan.

müptezel, s. *Osm.* < *Ar. bezl* > *ibtizāl* > *mübtezel.* § ❶ Bol bulunan, bayağı, değersiz, ucuz. [*Fr.* Peu estimé, déprécié, -ée]; § ❷ Orta malı olmuş: *Müptezel* bir kadın. [*ing.* Commonplace and vulgar]; § ❸ *esk.* Hor kullanılan. [*ing.* Lavish, profuse, plentiful, common, too cheap].

mür, s. *Osm.* < *Ar. mürr. esk.* § ❶ Acı. [*ing.* Bitter; *Fr.* Amer, amère]; § ❷ i. *esk.* Bir çeşit yemen somağı.

müraat /mürā'āt/, i. *Osm.* < *Ar. ri'āyet. esk.* § ❶ Bakma, gözetme, koruma; § ❷ Saygı, bağlılık, uyma, riayet etme.

müracaat /mürāca'at/, i. *Osm.* < *Ar. rücū.* § ❶ Herhangi bir amaçla başvurma. [*ing.* Reference, recourse; *Fr.* Action de s'adresser, recours]; § ❷ *esk.* Geri dönme; § ❸ *huk.* Vatandaşların, kendileriyle veya kamu ile ilgili dilek ve şikâyetlerini, tek başlarına veya toplu olarak yazıyle bildirmeleri. *(Müracaat siyasî veya idarî olabilir).* [*ing.* Application]; ⊙ **halkın reyine ~,** *huk.* ◘ **Halk.**

~ **etmek** *(veya müracaatta bulunmak),* Baş vurmak. [*ing.* To refer, to apply, to have recourse; *Fr.* S'adresser, recourir].

~ **sahibi,** Bir iş için gerekli makama başvuran kimse.

müracaatçı, s. ve i. Bir yere bir iş için başvuran *(kimse).* [*ing.* Applicant; *Fr.* Demandeur, -deresse,, requérant,-ante].

müracaat.gah, b. i. *esk.* Müracaat yeri. [*ing.* Place or authority to which recourse must be had].

müracaha /mürācaha/, i. *Osm.* < *Ar. rüchān. esk.* İyilik yapma konusunda başkalarından üstün gelmek için yarışma.

müradefe /mürādefe/, *esk.* § ❶ Aynı anlamı taşıma, aynı anlama sahip olma. [*ing.* Being synonymous with another *(word)*]; § ❷ Arkadaşlık, birlikte yolculuk etme. [*ing.* Riding behind another on the same beast].

müradif /mürādif/, s. *Osm.* < *Ar. redf* > *mürādefe. esk.* § ❶ Aynı anlamı taşıyan, eşanlamlı, anlamdaş. [*ing.* Synonymous; *Fr.* Synonyme]; ❷ Arkadaş, yoldaş. [*ing.* Riding behind another on the same beast companion].

mürafaa, i. ◘ **Murafaa.**

mürafakat, i. ◘ **Murafakat.**

müragama, müragamat /mürāgamet/, i. *Osm.* < *Ar. ragm. esk.* § ❶ Birini darıltacak, öfkelendirecek, gücendirecek bir davranışta bulunma, kendisinden nefret

edilmesine **sebep** olacak uygunsuz bir hareket yapma; § ❷ Çekişmeden vaz geçme.

mürahaka /mürâhaka/, i. *Osm.* < *Ar. rahik. esk. (Erkek çocuk hk.)* Erginlik çağına yaklaşma. [*Ing.* Approaching the age of puberty].

mürahane /mürâhane/, i. *Osm.* < *Ar. rehn. esk.* § ❶ Rehin olarak bırakma; § ❷ Bir şey için bahse girişme. [*Ing.* Betting, depositing bets *(especially at a horse race)*].

mürahik /mürâhik/, s. *Osm.* < *Ar. rahik* > *mürâhaka. esk.* Henüz erginlik çağına erişmemiş *(erkek çocuk).* [*Ing.* On the verge of puberty; *Fr.* Âge de puberté].

mürahika, s. *esk.* Mürahik'in dişili. Henüz erginleşmemiş *(kız çocuk).*

mürai /mürâi/, s. *Osm.* < *Ar. rüyet.* Iki yüzlü. [*Ing.* Hypocritical, hypocrite; *Fr.* Hypocrite].

mürailik,-ği /mürâilik/, i. Ikiyüzlülük. [*Ing.* Hypocrisy; *Fr.* Hypocrisie].

müraiyane, z. *esk.* Ikiyüzlülere yaraşacak sekilde, iki yüzlülükle. [*Ing.* Hypocritically; *Fr.* Par hypocrisie].

mürakasat /mürâkasat/, ç. i. *Osm.* < *Ar. raks. esk.* Gözü ve gönlü oksayacak şekilde sıçrayıp dönerek yapılan oyunlar, danslar.

müramat /mürâmât/, i. *Osm.* < *Ar. remy. esk.* Ok, kurşun v.b.'yi birbirine atma. [*Ing.* A competing with someone by throwing the javelin or shooting arrows].

mürasele /mürâsele/, i. *esk.* § ❶ Birbirine mektup gönderme, mektuplaşma, haberleşme. [*Ing.* Correspondence; *Fr.* Correspondance]; § ❷ Kadıya ait resmî mektup. [*Ing.* A judge's letter of appointment].

müraselat, ç. i. *esk.* § ❶ Mektuplaşmalar, haberleşmeler; § ❷ Kadıya ait resmî mektuplar.

müravede /mürâvede/, i. *Osm.* < *Ar. esk.* § ❶ Herhangi bir şeye karşı duyulan yönelme, istek, arzu, eğilim. [*Ing.* Asking, desiring, wooing, wish, desire amicable relation]; § ❷ Sövme. [*Ing.* Paying court to another assiduously with an object].

müraveza /mürâveza/ i. *Osm.* < *Ar. raz. huk. esk.* Bir kimseyi hileyle veya korkutarak bir şeyi yapmaya veya yapmamaya razı etme.

mürayat/mürâyât/, I. *esk.*§ ❶ Düzmece, sahte davranış, gösteriş. [*Ing.* An acting ostentatiously or hypocritically]; § ❷ Ikiyüzlülük. [*Ing.* Hypocrisy, dissimulation; *Fr.* Hypocrisie].

mürci, s. *Osm.* < *Ar. rücû* > *ircâ. esk.* § ❶ Geriye döndüren; § ❷ *kim. esk.* Indirgen. [*Ing.* Reducing agent, reducer; *Fr.* Réducteur].

mürcie, i. *Osm.* < *Ar. irca'. din.* Müslümanlığın, amele önem vermeyen, inancı yeterli gören bir fırkası veya kolu.

mürd, s. ve i. *Osm.* < *Fars. esk.* § ❶ Ölmüş, ölü *(hayvan).* [*Ing.* Dead *(said of animals)*]; § ❷ *kaba.* Ölmüş *(insan).*
~ **olmak**, Ölmek.

mürdad /mürdâd/, i. *Osm.* < *Fars. esk.* § ❶ Güneş yılına göre beşinci ay; § ❷ Her ayın yedinci veya sekizinci günü; § ❸ Bu ayı ve günü idare etmek için görevlendirildiğine inanılan melek. [*Ing.* Name of the fifth Persian month *(July)*, name of an angel of the Zoroastrians, name of an angel of the Zoroastrians, name of the seventh and eigth days of the months].

mürde, s. ve i. *Osm.* < *Fars. esk.* Ölü, ölmüş. [*Ing.* Dead *(person)*, corpse; ◉ ~ **dil**, Katı yürekli, acımasız, duygusuz; ◉ ~ **rig**, Ölen bir kimseden kalanlar, miras; ◉ ~**şî (mürdeşûy)**, Ölü yıkayıcı, ölü yıkayan kimse; ◉ **nîm** ~, Yarı ölü: *Oturup nim mürde vüzinde, bir tecelliye muntazır düşünür.*
~ **bacı**, *mal. esk.* Osmanlı devletinde maliye nezareti tarafından alınan vergilerden biri. [*Ing.* Tax levied on sheep in transit to Istanbul for slaughter].

mürdegân, ç. i. *esk.* Ölüler, cesetler. [*Ing.* The dead].

mürdesenk ,-gî, i. *Osm.* < *Fars. mürdâseng.* § ❶ Doğal kurşun oksid. [*Ing.* ve *Fr.* Litharge]; § ❷ Erimiş ve billûrlaşmış kurşun II oksit. [*Ing.* ve *Fr.* Litharge].

mürdüm, i. *bot.* Reçeli yapılan bir küçük ve siyah erik. [*Ing.* Damson; *Fr.* Prune de Damas, petite prune très parfumée]. ◘ **Mürdüm**.

mürdümük, i. *bot.* Ikiçenekliler *(Dicotyledoneae)* sınıfının, Baklagiller *(Leguminosae)* familyasından, yaprakları sülüklü olan, bir veya çok yıllık otsu bitki cinsi. Gövde dik veya tırmanıcı, veya kanatlıdır. Yaprakçıklar 1-6 çift ve tam kenarlıdır. Sülükler basit veya dallıdır. Çiçekler tek ve salkım halinde bir araya toplanmıştır. Meyve saplı veya sapsız, 2 veya çok tohumludur. Tohumları felç meydana getiren bir reçine taşır; zehirlidir. Mürdümük türleri genellikle hayvan yemi olarak yetiştirilir. Türkyie'de 25 kadar türü yetişmektedir. Bunlardan *L. sativus*, hayvan yemi olarak kültürü yapılan, bir yıllık bir bitkidir. Kökü ince ve çok dallıdır, kazık gibi derine gider. Gövdesi ince, dalları yataydır. Yaprakları dallardan çift çift çıkar; her biri 6-7 sm. uzunluğundadır. Çiçekleri pembemsi menekşe renginde, meyvesi badıç halindedir, içinde 4-5 tohum bulunur. Yesil ve kuru ot olarak yetiştirilir. Ilkbaharda hayvan otlatmağa çok elverislidir, ancak tohum bağlamadan önce otlatılması gerekir. Tohumların yenmesi veya una karışması halinde **mürdümük zehirlenmesi** *(burçak zehirlenmesi veya latirizm)* denilen ve bacaklarda kaşınmalı bir felç şeklinde kendini gösteren zehirlenme vakaları görülür. Bu türün tohumları homeopatide çok kullanılır. **Külür** *(L. tuberosus)* ve kara **tavşanbezelyesi** *(L. niger)* adlı türlerinin yumruları halk arasında kabız ve idrar söktürücü olarak kullanılır; ayrıca gıda olarak yenir. L. **odoratus** Güney Avrupa'da yerli olan, bir yıllık bir bitkidir. Büyük, kokulu, zengin renkli çiçeklerinden ve bol miktarda çiçek açmasından dolayı bahçelerde süs bitkisi olarak yetistirilir. Türkiye'de yetişen diğer önemli türleri: *L. annuus*, sarı **burçak** *(L. aphaca)*, *L. ochrus*, **kışlık mürdümük** *(L. cicera)*, *L. clymenum*, *L. sylvestris* v.b. [*Lat. Lathyrus; ing.* Lathyrus, everlasting pea; *Fr.* Gesse].
☆ *Eşanl.* **tavşanbezelyesi**.

müre, i. *avc.* ◘ **Mühre**.

mürebba /mürebbâ/ s. ve i. *Osm.* < *Ar. reby* > *terbiye. esk.* § ❷ Terbiye olunmuş *(kimse): Yakub padişahın mürebbası ve makbul ve mahsus hafızıdır.* [*Ing.* Nourished and brought up]; § ❷ i. *mutfak. esk.* Şerbeti içinde kaynatılarak özel olarak islemden geçirilen bir cins tatlı.

mürebbi, i. *Osm.* < *Ar. reby* > *terbiye. esk.* § ❷ Çocukların eğitimi ve yetistirilmesiyle uğraşan: *Mürebbiler elinde büyümüş adam.* [*Ing.*Who brings up and educated *(child)*, educator, trainer; *Fr.* Éducateur,-trice]. ☆ *Eşanl.* **eğitici**; § ❷ *tasav.* Tarikata girenlerin eğiten ve yetistiren görevli; § ❸ Besleyen.

mürebbiyane, z. *esk.* § ❷ Terbiye edecek biçimde: *Mürebbiyane ögüt;* § ❷ Mürebbiye'ye yakışacak şekilde.

mürebbiye, i. *Osm.* < *Ar. reby* > *terbiye.* Eskiden, kimi ailelerin, çocuklarının eğitimi için tuttukları Frenk kadınlarına verilen ad. [*Ing.* Governess; *Fr.* Éducatrice, gouvernante, maîtresse].

mürebbiyelik,-ği, i. Mürebbiyenin görevi, mürebbiyenin yaptığı iş: *Malûmu âliniz bendeniz mürebbiyelik sanatıyle geçinen bir kızım.*

müreccah, s. *Osm.* < *Ar. rüchân* > *tercih. esk.* Bir baskasından daha çok beğenilip tercih edilen, üstün görülen, ötekilerden daha uygun bulunan, yeğ tutulan. [*Ing.* Preferred, preferable; *Fr.* Préféré,-ée, préférable].

müreccahiyyet, i. *esk.* Üstünlük, bir başkasından yeğ olma.

mürecceb, s. *Osm.* < *Ar. rücûb* > *tercib. esk. (Sadece recep ayı hk.)* Uğurlu, kutlu, mübarek. [*Ing.* Treated with honor; honored, venerable].

müreccih, s. *Osm.* < *Ar. rüchân* > *tercih. esk.* Bir şeyi diğerinden daha çok beğenip tercih eden, üstün bulan, yeğ tutan. [*Ing.* Who prefers, who honors and respects].

müreddef, s. *Osm.* < *Ar. redf* > *terdif. esk.* § ❶ Birbiri arkasından gönderilmiş, art arda yürütülmüs, sıralanmıs. [*Ing.* Said of repeated *(after something else)*; § ❷ i. *ed. esk.* Redifli gazel veya kaside: *Var hayli kasidesi mükellef, Var nice gazelleri müreddef.*

müreffeh, s. *Osm.* < *Ar. refah* > *terfih.* Her türlü ihtiyacı karşılanmış ve bolluk içinde yaşaması sağlanmış varlıklı: *İçlerinde en müreffeh yaşayanlarda bile bu haller görülürdü. Azınlık tebaanın müreffeh kısmı arasında Avrupa muaşeret şekilleri rağbet kazanır.* [*Ing.* Comfortable, luxurious, prosperous, well to do; *Fr.* Prospère].
☆ *Eşanl.* **gönençli**.

müreffehe, s. *esk.* Müreffeh'in dişili.

müreffehen, z. *esk.* Varlıklı, sıkıntısız bir hayat içinde olarak, sıkıntısızca. [*Ing.* Comfortably off, in easy circumstances; *Fr.* En jouissant de repos et d'aisance, avec bonheur, tranquillement].

müreffih, s. *Osm.* < *Ar. refâh* > *terfih. esk.* Her türlü bolluğa, rahata kavuşan, sıkıntısız ve gönençli bir ömür süren. [*Ing.* That makes one's life easy, comfortable, luxurious].

mürehheb, s. *Osm.* < *Ar. rehb* > *terhib. esk.* Korkutulmus, ürkütülmüş, herhangi bir tehlike ile korkuya düşürülmüş. [*Ing.* Frightened].

mürehhib, s. *Osm.* < *Ar. rehb* > *terhib. esk.* Bir kimseyi herhangi bir tehlikeden dolayı korkutan, ürküten. [*Ing.* That frightens, terrific, appalling].

mürehhibane, z. *esk.* Korkuturcasına, korkutacak şekilde.

mürekkebat, ç. i. Mürekkep şeyler, bileşikler. [*Ing.* Compounds, compound medicines; *Fr.* Composés].

mürekkebe, i. *Osm.* < *Ar. mürekkeb. bot. esk.* Bileşikgiller.

mürekkep[1], s. *Osm.* < *Ar. rükûb* > *terkib* > *mürekkeb. esk.* § ❶ s. Birleşmiş, bileşik. [*Ing.* Composed *(of)*, combined; *Fr.* Composé,-ée] § ❷ -den meydana gelmiş, -den olma.
~ **faiz**, *ikt.* ◘ **Faiz**.
~ **hareket**, *ask.* Çeşitli sınıftan birliklerin *(özellikle kara ve hava)* katıldıkları sa_ vaş harekâtı.
~ **suç**, *huk.* Iki ayrı suçtan meydana gelen bir tip suç.
~ **uçak**, *hava.* Normal uçak gibi kanat ve motoru olan ve ayrıca helikopter gibi motoru bulunan özel bir tip uçak.

mürekkep[2],-bi, i. *Osm.* < *Ar. mürekkeb.* § ❶ Çeşitli zeminlere, özellikle kâğıt üzerine yazı yazmak veya desen çizmek yahut mekanik olarak basmak için kullanılan, çesitli renklerde az çok kıvamlı bileşik. [*Ing.* Ink; *Fr.* Encre]; § ❷ *zool.* Kafadanbacaklılarda bir bez tarafından salgılanan ve anus yakınında bağırsağa açılan bir torbada depo edilen siyah ve koyu sıvı. *(Bu mürekkep, suyu bulandırmaya ve hayvanı saklamaya yarar kuvvetli bir boyayıcıdır.* [*Ing.* Ink; *Fr.* Encre]; ◉ **mürekkebi kurumadan bozmak**, *dey.* Yazılı bir sözleşme veya antlaşmayı pek kısa bir süre içinde bozmak. [*Ing.* Immediately afterwards, very quick; *Fr.* L'encre ne s'est pas encore desséchée; exprime l'infidélité prompte à une convention écrite]; ◉ **bezir isi mürekkebi**, ◘ **Bezir**; ◉ **çini** ~ **(Çin mürekkebi)**, Koloidal iskarasından elde edilen ve daha çok lavi desenler ile çizgi resimler yapmakta kullanılan katı veya sıvı bileşik. [*Ing.* Indian ink; *Fr.* Encre de Chine]; ◉ **gizli** ~, Kâğıtta iz bırakmayan, ancak ısı veya bazı kimyasal etkenlerle görünür hale gelen mürekkep. [*Ing.* Invisible ink; *Fr.* Encre sympat-

hique]; ⊙ ıstampa mürekkebi, ■ Istampa; ⊙ kutsal ~, *tar.* Doğu imparatorlarının, fermanlarını imzalamak için kullandıkları ve büyük bir özenle korunan erguvanî kırmızı renkte mürekkep. [*Ing.* Sacred ink; *Fr.* Encre sacrée]; ⊙ matbaa mürekkebi, Bir katkı maddesiyle birlikte çok ince öğütülerek, yağlı bir vernik veya kurutucu bir yağ içine katılmış renkli pigmentler karışımı. [*Ing.* Printer's ink; *Fr.* Encre d'imprimerie]; ⊙ sabit ~, Zamanla veya kimyasal etkenlerle silinmeyen mürekkep. [*Ing.* Indelible ink; *Fr.* Encre indélébile]; ⊙ yağlı ~ yöntemi, *fot.* ■ Oleobromi.

~ balığı, *zool.* ■ Mürekkepbalığı.

~ haznesi, *matb.* ■ Hazne.

~ hokkası, ■ Hokka.

~ kartuşu, *büro.* ■ Kartuş[1].

~ kesesi, *zool.* Karadan-ayaklılarda savunmaya yarayan kara bir madde salan bir kese. [*Ing.* Inc sac].

~ merdanesi, *mat.* ■ Merdane[2].

~ tadı, *trm.* Çıplak demirle temasından dolayı bir arada meydana gelen bir kusur.

~ yalamış, *dey.* Kültürlü ve tahsilli kimse. [*Ing.* Experienced, well-educated; *Fr.* Assez instruit].

~ yumağı (tamponu), *san.* Ofortçuların, tahta üzerine vernik sürmek için kullandıkları, taftadan yapılmış, içi pamuk dolu küçük torba.

mürekkep.balığı, b. i. *zool.* Kafadan-ayaklılar *(Cephalopoda)* sınıfının, Onayaklılar *(Decapoda)* takımın, *Sepiidae* familyasından, ılıman ve sıcak denizlerin kıyı sularında bulunan bir yumuşakça. Gövde kısmının bütün çevresi tek bir yüzgeç biçimindedir; bunun sayesinde gövdesini döndürür. Irı ve geniş olan başında on kol bulunur. Bunların sekizi kısa ve çekmenlidir; diğer ikisi ise uzundur, dinlenme halindeyken kıvrık durur fakat yakınından bir an geçtiği zaman, ucundaki çekmenleriyle onu yakalamak için büyük bir hızla açılır ve ileriye fırlar. Ağzı «papağan gagası» biçiminde, çeneleri boynuzsu maddedendir. Gözleri ve beyni çok iyi gelişmiştir. Sırt derisinin altında kireçten büyük bir kemik bulunur. Içi gözenekli ve gözenekleri hava ile dolu olan bu kemiğin özağırlığı sudan azdır; hayvana hem hafiflik verir, hem de bütün vücuduna desteklik eder. Mürekkepbalığı «tepki» ile hareket eder; bunun için ağzı öne doğru olan ve karın kısmında bulunan bir huniden ileriye doğru su fışkırtır; bunun tepkisiyle geriye doğru hareket eder. Iri yumurtalar yumurtlar, bunların çıkardığı mürekkeple siyaha boyar ve kara üzüm salkımını andırır şekilde bir araya getirir. Mürekkebi resim yapmak için ve çeşitli ilâçlarda kullanılabilir. Kemiği çeşitli ufak islere, özellikle kafes kuşlarının gagasını bilemeğe yarar. *S. officinalis* adlı türünün uzunluğu 20 sm. olup Avrupa denizlerinde çok yaygındır. [*Lat. Sepia; Ing.* Sepia, cuttlefish; *Fr.* Seiche].

mürekkepçi, i. Mürekkep yapan veya satan kimse. [*Ing.* Maker or seller of ink; *Fr.* Fabricant ou marchand d'encre].

mürekkeplemek (-i), f. Mürekkep sürmek, mürekkeple lekelemek, mürekkep dökerek veya damlatarak bir yüzeyi karartmak. [*Ing.* To ink, to cover with ink; *Fr.* Encrer].

mürekkeplenmek, nsz. f. Mürekkep sürülmek. [*Ing.* To become inky, to be inked].

mürekkepli, s. § ❶ Mürekkep sürülmüş, mürekkep bulaşmış olan. [*Ing.* Inky; *Fr.* Taché d'encre]; § ❷ Mürekkebi içinde bulunan: *Mürekkepli kalem.* [*Ing.* Filled with ink].

~ kalem, Mürekkebi içinde bulunan, dolma kalem. [*Ing.* Fountain pen; *Fr.* Stylo].

mürekkeplik,-ği, i. Mürekkep koymaya yarayan küçük kap, hokka. [*Ing.* Inkstand, inking roller, inker; *Fr.* Encrier].

mürekkez, s. *Osm.* < *Ar. rekz* > *terkiz. esk.* Dik duracak şekilde bir yere tutturulmuş, dikilmiş.

mürekkib, s. *Osm.* < *Ar. rükûb* > *terkib. esk.* § ❶ Ayrı ayrı unsurları bir araya getiren, birleşitiren; § ❷ Bir bileşiği oluşturan; § ❸ *fiz. esk.* Bileşen, bileşik.

müreksid, i. *Fr. murexide. kim.* Formülü $C_8H_4N_5O_6(NH_4)$, H_2O olan amonyum pürpürat'a verilen ad. [*Ing.* Murexide].

müressem, s. *Osm.* < *Ar. resm* > *tersim. esk.* § ❶ Resim vasıtasıyle şekli ve görünüşü kâğıda veya tuvale geçirilmiş, resmedilmiş. [*Ing.* Traced, designed; *Fr.* Dessiné,-ée]; § ❷ Çiçekler ve resimlerle süslenmiş *(şey)*.

müressim, s. *Osm.* < *Ar. resm* > *tersim. esk.* Resim vasıtası ile bir şeyin şeklini ve görünüşünü kâğıda veya tuvale geçirmiş, resmini yapmış olan. [*Ing.* Who draws, painter].

müreşşan, s. *Osm.* < *Ar. resh* > *terşih. esk.* § ❶ Damlalar halinde süzdürülmüş, damla damla sızdırılmış; § ❷ Terbiye edilmiş; § ❸ *ed. esk.* Söz içinde yapılan benzetmede benzetilmiş olana en yakın olarak söylenen.

müretteb, s. ■ Mürettep.

mürettebat /mürettebat/, ç. i. *Osm.* < *Ar.* § ❶ Bir gemi, bir top ve bir uçağın kullanılması için gerekli er ve subayların toplamı. [*Ing.* Crew; *Fr.* Équipage, personnel]. ☆ *Eşanl.* tayfa; § ❷ *esk.* Tahsisat; § ❸ *ask.* Bir iş için görevlendirilmiş bölükler; ⊙ gemi ~ ı, *den. huk.* ■ Gemi; ⊙ uçak ~ ı, *mil.* Uçuş halindeki bir uçakta, uçağın hareket ve faaliyeti için esas olan görevleri yapan bir şahıs. [*Ing.* Air crew member].

~ azası, *hava.* Hava gemisinin uçuşu sırasında işletici tarafından görevlendirilmiş olan kişi.

~ dışı uçak personeli, *ask.* Uçuş halindeki bir hava aracında uçuş görevi ile ilgili fakat hava aracının çalışması bakımından zorunlu olmayan hizmetleri yerine getiren kimse.

~ yeri, *den.* Bir geminin mürettebata ayrılan kısmı.

mürettebe, s. *esk.* Müretteb'in dişili.

mürettep,-bi, s. *Osm.* < *Ar. retb + rütbe* > *tertib* > *müretteb. esk.* § ❶ Tertip olunmuş, sıralanmış, sıralı, muntazam. [*Ing.* Set in order, regularly arranged; *Fr.* Rangé, -ée, aligné,-ée]; § ❷ Gizli bir maksatla tertip olunmuş *(iş)*. [*Ing.* Planned]; § ❸ Tayin ve tahsis olunmuş; § ❹ Sonradan düzenlenmiş, derlenmiş, toplanmış.

~ mahkeme, *huk. esk.* Ağır ceza dâvalarına bakmak için asliye mahkemesi reisinin başkanlığı altında iki üyeden veya asıl görevlerine ek olarak başka iki hâkimden meydana gelen mahkeme.

~ sayı (tamsayı), *huk.* bir kurul veya meclisi meydana getiren üyelerin tümü. *(Toplantı nisabının hesabına yarar).*

mürettib, ■ Mürettip.

mürettibhane, ■ Mürettiphane.

mürettibin, ç. i. *esk.* Mürettib'in çoğulu.

mürettil, s. *Osm.* < *Ar. tertil. esk.* Kur'anı Kerim'i, tevcit ilmî kurallarına göre ağır ağır okuyan.

mürettip, s. ç: mürettibin. *Osm.* < *Ar. retb* > *tertib* > *mürettib.* § ❶ Sıraya koyan, sıralayan, art arda getiren, düzenleyen, tertipleyen, hazırlayan; § ❷ i. *matb.* El hurufatıyle metin ve başlık dizen işçi *(aynı işi dizgi makinesinde yapana operatör denir).* [*Ing.* Compositor, typesetter; *Fr.* Compositeur]. ☆ *Eşanl.* dizgici, dizici. ■ *ŞEKİL: 172.*— DIZGI EVi; § ❸ *(Geniş anlamda)* Dizilmiş satırların sayfa halinde düzenlenmesinde çalışan işçi; ⊙ baş ~, *matb.* Matbaada dizgi ve tertip çalışmalarının tümünü yöneten uzman işçi. *(Dizilecek metinleri operatörlere ve başlık mürettiplerine dağıtır ve sayfa plânları gereğince dizgi işini yaptırır; provaları tashihten geçirttikten sonra, yine plân gereğince sayfaların düzenlenmesi ve bağlanması işlerini sağlar; bunları son şekliyle baskı servisine verir);* ☆ *Eşanl.* sermürettip; ⊙ masa mürettibi, El dizgisi ve tertip işlerinden başlık ilân, çerçeve v.b.'yi yapan işçi; ⊙ sayfa mürettibi, *matb.* Başmürettibin denetimi altında dizilmiş metinlerin sayfa tertibini yapan kimse. [*Ing.* Pager, page setter].

~ çırağı, *matb.* Dizgi ve tertip işlerinde çalışan yardımcı işçi.

~ hatası, *matb.* Tashih sırasında da görülmeyerek kesin metinde yer almış dizgi yanlışı. [*Osm.* Sehv-i mürettip; *Ing.* Misprint; *Fr.* Faute d'impression, coquille].

mürettip.hane, b. i. *Osm.* < *Ar. mürettib* + *Fars.hâne* > *mürettibhane.* Matbaalarda dizgi ve tertip işlerinin görüldüğü kısım. [*Ing.* Composing room, case room]. ■ *ŞEKİL: 172.*— DIZGI EVi.

mürettiplik,-ği, i. Mürettibin işi, mesleği.

mürevvak, s. *Osm.* < *Ar. revk* > *tervik. esk.* Içindeki pis ve yabancı maddelerden temizlenmek amacıyle filtreden geçirerek süzülmüş, duru bir hale getirilmiş. [*Ing.* Strained, filtered, clear].

mürevvec, s. *Osm.* < *Ar. revâc* > *tervic. esk.* Hatırı sayılır ve güvenilir bir duruma getirilmiş, beğenilir bir hale sokulmuş, herkesin rağbet edeceği bir durumda olan, itibarlı. [*Ing.* Current, saleable].

mürevven, s. *Osm.* < *Ar. râyiha* > *tervih. esk.* § ❶ Üzerinde güzel kokular sürülmüş, güzel kokması sağlanmış, kokulandırılmış; § ❷ Rahata erdirilmiş. [*Ing.* Rested, made comfortable].

mürevviç, s. ve i. *Osm.* < *Ar. revâc* > *tervic* > *mürevvic. esk.* § ❶ Bir görüşü destekleyen, bir düşünceye taraftar olan; § ❷ Bir düşünceyi yayan, savunan; § ❸ *(Bir mala)* Sürüm ve istek kazandıran. [*Ing.* That gives currency *(to a thing)*]

mürevvih, s. *Osm.* < *Ar. râyiha* > *tervih'* > *mürevvih. esk.* § ❶ Güzel koku veren, kokulandıran. [*Ing.* Who perfumes]; § ❷ Dinlendiren, rahatlatan. [*Ing.* Who causes one to rest].

mürg, murg, i. ç: mürgan. *Osm.* < *Fars. murg. esk.* Kuş. [*Ing.* Bird; *Fr.* Oiseau].

mürgak /mürgâk/, i. *Osm.* < *Fars. müz.* Türk müziğinin en az altı asırlık makamlarından biri. *(Bugün elde hiç bir örneği yoktur).*

mürgan, ç. i. *esk.* Mürg'ün çoğulu.

mürgane[1], z. *esk.* Kuş gibi, kuşçasına, kuşa yakışır biçimde.

mürgane[2] /mürgâne/, i. *Osm.* < *Fars. esk.* Kuş yumurtası. [*Ing.* Bird's egg; *Fr.* Oeuf].

mürgek, i. *Osm.* < *Fars. esk.* Küçük kuş. [*Ing.* Little bird, chicken].

müriasit, i. *Fr. muriacite min.* ■ Anhidrit.

mürid, i. ■ Mürit.

müridan, ç. i. *esk.* Mürid'in çoğulu.

müridane, z. *esk.* Mürit olana yaraşır şekilde. [*Ing.* Pertaining to a novice in an order, as becomes a disciple].

müridi (müridiyet), i. *esk.* Mürit olma hali, müritlik.

mürit,-di /mürît/, i. ç: müridan. *Osm.* < *revd.* > *irâde. tasav.* § ❶ Eskiden bir tarikat şeyhine baş bağlayanlara o şeyhin müritleri denirdi. [*Ing.* Orders novices in an order of dervishes, disciple]; § ❷ s. *esk.* Buyuran, emreden.

müritlik,-ği, i. Mürit olma hali veya çağı. [*Ing.* Quality or state of a novice, discipleship].

mürnel, i. *it.* /?/ Birlikte bükülmüş iki, üç veya dört iplikten meydana gelen ince halat.

müromontit,-ti, i. *Fr. muromontite. min.* Hidratlı doğal kalsiyum ve demir silikat. *(Ortit çeşididir).* [*Ing.* Muromontite].

mürrü.safi, b. i. *Burseraceae* familyasından çeşitli belsem ağaçlarından elde edilen reçine sakızı. *(Mürrüsafi, kokusu yüzünden ilkçağdan beri kullanılır. Spazm giderici ve uyarıcı nitelikte olan mürrüsafi, Garrus ve Fioravanti alkolatlarına, cıvalı yakılara afyonlu itdili haplarına katılır).* [*Ing.* Myrrh; *Fr.* Myrrhe].

~ ağacı, *bot.* Mürrüsafi elde edilen çeşitli ağaç türlerine verilen ad.

mürsel, s. ç: murselin. *Osm.* < *Ar. irsâl. esk.* § ❶ Yollanmış, gönderilmiş; § ❷ i. Peygamber; § ❸ Erkek adı.

mürsele, i. ç: **mürselat.** *Osm.* < *Ar. mürbel. esk.* § ❶ Gönderilmiş şey. [*Ing.* Sent; *Fr.* Envoyé]; § ❷ Melek. *Ing.* Angel; *Fr.* Ange]; § ❸ Pusula, kâğıt, mektup. [*Ing.* Message, letter].
~ **bağı,** *den.* Yalnız birine güç binecek iki halatın bedenlerini birbirine bağlamak için kullanılan bağ.
~ **etmek,** *den.* İki halatı mürsele bağıyle birbirine tutturmak.

mürselat, ç. i. *esk.* **Mürsele'**nin çoğulu.

mürselin, ç. i. *esk.* Peygamberler; ◎ **Seyyid-ül-** ~, *(gönderilenlerin büyüğü olan) Hz.* Muhammed.

mürsil, s. *Osm.* < *Ar. irsal. esk.* § ● Yollayan, gönderen. [*Ing.* Who sends, sender, consigner]; § ❷ *anat. esk.* İçeriye ileten *(sinir v.b.).*

mürsile, s. *Osm.* < *Ar. mürsil. esk.* § ● Gönderen, yollayan. [*Ing.* Transmitter, transmitting station; § ❷ *fiz. esk.* Verici *(istasyon).*

mürsinskit,-tl, i. *Fr. mursinskite. min.* Topaz içinde inklüzyonlar halinde bulunan ve kuvadratik sistemde billûrlaşan inorganik madde. [*Ing.* Mursinskite].

mürşid, s. ve i. ◘ **Mürşit.**

mürşidane, z. *esk.* Mürşit olana yaraşır şekilde. [*Ing.* In the manner of a guide].

mürşide, i. ve s. *esk.* **Mürşid'**in dişili.

mürşidin, ç. i. esk. **Mürşid'**in çoğulu.

mürşit, s. ve i. *Osm.* < *Ar. rüşd* > *irşad* > *mürşid.* § ❶ Doğru yolu gösteren, rehber, kılavuz. [*Ing.* Who guides to the right road; *Fr.* Qui montre le droit chemin, guide]; § ❷ *mec.* Gafletten uyandıran, uyaran; § ❸ i. *tasav.* Müritlerine tasavvuf yolunda gerçekleri ve sırları göstérip öğreten tarikat şeyhi. *(Tarikata girdikten sonra yükselmek, bilgi edinerek olgunlaşmak için bir yol gösterenden el almak, onun izinden yürümek gereği vardır. Bu görevi yapan, kendine uyanları «irfan» la aydınlatan her yetkili mürşittir.)*

mürşitlik,-ği, i. Mürşit olma hali. [*Ing.* The quality of a spiritual teacher].

mürtagib, s. *Osm.* < *Ar. rağbet* > *irtigab. esk.* Isteyen, rica eden, yalvaran, rağbet eden, istekli.

mürtaki, s. *Osm.* < *Ar. raky* > *irtikā. esk.* § ● Yukarıya çıkan, yükselen; § ● İlerleyen, gelişen. [*Ing.* That ascends, ascended, progressing].

mürtebit, s. *Osm.* < *Ar. rabt.* > *irtibat. esk.* Bağlı olan, bağlantılı. [*Ing.* Connected, related, attached to, dependent upon].

mürteca, s. *Osm.* < *Ar. irtica. esk.* Umut edilmiş. [*Ing.* Hoped or prayed for].

mürtecel, s. ve i. *Osm.* < *Ar. recl* > *irtical. esk.* Hazırlıksız, içine doğduğu şekilde söylenilmiş *(söz veya şiir).* [*Ing.* Extemporizes].

mürteci[1], s. *Osm.* <*Ar. rücū'* > *irticā. esk.* § ❶ Gerici; § ❷ Geriye dönen. [*Ing.* Reactionary; *Fr.* Réactionnaire].

mürteci[2], s. *Osm.* < *Ar. recā* > *irticā. esk.* Ümit eden, bir şey uman, isteyen. [*Ing.* Who hopes, prays for].

mürtecil, s. *Osm.* < *Ar. recl* > *irticāl. esk.* Düşünmeksizin, bir anda içinden gelerek şiir veya söz söyleyen, hazırcevap. [*Ing.* Who extemporizes].

mürtecilane, z. *esk.* Düşünmeksizin, şiir veya söz söyleyene yakışacak şekilde, hazır cevaplıkla. [*Ing.* Extemporaneously].

mürtecile, s. *esk.* **Mürtecil'**in dişili.

mürtecilen, z. *esk.* Hemen söz veya şiir söyleyerek, hazırcevaplıkla.

mürtecim, s. *Osm.* < *Ar. irticām. esk.* Üst üste yığılmış, birbiri üzerine istif edilmiş.

mürted, s. ve i. ◘ **Mürtet.**

mürtedi, s. *Osm.* < *Ar. rida'* < *irtida' esk.* Yasaklanmış olan şeyleri yapmaktan kaçınan, çekinen. [*Ing.* Who abstains from a forbidden thing].

mürtedif, s. *Osm.* < *Ar. redf* > *irtidaf. esk.* Ardından giden, ardına düşen, izleyen.

mürtefi, s. *Osm.* < *Ar. ref'* > *irtifa' esk.* § ● Yükselen, yüksek bir yere çıkan, yücelmiş; § ● Yüksek, yüce. [*Ing.* That rises high, high, elevated].

mürtefia, s. *esk.* **Mürtefi.'**nin dişili.

mürtefid, s. *Osm.* < *Ar. irtifad. esk.* Bir kazanç sağlayan, yararlanan. [*Ing.* Who receives a gift, gainer, receiver of profit].

mürtehil, s. *Osm.* < *Ar. rıhlet* > *irtihāl. esk.* § ● Bu dünyadan göç eden, ölen; § ● Başka bir yere giden, göç eden.

mürtehin, s. *Osm.* < *Ar. rehn* > *irtihān. esk.* Rehin olarak tutan. [*Ing.* Mortgage; pledgee].

mürtei, s. *Osm.* < *Ar. ra'y* > *irti'a. esk.* Kırda dolaşan, otlayan.

mürteid, s. *Osm.* < *Ar. ra'd* > *irti'ād. esk.* Ürküp titreyen.

mürteiş, s. *Osm.* < *Ar. ra'ş* > *irti'aş. esk.* Titrek, titreyen.

mürteişe, s. *esk.* **Mürteiş'**in dişili.

mürtekib, s. *Osm.* < *Ar. rakb. esk.* Bekleyen, gözetleyen.

mürtekibin, mürtekiban, ç. i. *esk.* § ● Kötü, yakışıksız işler yapanlar; § ● Rüşvet alanlar.

mürtekip, s. *Osm.* < *Ar. rükūb* > *irtikab* > *mürtekib. esk.* § ● Kötü, yakışıksız işler yapan; § ● Rüşvet yiyen; § ● Memuriyetini kötüye kullanan.

mürtekiz, s. *Osm.* < *Ar. rekz* > *irtikaz. esk.* § ❶ Dikilmiş, sağlam duran; § ● Dikili duran.

mürtes, i. *Osm.* < *Ar. resaset* > *mürtess. esk.* Yaralanarak savaş dışı kalmış olan asker. [*Ing.* Carried from the field *(a wounded man)*].

mürtesem, s. *Osm.* < *Ar. resm* > *irtisam. esk.* § ● Resimlenmiş. [*Fr.* Dessiné, -ée]; § ● *mat. esk.* İzdüşüm. [*Ing.* Projection, delineated; *Fr.* Projection].

mürtesim, s. *Osm.* < *Ar. resm* > *irtisam. esk.* Resmi çıkan. [*Ing.* Drawn, pictured].

mürteşi, s. *Osm.* < *Ar. rüşvet* > *irtişa. esk.* Rüşvet kabul eden, rüşvet yiyen. *(İslâm inancına göre mürteşi haram sayılan bir menfaate el uzatmış, günah işlemiş kimsedir; bundan dolayı Allah'ın lanetine uğrayacaktır.)* [*Ing.* Bribetaker; *Fr.* Prévaricateur,-trice].

mürteşif, s. *Osm.* < *Ar. reşf* > *irtişaf. esk.* Yudum yudum içen.

mürteşih, s. *Osm.* < *Ar. resh* > *irtişah. esk.* Ter gibi sızan, sızmış *(süzülmüş).*

mürtet,-dd, s. ve i. *Osm.* < *Ar. redd* > *irtidād* > *mürtedd. esk.* § ❷ İslâm dinini bırakıp başka bir dine geçen *(kimse).* [*Ing.* Who apostatizes from Islam, apostate, renegade; *Fr.* Qui a abjuré l'islamisme, renégat,-ate]; § ● *huk.* ◘ **İrtidat.**

mürtezik, s. *Osm.* < *Ar. rızk* > *irtizak. esk.* Günlük geçimini sağlayan, azık alan. [*Ing.* Who asks or expects means of subsistance, dependent, stipendiary].

mürtezika, i. *Osm.* < *Ar. rızk.* § ● Ulufe alan kimselere verilen ad. [*Ing.* Servants of a department of government as salaried dependents]; § ● *teşk. tar.* Bir vakfın gelirinden *(galle)* maaş ve tayın alanlar; § ● Vakıfname şartları gereğince vakıftan yararlananlar. *(İmam, müezzin, kayyum gibi evkaftan maaş alarak geçim sağlayan görevliler (mürtezikadandır. «Ehli vazife» deyimi bunun eşanlamlısıdır. Bunların aldığı maaş ve tayınlara «vazife» denirdi).*

müruc /mürûc/, ç. i. *Osm.* < *Ar. merc. esk.* Üzerinde gür otların bittiği düzlükler, çayırlar.

mürur, /mürûr/, i. *Osm.* < *Ar. merr.* § ● Geçme, bir tarafından girip öteki tarafından çıkma. [*Ing.* A passing along in space or time, passage; *Fr.* Action de passer, passage]; § ❷ Geçip gitme, sona erme, bitme. [*Ing.* Lapse of time].
~ **etmek,** Geçmek. [*Ing.* To pass *(in space of time); Fr.* Passer, traverser].
~ **hakkı,** *huk.* ◘ **Geçit hakkı.**
~ **tezkeresi,** Bir memleketten başka bir memlekete seyahat ederken, sınırlardan serbestçe geçmek üzere, hükûmetten alınan geçiş belgesi. [*Ing.* Permit to pass, pass; *Fr.* Acquit de transit].

müruriye, i. *Osm.* < *Ar. mürûr* > *mürûriyye. esk.* § ● Geçiş için verilen belge, geçme müsaadesi. [*Ing.* Permit to pass, pass, fee paid for passage, toll]; § ❷ Bazı köprü, iskele veya turistik yollardan geçilirken insanlar ve eşyalardan alınan vergi, geçme parası, geçmelik: *Galata ile İstanbul arasındaki köprüde müruriye alınır.*

müruru.zaman, b. i. *Osm.* < *Ar. mürûr* + *zaman* + *Fars.* taml. *mürur-ı zaman.* § ● Zaman aşımı. [*Ing.* Prescription, limitation *(time after which an action cannot be taken); Fr.* Prescription]; § ● *huk.* ◘ **Zamanaşımı.**

mürüvvet,-tl, i. *Osm.* < *Ar. mer',* adam, erkek. § ● Bir ailede, çocukların sünneti, evliliği, iyi bir iş sahibi olmaları gibi olaylar dolayısıyle duyulan mutluluk, sevinç. [*Ing.* Feast on some family occasion when the house is open to all comers *(for a birth, marriage, circumcision); Fr.* Réjouissances faites à l'occasion d'un mariage ou d'une naissance]; § ❷ *esk.* Yiğitlik, mertlik; § ● İnsanlık şanına yakışan iyiliklerde bulunma, cömertlik, âlicenaplık. [*Ing.* Munificence, generosity, blessing; *Fr.* Humanité, générosité]; § ❹ Kadın adı; ◎ ~ **ini görmek,** *dey.* Oğlun veya kızın doğumu, sünneti, evliliği, iş alanında yüksek mevkilere çıkıp başarılar elde etmesi gibi durumlarda ana-baba sevinç duymak. [*Ing.*To live to see *(children grow up and marry)*].
~ **etmek,** Cömertlik ve âlicenaplıkta bulunmak, insanlığa yaraşır iyilikler yapmak. [*Ing.* To be generous, to act generously].

mürüvveten, z. *esk.* İnsanca davranana yaraşır şekilde.

mürüvvetli, s. İnsaniyetli. [*Ing.* Generous, considerate of others; *Fr.* Humain,-aine, généreux,-euse].

mürüvvet-mend, b. s. *esk.* Mürüvvetli, mert, yiğit, insaniyetli. [*Ing.* Generous, considerate of others].

mürüvvetsiz, s. İnsaniyetsiz. [*Ing.* Ungenerous, inconsiderate; *Fr.* Inhumain,-aine].

mürüvvetsizlik,-ği, i. Mürüvvetsiz olma hali [*Ing.* Lack of generosity, inconsiderateness; *Fr.* Inhumanité].

mürvarid, i. ◘ **Mervarid.**

mürver, i. *bot.* İkiçenekliler *(Dicotyledoneae)* sınıfının, Hasımeligiller *(Caprifoliaceae)* familyasından, türlerinin çoğunluğu kışın yaprağını döken çalı veya ağaççık halinde odunsu, ender olarak da otsu karakterde olan bitki cinsi. Sürgünlerin geniş bir özü vardır. Tomurcuklar bol sayıda pullarla örtülmüştür. Yaprakları tüysü, kenarları dislidir. Bazılarında kulakçıklar vardır. Sürgünlere karşılıklı olarak dizilmişlerdir. Beyaz renkli çiçekler küçük olup 5 veya daha çok sayıda, ender olarak da 3-4 tanesi bir araya gelerek terminal durumlu şemsiyemsi veya normal bileşik salkım durumunda kurullar oluştururlar. Yumurtalık 3-5 gözlüdür. Meyva bakkadır. Ilıman ve subtropik bölgelerde yetişen 20 kadar türü vardır. Bunlardan **siyah mürver** *(S. nigra)* ve **bodur mürver** *(S. ebulus)* Türkiye'de doğal olarak bulunur. **Kırmızı mürver** *(S. racemosa)* adlı türünün çiçekleri sarımtırak yeşildir. [*Lat. Sambucus; Ing.* Elder *(tree); Fr.* Sureau]; ◎ **bodur** ~, *bot.* Anayurdu Avrupa ve Batı Asya olan, Türkiye'nin hemen bütün orman bölgelerinde rastlanan, 50-200 sm. yüksekliğinde çokyıllık otsu bir bitki. Gövde otsu, dik, silindir biçimli olup üzeri yolludur. İçinde iyi gelişmiş olan beyaz renkli bir muh bulunur. Yapraklar basit veya çift katlı tüysü, saplı ve stipulalı olup karşılıklı dizilişlidir. Lamina 7-11 tane uzun-oval şekilli, kenarları dişli ve ucu sivri olan yaprakçıktan meydana gelmiştir. Beyaz renkli çiçekleri acı badem gibi kokar. Terminal durumlu şemsiyemsi salkım durumundadır. Meyva olgunlaşınca, parlak siyah bir renk alan küre şekilli ve etli bir bakkadır. Yaprakları *(Folia Sambuci ebuli)* uçucu yağ, şekerler ve bazı organik asidler taşır. Meyvalarda acı madde, tanen, şekerler ve valerian asidinden bas-

ka bol miktarda renk maddesi bulunur. Yapraklar ve meyvalar müshil olarak çok kullanılır. Çiçekler terletici ve hafif yatıştırıcıdır. Köklerin de müshil etkisi vardır. [*Lat. Sambucus ebulus* = **S. humulis** = **Ebulum humile**; *ing.* Dwarf elder, danewort; *Fr.* Hièble, petit sureau]. ☆ *Eşanl.* **yer mürveri**; ◉ **siyah** ~, *bot.* Anayurdu Avrupa, Kuzey Afrika ve Batı Asya olan, Türkiye'nin çeşitli bölgelerinde, özellikle Batı ve Kuzey Anadolu'da yaygın olan, boylu çalı veya 5-10 m. boyunda bir mürver türü. Gövde dik, silindir biçiminde ve odunludur. Açık gri-kahverengi bir kabuğu vardır. Gri renkli, sürgünlerin bol sayıda lentiselleri vardır. Yaprakları keskin dişli, sivri uçlu, saplı, stipulalı ve imparipennat olup karşılıklı dizilmiştir. Yaprakçık sayısı 3-7 arasında değişirse de genellikle 5 tanedir. Yapraklar oğuşturulduğunda fena kokar. Beyaz renkli, keskin kokulu, aktinomorf, kısa saplı çiçekleri bileşik korimbus durumundadır. Yumurtalık genellikle 3 gözlüdür. Meyva küre şekilli, parlak mor-siyah renkli bir bakkadır. İçinde mavimsi-siyah renkli bir usare ve uzunca oval şekilli, esmer renkli 3-4 tohum bulunur. Çiçekler *(Flores Sambuci)* uçucu ve sabit yağ, tanen, musilaj, reçine, şekerler ve rutin taşır. Çiçekleri kurutulur ve çay gibi içilir. Terletici, idrar söktürücü, yumuşatıcı ve müshildir. Kabuk, yaprak ve meyvalarda sambunigrin adlı bir glikozit bulunur. Bu glikozit hidroliz sonunda siyanidrik asid, glikoz ve benzaldehit verir. Kabuklarda ayrıca tanen, valeriyen asidi, reçine ve alkaloidler bulunur. Kabuk müshil olarak infüzyon ve sulu hülâsa halinde alınır. Meyvalar genellikle taze olarak kullanılır veya reçel yapılır. Meyvalardan elde edilen usare ile hazırlanan *Succus Sambuci inspissatus* müshil olarak kullanılır. Gövde ve dalların özü beyaz ve yumuşaktır; mikroskopik çalışmalarda kesit almak için kullanılır. Daha eski çağda kültüre alınmış olan bu tür süs bitkisi olarak da yetiştirilir. Çeşitli formları vardır. [*Lat. Sambucus nigra; ing.* Bourtree, common elder; *Fr.* Sureau noir]. ◘ *ŞEKİL: 94.*— **SÜS BİTKİLERİ II.**

~ iğne, *işl.* El işlemelerinde kullanılan işleme tekniklerinden biri.

mürver.yağı, b. i. *deric.* Mürver esansının damıtılmasından elde edilen ve rus telatini yapmakta kullanılan ağır kokulu yağ.

müsaadat,-tı, i. esk. **Müsaade**'nin çoğulu.

müsaade /müsâade/, i. ç: **müsaadat**. *Osm.* < *Ar. suūd.* § ❶ İzin, yetki verme. [*ing.* Permission, permit, license; *Fr.* Permission]; § ❷ Elverişlilik, uygunluk. [*ing.* Favoring, favor; *Fr.* Convenance]; § ❸ *esk.* Yardım; ◉ ~ **lî aerodrom,** *hava.* Bir devlet tarafından arazisine ilk iniş ve son kalkış için kullanılmasına karar verilmiş ve bu işe tahsis edilmiş bir aerodrom. [*ing.* Authorized aerodrome; *Fr.* Aérodrome autorisé]; ◉ **I.F.R.** ~ **si,** *hava.* ◘ I.F.R.; ◉ **ilk** ~, *hava.* ◘ ilk.

~ belgesi, *ask.* Bir askerî bölge içinde dolaşmaya müsaade etmek üzere yurt içi kumandanlık tarafından verilen belge.

~ edilen azamî kalkış ağırlığı, *hava.* Uçuşu elverişlilik sertifikasında gösterilen âzamî kalkış ağırlığı. [*ing.* Maximum licensed take-off weight; *Fr.* Poids maximum autoriseé au décollage].

~ etmek *(veya buyurmak),* İzin vermek. [*ing.* To give permission; *Fr.* Autoriser, permettre].

~ limiti, *hava.* Bir hava gemisine hava trafik kontrol izni verilmiş olan son yer. [*ing.* Clearance limit; *Fr.* Limite de validité d'une autorisation].

~ (izin) sistemi, *huk.* Tüzel kişiliğin kazanılmasında devletin iznini arayan sistem. *(Müsaade sisteminde tüzel kişilik, izin veren makam yasama organıysa, kanunla, idarî bir organsa bir işlemle kazanılır.)*

☆ *Eşanl.* **hoşgörü, izin, müsaade.**

müsaade.kâr, b. s. *Osm.* < *Ar. müsa'ade* + *Fars.-kār,* eden, yapan. *esk.* Zorluk çıkarmayan, uysal davranan, hoşgörülü. [*ing.* Tolerant].

müsaadekârî /müsaadekârî/, i. *esk.* Hoşgörürlük.

müsaafe, i. *Osm.* < *Ar. 'avf, esk.* Bir kimsenin bir şey yapması için gereken izini vərme. [*ing.* Tolerance, permission].

müsab, s. *Osm.* < *Ar. sevab. esk.* Bir kimseye yaptığı iyilikten dolayı Allah tarafından mükâfatlandırılan, sevap kazanan. [*ing.* Rewarded].

müsabaka /müsâbaka/, i. *Osm.* < *Ar.* Yarış, karşılaşma. [*ing.* Competition, rivalry; *Fr.* Concours]; ☆ *Eşanl.* **yarışma**; ◉ ~ **ya girmek,** Yarışmaya katılmak; ◉ **eleme** ~ **ları,** *sp.* ◘ Eleme.

müsaberet, i. *Osm.* < *Ar. saber. esk.* § ❶ Bir işe kendini uzun süre verme, devamlı uğraşma, gayret etme. [*ing.* Persevering in]; § ❷ Bir şey yapmak konusunda acele etme, işe hemen girişme. [*ing.* A determinedly undertaking].

müsabık /müsâbık/, s. ve i. *Osm.* < *Ar. sebk* > *müsâbaka. esk.* Bir şeyde başkalarından üstün olmaya ileri gitmeye, bilgi ve yetenek üstünlüğü kazanmaya çalışan, yarışan. [*ing.* Competitor; *Fr.* Concurrent,-ente, compétiteur,-trice].

☆ *Eşanl.* **yarışmacı.**

müsadefe, müsadefet, i. ◘ **Müsadefe.**

müsademat, ç. i. *esk.* **Müsademe**'nin çoğulu.

müsademe /müsâdeme/, i. ç: **müsademat**. *Osm.* < *Ar. sadm* > *sadme. esk.* § ❶ Silâhlı iki grup arasındaki kısa çatışma. [*ing.* Conflict; *Fr.* Conflit]; § ❷ Birbirine çarpma, çarpışma. [*ing.* Collision; clash; *Fr.* Collision]; § ❸ *mec.* Uğraşma, didinme; § ❹ *ask.* Göğüs göğüse savaşacak şekilde düşmana yanaşma. [*ing.* Skirmish, encounter]; § ❺ *den.* Denizde iki geminin veya bir gemiyle yüzer bir cismin çarpışması; § ❻ *sil.* Ateşe hazır duruma getirilmiş bir ateşli silâhın, müsademe iğnesiyle müsademe kütlesini ileri doğru fırlayacak şekilde serbest bırakarak ates ettirilmesi.

~ çekici, *den.* Torpitolarda müsademe iğnesinin bulunduğu kısım.

~ iğnesi, *sil.* Ateşli silâhlarda, silâhı ateşlemeye yarayan iğne. [*Ing.* Striker; *Fr.* Percuteur].

~ mili, *sil.* ◘ Horoz.

~ paleti, *den.* Çarpışma sonucu veya her hangi bir sebeple su kesiminin altından yara alan bir gemide, bu yarayı kapatmak için kullanılan palet.

~ perdesi, *den.* Bir geminin baş tarafında bulunan su geçirmez perde. *(Müsademe perdesi, baştan çarpışarak su almaya başlayan bir gemide, ambara su girmesini önler.)*

müsaderat, ç. i. *esk.* **Müsadere**'nin çoğulu.

müsadere /müsâdere/, i. ç: **müsaderat**. *Osm.* < *Ar. südür. esk.* § ❶ *huk.* Islenen bir suç karşılığı olarak suçlunun malvarlığının bütünü veya bir kısmı üstündeki mülkiyetine son verilmesi ve bu mülkiyetin kamusal karakter gösteren bir kuruluşa devredilmesi. [*ing.* Confiscation, seizure, capture; *Fr.* Confiscation]; ☆ *Eşanl.* **zoralımı**; § ❷ *esk.* Tanzimattan önce herhangi bir kişiye ait malların padişah adına zaptedilmesi; ◉ **genel** ~, *huk.* ◘ Genel.

~ etmek, Yasak bir seye kanunî olarak elkoymak. [*ing.* To confiscate; *Fr.* Confisquer].

~ zaptı, *ikt.* Kaçak veya gümrüğe tabi eşyanın müsaderesinde doldurulan kâğıt, formül.

müsadif /müsâdif/, s. *Osm.* < *Ar. sudūf* > *tesadüf. esk.* Rastlantı sonucunda bir kimseyle birlikte bulunan, rastgelen, rastlayan. [*ing.* Who finds, falls on, encountering, coinciding, happening].

müsaferet /müsâferet/, i. *Osm.* < *Ar. sefer. esk.* § ❶ Bir yerden bir yere gidiş ve geliş, seyahat, yolculuk. [*ing.* Traveling, journey]; § ❷ Bir yere veya bir kimsenin evine bir süre kalmak üzere gitme. [*ing.* A being a guest]. ☆ *Eşanl.* **konukluk.**

müsag[1] /müsâğ/, s. *Osm.* < *Ar. ısâğa. esk. (Altın veya gümüş hk.)* Akıtılmış, kalıba dökülmüş olan.

müsag[2] /müsâg/, s. *Osm.* < *Ar. sevg. esk.* Boğazdan rahatlıkla geçirilmiş, kolayca yutulmuş, geçmesine izin verilmiş. [*ing.* Lawful, allowed].

müsahele /müsâhele/, i. *Osm.* < *Ar. sehl. esk.* § ❶ Bir işte bir kimseye kolaylık ve yumuşaklık gösterip incelik ve uysallıkla muamele etme, aksilik çıkarmama. [*ing.* A treating gently, a being easy with another]; § ❷ Bir işin kolay olduğunu sanma.

müsahele.kâr, b. s. *esk.* § ❶ Bir iş sırasında kolaylık ve yumuşaklıkla muamele edip incelik ve uysallık gösteren, aksilik çıkarmayan. [*ing.* Tolerant]; § ❷ Kolay zanneden.

müsahelekârane, z. *esk.* İncelik ve uysallıkla davranıp kolaylık gösterene yakışacak tarzda, aksilik çıkarmayana yaraşırcasına.

müsaheme /müsâheme/, i. *Osm.* < *Ar. sehm. esk.* § ❶ Kur'a çekme; § ❷ Oklarla oynanan bir çeşit şans oyunu. [*ing.* A contending in shooting arrows, a mutually casting lots by arrows].

müsahere, müsaheret /müsâhere veya müsâheret/, i. *Osm.* < *seher. esk.* Bütün bir geceyi uyumadan gözü açık geçirme, uyanık durma. [*ing.* A being mutually sleepless, a watching *(with another)*].

müsaheret /müsaheret/, i. *Osm.* < *Ar. sıhr. huk. esk.* Gecerli olsun olmasın, kadının kan hısımlarıyle koca arasında kurulan hısımlık. *(Müsaheret, evlenme engellerindendi. Bir kimse, üvey anasıyle, ninesiyle veya geliniyle, kaynanasıyle ve üvey kızıyle evlenemez. Cinsî münasebette bulunmadan boşanan kimse, boşandığı kadının kızıyla evlenebilir; çünkü cinsî münasebet olmadan boşanan eşin kan hısımlarıyle boşanmış eş arasında müsaheret kurulmamıştır).* [*ing.* A being related by marriage].

müsahhan, s. *Osm.* < *Ar. suhūnet* > *teshin. esk.* Sıcaklığın artması sağlanmış, ısıtılmış, kızdırılmış. [*ing.* Heated, hot].

müsahhar[1], s. *Osm.* < *Ar. sahr,* zorlama > *teshir. esk.* § ❶ Ele geçirilmiş, zaptedilmiş olan; § ❷ Boyun eğen, itaat eden.

müsahhar[2], s. *Osm.* < *Ar. sihr* > *teshir. esk.* § ❶ *(Bir kimse veya şeyin)* Etkisine kapılmış, büyülenmiş; § ❷ Büyü ile aldatılmış.

müsahhin, s. *Osm.* < *Ar. sühūnet* > *teshin. esk.* Bir şeyin sıcaklığının artmasını sağlayan, ısıtan, kızdıran. [*Ing.* That warms, heats, heating].

müsahhir, s. *Osm.* < *Ar. sahr* > *teshir* > *musahhir. esk.* Ele geçiren, zapteden, boyun eğdiren. [*Ing.* That compels, subdues, conquers].

müsahim /müsâhim/, s. *Osm.* < *Ar. sehm* > *müsâhheme. esk.* § ❶ Kur'a çeken; § ❷ Oklarla oynanan şans oyununda talihini deneyen.

müsaid, s. ◘ **Müsait.**

müsait, s. *Osm.* < *Ar. su'ūd* > *müsâ'ade* > *müsâ'id.* § ❶ Bir şeyi mümkün kılan, kolaylaştıran, elverişli, uygun. [*ing.* Favorable, convenient; *Fr.* Favorable, convenant,-ante]; § ❷ *(Geniş anl.)* Anlayışlı, kafa dengi; § ❸ *tkz.* Flörte eğilimi olan. § ❹ *esk.* Yardım eden.

müsakat /müsâkat/, i. *Osm.* < *Ar. kaky. huk. esk.* Ağaçlıklı bir yerin bakımı ve sulanması karşılığında elde edilecek ürünlerin ağaçların sahibiyle, onlara bakarak yetiştiren arasında bölünmesi şeklinde yapılan ürün ortaklığı. *(Muamele fil esmar da denirdi.) /Bir yıldan fazla toprakta kalmayan bitkiler için müsakat yapılamaz/.*

müsakata /müsâkata/, i. *Osm.* < *Ar. sukūt. esk.* Düşmeye, sebep olma, düşürme, arka arkaya düşürme.

müsakkâb /müsakkâb/, s. *Osm.* < *Ar. sakb* > *teskib. esk.* Herhangi bir tarafında delikler açılmış, delinmiş.

müsakkaf, s. *Osm.* < *Ar. sakf* > *teskif. esk,*

(Yapı hk.) Yukarıya bakan üst yüzü kapatılmış, tavan ve damla örtülmüş.

müsakkafa, s. *esk.* **Müsakkaf**'ın dişili.

müsakkafat /müsakkafât/, ç. i. *Osm.* < *Ar. müsakkaf. esk.* § ❶ Üzeri damla örtülü yapılar; § ❷ *huk. esk.* (a) Vakıflarda, yararı hayra tahsis edilmiş olan vakfın yönetilmesi için gereken geliri sağlamak üzere vakfedilen han, mağaza, ev gibi örtülü, damlı tavanlı binalar; (b) Bu binalardan elde edilen gelir.

müşakkal, s. *Osm.* < *Ar. sıkal* veya *sıklet* > *teşkil. esk.* Ağırlığı arttırılmış, ağırlaştırılmış.

müsakkıb, s. *Osm.* < *Ar. sakb* > *teskib. esk.* Bir şeyin herhangi bir tarafında delikler açan, delen, delici.

müsakkil, s. *Osm.* < *Ar. sıkal* veya *sıklet* > *taskul. esk.* Ağırlığı arttıran, ağırlaştıran.

müsal /müsāl/, i. *Osm.* < *Ar. esk.* Sakal.

müsalaha /müsālaha/, i. ç: **müsalahat.** *Osm.* < *Ar. sulh. esk.* § ❶ Savaşa, kavgaya, dövüşe son vermek için yapılan barış anlaşması. Tarafların aralarındaki anlaşmazlığa rızalarıyla çözüm yolu bulması; § ❷ Asayiş, güvenlik.

müsalahaname, b. i. *esk.* Barış antlaşması.

müsalahat, ç. i. *esk.* **müsalaha**'nın çoğulu.

müsalebe /müsālebe/, i. *esk.* Yağma, talan.

müsalefe /müsālefe/ i. *Osm.* < *Ar. selef. esk.* § ❶ Bir kimseden daha ileride bulunma, öne geçme; § ❷ Bir kimseyle birlikte yolculuk etme.

müsalemet, müsaleme /müsālemet veya müsāleme/, i. *Osm.* < *Ar. selim. esk.* Barış içinde bulunma, barışıklık.

müsalemetkâr, s. *esk.* Barışsever, barışçı.

müsalif /müsālif/ s. *Osm.* < *Ar. selef* > *müsālefe. esk.* § ❶ Yol arkadaşı, biriyle beraber giden; § ❷ Bir işte beraber olan; § ❸ *(Birinden)* Önde bulunan.

müsamaha /müsamaha/, i. ç: **müsamahat.** *Osm.* < *Ar. semāhat.* § ❶ Görmezlikten gelme, hoşgörü ile karşılama, hoşgörme. [*Ing.* Indulgence, tolerance; *Fr.* Tolérance, indulgence]; § ❷ *esk.* İhmal, dikkatsizlik, kayıtsız kalma.

~ **etmek,** Hoşgörüyle karşılamak. [*Ing.* To tolerate; *Fr.* Tolérer].

müsamahacı, s. Müsamaha gösteren, hoşgörü sahibi: *Müsamahacı bir öğretmen.* [*Ing.* Tolerant, indulgent; *Fr.* Tolérant, -ante, indulgent,-ente].

müsamahakâr /müsāmaha-kâr/, b. s. *Osm.* < *Ar. müsāmaha* ve *Fars.-kār.* § ❶ Hoşgörü ile davranan, müsamaha gösteren, göz yuman. [*Ing.* Tolerant, indulgent; *Fr.* Tolérant,-ante indulgent,-ente]. § ❷ *esk.* İhmalci. [*Ing.* Negligent; *Fr.* Négligent,-ente].

müsamahakârane /müsamahakārāne/ z. *esk.* § ❶ Hoşgörürlükle, göz yumarak. [*Ing.* Indulgently; *Fr.* Avec indulgence]; § ❷ İhmal ederek. [*Ing.* Negligently; *Fr.* Négligemment].

müsamahakârlık,-ğı, i. Hoşgörürlük, hoşgörücülük. [*Ing.* Tolerance, indulgence; *Fr.* Tolérance, indulgence].

müsamahalı, s. *Osm.* < *Ar.* ◘ **Müsamahakâr.**

müsamahasız, s. Müsamaha göstermeyen. [*Ing.* Without indulgence, intolerant; *Fr.* Sans indulgence, intolérant,-ante].

müsamahat, ç. i. *esk.* **Müsamaha**'nın çoğulu.

müsamerat, ç. i. *esk.* **Müsamere**'nin çoğulu.

müsamere /müsāmere/, i. *Osm.* < *Ar. semr.* § ❶ Okullarda öğrenciler tarafından yapılan, programında şiir, piyes v.b.'nın yer aldığı eğlenti; § ❷ Gece veya akşam yapılan eğlence, toplantı. [*Ing.* Party, at-home; *Fr.* Rénuion, soirée]; § ❸ *tasav.* Tanrı'nın insan ruhuyle yaptığına inanılan, gizli görüşme.

müsamih /müsāmih/, s. *Osm.* < *Ar. semāhat* > *müsamaha. esk.* Hoş gören, göz yuman, aldırış etmeyen.

~ **olmak,** Müsamaha etmek, hoş görmek.

müsanedet, müsanede /müsānede/, müsānedet/, i. *Osm.* < *Ar. sene. esk.* Yardım etme, arka çıkma, destekleme; ⊛ ~ **etmek,** Yardım etmek, desteklemek.

müsaneha /müsāneha/, i. *Osm.* < *Ar. sünüh. esk.* § ❶ Hatıra gelme, gönle doğma; § ❷ Ortaya çıkma, belirginlik kazanma.

müsanehe /müsānehe/, *esk.* § ❶ Bir yıllığına kiralama, mukavele yapma; § ❷ Bir yıllığına verme.

müsaraat /müsāra'at/, i. *Osm.* < *Ar. sür'at. esk.* Acele etme, çabuk olma. [*Ing.* Making haste; haste, hurry].

~ **etmek,** Acele gitmek, koşmak. [*Ing.* To hasten, to make haste; *Fr.* Se dépêcher].

müsaraaten, z. esk. Acele olarak.

müsaraka, müsarakat /müsāraka veya müsārakat/, i. *Osm.* < *Ar. sirkat. esk.* Hırsızlık, çalma.

müsatere /müsātere/, i. *Osm.* < *Ar. setr. esk.* § ❶ Örtünme, kapanma; § ❷ Örtme.

~ **etmek,** Örtünmek, örtmek.

müsavat /müsāvāt/, i. *Osm.* < *Ar. seviyy.* Aynı hal ve derecede olma, herhangi bir şeyden eşit olarak yararlanma hakkı, eşitlik. [*Ing.* Equality; *Fr.* Égalité].

müsavatçı, i. ◘ **Eşitçi.**

müsavatçılık,-ğı, i. *esk. fels.* Eşitliği savunma, eşitlikten yana olma. [*Ing.* Equalitarianism, egalitarianism].

☆ *Eşanl.* **eşitçilik.**

müsavaten, z. *esk.* Eşit olarak. [*Ing.* Equally; *Fr.* Également].

müsavatsızlık,-ğı, i. *esk.* Eşitsizlik. [*Ing.* Inequality; *Fr.* Inégalité].

müsaveme /müsâveme/, i. *Osm.* < *Ar. sevm. esk.* § ❶ Pazarlık etme, fiyat verme, teklif; § ❷ *huk. esk.* Alış fiyatı açıklanmadan bir malın satış bedeli üstünden satılması. *(Kural olarak, iş hayatında satıcı, malını satarken maliyet fiyatını bildirmek zorunda değildir).*

müsavi /müsāvi/, s. ve i. *Osm.* < *Ar. seviyy,* düz > müsavāt. *esk.* § ❶ Eşit. [*Ing.* Equal; *Fr.* Égal,-ale]; § ❷ *mat. esk.* Eşit (=) işareti.

~ **olmak,** Eşit durumda bulunmak. [*Ing.* To be equal].

müsavilik,-ği, i. *esk.* Eşitlik. [*Ing.* Equality; *Fr.* Égalité].

müsavim /müsāvim/, s. ve i. *Osm.* < *Ar. sevm* > *müsaveme. esk.* Sıkı pazarlık eden *(kimse).*

müsayefe /müsāyefe/, i. *Osm.* < *Ar. seyf. esk.* Birbirine karşı kılıç çekme, kılıçla vuruşma, düello.

müsbet, s. ◘ **Müspet.**

müsbig, s. *Osm.* < *Ar. isbāg. esk.* § ❶ Bütünleyici, tamamlayıcı; § ❷ Tanrının sıfatlarından biri.

müsbit, s. *Osm.* < *Ar. sübūt* > *isbāt. esk.* İspat eden, ispat edici. [*Fr.* Qui prouve, qui démontre].

müsbite, s. *esk.* **Müsbit**'in dişili.

müsebba,-aı, s. *Osm.* < *Ar. seb',* yedi, *esk.* § ❶ Yedi bölümden meydana gelen, yedili. [*Ing.* Made seven, composed of seven parts or elements; *Fr.* Composé de sept parties]; § ❷ *esk. ed.* Her beytine aynı vezinde ve tek sayılı mısra ile aynı kafiyede beş mısra eklenen gazel veya kaside; § ❸ *mat. esk.* Yedi köşeli şekil. [*Ing.* Heptagon; *Fr.* Heptagone]; ☆ *Eşanl.* yedigen; § ❹ *müz. esk.* Müziğin temposu.

müsebbaa, s. *esk.* **Müsebba**'nın dişili.

müsebbeb, s. *Osm.* < *Ar. sebeb* > *tesbib. esk.* Sebep olunarak meydana getirilen, sebep olunan.

müsebbet, s. *Osm.* < *Ar. sübut* > *tesbit. esk.* Tespit edilmiş, sürekli kılınmış, sabitleştirilmiş.

müsebbib, s. ve i. ◘ **Müsebbip.**

müsebbih, s. *Osm.* < *Ar. subhān* > *tesbih. esk.* Tanrı'ya şükredip saygı gösteren, *«Subhanallah»* diyen.

müsebbiha[1], s. *esk.* **Müsebbih**'in dişili.

müsebbiha[2], i. *Osm.* < *Ar. esk.* Sağ elin ikinci parmağı, şahadet parmağı.

müsebbihan, müsebbihîn, müsebbihun, ç. i. *esk. «Subhanallah»* diyenler.

müsebbihane, z. *esk. «Subhanallah»* diyene yaraşır şekilde.

müsebbihe, s. *esk.* **Müsebbih**'in dişili.

müsebbip, s. ve i. *Osm.* < *Ar. sebeb* > *tesbib* > *müsebbib.* § ❶ Bir şeyin olmasına sebep olan, yapılmasına yol açan *(kimse veya şey).* [*Ing.* What produces, causes; producing, causing; *Fr.* Qui cause, qui est cause de]; § ❷ *esk.* Yapan, ortaya çıkaran, icat eden.

müsebbit, s. *Osm.* < *Ar. sübūt* > *tesbit. esk.* Tespit eden, sürekli kılan, sabit yapan. [*Ing.* Who fixes, establishes; establisher, prover].

müsebbitat, ç. i. *tıp. esk.* Bayıltıcı, uyuşturucu ilâçlar.

müsebbite, s. *esk.* **Müsebbit**'in dişili.

müsecca, s. ve i. *Osm.* < *Ar. seci'* > *tesci. ed. esk.* Cümlelerinin sonu kafiyeli olan *(söz, nesir).* [*Ing.* Rhymed *(prose)*].

müseccaa, s. *esk.* **Müsecca**'nın dişili.

müseccel, s. *Osm.* < *Ar. sicill* > *tescil.* § ❶ Resmen kaydedilmiş, tescil edilmiş: *Müseccel marka.* [*Ing.* Officially registered; *Fr.* Enregistré,-ée]; § ❷ *(İnsan hk.)* Adı kötüye çıkmış, damgalanmış; § ❸ Zabıta siciline geçirilmiş, mahkeme defterine geçirilmiş, zabıtaca ve mahkemece sicillenmiş. [*Ing.* Registered; *Fr.* Enregistré,-ée].

~ **gemi,** *den.* ◘ Gemi.

~ **hisse,** *ikt.* Hisse senedi çıkarılmayarak hissedarlarının isimlerinin bir deftere kayıt ve tasdik edilmesi.

müseccele, s. *esk.* **Müseccel**'in dişili.

müseccil, i. ve s. *Osm.* < *Ar. sicill* > *tescil. esk.* § ❶ Sicile, deftere kaydeden, tescil eden. [*Ing.* Registrar]; § ❷ Mahkeme defterine geçiren *(kimse),* arşiv memuru. [*Ing.* Recorder of matters in the archives of canonical law court].

müsedded, s. *Osm.* < *Ar. sedād,* doğruluk > *tesdid. esk.* Uzunlamasına doğrultulmuş. [*Ing.* Rightly directed].

müseddes, s. *Osm.* < *Ar. süds,* altıda bir > *tesdis. esk.* § ❶ Altı bölümden meydana gelmiş, altılı. [*Ing.* Composed of six parts, made six; *Fr.* Composé de six parties]; § ❷ Altı ile çarpılmış, altı kat. [*Fr.* Multiplié]; § ❸ i. *ed. esk.* Her bendi altışar mısralık manzume; bazen her bendin mısraları kendi aralarında kafiyeli olur. *(Her dört mısraın bitiminde bir beyit söylenir. Bu beyit tekrarlanırsa müseddesi mütekerrir, öteki bentlerdeki üçüncü beyitlerle aynı kafiyede olursa müseddesi müzdeviç adını alır. Müseddes, divan edebiyatında kullanılan yaygın bir türdü. Türk edebiyatına İran edebiyatından geçti. Daha çok XV. ve XVI. yüzyıldan sonra tutundu.)* § ❹ *mat. esk.* Altıgen. [*Ing.* Hexagon; *Fr.* Hexagone].

müseddese, s. *esk.* **Müseddes**'in dişili.

müseddid, s. *Osm.* < *Ar. sedād,* doğruluk > *tesdid. esk.* Doğru yola yönelten, doğrultan.

müsekkin, s. ve i. *Osm.* < *Ar. sükūn.* > *teskin.* Ağrı ve sızıyı gideren, teskin eden yatıştırıcı *(ilâç).* [*Ing.* Calming, soothing, sedative *(drug); Fr.* Calmant,-ante, sédatif,-ive].

müsekkine, s. *esk.* **Müsekkin**'in dişili.

müsellah, s. *Osm.* < *Ar. silāh* > *teslih. esk.* Silâhlanmış olan, silâh. [*Ing.* Armed; *Fr.* Armé,-ée].

müsellâha, s. *esk.* **Müsellâh**'ın dişili.

müsellâhan, z. *esk.* Silâhlı olarak, silâhlanarak.

müsellem, s. *Osm.* < *Ar. selm* > *teslim. esk.* § ❶ Inkâr veya itiraz edilemeyen. [*Ing.* Incontestable; *Fr.* Incontestable, indiscutable; § ❷ *teşk. tar.* (a) Osmanlı devletinde yeniçeri ocağının kurulmasından önce devamlı süvari askerine verilen ad; (b) Osmanlı devletinde her çeşit vergiden muaf olan kimseler. *(Bütün askerî sınıflar, ulema, sınıfı sakalar, ihtiyarlar, derbent bekleyenler, saray için şahin besleyenler ve terbiye edenler, büyük yararlığı görülen kimseler vergiden muaftı. Bunlara muaf da denirdi.);* ⊛ **kızılca ~leri,** *esk. esk.* ◘ Kızılca.

müselleman /müselleman/, i. *Osm.* < *Ar. selm. teşk. tar.* Yol işleriyle görevli yenıçeriler.

müsellemât, ç. i. *esk.* Genellikle kabul edilmiş meseleler.

müselleme, s. *esk.* **Müsellem'**in dişili.

müsellemîn, ç. i. *teşk. tar.* Vergiden muaf olan acemi askerler. [*ing.* Recruits free from tax payment].

müselles, s. *Osm.* < *Ar. selâse*, üç > *teslis.* > *müselles. esk.* § ❶ Üç bölümden meydana gelen, üç parçadan oluşan, üçlü. [*ing.* Made three, composed of three parts; *Fr.* Composé de trois parties, à trois, triple]; § ❷ *mat. esk.* Üçle çarpılmış. [*ing.* Multiplied by three; *Fr.* Multiplié par trois]; § ❸ i. *esk.* Kaynatılarak veya içine akkor halinde demir çubuk sokularak miktar üçte bire indirilmiş, alkol derecesi yüksek şarap; § ❹ Üç kere kaynatılarak koyulaştırılmış, baharat ve şekerle karışık şurup; § ❺ Bir çeşit pomat; § ❻ *astr. esk.* Biri Kuzey yarımkürede, biri Güney yarımkürede bulunan ve üçgen biçiminde görünen yıldız kümesi; § ❼ *san. esk.* Bir yazı tarzı; § ❽ i. *mat.* ◘ **Üçgen**. [*ing.* Triangle; triangular; *Fr.* Tirangle]; § ❾ *müz. esk.* Üç mısralı güfte; ◉ ~ **i cenubî**, *astr. esk.* Güney yarımkürede üçgen biçiminde görünen üç parlak yıldız; ◉ ~ **şimalî**, *astr. esk.* Kuzey yarımkürede üçgen biçiminde görünen üç parlak yıldız; ◉ ~ **i muhî**, Beyin üçgeni.

~ **muvazenesi**, *geod. esk.* Tek bir üçgenin ölçü hatalarını gidermek için uygulanan hesap sistemi.

müsellesat,-tı /müsellesât/, ç. i. *Osm.* > *Ar. mat.* Trigonometri. [*ing.* Trigonometry; *Fr.* Trigonométrie].

müsellese, s. ve i. *esk.* **Müselles'**in dişili.

müsellese, i. *Osm.* < *Ar. selâse. esk.* Hidrojen, oksijen ve karbondan meydana gelen madde.

müsellesî, s. *esk.* Üçgen biçiminde olan.

müsellim, s. *Osm.* < *Ar. selm* > *teslim. esk.* § ❶ Veren, teslim eden. [*ing.* Who delivers anything to a person; *Fr.* Qui livre]; § ❷ *teşk. tar.* Kaymakam ve nahiye müdürlerine verilen bir unvan. [*ing.* Administrative official under the vali]. ~ **kaldıran**, Geniş amber ağızlığı olan uzun çubuk. [*ing.* A long pipe with a large amber mouthpiece].

müsellis, s. ve i. *Osm.* < *Ar. selâse* > *teslis. esk.* § ❶ Üç parça, zaman v.b.'den oluşmuş, üçlü. [*ing.* That triples]; § ❷ Üçe bölen, üç parçaya ayıran. [*ing.* That divides into three]; § ❸ *din.* (a) Ebubekir, Ömer ve Osman'ı halife olarak kabul ederek Ali'nin halifeliğini reddeden müslüman. [*ing.* Who rejects Ali as a rightful calipn but acknowledges Abubakr, Omar and othman]; (b) Teslisi kabul eden hıristiyan. [*ing.* Who accepts the doctrine of Trinity].

müselman /müselmân/, i. *Osm.* < *Fars. esk.* Müslüman.

müselsel, s. *Osm.* < *Ar. silsile. esk.* § ❶ Zincir gibi birbirine bağlı olan, art arda gelen. [*ing.* In links as a chain; linked; connected; *Fr.* Qui se suit, qui forme une chaîne]. ☆ *Eşanl.* **zincirleme**; § ❷ i. *ed. esk.* Divan şiirinde bütün mısraları birbiriyle kafiyeli manzume. ☆ *Eşanl.* **tekuyaklı**; § ❸ *san. esk.* Bir yazı üslûbu.

müselsele, s. *esk.* **Müselsel'**in disili.

müselselen, z. *esk.* Birbirine bağlı olarak, zincirleme olarak. [*ing.* In consecutive, order, successively].

müsemma /müsemmâ/, s. *Osm.* < *Ar. sümüv* > *tesmiye. esk.* § ❶ Ad verilmiş, adlı. [*ing.* Named, called; *Fr.* Nommé,-ée, appelé,-ée]; § ❷ Tayin edilmiş, kararlaştırılmış, belirli *(zaman)*. [*ing.* Appointed *(time)*].

müsemmen, s. ve i. *Osm.* < *Ar. semân, esk.* § ❶Sekiz parçadan meydana gelen, sekizli. [*ing.* Made up of eight parts or elements; *Fr.* Formé de huit parties, octuple]; § ❷ *ed. esk.* Divan şiirinde her bendi sekizer mısradan meydana gelen manzume. [*ing.* Poem in stanzas of eight couplets; couplet of eight feet]; § ❸ *mat. esk.* Sekiz kenarlı şekil, sekizgen. [*ing.* Octagon; *Fr.* Octogone]; § ❹ *müz. esk.* Sekiz vuruşlu bir ritm örneği. [*ing.* A rhythmic pattern of eigth beats].

müsemmene, s. *esk.* **Müsemmen'**in dişili.

müsemmim, i. *Osm.* < *Ar. semm, zehir* > *tesmim. esk.* Zehirleyici, zehirli. [*ing.* Poisoning; poisonous].

müsenna /müsennâ/, i. *Osm.* < *Ar. isneyn* > *tesniye. esk. dilb.* § ❶ *(Arap alfabesinde)* İki noktalı harf; § ❷ *hat. esk.* Bir yazı uslûbu; § ❸ s. İki kat, iki misli; § ❹ iki bölümden meydana gelen; § ❺ *gram. esk.* Arapçadan sonuna *-an, -eyn* eki getirilerek tesniye *(ikil isim)* şekline sokulmuş *(kelime)*: *harf-an (iki harf), taraf-eyn (iki taraf)* v.b.

müsennaiyet,-ti, i. *esk. fels.* İkili bölüm.

müsennat[1], ç. i. *esk.* İki noktalı harfler.

müsennat[2] /müsennat/, i. *Osm.* < *Ar. esk.* Su bentlerinin kenarı.

müsennede, i. *Osm.* < *Ar. sened.* § ❶ Arka yastığı; § ❷ Sırtın dayandığı yer.

müsennem, s. *Osm.* < *Ar. senim* > *tesnim. esk.* § ❶ Ev çatısı şeklinde tümsek olan; § ❷ Kabartma.

müsenneyat, ç. i. *esk.* Su bentlerinin kenarları.

müserrah, s. *Osm.* < *Ar. tesrih* > *müserrah. esk.* Boşanmış, bırakılmış.

müserrec, s. *Osm.* < *Ar. serc* > *tesric.* > *müserrec. esk.* Üzerine eyer vurulmuş, eyerlenmis, eyerli. [*ing.* Saddled; *Fr.* Sellé,-ée]; ◉ **esb-i** ~, Eyerli at.

müserrece, s. *esk.* **Müserric'**in disili.

müsevveg, s. *Osm.* < *Ar. sevveg* > *tesvig. esk.* Izin verilmiş, izinli.

müsevvegat, ç. i. *esk.* Serbest bırakılmış, izin verilmiş olanlar; ◉ ~ **ı şeriye**, *huk. esk.* Kasırlara ait malların vâsileri; yetimlere ait veya mirî araziye dahil gayrimenkullerin veya temlik edilmesinin şeriatça uygun görüldüğü sekiz durum. *(Bu temlik, temliki sahih ile yapılır).*

müsevvem, s. *Osm.* < *Ar. sevvem* > *tesvim. esk.* § ❶ Bir nişanla, işaretle belli edilmiş; § ❷ Süslü.

müsevver, s. *Osm.* < *Ar. sûr* > *tesvir. esk.* Etrafı yüksek bir duvarla çevrilmis, çevresi surla kapatılmış.

müsevvere, s. *esk.* **Müsevver'**in dişili.

müsevvid, s. ve i. *Osm.* < *Ar. sevâd* > *tesvid. esk.* Temize çekilecek yazı taslaklarını hazırlayan, müsvedde yapan. [*ing.* Secretary; *Fr.* Secrétaire qui écrit les minutes].

müsevvide, s. ve i. *esk.* **Müsevvid'**in dişili.

müsevvidîn, ç. i. *esk.* Müsvedde yapanlar.

müsevvif, s. *Osm.* < *Ar. sevf* > *tesvif. esk.* Belirli bir sebep olmaksızın bir işi geriye atan, bugünün isini yarına bırakan, geciktiren, atlatan, önem vermeyen, bastan savan. [*ing.* Negligent; *Fr.* Négligent,-ente]. ☆ *Eşanl.* **ihmalci**.

müsevvifîn, müsevvifun, ç. i. *esk.* Bastan savanlar, geciktirenler, atlatanlar, önem vermeyenler, ihmalciler.

müseyyeb, s. *Osm.* < *Ar. seyb* > *tesyib. esk.* Işine önem vermeyen, ihmalci, tembel, üşengen, özensiz. [*ing.* Negligent; *Fr.* Négligent,-ente].

müseyyebane, z. *esk.* Ihmal eder şekilde, dikkatsizce. [*ing.* Negligently; *Fr.* Négligemment, avec négligence].

müseyyeblik,-ği, i. *esk.* Tembellik, üşengenlik, özensizlik. [*ing.* Negligence; *Fr.* Négligence].

müseyyef, s. *Osm.* < *Ar. seyf* > *tesyif. esk.* Kılıçla silâhlanmış, kılıç takınmış olan.

müshil, s. ve i. *Osm.* < *Ar. sehl* > *ishâl. esk.* § ❶ Bağırsakları çalıştırıp temizleyen, dışkının kolaylıkla dışarı atılmasını sağlayan *(ilâç)*. [*ing.* Purgative; *Fr.* Purgatif, -ive]; § ❷ *esk.* Kolaylaştıran, kolay ve basit bir duruma getiren.

~ **verme**, *ted.* Ilâçla iç sürdürme.

müshilât, ç. i. *esk.* Bağırsakları yumuşatıp temizleyen ilâçlar.

müshile, s. ve i. *esk.* **Müshil'**in dişili.

müsî, s. *Osm.* < *Ar. su'* > *isa'e. esk.* Kötülükte bulunan *(kimse)*.

müsîd, s. *Osm.* < *Ar. sa'd* > *is'ad. esk.* § ❶ Birini mutlu kılan *(kimse)*; § ❷ Yardım eden.

müsîjen, i. *Fr. mucigène. dokb.* Çanaksı hücrelerin ve genellikle mukoza hücrelerinin meydana getirdiği glukoproteid. [*ing.* Mucigen].

musik, s. *Fr. mucique. kim.* Bileşiminde dört alkol grupu bulunan HOCO-$(CHOH)_4$-COOH formülündeki diasid için kullanılır; 210° C'ta erir, laktoz, galaktoz, dülsit ve bazı poliozitlerin yükseltgenmesiyle elde edilir. *(Alkol ve soğuk suda az çözünen, ısıtılınca karbon dioksit kaybederek piromüsik asidini veren, beyaz renkli, billûrsu bir katıdır).* [*ing.* Mucic].

müsil, s. *Osm.* < *Ar. seyelân* > *isâle. esk.* Bir şeyi akıtan *(kimse)*.

müsilajlaşma, i. *bot.* Hücre çeperinin bazı hallerde suda kolaylıkla şişebilen yumuşak ve peltemsi bir hale geçmesi.

☆ *Eşanl.* **pelteleşme**.

müsilajlı, s. *bot.* Pelteli, hilamlı.

müsin[1], s. *Osm.* < *Ar. sinn* > *isân* > *müsinn, esk.* Yaşı ilerlemiş, yaşlı, geçkin, kocamış, çok ihtiyar. [*Fr.* Agé,-ée, vieux, -vieille].

müsin[2], i. *Fr. mucine.biyokim.* Glükoproteidler grupundan yarı akışkan, saydam madde. [*ing.* Mucin].

müsinaz, i. *Fr. mucinase.* Müsin'i pıhtılastırma özelliği taşıyan bağırsak enzimi. [*ing.* Mucinase].

müsinne, s. *esk.* **Müsinn'**in dişili.

müsit,-ti, i. *Fr. mussite. min.* Diopsit çeşidi. [*ing.* Mussite].

müskarin, i. *Fr. muscarine. biyokim. Amanita muscaria* adlı mantardan çıkarılan $C_5H_{15}NO_3$ formülündeki aminoaldehit; kolin'nin oksidlenme ürünlerinden sayılabilir. [*ing.* Muscarine].

müskir, s. *Osm.* < *Ar. sekr* > *iskar. esk.* Sarhoşluk veren, sarhoş eden. [*ing.* Intoxicating, heady; *Fr.* Enivrant,-ante].

müskirat /müskirat/, ç. i. *Osm.* < *Ar. esk.* Alkollü içkiler.

müskire, s. *esk.* **Müskir'**in dişili.

müskit, s. *Osm.* < *Ar. sükût* > *iskat. esk.* Susturan, susturucu, susmaya mecbur eden, söyleyecek söz bırakmayan. [*ing.* That silences, silencing; *Fr.* Qui fait taire, qui impose le silence].

müskitane, s. *esk.* Susturucasına.

müskite, s. *esk.* **Müskit'**in dişili.

müskon, i. *Fr. muscone. kim.* Formülü $C_{16}H_{30}O$ olan büyük halkalı, kapalı zincirli alisiklik keton; misk'te bulunur. [*ing.* Muscone; *Fr.* Méthyl pentadécanone]. ☆ *Eşanl.* **metilpentadekanon**.

Müslim, öz. i. ç: **müslimîn**. *Osm.* < *Ar. selâmet* > *islâm. esk.* Müslüman. [*ing.* Moslem, Muslim, Mohammedan; *Fr.* Musulman,-ane].

müslimat, ç. i. *esk. (Kadın ve kız hk.)* Islâm dininden olanlar.

müslime, s. *esk.* **Müslim'**in disili.

müslimîn, müslimun, ç. i. *esk.* **Müslim'**in çoğulu.

müslüman, s. ve i. ç: **müslümanan**. *Osm.* < *Ar. müslim. Fars. müsliman.* § ❶ Islâm dininden olan, Hz. Muhammed in getirdiği Islâm dinine inanan *(kimse)*. [*ing.* Muslim, Mohammedan; *Fr.* Musulman,-ane, mahométan,-ane]; § ❷ *mec.* Dürüst, doğruluktan ayrılmaz, insaflı. [*ing.* Honest; *Fr.* Honnête, droit,-oite, loyal,-ale]; § ❸ Dindar, Tanrı'nın buyruklarından ayrılmayan. [*ing.* Pious; *Fr.* Pieux,-euse]; ◉ **Filipinli** ~ **lar**, *etn.* ◘ **Filipinli**; ◉ **gâvurdum**, ~ **oldum dedirtti (demek)**, *dey.* Inadından, bildiğinden vaz geçmemek.

~ **adam**, Doğruluktan ayrılmaz, hak yemez adam. [*Fr.* Personne honnête, loyale].

~ ~ **mahallesinde salyangoz satmak**, *dey.* Gereksiz ve yararsız bir işle uğrasmak veya düşünceyi savunmak.

~ **olmak**, Islâm dinini ve kurallarını kabul etmek. [*ing.* To become converted to Is-

lam; *Fr.* Se convertir à l'islamisme, embrasser l'islamisme].

müslümanan, ç. i. *esk.* **müslüman**'ın çoğulu.

müslümanca, z. § ❶ İslâm dininin kurallarına ve buyruklarına uygun olarak. [*Ing.* In a Muslim way; *Fr.* A la manière des Musulmans]; § ❷ Müslümana yakışacak tarzda. [*Ing.* Honestly, honorably].

müslümanlık,-ğı, i. § ❶ İslâm dini. [*Ing.* Islamism; *Fr.* Islamisme]; § ❷ Müslüman olma hali. [*Ing.* Quality and belief of a Muslim]; § ❸ İslâm dininden olan kimse veya devletler topluluğu, islâm dünyası. [*Ing.* Islam; *Fr.* Islam, le monde musulman].

müsmend, s. ◘ **Müstemend**.

müsmin, s. *Osm.* < *Ar. semen* > *ismān, esk.* § ❶ Semiz, semirmiş, şişman; § ❷ Semirten, şişmanlatan *(ilâç, gıda v.b.)*.

müsmine, s. *esk.* **Müsmin**'in dişili.

müsmir, s. *Osm.* < *Ar. semer* + *semere* > *ismār. esk.* § ❶ Yaralı, verimli. [*Fr.* Utile, profitable, fructueux,-euse]; § ❷ Sonuç veren; § ❸ *bot. esk.* Meyveli, meyve veren *(ağaç)*. [*Fr.* Fructifère, fruitier,-ière, fructueux,-euse].

müsmire, s. *esk.* **Müsmir**'in dişili.

müsned, s. ve i. *Osm.* < *Ar. sened* > *isnād. esk.* § ❶ Isnat edilen; § ❷ *din. Hz.* Muhammed'in arkadaşlarından birinin tanıklığına kadar götürülen *(Hz. Muhammed'e ait gelenek, söz v.b.)*; § ❸ *dilb.* Yüklem. [*Ing.* Predicate, attribute; *Fr.* Attribut]; § ❹ *ed. esk.* Aruzda, kapalı hece.

müspet, s. *Osm.* < *Ar. sübūt* > *isbāt.* > müsbet. § ❶ Gerçeğe dayanan: *Müspet* olaylar. [*Ing.* Proved, established, demonstrated; *Fr.* Démontré, prouvé]; § ❷ Denemelerle tespit edilmiş pozitif. [*Ing.* Positive; *Fr.* Positif,-ive]; § ❸ İspatlanmış, sağlam: *Müspet deliller.* [*Ing.* Proved, demonstrated; *Fr.* Prouvé,-ée, démontré, -ée]; ☆ *Eşanl.* **tanıtlı, tanıtlanmış**; § ❹ *mec.* Her zaman yararlı, gerçek ve doğru olanı arayan veya yapan; § ❺ *fiz.* Pozitif. [*Ing.* Positive; *Fr.* Positif,-ive]; ❻ *gram.* Olumlu. [*Ing.* Affirmative; *Fr.* Affirmatif,-ive]; § ❼ *mat.* Pozitif. [*Ing.* Positive; *Fr.* Positif,-ive].

~ **edim**, ◘ **Olumlu edim**.

~ **felsefe**, ◘ **Pozitivizm**.

~ **fiil**, *gram.* Olumlu fiil.

~ **hukuk**, *huk.* (a) ◘ **Mevzu hukuk**; (b) ◘ **Pozitif hukuk**.

~ **kafalı**, *dey.* Gerçekçi kimseler için kullanılır.

~ **tespit davası**, *huk.* ◘ **Olumlu tespit davası**.

~ **zarar**, *huk.* ◘ **Zarar**.

müspete, s. *esk.* **Müspet**'in dişili.

müsri, s. *Osm.* < *Ar. sür'at* > *isra. esk.* Acele ettiren, hız veren, hızlandıran.

müsria, s. *esk.* **Müsri**'nin dişili.

müsrif, s. *Osm.* < *Ar. seref.* > *israf.* İsraf eden, malını ve parasını boş yere harcayan. [*Ing.* Extravagant; prodigal; spendthrift; *Fr.* Gaspilleur,-euse, prodigue, dépensier,-ère, dissipateur,-trice]. ☆ *Eşanl.* **savurgan, tutumsuz**.

müsrifane, z. *esk.* İsrafla, müsriflikle, müsrifçesine, tutumsuzca, malını ve parasını boş yere harcayarak. [*Ing.* Extravagantly, lavishly; *Fr.* Avec prodigalité].

müsrife, s. *esk.* **Müsrif**'in dişili.

müsriflik,-ği, i. *Osm.* < *Ar. müsrif.* Müsrif olma hali. [*Ing.* Extravagance; *Fr.* Prodigalité, gaspillage].

☆ *Eşanl.* **israf, savurganlık**.

müstabid, s. *Osm.* < *Ar. 'abd.* > *istibād'bid. esk.* Birini kul edinen *(kimse)*.

müstabir, s. *Osm.* < *Ar. 'ubūr* > *isti'bār. esk.* Rüya tabir ettiren *(kimse)*.

müstabirîn, ç. s. *esk.* Rüya tabir ettirenler.

müstabtın, s. *Osm.* < *Ar. batn* > *istibtān. esk.* § ❶ Bir işin içyüzünü bilen *(kimse)*; § ❷ Bir işin içyüzünü anlamaya çalışan.

müstaceb, s. *Osm.* < *Ar. 'aceb* > *isti'cāb. esk.* Şaşılacak olan *(şey)*.

müstacel /müstâcel/, s. *Osm.* < *Ar. 'acele* > *isti'cāl. esk.* Çabuk yapılması istenilen, acele olan, hemen yapılması gereken. [*Ing.* Urgent, pressing *(matter)*; *Fr.* Urgent,-ente, pressé,-ée, qu'on doit faire promptement].

☆ *Eşanl.* **ivedili**.

müstacele, s. *esk.* **Müstacel**'in dişili.

müstacelen /müstace:len/, z. *Osm.* < *Ar. esk.* Acele ile, çabuk olarak, ivedilikle. [*Ing.* In haste, urgently; *Fr.* Avec urgence, à la hâte, promptement].

☆ *Eşanl.* **ivedilikle**.

müstaceliyet,-ti, i. *Osm.* < *Ar. müsta'celiyyet.* Acil olma hali, ivedilik. [*Ing.* Urgency; *Fr.* Urgence].

~ **muhaberesi**, *hava.* Hava gemisi veya içindeki insanların âcil bir tehlike karşısında bulunmaları halinde yapılan muhabere. [*Fr.* Communication d'urgence].

müstacib, s. *Osm.* < *Ar. 'aceb* > *isti'cab. esk.* Şaşan, hayret eden.

müstaciben, z. *esk.* Şaşarak.

müstacil, s. *Osm.* < *Ar. 'acele* > *isti'cāl. esk.* § ❶ Bir konuda acele eden, bir şeyin çabuk yapılmasını isteyen. [*Ing.* Who hastens]; § ❷ Çabuk giden, kaybolan.

müstafi /müstâfi/, s. *Osm.* < *Ar. 'afv.* > *isti'fā. esk.* § ❶ Bir işten kendi dileğiyle çekilen. [*Ing.* One who resigns; resigned; *Fr.* Démissionnaire]; § ❷ Suçunun affedilmesini isteyen. [*Ing.* Who asks to be pardoned, excused, relieved].

müstagal, i. ç: **müstegallat**. *Osm.* < *Ar. galle* > *istiglāl* > *müstagall. esk.* Tahıl ve zahire gibi ürün veren vakıf malı.

müstegallat, ç. i. *esk.* **Müstagal**'ın çoğulu.

müstagas /müstagâs/, s. *Osm.* < *Ar. gays* > *istigāse. esk.* § ❶ Yardımı istenen; § ❷ *«Kendisinden yardım istenen»* anlamında Tanrı'nın sıfatlarından.

müstagfir, s. *Osm.* < *Ar. gufrān* > *istigfār. esk.* Tanrı'dan günahlarının bağışlanmasını isteyen. [*Ing.* Repentant, penitent; *Fr.* Repentant,-ante, pénitent,-ente].

müstagis, s. *Osm.* < *Ar. gays* > *istigās. esk.* Yardım isteyen, medet uman.

müstagisîn, ç. i. *esk.* Yardım isteyenler.

müstagreb, s. *Osm.* < *Ar. garābet* > *istigrāb. esk.* Şaşılan, garip bulunan, acaip, inanılmaz.

müstagrib, b. s. *Osm.* < *Ar. garābet* > *istigrāb esk.* Hayret eden, şaşırıp kalan.

müstagribane, z. *esk.* Garip bularak, şaşarak.

müstagribîn, ç. i. *esk.* Şaşakalanlar, hayret edenler.

müstağni, s. *Osm.* < *Ar. gani* > *istiğnā. esk.* § ❶ Tok gözlü, gönlü tok, elinde olanla yetinen, doygun. [*Ing.* Contented, satisfied; *Fr.* Content,-ente,satisfait,-aite]; § ❷ Nazlı davranan, nazlanan; § ❸ Gerekli bulunmayan; § ❹ Cevap yazmaya değmeyen.

müstağniyane, z. *esk.* Gönlü tok, gözü olana yakışacak biçimde.

müstağrak, s. *Osm.* < *Ar. gark* > *istiğrāk. esk.* § ❶ Batan, batmış. [*Ing.* Sunk, overwhelmed; submerged; *Fr.* Plongé,-ée, submergé,-ée]; § ❷ Kendinden geçercesine, bir coşku ve vecd içinde olan. [*Ing.* Completely lost, immersed].

müstağrik, s. *Osm.* < *Ar. gark* > *istigrāk. esk.* Dalmış, batmış.

müstahak, s. ç: **müstahıkkin**. *Osm.* < *Ar. hakk* > *istihkak. esk.* § ❶ Hak kazanmış, lâyık. [*Ing.* Who merits, worthy, deserving, entitled to; *Fr.* Qui mérite, qui a droit à, digne]; § ❷ i. Hak edilen şey, bir kimsenin lâyık olduğu ceza veya mükâfat. [*Ing.* Due reward; deserts; *Fr.* Ce qu'on mérite *(punition ou récompense)*]; ◉ ~ **ını bulmak**, *dey.* Hak edilen tarzda cezalandırılmak veya mükâfatlandırılmak; ◉ **Allah** ~ **ını (lâyığını) versin**, *dey.* ◘ **Allah**.

~ **olmak**, Hak kazanmak, lâyık olmak. [*Ing.* To be entitled to, to deserve; *Fr.* Mériter, être digne de].

müstahber, s. *Osm.* < *Ar. haber* > *istihbār. esk.* § ❶ Haber alınmış, duyulmuş, öğrenilmiş. [*Ing.* Heard, learned; *Fr.* Appris, entendu]; § ❷ Danışılarak, sorularak öğrenilmiş, anlaşılmış.

müstahberat, ç. i. *esk.* Alınmış haberler.

müstahbir, s. *Osm.* < *Ar. haber* > *istihbār, esk.* Haber alan, sorarak, araştırarak öğrenen.

müstahcer, s. *Osm.* < *Ar. hacer* > *istihcār. esk.* Taşlaşmış, taş haline gelmiş. [*Ing.* Petrified, turned to stone; *Fr.* Fossilisé. -ée, pétrifié,-ée].

müstahdem, s. ve i. ç: **müstahdemîn**. *Osm.* < *Ar. hidmet* > *istihdam. huk.* Kamu hizmetlerinin görülmesini sağlamak için, hizmetin daimî kadrosuna girmeden geçici ve istisnaî olarak idare hesabına kişisel olarak çalışan. ◘ **Hizmetli**. [*Ing.* Employee; *Fr.* Employé,-ée].

müstahdeme, ç. i. *esk.* **Müstahdem**'in dişili.

müstahdemîn, ç. i. *esk.* **Müstahdem**'in çoğulu.

müstahdim, s. ve i. *Osm.* < *Ar. hidmet* > *istihdām. esk.* Bir kimseyi hizmetinde çalıştıran, kullanan *(kimse)*.

müstahfaz, s. *Osm.* < *Ar. hıfz* > *istihfāz. esk.* Korunan, güven altında olan.

müstahfazîn, ç. i. *esk.* **Mustahfaz**'ın çoğulu.

müstahfız, s. ve i. *Osm.* < *Ar. hıfz* > *istihfāz. esk.* § ❶ Koruyan, koruyucu; § ❷ *ask. tar.* (a) Tanzimattan sonra, redifliği takip eden, önce sekiz, sonra altı yıl süreli ihtiyatlık süresi; (b) Osmanlı devletinde, kale, teşkilâtı içinde yaya askerinden kurulu bir sınıf.

müstahfızlık,-ğı, i. *esk.* **Müstahfız**'ın çoğulu.

müstahik, s. *Osm.* < *Ar. hakk* > *istihkāk.* > *müstahikk. esk.* Müstahak.

müstahıkkîn, ç. i. *esk.* Müstahak olanlar.

müstahil, s. *Osm.* < *Ar. helāl* > *istihlāl. esk.* Olmayacak, olanaksız, gerçekleşmesi imkânsız. [*Ing.* ve *Fr.* Impossible].

~ **etmek**, İmkânsız duruma getirmek, olanaksız kılmak.

müstahilat, ç. i. *esk.* Olmayacak, gerçekleşmesi imkânsız şeyler.

müstahile, s. *esk.* **Müstahil**'in dişili.

müstahkar, s. *Osm.* < *Ar. hakāret* > *istihkār. esk.* Hakaret edilmiş, hakaret görmüş, aşağılanmış, değersiz. [*Ing.* Locked upon with contempt, contemptible, despised; insignificant; *Fr.* Méprisé,-ée, abhorré,-ée].

müstahkem, s. *Osm.* < *Ar. hükm* > *istihkām. esk.* § ❶ Sağlam, berkitilmiş; Metinleştirilmiş, sağlamlaştırılmış: *Müstahkem bina. Ing.* Strengthened, consolidated; *Fr.* Affermi, consolidé]; § ❷ *ask.* Kale, v.b. gibi düşmana karşı, korunmaya yarayan şeylerle çevrilmiş ve kuvvetlendirilmiş, istihkâmlı. [*Ing.* Fortified, reinforced; *Fr.* Fortifié, renforcé, retranché].

~ **(tahkimli) bölge**, Çeşitli savunma tesislerini kapsayan bölge. ◘ **Tahkimli**.

~ **mevki**, *ask.* Düşman saldırılarını önlemek için önemli bölgelerde veya kıyılarda beton tesisler, koruganlar, engeller yapılarak hazırlanmış, uzun menzilli toplar ve çeşitli silâhlarla desteklenmiş yerler. [*Ing.* Fortified place; *Fr.* Place forte].

müstahkır, s. *Osm.* < *Ar. hakāret* > *istihkār. esk.* Küçümseyen, küçük gören.

müstahkıra, s. *esk.* **Müstahkır**'ın dişili.

müstahkim, s. *Osm.* < *Ar. hükm* > *istihkām. esk.* Takviye eden, sağlamlaştıran, destek olan.

müstahlas /müstahlâs/, s. *Osm.* < *Ar. halās* > *istihlās. esk.* Kurtarılmış.

müstahleb, s. *Osm.* < *Ar. halb* > *istihlāb. esk.* § ❶ Süt haline getirilmiş; § ❷ i. *tıp. esk.* Su ile karışık yağlı maddelerden elde edilen süt renginde ve kıvamında olan ilâç.

müstahlef, s. *Osm.* < *Ar. halef* > *istihlāf. esk.* Başkasının yerine konulmuş.

müstahlib[1], s. *Osm.* < *Ar. halb*, süt sağma > *istihlāb. esk.* Sağan.

müstahlib[2], s. *Osm.* < *Ar. halb* > *istihlāb. esk.* Tırmık atan, tırmalayan.

müstahlif, s. *Osm.* < *Ar. halef* > *istihlāf. esk.* Başkasının yerine koyan, kendi yerine geçiren.

müstahlis, s. *Osm.* < *Ar. halās* > *istihlās. esk.* Kurtaran, kurtarıcı.

müstahmil, s. *Osm. < Ar. haml > istihmāl. esk.* Yüklenen.

müstahrec, s. *Osm. < Ar. hürüc > istihrac. esk.* Bir şeyden alınmış, çıkarılmış, bir kitaptan alınmış. [*ing.* Extracted; *Fr.* Extrait,-aite, tiré,-ée].

müstahric, s. *Osm. < Ar. hurüc > istihrāc. esk.* § ❶ Çıkaran; § ❷ Bir ibareden mâna çıkarabilen.

müstahsal, s. ve i. ç: **müstahsalat.** *Osm. < Ar. husūl > istihsāl. esk.* Hâsıl olmuş, üretilmiş, meydana getirilmiş *(şey).*

müstahsalat, ç. i. *esk.* **Müstahsal'**in çoğulu.

müstahsen, s' *Osm. < Ar. hasen. esk.* § ❶ Herkesin güzel bulduğu, beğenilmiş; § ❷ i. *müz.* Türk musikisinde diapazon lâdûgâh perdesini fa-acem olarak kabul eden düzen.

müstahsene, s. *esk.* **Müstahsen'**in dişili.

müstahsil, i. ç: **müstahsilîn.** *Osm. < Ar. husūl > istihsāl.* Ürün yetiştiren, üretici [*ing.* Producer; *Fr.* Prodücteur,-trice].

müstahsilîn, ç. i. *esk.* **Müstahsil'**in çoğulu.

müstahzar, i. ç: **müstahzarāt.** *Osm. < Ar. huzūr > istihzār. ecz.* § ❶ Kodekste yazılı olan ve önceden hazırlanarak eczanelerde bulundurulabilen ilâç. *(Müstahzarın zıddı, hekim tarafından reçeteye formülü yazılıp bu reçete uyarınca eczacı tarafından hazırlanan ilâçtır).* [*Ing.* Ready made drug, preparation; *Fr.* Preparations]; § ❶ s. *esk.* Hazırlanmış. [*ing.* Ready made, prepared; *Fr.* Preparé,-ée]; § ❷ Hazırlanması istenen; § ❹ Zihinde tutulan, hatırlanan.

müstahzarat /müstahzarāt/, ç. i. *Osm. < Ar. huzūr > müstahzar. esk.* **Müstahzar'**ın çoğulu.

müstahzır, s. *Osm. < Ar. huzūr > istihzar. esk.* Hazırlayan, hazırlayıcı.

müstaid, s. ◘ **Müstait.**

müstaiddan, müstaiddîn, ç. i. *esk.* Yetenekli kimseler.

müstaiddane, z. *esk.* Müstait olana yaraşır şekilde.

müstaidde, s. *esk.* **Müstaid'**in dişili.

müstain, s. *Osm. < 'avn.* yardım, *isti'ān. esk.* Yardım isteyen.

müstainen, z. *esk.* Yardım isteyerek.

müstair, s. *Osm. < Ar. 'āriyet > isti'āre. esk.* § ❶ Bir şeyi ödünç, borç olarak alan; § ❷ Kinayeli konuşan.

müstait,-dd, s. *Osm. < Ar. 'udde > isti'dād > müsta'idd. esk.* § ❶ Istidatlı, doğuştan yetenekli, kabiliyetli olan. [*ing.* Clever, capable, able; *Fr.* Doué, plein de talent]; ☆ *Eşanl.* **anık;** § ❶ Anlayışlı, becerikli, akıllı; § ❸ Hareket için hazırlanmış, meyyal, istekli. [*Ing.* Ready, prepared for action].

müstakar,-rr, s. *Osm. < Ar. karār > istikrār > müstekarr. esk.* § ❶ Istikrar bulmuş, durulmuş. Yerleşilen, durulan. [*Ing.* Settled, stationary]; § ❷ i. Karargâh. [*Ing.* Permanent dwelling place, settled abode].

müstakbah, s. *Osm. < Ar. kubh > istikbāh. esk.* Tiksinti duyulan, iğrenilen, beğenilmeyen.

müstakbaha, s. *esk.* **Müstakbah'**ın dişili.

müstakbal, s. *Osm. < Ar. kabl > istikbāl.* § ❶ Gelecek, ileri bir tarihte beklenen. [*ing.* Future; *Fr.* Futur,-ure]; § ❶ esk. Karşılanan; § ❸ *gram. esk.* Gelecek zaman. [*Ing.* Future tense; *Fr.* Futur]; § ● i. Gelecek zaman, istikbal. [*Ing.* Future; *Fr.* Futur, avenir].

~ alacak için rehin tesisi, *huk.* ◘ **Rehin.**

müstakbelat, ç. i. *esk.* Gelecek zamanlar.

müstakbih, i. *Osm. < Ar. kubh > istikbāh. esk.* Tiksinmiş olan, beğenmeyen, iğrenen.

müstakbil, i. ç: **müstakbilîn.** *Osm. < Ar. kabl > istikbāl. esk.* Karşılayan.

müstakbilîn, ç. i. *esk.* **Müstakbil'**in çoğulu.

müstakdim, s. *Osm. < Ar. kadem* ve *kıdem > istikdām. esk.* § ● Ayakları çok olan; § ❷ Önde bulunan, yiğit, cesur.

müstakil, s. *Osm. < Ar. kıllet > müstakill. esk.* Bağımsız. [*Ing.* Independent; free; apart; *Fr.* Indépendant,-ante].

~ cümle, *gram. esk.* Basit *(Bileşik olmayan)* cümle. ◘ **Cümle.**

~ grup, *siy.* Bazı milletvekillerinin üyesi bulundukları siyasî partinin, grupu vasıtasıyle ve parti disiplininin sonucu olarak yaptığı baskıdan kurtulabilmek amacıyle birleşerek parti içinde meydana getirdikleri iç muhalefet grupu.

~ hava tahmincisi, *hava.* Tek başına hava tahmini yapmak yetkisini taşıyan bir meteorolog. [*Ing.* Independent forecaster; *Fr.* Prévisionniste attitré].

~ ve daimî haklar, *huk.* Bir gayrimenkul üstünde bulunan ve tapu siciline bağımsız ve daimi olarak tescil edilen haklar.

müstakille, s. *esk.* **Müstakil'**in dişili.

müstakillen, z. *esk.* Bağımsız olarak. [*ing.* Independently; *Fr.* Indépendamment].

müstakim /müstakīm/, s. *Osm. < Ar. kıyām > istikāmet. esk.* § ❶ Düz, doğru. [*ing.* Straight, direct; *Fr.* Droit,-droite, direct,-ecte]; § ❷ *mec.* Doğru yoldan ayrılmayan, hile bilmeyen, namuslu. [*Ing.* Upright, honest; *Fr.* Droit,-droite, probe, honnête]; § ❸ *mat. esk.* Bir doğru boyunca olan, doğrulu.

müstakimane, z. *esk.* Doğru olana yaraşır şekilde. [*Ing.* Honestly; *Fr.* Honnêtement].

müstakime, z. *esk.* **Müstakim'**in dişili.

müstakir, s. *Osm. < Ar. karār > istikrār. esk.* § ❶ Iyice belli olmuş, karar kılmış; § ❷ Yerleşmiş, sabit.

müstakis, s. *Osm. < Ar. kısas > istiksās > müstakıss. esk.* Öldürme, yaralama v.b. gibi işlenen bir suçun failine kısas cezası isteyen.

müstakraz, s. *Osm. < Ar. karz > istikrāz. esk. huk.* Geri vermek üzere alınmış, borçlanılmış, ödünç alınmış. [*Ing.* Borrowed].

müstakraza, s. *huk. esk.* **Müstakraz'**ın dişili.

müstakrazat, ç. i. *huk. esk.* Borç alınmış paralar.

müstakriz, s. *Osm. < Ar. karz > istikrāz. esk.* Borçlu, borçlanan, borç alan. [*Ing.* Who borrows money; *Fr.* Emprunteur, -euse].

müstaktab, s. *Osm. < Ar. kutb > istiktāb. esk. fiz.* Titreşimleri belirli bir yöne çevrilmiş *(ışın),* polarılmış. [*Ing.* Polarized; *Fr.* Polarisé].

müstaktıb, s. *Osm. < Ar. kutb > istiktāb. esk. fiz.* Işınların bazı saydam yüzeylerden geçerken aldığı şekilleri tayin eden *(araç).* [*ing.* Polarizer; *Fr.* Polariseur].

müstaktır, s. ve i. *Osm. < Ar. katre > istiktār. esk.* Damla damla akıtan, damıtan.

müstaktil, s. *Osm. < Ar. katl > istiktal. esk.* Kendini tehlikeye atan, ölüme göğüs geren, korkusuz.

müstalim, s. *Osm. < Ar. 'ilm > isti'lām. esk.* Bilgi isteyen, soran, meraklı.

müstaliye, i. *Osm. < Ar. 'ulüv > istilā > müsta'li > müsta'liyye. dilb. esk.* Arap alfabesindeki *hı, sad, dad, tı, zı, ayın, kaf* harflerine verilen ad. *(Hepsine birden huruf-i müstaliye denir).*

müstamel, s. *Osm. < Ar. 'umrān > isti'māl. esk.* § ❶ Kullanılmış olan, kullanılan. [*Ing.* Used, made use of; *Fr.* Employé, -ée, usagé,-ée]; § ❷ Yeni olmayan, eski. [*Ing.* Second hand, old; *Fr.* Usé,-ée, détérioré,-ée].

müstamer, müstamere, s. ve i. ç: **müstamerat.** *Osm. < Ar. 'umrān > isti'mar. esk.* Göçmenlerin yerleştirilmesiyle bayındır bir hale getirilmiş *(yer).*

müstamerat, ç. i. *esk.* **Müstamer'**in çoğulu.

müstamil, s. *Osm. < Ar. 'amel > istimāl. esk.* Kullanan.

müstamir, s. *Osm. < Ar. 'umrān > isti'mār. esk.* Bir yere göçmenler yerleştirerek, orasını yaşanır ve bayındır bir hale getiren, sömürgeci.

müstansır, s. *Osm. < Ar. nusret > istinsār. esk.* Yardım isteyen.

müstantik, i. *Osm. < Ar. nutk > istintāk. huk. esk.* § ❶ Sorgu hâkimliği görevini yapan kişi. */Müstantikler, ceza mahkemesi faaliyetinin bir bölümünü teşkil eden ilk soruşturma safhasının uygulayıcıları. Bu görevi yapan kişiler hâkim olmadıkları gibi bunların hukukçu olmaları da gerekli değildi. Ceza Mahkemeleri Usulü Kanunu yürürlüğe girince müstantiklik görevi kaldırıldı.* [*Ing.* Interrogating judge, examining magistrate; *Fr.* Juge d'instruction]; § ❷ Sorguya çeken, bir şeyi söyletmek isteyen. [*ing.* Who questions].

müstantiklik,-ği, i. *huk. esk.* Sorgu hâkiminin görev ve makamı. [*Ing.* State or office of an examining, magistrate; *Fr.* Profession de juge d'instruction].

müstareb, s. *Osm. < Ar. 'arab > isti'rāb. esk.* Araplaştırılmış. [*Ing.* Arabianized; *Fr.* Arabisé,-ée].

müstarib, s. *Osm. < Ar. 'arab > isti'rāb. esk.* Araplaşmış, araplaşan.

müstaribe, s. *esk.* **Müstarib'**in dişili.

müstasab, s. *Osm. < Ar. sa'b > istis'āb. esk.* Güç, zor, güç sayılan *(iş).* [*Ing.* Difficult; *Fr.* Difficile].

müstasabat, ç. s. *esk.* § ❶ Güç sayılan *(şeyler);* § ❷ Güç işler.

müstasfi, s. *Osm. < Ar. safā > istisfā. esk. (Bir şeyin)* Saf ve katışıksız olanını alan.

müstasgir, müstasgır, s. *Osm. < Ar. sagir > istisgār. esk.* Aşağılık gören, küçümseyen.

müstashab, s. *Osm. < Ar. sahabet > istishāb. esk.* Birinin yanına alınmış, dost, arkadaş edinilmiş olan.

müstashib, s. *Osm. < Ar. sahabet > istishāb. esk.* Bir kimseyi yanına alan, beraberinde götüren. [*Fr.* Qui se fait accompagner de].

müstashiben, z. *esk.* Beraberinde götürerek, yanına alarak. [*Fr.* Étant accompagné de].

müstasîb, s. *Osm. < Ar. sa'b > istis'āb. esk.* Güç sayan, gözünde büyüten.

müstasveb, s. *Osm. < Ar. savāb > istisvāb. esk.* Uygun görülen, doğru bulunan, beğenilen.

müstasvib, s. *Osm. < Ar. savāb > istisvāb. esk.* Uygun gören, doğru bulan.

müstatraf, s. *Osm. < Ar. turfe,* görülmemiş, yeni > *istitrāf. esk.* Seçilmiş, seçkin. [*Ing.* Chosen; *Fr.* Choisi,-ie].

müstatrib, s. *Osm. < Ar. tarab > istitrāb. esk.* Eğlence, neşe, zevk isteyen.

müstavfi, i. *Osm. < Ar. istifā. mal. esk.* Devlet muhasebesini yöneten memur.

müstavtin, s. *Osm. < Ar. vatan > istivtān. esk.* Bir yeri vatan edinmiş *(kimse).*

müstavzih, s. *Osm. < Ar. vüzūh > istizāh. esk.* § ❶ Bir şeyin yorumlanmasını isteyen; § ❷ Bir şeyi aydınlığa kavuşturmaya çalışan.

müstazhir, s. *Osm. < Ar. zahr,* arka > *istizhār. esk.* § ● Arka veren, destek olan; § ❷ Yardım isteyen.

müstazhiren, z. *esk. (Bir şeye)* Dayanarak.

müstazıf, s. *Osm. < Ar. za'f > istizāf. esk.* Kuvvetsiz, değersiz, zayıf gören, küçümseyen.

müstazıl, s. *Osm. < Ar. zıll > istizlāl > müstazıll. esk.* § ● Gölgelenen, gölgelenmiş; § ❷ *mec.* Bir kimsenin himayesi altına girmiş, birine sığınmış olan.

müstazım, s. *Osm. < Ar. 'azm* ve *'āzāmet > isti'zām. esk.* § ❶ Bir şeyi olduğundan büyük gören, gözünde büyüten; § ❷ Kendini büyük gören, kibirli.

müstean /müste'ān/, s. *Osm. < Ar. 'avn > isti'āne. esk.* «*Kendisinden yardım istenen*» anlamında Tanrı'nın sıfatlarından.

müstear /müsteār/, s. *Osm. < Ar. ariyet > istiāre. esk.* § ❶ Iğreti *(alınmış),* takma *(ad).* [*Ing.* Metaphorical, figurative; *Fr.* Emprunté,-ée]; § ❷ i. *müz.* Segâh dizisinin her iki biçimine de müstear adlı dörtlünün kalın bölgede katılmasıyle oluşan makam. [*Ing.* A compound makam composed about three centuries ago].

müstear.ek, b. i. *Osm. < Ar. müste'ār > Fars. müste'ārek. esk.* Günümüzde örneği kalmamış birleşik bir Türk musikisi makamı.

müsteban /müstebān/, s. *Osm.* < *Ar. beyān* > *istibāne. esk.* § ❶ Açık, meydanda olan. [*Ing.* Made clear]; § ❷ Şüpheye yer bırakmayacak biçimde anlaşılan, açık olarak anlaşılan. [*Ing.* Evident, manifest; *Fr.* Manifeste, évident,-ente].

müstebat, i. *Osm.* < *Ar. bud* > *istibād* > *müstebād. esk.* Uzak görülen, olacağı sanılmayan *(şey).* [*Fr.* Lointain,-aine, invraisemblable, peu probable].

müstebdel, s. *Osm.* < *Ar. bedel* > *istib'dāl. esk.* Değiştirilmiş.

müstebdi, s. *Osm.* < *Ar. esk. huk.* ◘ Vedia.

müstebdil, s. *Osm.* < *Ar. bedel* > *istibdāl. esk.* Bir şeyi bedel karşılığında değiştiren.

müstebhir, s. *Osm.* < *Ar. bahr* > *istibhār. esk.* § ❶ Çok geniş, deniz gibi geniş; § ❷ Çok ve derin bilgili.

müstebid, s. ◘ Müstebit.

müstebidane, z. *esk.* Müstebitçe, despotça. [*Ing.* Despotically, tyrannically, tyrannously; *Fr.* Despotiquement, despotique, tyranniquement].

müstebide, s. *esk.* Müstebid'in dişili..

müstebin, s. *Osm.* < *Ar. beyān* > *istibāne. esk.* § ❶ Açıklayan; § ❷ Açıklanmış.

müstebit, s. *Osm.* < *Ar. istibdād* > *müstebidd. esk.* § ❶ Hükmü altında bulunanlara karşı zor kullanan, despotça davranan. [*Ing.* Despotic; *Fr.* Despotique]. ☆ *Eşanl.* **diktatör**; § ❷ Davranışlarında serbest olan, bağımsız.

müstebitlik,-ği, i. ❶ Müstebit olma hali; § ❷ Müstebitçe davranış. [*Ing.* Despotism; *Fr.* Despotisme].

müstebşir, s. *Osm.* < *Ar. beşāret* > *istibşār. esk.* § ❶ Müjdeci, müjde veren; § ❷ Müjde alıp sevinen, müjde alan.

müstecap,-bı, s. *Osm.* < *Ar. cevāb* > *isti cābe. esk.* Kabul edilmiş, hoş görülmüş.

müstecel, s. *Osm.* < *Ar. ecel* > *isti'cāl. esk.* Belirli bir zamana kadar geciktirilmesi, ertelenmesi istenmiş.

müstecer, s. ve i. *Osm.* < *Ar. ecr.* > *isti'cār. esk.* Kiralanan, kira ile tutulan *(şey).*

müstechil, s. *Osm.* < *Ar. cehl* > *istichāl. esk.* § ❶ Cahil sayan, hafife alan, küçümseyen; § ❷ Bir kimseyi cahilce hareket ettiren, söyleten.

müstechilane, z. *esk.* Cahil sayarak, küçümsercesine.

müstecir[1], s. *Osm.* < *Ar. civār*, himaye > *isticāre. esk.* Korunmak, sığınmak isteyen, aman dileyen. [*Ing.* Who implores protection, who takes refuge; suppliant].

müstecir[2], i. ç: **müstecir**. *Osm.* < *Ar. ecr* > *isticār. esk.* Kira ile tutan, kiracı. [*Ing.* Who rents; tenant; hirer, lessee; *Fr.* Locataire].

müstecirane, z. *esk.* Aman dileyerek, yalvarırcasına.

müsteciren, z. esk. Kira ile tutarak, kiracı olarak.

müstecirin, ç. i. *esk.* Kiralayanlar, kiracılar.

müsteclib, s. *Osm.* < *Ar. celb* > *isticlāb. esk.* Kendine doğru çeken.

müstecmi, s. *Osm.* < *Ar. cem'* > *isticmā. esk.* § ❶ Toplayan; § ❷ Toplanan.

müstecvib, s. *Osm.* < *Ar. cevāb* > *isticvāb. esk.* İfadesini alan, sorguya çeken.

müsteda /müsted'ā/, s. *Osm.* < *Ar. da'vā* > *istid'ā. esk.* Talep olunan, istenen, rica ve arzu edilen.

müstedam /müstedām/, s. *Osm.* < *Ar. devām* > *istidāme. esk.* § ❶ Devamı istenen; § ❶ Devamlı, sürekli.

müstedayat, ç. i. *esk.* Talep edilen, istenen şeyler.

müstedel, s. *Osm.* < *Ar. delālet* > *istidlāl* > *müstedell. esk.* Ispatlanmış, kanıtlanmış. [*Ing.* Deduced, inferred; convinced by argument; *Fr.* Prouvé,-ée, démontré, -ée].

müstedi[1], s, ve i. *Osm.* < *Ar. da'vā* > *istid'ā. esk. huk.* § ❶ Resmî veya özel bir makamdan yazılı olarak dilekte bulunan. [*Ing.* Who requests, asks, demands; petitioner; claimant, applicant]; § ❷ Bir konuyu şikâyet eden veya yazıyle ihbar eden *(kimse).*

müstedi[2], s. *Osm.* < *Ar. edā'* > *isti'dā. esk.* § ❶ Korunmak için birinden yardım isteyen; § ❷ Birinin malını zorla alan.

müstedib, s. *Osm.* < *Ar. edeb* > *isti'dāb. esk.* Bilgi ve edep öğrenen.

müstedil, s. *Osm.* < *Ar. delālet* > *istidlāl. esk.* Istidlâl eden, delil getiren.

müstedim /müstedīm/, s. *Osm.* < *Ar. devam* > *istidāme. esk.* § ❶ Devamını isteyen; § ❷ Devamlı, sürekli. [*Fr.* Continuel,-elle, perpétuel,-elle].

müstedin /müstedīn/, s. *Osm.* < *Ar. deyn* > *istidāne. esk.* Belirli bir tarihte geri vermek üzere borç alan, ödünç isteyen.

müstedir, s. *esk.* § ❶ Yuvarlak ve daire biçiminde olan, değirmi. [*Ing.* Round; *Fr.* Rond,-ronde]; § ❷ Dönüp dolaşan.

müstedrik, s. *Osm.* < *Ar. derk* > *istidrāk. esk.* Anlamak isteyen.

müstefad /müstefād/, s. *Osm.* < *Ar. feyd* > *istifāde. esk.* § ❶ Kazanılmış, kâr olarak elde edilmiş; § ❷ Anlaşılmış.

müstefhem, s. *Osm.* < *Ar. fehm* > *istifhām. esk.* Anlaşılmış olan.

müstefhim, s. *Osm.* < *Ar. fehm* > *istifhām. esk. (Bir şeyi)* Anlamak isteyen, soran.

müstefid, s. ◘ Müstefit.

müstefidane, z. *esk.* Faydalanmak suretiyle. [*Ing.* Profitingly].

müstefit,-di /müstefīt/, s. *Osm.* < *Ar. feyd* > *istifāde* > *müstefid. esk.* Yararlanmış. yararlanan. [*Ing.* Who profits].
~ **olmak**, Yararlanmak. [*Ing.* To profit; *Fr.* Profiter].

müstefiz, s. *Osm.* < *Ar. feyz* > *istifāze. esk.* Feyiz alan, feyizlenen. [*Ing.* Who is favored, benefited].

müstefizane, z. *esk.* Feyz alırcasına. [*Ing.* Benefitingly].

müstefreş, i. *Osm.* < *Ar. firāş* > *istifrāş. esk.* Cariye, odalık. [*Ing.* Taken as a concubine *(female slave),* concubine; *Fr.* Maîtresse, concubine].

müstefriğ, i. *Osm.* < *Ar. ferāğ* > *istifrāğ. esk.* § ❶ Kusan, istifrağ eden. [*Ing.* Who vomits; *Fr.* Qui vomit]; § ❷ *tıp. esk.* Kusturucu. [*Ing.* Emetic; *Fr.* Émetique, vomitif,-ive].

müstefsir, s. *Osm.* < *Ar. fesr* > *istifsār. esk.* Bir şeyin açıklanmasını isteyen, inceleyen, soruşturan. [[*Ing.* Who asks for an explanation or comment, questioning, inquisitive].

müsteftî, s. *Osm.* < *Ar. fetvā* > *istiftā. esk.* § ❶ Bir mesele için müftüden fetva isteyen. [*Ing.* Who consults a müfti]; § ❷ Bir müşkülün halledilmesini isteyen. [*Ing.* Who asks a legal opinion].

müsteftih, s. *Osm.* < *Ar. feth* > *istiftāh. esk.* § ❶ Fetheden, *(ülke)* açan. [*Ing.* That manages to open or conquer]; § ❷ Başlayan. [*Ing.* Who begins; *Fr.* Qui commence].

müstehab, s. *Osm.* < *Ar. hubb* > *istihāb. esk.* § ❶ Iyi ve makbul sayılan, sevilen, beğenilen. [*Ing.* Approved, desirable]; § ❷ Farz ve vacib dışında din yasalarınca yapılması hoş karşılanan, cevap kazandıran iş. [*Ing.* Considered to be canonically laudable, recommended but not enjoined by religious law].

müstehas /müstehās/, s. *Osm.* < *Ar. havs* > *istihāse. esk.* Toprak altında saklı kalmış, fosilleşmiş. [*Ing.* Fossilized; *Fr.* Fossilisé,-ée].

müstehasat, ç. i. *esk.* § ❶ Müstehase'nin çoğulu; § ❷ Paleontoloji. [*Ing.* Paleontology; *Fr.* Paléontologie].

müstehase /müstehāse/, i. *Osm.* < *Ar. hāvs* > *istihāse. esk. Fosil.* [*Ing.* Fossil; *Fr.* Fossile].

müstehcen, s. *Osm.* < *Ar. hüchet* > *istihcān. esk.* Açık saçık, edepsizce *(olan); Müstehcen hikâye.* [*Ing.* Obscene; *Fr.* Impudique, obscène].

müstehcenlik,-ği, i. Müstehcen olma hali. [*Ing.* Obscenity; *Fr.* Obscénité].

müstehcin, s. *Osm.* < *Ar. hücnet* > *istihcān. esk.* Ayıp sayan, çirkin, yakışıksız gören. [*Ing.* Who loathes, abhors].

müstehdi, s. *Osm.* < *Ar. hidāyet* > *istihdā. esk.* Doğru yolu, hak yolunu arayan. [*Ing.* Who asks for guidance, who seeks direction].

müstehdif, s. *Osm.* < *Ar. hedef* > *istihdāf. esk.* Hedef tutulan, hedef olarak alınan. [*Ing.* Upright, erect].

müstehil, s. *Osm.* < *Ar. havl* > *istihāl. esk.* § ❶ Mümkün ve kabil olmayan. [*Ing.* ve *Fr.* Impossible]; § ❶ Anlamsız, saçma.

müstehilat, ç. i. *esk.* § ❶ Mümkün ve kabil olmayan şeyler; § ❷ Anlamsız, saçma şeyler.

müstehile, s. *esk.* Müstehil'in dişili.

müstehir, s. *Osm.* < *Ar. isti'har. esk.* Geciken, geç kalan.

müstehire, s. *esk.* Müstehir'in dişili.

müstehlek, s. *Osm.* < *Ar. helāk* > *istihlāk. esk.* Yiyip içilerek bitirilmiş, tüketilmiş. [*Ing.* Consumed, wasted].

müstehleke, s. esk. Müstehlek'in dişili.

müstehlik,-ki, i. *Osm.* < *Ar. helāk* > *istihlāk. esk.* Yoğaltıcı, tüketici. [*Ing.* Consumer; *Fr.* Consommateur, consommatrice].
~ **kredisi**, *ikt.* Istihlâk eşyasını ve hizmetleri satın almak için müstehliklere açılan kredi.

müstehlike, s. *esk.* Müstehlik'in dişili.

müstehzi /müstehzī/, s. *Osm.* < *Ar. hezā* > *istihzā. esk.* Alaycı. [*Ing.* Sarcastic, jeering, mocking, ironical; *Fr.* Sarcastique, ironique].

müstehziyane, z. *esk.* Alay edene yaraşır şekilde, alay edercesine. [*Ing.* Sarcastically, ironically; *Fr.* Ironiquement, sarcastiquement].

müsteir, s. *Osm.* < *Ar. āriyet* > *isti'āre. esk.* Ödünç alan.

müstekbir, s. *Osm.*< *Ar. kibr* > *istikbār. esk.* Kendini büyük gören, kibirlenen. [*Ing.* Proud, vainglorious; *Fr.* Orgueilleux,-euse].

müstekbirane, z. *esk.* Kendini büyük görene yaraşır şekilde. [*Ing.* Proudly; *Fr.* Orgueilleusement].

müstekra /müstekrā/, s. *huk. esk.* Kiraya verilen. *(Gelir getiren gayrımenkul, kullanılmaya elverişli giyim ve ev eşyası, hayvanlar ve insan müstekra olabilir.)* [*Ing.* Hired, rented].

müstekreh, s. *Osm.* < *Ar. kerāhet* > *istikrah. esk.* Iğrenç, tiksinti veren, nefret edilmiş. [*Ing.* Disgusting, loathsome, abominable; *Fr.* Dégoûtant,-ante, désagréable, pris en aversion, abhorré,-ée].

müstekrehat, ç. i. *esk.* Nefret edilen, iğrenç şeyler.

müstekrehe, s. *esk.* Müstekreh'in dişili.

müstekrehiyet,-ti, i. *esk.* Iğrençlik.

müstekri, s. *Osm.* < *Ar. kira* > *istikra. esk.* Kira ile tutan. [*Ing.* Who hires or rents, renter].

müstekrih, s. *Osm.* < *Ar. kerahet* > *istikrah. esk.* § ❶ Nefret eden, tiksinen, iğrenen. [*Ing.* Who loathes, abominates, is disgusted]; § ❷ *tıp. esk.* Iştahı kesen.

müsteksir, s. *Osm.* < *Ar. kesret* > *istiksar. esk.* Bir şeyi olduğundan fazla gören, büyüten. [*Ing.* Who deems many or much, who considers something to be too much].

müstekşif, s. *Osm.* < *Ar. keşf* > *istikşaf. esk.* Bir şeyi araştırmaya çalışan, keşfetmeye uğraşan. [*Ing.* Who seeks to discover, desirous of uncovering].

müstelez, s. *Osm.* < *Ar. lezzet* > *istilzāz* > *müstelezz. esk.* Lezzetli bulunmuş, tadına varılmış. [*Ing.* Savory, relishable, pleasant].

müstelezzat, ç. i. *esk.* Lezzetli şeyler.

müsteliz, s. *Osm.* < *Ar. lezzet* > *istilzāz* > *müstelizz. esk.* Tadına varan, lezzet alan. [*Ing.* Who relishes].

müstelizze, s. *esk.* Müsteliz'in dişili.

müstelzim, s. *Osm.* < *Ar. lüzum* > *istilzām. esk.* § ❶ Gerektiren. [*Ing.* Who deems necessary; *Fr.* Qui exige, réclame comme

une nécessité]; § ❷ Lüzumlu olan, gereken. [*ing.* Which necessitates, requiring].

müstemen, s. ve i. *Osm.* < *Ar. emn* > *istimān. esk.* § ❶ Kendine aman verilmiş olan, bağışlanmış *(kimse).* [*ing.* To whom application is made for safety, quarter or amnesty]; § ❷ *huk. esk.* Islâm ülkelerindeki yabancı tacirlere verilen ad. *(Islâm ülkelerinde bir yıldan az oturan müstemenler harbî bir yıl veya çok kalanlarla devamlı olarak yerleşmiş bulunanlar zımmî sayılırdı. Müstemenin, ölümü üzerine malı mirasçılarına geçerdi. Haraç veya öşre bağlı arazi satın alan müstemen ile müslüman veya zımmî ile evlenen müstemen zımmî olurdu);* § ❸ *teşk. tar.* Osmanlı ülkesinde yaşamasına izin verilen yabancı devlet tebaası.

müstemend, müstmend, s. *Osm.* < *Fars. esk.* § ❶ Üzüntülü; § ❷ Mutsuz; § ❸ Zavallı, biçare.

müstemendan, ç. i. *esk.* § ❶ Üzüntülü kimseler, gamlı; § ❷ Mutsuzlar; § ❸ Zavallılar.

müstemendane, z. *esk.* § ❶ Üzüntülü bir şekilde; § ❷ Mutsuzlukla; § ❸ Zavallıca.

müstemhil, s. *Osm.* < *Ar. mehl* > *istimhal. esk.* Mühlet isteyen. [*ing.* Who asks for delay, respite].

müstemi, s. *Osm.* < *Ar. sem'*, işitme > *istima. esk.* § ❶ Kulak veren, dinleyen. [*ing.* Who listens, who hears]; § ❷ I. Bir şeyi dinleyerek öğrenen kimse, dinleyici. [*ing.* Listener, hearer, who learns by oral instruction]; § ❷ Bir okula sınava girmeksizin dinleyici sıfatıyla devam eden kimse.

müstemia, s. *esk.* **Müstemi**'nin dişili.

müstemian, z. *esk.* Dinleyerek.

müstemid, s. *Osm.* < *Ar. meded* > *istimdād* > *müstemidd. esk.* Yardım isteyen. [*ing.* Who asks for help, petitioner for aid against an enemy].

müstemidane, z. *esk.* Yardım istercesine. [*ing.* In a manner of asking for help].

müstemiin, ç. i. *esk.* Dinleyenler.

müstemin, s. ve i. Osm. < *Ar. emn* > *istimān. esk.* Canını kurtarmak şartıyle teslim olan, aman dileyen, sığınan *(kimse).* [*ing.* Who applies for safety, quarter or amnesty].

müstemine, s. *esk.* **Müstemin**'in dişili.

müstemir, s. *Osm.* < *Ar. mürūr* > *istimrār* > *müstemirr. esk.* § ❶ Sürekli, kesintisiz. [*Fr.* Continuel,-elle, perpétuel,-elle, permanent,-enta]; § ❷ Sağlam, sabit. [*ing.* Continual, perpetual, long, lasting, constant, firm, solid; *Fr.* Ferme, solide].

müstemire, s. *esk.* **Müstemir**'in dişili.

müstemirren, z. *esk.* Aralıksız olarak, sürekli bir şekilde. [*ing.* Continually; perpetually; *Fr.* Continuellement, perpétuellement].

müstemlekât, ç. i. *esk.* **Müstemleke**'nin çoğulu.

müstemleke, i. ç: **müstemlekât**. *Osm.* < *Ar.* Sömürge. [*Ing.* Colony; *Fr.* Colonie].
~ **tahvili**, *ikt.* Müstemleke idaresince çıkarılan tahvil.
~ **ticareti**, *ikt.* Ana vatanla müstemleke arasındaki ticaret.

müstemlekeci, i. *Osm.* < *Ar.* Sömürgeci. [*ing.* Colonialist; *Fr.* Colonisateur,-trice, colonialiste].

müstemlekecilik,-ği, i. Müstemleke elde etme politikacılığı, sömürgecilik. [*ing.* Colonialism; *Fr.* Colonialisme].

müstenid, s. ◘ **Müstenit.**

müsteniden /müsteni:den/, z. *esk.* § ❶ Dayanarak. [*ing.* Relying *(on)*, based *(on)*; *Fr.* En s'appuyant sur]; § ❷ Bir tanık, bir delil göstererek. [*Fr.* A preuvre de].

müstenif, s. *Osm.* < *Ar. enf*, burun > *istināf. esk.* § ❶ Yeniden başlayan. [*ing.* That begins, that begins again]; § ❷ *huk. esk.* Görülmüş bir davanın hükmünü kabul etmeyip davanın yeniden görülmesi için bir üst mahkemeye basvuran. Davasını istinaf eden. [*ing.* Who appeals appellant *(in a law suit)*].

müstenife, z. *esk.* **Müstenif**'in, dişili.

müstenir, s. *Osm.* < *Ar. nūr* > *istināre. esk.* Işık alan, parlak. [*ing.* Who seeks for light, illuminated].

müstenit, s. *Osm.* < *Ar. sened* > *istinād* > *müstenid. esk.* § ❶ Bir şeye dayanan, yaslanan, istinat eden. [*ing.* That leans upon, rests upon, based on; *Fr.* Appuyé,-ée]; § ❷ Bir senet, belge ve delili olan: *Bu sözünüz neye müstenittir?*
~ **olmak**, Dayanmak, yaslanmak. [*ing.* To lean upon, to rest upon; *Fr.* S'appuyer].

müstenkif, s. *Osm.* < *Ar. nekf* > *istinkāf. esk.* El çeken, oy vermekten çekinen, çekimser, geri duran. [*ing.* Who refuses or holds back from, abstainer; *Fr.* Abstentionniste].

müstensih, i. *Osm.* < *Ar. nesh* > *istinsah. esk.* § ❶ Istinsah edici, suret çıkarıcı. [*ing.* Who makes a copy, transcriber; § ❷ *(Yazılı şeyleri)* Çoğaltma, *(teksir)* makinesi.

müsterca, s. *Osm.* < *Ar. reca'* > *istircā. esk.* § ❶ Umulan, beklenilen. [*ing.* Hoped for]; § ❷ Yalvarılan, rica olunan, [*ing.* Asker for].

müsterci, s. *Osm.* < *Ar. rücū'* > *istircā. esk.* Ödünç olarak verdiği bir şeyin iadesini isteyen. [*ing.* Who asks for a gift or loan to be returned to him].

müsterham, s. *Osm.* < *rahm* > *istirhām. esk.* Yalvarılmış, rica edilmiş, saygıyle istenmiş. [*ing.* Implored, begged; *Fr.* Pour qui l'on prie].

müsterhim, s. *Osm.* < *Ar. rahm* > *istirham. esk.* Yalvaran. [*ing.* Who asks God's mercy, who humbly asks a favor].

müsterhimane, z. *esk.* Yalvarana yakışacak biçimde.

müsterhin, s. *Osm.* < *Ar. rehn* > *istirhān. esk.* § ❶ Rehin alan, isteyen. [*ing.* Who asks a pledge or hostage, pawn-broker]; § ❷ i. *esk.* Rehin karşılığı ödünç para veren kimse, tefeci.

müsterih, s. *Osm.* < *Ar. rahat* > *istirahat.* Bütün kaygı ve tasalarından kurtulup gönlü huzura kavuşan, rahatlayan. [*ing.* Resting, at ease, at rest; *Fr.* Qui jouit du repos, de la tranquillité, tranquille].
~ **olmak**, Rahatlamak, kaygıdan kurtulmak. [*Fr.* Se tranquilliser, se calmer].

müsteriha, z. *esk.* **Müsterih**'in dişili.

müsterihane, z. *esk.* Gönlü rahatlayarak, iç huzuru ile, rahat rahat. [*ing.* Calmly].

müsterşid, s. *Osm.* < *Ar. rüşd* > *istirşād. esk.* Doğru yolu arayan, doğru yolu bulmak için kılavuz isteyen. [*ing.* Who seeks the right way, who finds the right road].

müsteshil, s. *Osm.* < *Ar. sühület* > *istishal. esk.* Kolay, zahmetsiz sayan. [*ing.* Who considers as smooth or easy].

müsterşidane, z. *esk.* Doğru yolu arayana yakışacak biçimde. [*ing.* In the manner of a seeker of the right way].

müsteshilane, z. *esk.* Kolay sayar gibi, kolay sayarcasına. [*ing.* Deeming smooth and easy].

müsteskal, s. *Osm.* < *Ar. sıklet* > *istiskāl. esk.* Soğuk karşılanan. [*ing.* Regarded as disagreeable, received coldly].

müsteski, s. *Osm.* < *Ar. saky* > *istiska. esk.* § ❶ Yağmur duasına çıkan. [*ing.* Who prays for rain]; § ❷ *tıp. esk.* Karnı su toplamış olan. [*ing.* Dropsical].

müsteskil, s. *Osm.* < *Ar. sıklet* > *istiskāl. esk.* § ❶ Bir şeyi ağır bulan. [*ing.* Who considers a thing heavy, disagreeable, or unbearable]; § ❷ Kovar gibi davranan, tersleyen.

müsteskilane, z. *esk.* Kovarcasına. [*ing.* In a cold manner, rudely].

müsteslim, s. *Osm.* < *Ar. selāmet* > *istislām. esk.* § ❶ Boyun eğen, itaat eden. [*ing.* Resigned, submissive, humble]; § ❷ Müslümanlığı kabul eden.

müstesna /müstesnā/, s. *Osm.* < *Ar. seny* > *istisnā.* § ❶ Bir bütünün veya kuralın dışında olan. [*ing.* Excepted, except, exceptional; *Fr.* Qui forme exception; § ❷ Benzerlerinden üstün olan, benzeri az bulunur, seçkin: *Müstesna bir insan. Müstesna bir başarı.* [*ing.* Extraordinarily, exceptional; *Fr.* Extraordinaire, exceptionnel,-elle].
~ **evkaf**, *teşk. tar.* Evkaf nezaretinin kurulmasından önce ve sonra, doğrudan doğruya mütevellileri tarafından yönetilen vakıflar. *(Evkafı gayri mazbuta veya evkafı mülbaka da denir).* [*ing.* Independant estates in mortmain not subject to State control].
~ **eyaletler**, *teşk. tar.* Osmanlılarda yönetim bakımından genel hükümlerin dışında tutulan ve bir çeşit muhtariyeti olan eyaletler. [*ing.* Provinces exempted from the general rules of taxation and control].
~ **olmak**, Bir bütünün veya kuralın dışında bulunmak. Benzerlerinden üstün olmak, benzeri az bulunmak, seçkin olmak. [*Ing.* Exceptionally, with the exception of, excepting].

müstesneyat, ç. i. *esk.* § ❶ Bir bütünün veya kuralın dışında olanlar; § ❷ Benzerlerinden üstün olanlar, benzeri az bulunanlar.

müsteşar[1], s. *Osm.* < *Ar. şu'r* > *istiş'ār. esk.* Bildirilmiş olan, haberli.

müsteşar[2] /müsteşār/, i. *Osm.* < *Ar. meşveret. esk.* § ❶ Bakanlıklarda ve bazı önemli merkezî kuruluşlarda, teknik ihtisas ve belli hizmet alanlarında tecrübe sahibi, memur statüsünde ve memur teminatından yararlanan hizmet kadrolarında yükselmiş kimse: *Maarif Vekâleti müsteşarı.* [*ing.* Deputy minister, permanent undersecretary of a ministry, councillor; *Fr.* Conseiller, soussecrétaire d'état]; § ❷ s. *esk.* Kendisinden bilgi alınan, kendisine iş danışılan.

müsteşarî, i. *esk.* ◘ **Müsteşarlık.**

müsteşarlık,-ğı, i. Müsteşarın görevi veya makamı. ☆ *Eşanl.* **müsteşarî**; [*ing.* Office of an Under-Secretary or an Councillor, councillorship; *Fr.* Charge et dignité de sous-secrétaire d'état ou da conseiller d'ambassade].

müsteşfi, i. *Osm.* < *Ar. şefā'at* > *istişfa. esk.* Şefaat dileyen, bağışlanmasını isteyen. [*ing.* Who seeks a cure; *Fr.* Qui demande la guérison, qui cherche le remède de son mal].

müsteşfiane, z. *esk.* Şefaat dilercesine.

müsteşhed, s. *Osm.* < *Ar. şehādet* > *istiş'hād. esk.* Tanık olarak gösterilen. [*ing.* Asked to be a witness or to give evidence] .

müsteşhedat, ç. i. Tanık tutulanlar. [*ing.* Things proved].

müsteşhid, s. *Osm.* < *Ar. şehādet* > *istişhād. esk.* Tanık gösteren. [*Ing.* Who asks one to witness or give evidence].

müsteşrik,-kı, i. ç: **müsteşrikîn**. *Osm.* < *Ar. şark* > *istişrak. esk. (k kalın okunur).* Doğu topluluklarının tarihini, dilini, edebiyatını ve halk bilgisini inceleyen bilgin, şarkiyatçı, oryantalist. [*ing.* Orientalist; *Fr.* Orientaliste].

müsteşrikîn, ç. i. **Müsteşrik**'in çoğulu.

müstetab /müstetāb/, s. *Osm.* < *Ar. tayyib* > *istitābe. esk.* Beğenilen, güzel bulunan. [*ing.* Approved, pleasant, agreeable; *Fr.* Agréable].

müstetir, s. *Osm.* < *Ar. setr* > *istitār. esk.* Örtülü, gizli, saklı. [*ing.* Veiled, concealed, hidden; *Fr.* Caché,-ée, couvert,-erte, voilé,-ée].

müstevda /müstevdā/, s. ve i. *Osm.* < *Ar. ved'* > *istidā. esk.* § ❶ Bir yere, bir kimseden saklanmak üzere bırakılan, emanet edilen *(şey).* [*Ing.* Committed for safe keeping, deposited]; § ❷ Bir şeyi saklamak üzere kabul eden *(kimse veya yer).* [*ing.* Bailee]; § ❸ *huk.* ◘ Vedia.

müstevdi, s. *Osm.* < *Ar. ved'* > *istidā. esk.* § ❶ Bir şeyi birine saklaması için emanet olarak bırakan. [*ing.* Who entrusts for safekeeping, depositary; *Fr.* Qui détient en dépôt, dépositaire]; § ❷ i. Emanetçi, depo, ambar. [*ing.* Bailor, depositor].

müstevfir, s. *Osm.* < *Ar. vefr* > *istifār. esk.* Alacağının tamamını geri alan.

müstevi, s. *Osm.* < *Ar. seviyye* > *istivâ esk.* § ❶ Her tarafı aynı düzeyde olan, düz. [*Ing.* Level, uniform; *Fr.* Plan, -plane]; § ❷ *gram. esk.* Erili ile dişili aynı olan veya hem eril, hem dişil isim veya sıfatlar için kullanılır; § ❸ *mat. esk.* Düzlem. [*Ing.* Plane; *Fr.* Plan].

müstevlede, s. ve i. *Osm.* < *Ar. veled* > *istilâd. huk. esk.* Mevlâsından *(malikinden, sahibinden)* olma çocuğu bulunan cariye.

müstevli, s. ve i. *Osm.* < *Ar. vely* > *istilâ.* § ❶ Bir yeri istilâ eden, yönetimi altına sokan *(devlet, ordu v.b.).* [*Ing.* That overcomes or invades, invading; *Fr.* Qui occupe, envahit, s'empare de]; § ❷ *esk.* Her tarafa yayılan; § ❸ *tıp. esk.* Salgın.

müstevliye, s. *esk.* Müstevli'nin dişili.

müsteykin, s. *Osm.* < *Ar. yakın* > *istikân. esk.* Bir şeyden emin olan, gerçeği kesin olarak bilen. [*Ing.* Who feels sure of a matter].

müstezad /müstezâd/, s. *Osm.* < *Ar. ziyâde* > *istizâde. esk.* § ❶ Fazlalaşması istenilmiş, çoğalmış, artmış. [*Ing.* Increased, supplemented]; § ❷ i. *ed. esk.* Divan edebiyatında uzunlu, kısalı mısralarla yazılan bir şiir türü. *(Uzun mısraın veznin-den, ilk ve son cüzü alınarak ziyade adı verilen kısa mısra meydana getirilirdi. Meselâ, mefûlü mefâîlü mefâîlü feûlün veznindeki uzun mısradan sonra kısa mısra, mefûlü feûlün kalıbıyle yazılırdı).*

müstezin, s. *Osm.* < *Ar. izn* > *istizân. esk.* Izin isteyen. [*Ing.* Who asks permission].

müstezkir, s. *Osm.* < *Ar. zikr* > *istizkâr. esk.* Anan, hatırlayan. [*Ing.* Who remembers, recollects].

müstimetre, i. *Fr. mustimètre* < *Lat. mustum*, şıra + *Yun. metron*, ölçü. Bir şıranın yoğunluğunu ölçmeye yarayan, 0,970'-ten 1,130'a kadar derecelenmiş dansimetre. [*Ing.* Mustimeter].

müstmend, s. ◘ **Müstemend.**

müsul /müsûl/, i. *Osm.* < *Ar. esk.* Bir kimsenin huzurunda saygıdan dolayı ayakta durma. [*Ing.* Standing respectfully *(before a superior)*, a resembling, resemblance].

müsveddat, ç. i. *esk.* **Müsvedde**'nin çoğulu.

müsvedde, i. ç: **müsveddat.** *Osm.* < *Ar. sevâd* > *isvidâd.* § ❶ Üstünde düzeltme veya çıkarmalar yapılan temize çekilmemiş bir yazının ilk şekli, taslak. [*Ing.* Rough copy, draft; *Fr.* Brouillon]; § ❷ Karalama, çalışma: *Müsvedde defteri;* § ❸ *arg.* Hiç bir işe yaramayan, kendini idareden âciz kimse. [*Ing.* Imbecile, simpleton]; § ❹ *(Bir şeyin)* Kötü benzeri, taslağı: *İnsan müsveddesi.*

~ **hesapları**, *matb.* Kitap halinde basılacak olan müsveddelerin kaç sahife veya kaç forma tutacağının hesap edilmesi.

müsveddelik, s. Müsvedde olarak kullanılan, müsvedde yazmaya elverişli: *Müsveddelik kâğıt.* [*Ing.* Paper for rough drafts; *Fr.* Papier à écrire des brouillons, papier brouillon].

müşaabe /müşâ'abe/, i. *Osm.* < *Ar. şu'be. esk.* Uzaklaşma, ayrılma. [*Ing.* A staying aloof, a departing dying].

müşaare /müşâ'are/, i. *Osm.* < *Ar. şi'r. esk.* Karşılıklı şiir söyleme; bu tarz yapılan yarış. *(Sözlü veya yazılı yapılırdı. Sözlü müşaare'de, sırası geldiğinde bir beyti okumayı unutan yenik sayılırdı. Halkın ilgisini çok çeken müşaare sonunda, kazanana ödül de verilirdi. Yarışma, aynı ayakta söylenen dörtlüklerle, iki âşık tarafından sürdürülür, karşılık veremeyen yenik sayılırdı.)* [*Ing.* A contending or excelling in poetry, poetic contest].

~ **etmek**, Karşılıklı şiir söylemek.

müşabehet,-ti /müşâbehet/, i. *Osm.* < *Ar. şebeh. esk.* § ❶ **İki şey** arasındaki benzerlik, benzeme. [*Ing.* Resemblance, analogy; *Fr.* Ressemblance]; § ❷ *kim. esk.* **Benzeyiş.** [*Ing.* Homology].

müşabih /müşâbih/, s. *Osm.* < *Ar. şebeh* > *müşâbehet. esk.* Aralarında benzerlik olan, benzer, eş. [*Ing.* Like, similar, resembling; *Fr.* Ressemblant, semblable].

müşacerat, ç. i. *esk.* **Müşacere**'nin çoğulu.

müşacere /müşâcere/, i. ç: **müşacerat.** *Osm.* < *Ar. şecer. esk.* Çekişme, karşı koyma, kavga. [*Ing.* A contending together, disputing, controversy].

müşafehat, ç. i. *esk.* **Müşafehe**'nin çoğulu.

müşafehe /müşâfehe/, i. ç: **müşafehat.** *Osm.* < *Ar. şefe. esk.* Birlikte, yüz yüze, karşı karşıya konuşma. [*Ing.* A conversing together; *Fr.* Entretien, causerie].

müşahedat, ç. i. *esk.* **Müşahede**'nin çoğulu.

müşahede /müşâhede/, i. ç: **müşahedat.** *Osm.* < *Ar. şühûd.* § ❶ Göz ve ışık vasıtası ile bir şeyin varlığını duyma, görme. [*Ing.* Seeing, beholding, witnessing, sight, vision, contemplation, an experiencing a thing; *Fr.* Action de voir, action de constater de visu, vision. ☆ *Eşanl.* **gözlem**; § ❷ *tasav.* Tanrı'nın kendine has âlemini görme, seyretme, onunla yakınlık kurma. [*Ing.* The highest degree of perfection in contemplating the divine essence; revelation]; § ❸ *tıp.* Hastalığa teşhis koymaya ve kesin tedavi tayine yarayan belirtilerin yetersiz olması halinde, hastalığın gidişini izlemek usulü. *(Organizmayı desteklemekle yetinilir).* [*Ing.* ve *Fr.* Observation].

~ **altına alma**, *huk.* Sanığın, şuurunun tetkiki için resmî bir sağlık kurumunda gözlem altına alınması. [*Ing.* To place under observation].

~ **etmek**, Görmek, gözlemde bulunmak. [*Ing.* To see, witness observe; *Fr.* Voir de ses propres yeux, contempler, constater].

müşahere, müşaheret /müşâhere veya müşâheret/, i. *Osm.* < *Ar. şehr' esk.* Her ay, belirli bir aylık vermek suretiyle bir kimseyi kiralama, aylıkla tutma. [*Ing.* A hiring or contracting by the month, a paying monthly, monthly wages].

müşahereten /müşâheret/, z. *Osm.* < *Ar. müşâheret.* Aylıklı olarak, aylıkla. [*Ing.* By the month, monthly].

~ **icare**, *huk. esk.* Aylıkla kiralama. *(Kiraların ayın başında mı yoksa sonunda mı ödeneceği anlaşmaya bağlıdır. Anlaşma yoksa kira ay sonlarında ödenir.)*

müşahhas, s. *Osm.* < *Ar. şahs* > *teşhis. esk.* § ❶ Türü ve çeşidi anlaşılmış olan, tanınan, ayırt edilmiş. [*Ing.* Personified, identified; *Fr.* Personnifié]; § ❷ Gözle görülüp elle tutulabilecek şekle girmiş, somut. [*Ing.* Tangible, individually perceived].

~ **isim**, *dilb.* Somut isim.

müşahhasa, s. *esk.* **Muşahhas**'ın dişili.

müşahhasat, ç. i. *esk.* Somut bilgiler. [*Ing.* The sciences].

müşahhıs, s. *Osm.* < *Ar. şahs* > *teşhis. esk.* § ❶ *(hastalık hk.)* Türünü ve çeşidini anlayan, teşhis eden. [*Ing.* Skilled in diagnosis, diagnostician]; § ❷ Ayıran. [*Ing.* Observer, distinguisher].

müşahid, i. ◘ **Müşahit.**

müşahidîn, ç. i. *esk.* **Müşahid**'in çoğulu.

müşahit /müşâhit/, i. ç: **müşahidîn.** *Osm.* < *Ar. şühûd* > *müşâhede* > *müşâhid. esk.* Göz ve ışık vasıtasıyle bir şeyin varlığını duyan, gören, gözleyici. [*Ing.* Who sees, beholds, spectator, observer; *Fr.* Spectateur, spectatrice].

☆ *Eşanl.* **gözlemci.**

müşakele /müşâkele/, *esk.* § ❶ Şekilce başka bir şeye uygun olma, biçimce benzeme. [*Ing.* A being of the same form, similarity]; § ❷ *ed. esk.* Bir kelime oyunu. *(Bir kelimenin cümle içinde iki ayrı anlamda kullanılması. Eski edebiyatta sık sık başvurulan bir sanattı).* [*Ing.* A variety of metaphor where a word is used consecutively once in a natural and once in a figurative sense].

müşakil /müşâkil/, s. *Osm.* < *Ar. şekl* > *müşâkele. esk.* Şekilce başka bir şeye uygun olan, benzeyen, andıran. [*Ing.* Of the same form, similar, resembling].

müşar /müşâr/, s. *Osm.* < *Ar. işâret. esk.* İşaret edilen, belli edilmek istenen, işaretle gösterilen. [*Ing.* Indicated, signified].

müşarata /müşârata/, i. *Osm.* < *Ar. şart. esk.* Iki tarafın kendi şartlarını birbirine kabul ettirmeye çalışarak uyuşmaya varması, şartlaşma. [*Ing.* Making conditions, a stipulating with each other].

müşarebe /müşârebe/, i. *Osm.* < *Ar. şürb. esk.* Birlikte içme. [*Ing.* A drinking together].

müşareket /müşâreket/, i. *Osm.* < *Ar. -şirket. esk.* § ❶ Bir işte başkalarıyle birlikte bulunma, ortaklık, ortaklaşma, bir kimseyle ortak olma. [*Ing.* A being partner of participant with another, partnership, participation; *Fr.* Association, communauté]; § ❷ *gram. esk.* ◘ **işteşlik.**

~ **etmek**, Ortaklaşa çalışmak, ortaklıkta bulunmak. [*Ing.* to be partner with one another, participate; *Fr.* S'associer, participer].

~ **fiili**, *gram.* İşteşlik fiili.

müşarik /müşârik/, s. *Osm.* < *Ar. şirket* > *müşâreket. esk.* § ❶ Bir işte başkalarıyle birlikte bulunan, ortaklık eden. [*Ing.* Who participates]; § ❷ i. Birlikte iş yapanlardan her biri, ortak. [*Ing.* Participant, associate, partner].

müşariz /müşâriz/, s. *Osm.* < *Ar. şerz* > *müşâreze. esk.* Bir kimse ile anlaşmakta zorluk çeken, çevresindekilerle uyuşamayan, geçimsiz, huysuz, kavgacı. [*Ing.* Who quarrels, who shows bad temper, illdisposed].

müşarünileyh /müşârünileyh/, s. ve z. *Osm.* < *Ar. (Orunu yüksek olan kimseler hk.) Adı geçen, adı anılan (kimse).* [*Ing.* The aforesaid, aforementioned *(used for high officials and celebrities)*; *Fr.* Susmentionné, ci-dessuss *(mentionneé)*].

müşaşa, s. *Osm.* < *Ar. şa'şa'a. esk.* § ❶ Parlak, parıltılı, parıldayan. [*Ing.* Brilliant, shining; *Fr.* Rayonnant, rayonné, radieux]; ❷ Göz alıcı, çok süslü, şatafatlı, gösterişli. [*Ing.* Gorgeous, splendid].

müşatara /müşâtara/, i. *Osm.* < *Ar. şatr. esk.* Bir kimseyle bir şeyi yarı yarıya pay etme, eşit olarak bölüşme, paylaşma. [*Ing.* A going halves with another, halving].

müşatemat, ç. i. *esk.* **Müşateme**'nin çoğulu.

müşateme /müşâteme/, i. ç: **müşatemat.** *Osm.* < *Ar. şetm. esk.* Birbirine kötü sözler söyleme, sövme, çirkin sözler kullanarak atışma. [*Ing.* Reviling or abusing one another; *Fr.* Dispute, discussion].

müşattar, i. *Osm.* < *Ar. taştîr. ed. esk.* Taştir edilmiş *(beyitlerindeki her iki mısra arasına ikinci mısra ile kafiyeli mısralar eklemiş)* gazel veya kaside; ◉ ~ **ı muhammes**, Araya üç mısra eklenerek taştir edilmiş şiir.

müşaverat, ç. i. *esk.* **Müşavere**'nin çoğulu.

müşavere /müşâvere/, i. ç: **müşaverat.** *Osm.* < *Ar. meşveret. esk.* § ❶ Iki veya daha çok kimse arasında birbirinin fikrini alarak yapılan iş konuşması, danışması. [*Ing.* Consultation, deliberation, council, conference; *Fr.* Consultation; délibération]; § ❷ Iki veya daha çok doktorun bir araya gelerek bir kimsenin hastalığını teşhis etmek amacıyle danışma yapmaları. [*Ing.* ve *Fr.* Consultation].

müşavir /müşâvir/, s. ve i. ç: **müşavir**'in çoğulu. *Osm.* < *Ar. meşveret* > *müşâveret.* § ❶ Bir iş hakkında düşüncesine başvurulan, kendisine danışılan kimse [*ing.* Who councels, is counselled, consultant, councilor; *Fr.* Conseiller, consultant]. ☆ *Eşanl.* **danışman**; § ❷ *huk.* Çeşitli idarî kurul, makam veya kurullar içinde, özellikle hukukî veya teknik konularda görüş ve bilgileriyle hazırlık çalışmalarına yardımcı olan uzman. [*Ing.* Advisor, counsel, consultant; *Fr.* Conseil]; ◉ **hukuk** ~ **i**, *huk.* ◘ **Hukuk**; ◉ **kanuni** ~, *huk.* Hacir altına alınması için yeterli sebep bulunmamakla birlikte fiil ehliyetinin kısıtlanmasında çıkarı olan kimseye belirli işlemlerde oy'una başvurulmak üzere tayin edilen **kimse.**

~ **rehber**, Üniversite seviyesinde bir eğitim görerek ruh sağlığı, öğretim progra-

müştedd. esk. Şiddetlenmiş, kuvvetlenmiş. [*Ing.* Waxed strong, violent severe].

müştedde, s. *esk.* Müşted'in dişili.

müşteha, s. *Osm.* < *Ar. şehvet* > *İştihâ. esk.* § ❶ İstenen, arzulanan; § ❷ İştahı kabaran. [*Ing.* Longed for with appetite, desired, desirable].

müşteheyat, ç. i. *esk.* İştah uyandıran, arzuyu kabartan şeyler. [*Ing.* Things longed for].

müştehi, s. *Osm.* < *Ar. şehvet* > *iştiha. esk.* § ❶ Bir şey için çok istek gösteren, arzulayan, istekli. [*Ing.* That has an appetite or desire, desirable; *Fr.* Qui désire, convoite, qui a de l'appétit pour]; § ❷ İştahlı. [*Ing.* Appetizing, tonic].

müştehir, s. *Osm.* < *Ar. şöhret* > *İştihar. esk.* Herkes tarafından tanınan, ün kazanmış, ünlü, adlı sanlı, meşhur. [*Ing.* Publicly known, famous, named, called; *Fr.* Renommé, illustre].

müştehire, s. *esk.* Müştehir'in dişili.

müştehiyat, ç. i. *esk.* § ❶ Arzulayanlar, istekliler; § ❷ İştahlılar.

müştehiye, s. *esk.* Müştehi'nin dişili.

müştekâ, s. *Osm.* < *Ar. şekva* > *iştika. esk.* § ❶ Şikâyet edilen, sızlanılan, yakınılan. [*Ing.* One complained of]; § ❷ i. Sızlanma, yakınma.

müşteki /müştekī/, s. *Osm.* < *Ar. şekva* > *iştika. esk.* Şikâyet eden, yakınan, sızlanan. [*Ing.* Who complains, complainant; *Fr.* Plaignant, accusateur, accusatrice].

müştekiyane, z. *esk.* Sızlanırcasına, yakınırmış gibi. [*Ing.* Complainingly].

müştekiye, s. *esk.* Müşteki'nin dişili.

müştemil, s. *Osm.* < *Ar. şümûl* > *iştimal. esk.* Bir şeyi içine alan, kavrayıp saran. [*Ing.* Which contains, containing, comprising; *Fr.* Compris, renfermé, contenu, qui comprend].

müştemilât, ç. i. *Osm.* < *Ar. müştemel.* § ❶ Bir şeyin içinde olan, ona bağlı şeyler, eklentiler. [*Ing.* Contents, things of which a thing consists; *Fr.* Dépendances]; § ❷ *dilb.* Kelimenin aslı «*müştemelât*» olmakla beraber, kullanışta «*müştemilât*» şekline girmiştir; § ❸ *mim.* Ana yapıya ek olarak katılan tek tek binalar. *Müştemilâta ait binalar genellikle büyük yapılarda görülür. Camilerde, muvakkithane, imam ve müezzin, odaları, şadırvan, türbeler; tekkelerde kahve ocağı, misafir odaları, mutfak ve kiler v.b. müştemilât sayılabilir. Sivil mimarîde müştemilâta ait binalar, yapının niteliğine göre değişir. Evlerde, hizmetkârlara ait odalar, kiler, ahır ve v.b. müştemilâttan sayılır).* [*Ing.* Outhouses, outbuildings, annexes].

müştera /müşterā/, s. *Osm.* < *Ar. şira'* > *iştirâ. esk.* Para verilip satın alınmış. [*Ing.* Bought, purchased].

müşterek, s. *Osm.* < *Ar. şirket* > *iştirâk.* § ❶ Birden fazla kimseyi ilgilendiren veya onların malı olan, çoğunluğa ait, ortak. [*Ing.* Common, shared by several, joint. In common; *Fr.* Commun, en commun, collectif]; § ❷ Birlikte, beraber; § ❸ Ortaklaşa, el birliğiyle, yapılan veya hazırlanan. [*Ing.* Cooperative; *Fr.* Collectif].

~ **arz**, *ikt.* Belirli bir talebi karşılayacak bir çok mal ve hizmetlerin bulunması. [*Ing.* Composite supply].

~ **avarya**, *huk.* ◘ **Avarya.**

~ **bahis**, At yarışlarında hayvanlardan birinin kazanmasına bağlanan talih oyunu. [*Ing.* Parimutuel; *Fr.* Pari mutuel]. ☆ *Eşanl.* **bahsi müşterek.**

~ **bilânço**, *ikt.* Birbirleriyle münasebetleri olan şirketlerin, aktif, pasif, gelir ve giderlerinin bir bilânçoda gösterilmesi. [*Ing.* Combined financial statement; *Fr.* Bilans réunis et situation financière].

~ **borç**, *huk.* Birden çok kimsenin hukukî işlem sonucu borç altına girmesi. [*Ing.* Joint liability, joint obligation].

~ **borçlu**, *ikt.* Bir borcun yerine getirilmesinde diğerleriyle birlikte sorumlu tutulan kimse. [*Ing.* Co-debtor, co-obligor, joint obliger; *Fr.* Codébiteur, coobligé].

~ **dâva**, *ikti.* Ortak dâva, şirket, dernek, sendika gibi tüzel kişilerin haklarının temini ve menfaatlerinin korunması için açtığı dâvalar.

~ **fail**, *huk.* ◘ **Fail.**

~ **hâkimiyet**, *ikt.* Ortak hâkimiyet, aynı arazi üzerinde iki devlet tarafından ortaklaşa kullanılan hâkimiyet. [*Ing.* Condominium, joint ownership; *Fr.* Condominium].

~ **harekât**, *ask.* Barışta ve savaşta kara, hava ve deniz kuvvetleri arasında kurulan ilişki, birlikte hareket ve iş birliği. [*Ing.* Combined operation].

~ **hava meydanı**, *hava.* Hem sivil, hem askerî maksatlarla kullanılan hava meydanı.

~ **hukuk**, *ikt.* Ortak hukuk, birkaç millet tarafından millî hukuku tamamlayıcı olarak uygulanan hukuk. [*Ing.* Common law].

~ **içtima**, *ikt.* Birleşik toplantı.

~ **iliyet**, *huk.* ◘ **Ortak iliyet.**

~ **kısım**, *hava.* İki mücavir harita paftasının birbirine eklenmesini sağlamak için bırakılmış, iki paftada da bulunan haritanın aynı kısımları.

~ **komutanlık**, *ask.* Emrinde çeşitli birlikler bulunan komutan.

~ **malik**, *huk.* ◘ **Malik.**

~ **maliyet**, *ikt.* Birkaç maddenin müştereken ifade edilen maliyetleri, pamuk ve pamuk yağı gibi. [*Ing.* Joint costs].

~ **mamul**, *ikt.* Bir maddeden birkaç madde üretimi. [*Ing.* Joint product].

~ **mülkiyet**, *huk.* Birden çok kimsenin bir şey üzerindeki mülkiyeti. [*Ing.* Co-ownership, joint tenancy; *Fr.* Copropriété, biens indivis].

☆ *Eşanl.* **ortak mülkiyet.**

~ **nehirler**, *coğr.* Birkaç devletin arazisinden geçen nehirler.

☆ *Eşanl.* **ortak nehirler, milletlerarası nehirler.**

~ **pazar**, *ikt.* Ortak pazar. [*Ing.* Common market; *Fr.* Marché commun].

~ **sigorta**, *huk.* ◘ **Sigorta.**

~ **talep**, *ikt.* Bir malın çeşitli ekonomi şubelerince istenmesi. [*Ing.* Composite demand].

~ **tapu kütüğü**, *ikt.* Aynı bölge içinde, aynı mal sahibine ait bulunan, gayrimenkuller, mal sahibinin talebi ile umumî bir numara altında müşterek sayfalara tescil olunur.

~ **teşebbüs**, *ikt.* Birlikte iş görme. [*Ing.* Joint adventure].

~ **vasiyetname**, *huk.* ◘ **Ortak vasiyetname.**

~ **yardımı**, *hava.* Milletlerarası Sivil Havacılık Anlaşmasının bölüm XV'i gereğince ICAO kanalıyle ve idaresinin kime ait olduğu belli olmayan sahalar, deniz veya istenilen kolaylıkları sağlayamayan devletlerin sahası üzerinde muntazam, emin ve iktisadî uluslararası hava servisinin sağlanması için yapılan teknik ve iktisadî yardım.

~ **ziyetlik**, *huk.* ◘ **Ziyetlik.**

müştereke, s. *esk.* Müşterek'in dişili.

müştereken, z. *esk.* § ❷ Ortaklaşa olarak, ortaklıklar. [*Ing.* In common; *Fr.* Ensemble, en commun]; § ❷ El birliğiyle, birlikte. [*Ing.* Jointly, cooperatively; *Fr.* Ensemble conjointement].

müşteri[1], i. *Osm.* < *Ar. şira'* > *İştira.* § ❶ Satın alan kimse, alıcı. [*Ing.* Customer, purchaser, buyer, client; *Fr.* Acheteur, acquéreur]; § ❷ Para karşılığında kendisine hizmet edilen veya işi yapılan kimse; § ❸ *arg.* Para vererek uygunsuz bir kadınla belirli bir süre beraber kalan erkek.

~ **avlamak**, *dey.* Hileyle müşteri çekmek. [*Ing.* To try to attract customers by artifice].

~ **çevresi (muhiti)**, *huk.* Bir ticarî işletmenin müşterilerinin tümünün meydana getirdiği topluluk.

~ **kızıştırmak**, *dey.* Alıcıları bir malı veya bir şeyi alması için teşvik etmek.

Müşteri, öz. i. *Osm.* < *Ar. astr.* ◘ **Erendiz.**

müşterik, s. *Osm.* < *Ar. şirket* > *iştirak. esk.* Bir işe ortak olan, katılan, ortak. [*Ing.* Who owns a thing in common with others, sharer].

müşterikîn, ç. i. *esk.* Ortaklar.

müşür, i. ◘ **Müşir.**

müşürlük, i. ◘ **Mareşallik.**

müta, i. *Osm.* < *Ar. meta. esk.* § ❶ Geçici kazanç, kâr. [*Ing.* Advantage, benefit]; § ❷ *huk esk.* Şiîlerde belirli bir para karşılığı yapılan geçici evlenme. [*Ing.* Kind of temporary marriage practiced among Şhi'i Muslims; *Fr.* Mariage provisoire, à terme désigné, permis aux chiites]. ☆ *Eşanl.* **müta nikâhı.**

mütaakıp, s. ◘ **Müteakip.**

mütaal, s. ◘ **Müteal.**

mütaallik, s. ◘ **Müteallik.**

mütabaat, i. *Osm.* < *Ar. teba. esk.* Birine bağlı olma, uyma, arkasından gitme. [*Ing.* Following, imitating]

mütabi, s. *Osm.* < *Ar. teba'teba'* > *mütaba'at. esk.* Uyan, tabi olan, bağlanan. [*Ing.* That follows, follower, following, succeeding].

mütabiîn, ç. i. *esk.* Uyanlar, tabi olanlar.

mütaj, i. *Fr. mutage.* Şıradaki alkol mayalanmasını durdurmak için yapılan işlem. [*Ing.* Mutage].

mütalâa, i. ç: **mütalâat.** *Osm.* < *Ar. tulû. esk.* § ❶ Bir yazıyı veya kitabı iyice anlayıncaya kadar okuma. [*Ing.* Reading, studying]; § ❷ Bir şey üzerinde etraflıca düşünme. [*Ing.* Study; *Fr.* Étude]; § ❸ Bir iş hakkında derin derin düşündükten sonra o konuda fikrini açıklama. [*Ing.* Observation, remark, opinion; *Fr.* Observation, examen].

~ **etmek**, § ❶ Okumak. [*Ing.* To read, study; *Fr.* Lire]; § ❷ Üzerinde düşünmek. [*Ing.* To observe; *Fr.* Observer, examiner].

mütalâat, ç. i. *esk.* **Mütalâa'nın** çoğulu.

mütalâa.hane, b. i. *esk.* Okuma salonu.

mütareke /mütāreke/, i. *Osm.* < *Ar. terk.* § ❶ *ask.* Savaşan iki tarafın arzusuyle çarpışmaya belirli bir süre için ara verilmesi, savaşın bırakılması. [*Ing.* Truce, armistice; *Fr.* Armistice; suspension d'hostilité]; ☆ *Eşanl.* **ateşkes**; § ❷ *tar.* (a) Mondros mütarekesine *(30 Ekim 1981)* verilen kısa ad. ◘ **Mondros mütarekesi**; (b) Mondros mütarekesinden Kurtuluş Savaşının başlamasına kadar geçen sürenin adı; ◉ ~ **den sonrakiler**, *ed.* Türk edebiyatında ilk eserlerini mütareke yıllarında veren ve Garipçiler'e kadar gelen edebiyat kuşağının adı; ◉ ~ **i hususiye**, *esk.* Özel, dar ölçüdeki ateşkes.

mütareke.name, b. i. Ateşkes için tarafların birlikte imzaladıkları antlaşma.

mütarik /mütārik/, s. *Osm.* < *Ar. terk* > *mütāreke. esk.* § ❷ Bir şeyi karşılıklı olarak terk eden, bırakan [*Ing.* Who leaves, abandons by mutual action]; § ❷ Belirli bir süre savaşmamak üzere anlaşmaya vararak silâhı bırakan, ateş kesen. [*Ing.* Who abandons warfare by a truce with another, trucemaker].

mütarotasyon, i. *Fr. mutarotation. kim.* Polarılmış ışık üzerinde etkin olan bir madde çözeltisinin çevirme gücünde zamanla meydana gelen değişiklik. *(Glikoz, klasik bir mütarotasyon örneği verir).* [*Ing.* Mutarotation].

mütasyon, i. *Fr. mutation. biy.* ◘ **Değişinim**; ◉ **gen** ~ **u**, *bly.* ◘ **Gen**[2].

mütasyonizm, i. *Fr. mutationnisme. biy.* ve *fels.* Canlı varlıklardaki kalıtım olayında atlama şeklinde değişmeler olabileceğini ileri süren bir kuram. [*Ing.* Mutationism]. ☆ *Eşanl.* **değişimcilik.**

mütatör.-rü, i. *Fr. mutateur. elek.* Doğrutulmuş gerilimin sürekli olarak ayarlanmasını sağlayan ve ark tepmesi ihtimalini azaltarak işletme emniyetini arttıran kumanda ızgaralarıyle donatılmış, civa buharlı redresör. *(Mütatörler, elektrikli cer şebekelerini besleyen ara istasyonların en önemli elemanlarıdır).*

müteabbid, s. *Osm.* < *Ar. 'abd* **ve** *'ibâdet* > > *ta'abbüd. esk.* Tanrı'ya kulluk eden ve

ibadette bulunan, tapınan. [*ing.* Devout, constant in divine worship, worshipper].

müteabbidane, z. *esk.* Kulluk ve ibadet edercesine, tapınırcasına. [*Ing.* Devoutly].

müteabbis, s. *Osm.* < *Ar. 'abūs* > *ta'abbūs. esk.* Surat asan, yüzünü ekşiten, asık yüzlü. [*Ing.* Frowning, morose, austere].

müteabbisane, z. *esk.* Surat asana yaraşır biçimde. [*Ing.* Frowningly].

müteaccil, s. *Osm.* < *Ar. 'acele* > *ta'accül. esk.* Aceleci, sabırsız ve telâşlı hareket eden. [*Ing.* Who makes haste, hasty].

müteaccilin, ç. i. *esk.* Aceleciler.

müteaccin, s. *Osm.* < *Ar. 'acn* > *ta'accün. esk.* Hamurlaşan, hamur şekline gelen. [*Ing.* That becomes like dough].

müteaccibe, s. *esk.* **Müteaccib**'in dişili.

müteaccibane, z. *esk.* Şaşırmış gibi, hayretle, şaşkın şaşkın.

müteaccip,-bi, s. *Osm.* < *Ar. 'aceb* > *ta.-accüb* > *müte'accib. esk.* Beklenmedik, umulmadık bir durum karşısında düşünce karışıklığı geçiren, şaşıran, hayret eden.

müteaddi, s. *Osm.* < *Ar. 'adāvet* > *te'addi. esk.* § ❶ Başkalarının hakkına tecavüz eden, saldıran, sataşan. [*Ing.* Aggressive; *Fr.* Aggressif,-ive]; § ❷ *dilb.* Geçişli fiil. [*Ing.* Transitive; *Fr.* Transitif]; ◘ **Geçişli;** § ❸ i. *müz.* Zamanımıza kadar hiç bir örneği kalmamış bulunan, en az altı yüzyıllık bileşik bir makam.

müteaddide, s. *esk.* **Müteaddid**'in dişili.

müteaddit, s. *Osm.* < *Ar. 'aded* > *ta'addüd* > *müte'addid.* Çok, birçok, çeşitli. [*Ing.* Numerous, many, several; *Fr.* Nombreux, -euse, plusieurs].

— **sigorta,** *huk.* ◘ **Sigorta.**

müteaddiye, z. *esk.* **Müteaddi**'nin dişili.

müteadi /müte'ādi/, s. *esk.* Başkasının hakkına saldırıda bulunan, düşmanlık eden. [*Ing.* Mutually hostile and aggressive].

müteaffif, s. *Osm.* < *Ar. 'iffet* > *ta'affüf. esk.* Günah ve haramdan sakınan, iffetli, namuslu. [*Ing.* Who abstains from sin, chaste, uncorruptible].

müteaffin, s. *Osm.* < *Ar. 'ufūnet* > *ta'affün. esk.* Bozulup çürüyerek fena kokan; pis kokulu, çürük. [*Ing.* Rotten and fetid, putrid, stinking; *Fr.* Putrescent, fétide, gâté].

müteahhid, i. ve s. ◘ **Müteahhit.**

müteahhir, s. *Osm.* < *Ar. ehar* > *te'ahhur. esk.* Sonradan gelen, geciken, sonraki. [*Ing.* Subsequent, latest, last; *Fr.* Plus tard, dans l'avenir].

müteahhire, s. *esk.* **Müteahhir**'in dişili.

müteahhit,-di, i. *Osm.* < *Ar. 'ahd* > *ta'ahhüd* > *müte'ahhid.* § ❶ Genel olarak bir kimse veya bir müessese için mal veya erzak teminini, yol, bina, v.b. yapımını üstüne alan kimse. [*Ing.* Contractor, surveyor; *Fr.* Fournisseur, contractant]; § ❶ s. *esk.* Bir işi söz veya yazıyle üstüne alan, anlaşan; § ❷ *huk.* ◘ **İstisna sözleşmesi.**

müteahhitlik,-ği, i. Müteahhidin yaptığı iş.

müteakıbe, s. *esk.* **Müteakıb**'ın dişili.

müteakıben /müteākı:ben/, z. *Osm.* < *Ar.* Sonra, arkadan ardı sıra, ardınca, arkasından. [*Ing.* Subsequently, successively; *Fr.* Immédiatement après; en suivant; à la suite].

müteakıd /müte'ākıd/, s. *Osm.* < *Ar. 'akd* > *te'ākud. esk.* Anlaşmaya çalışan iki kişiden her biri için kullanılır.

müteakıp /müteākıp/, s. *Osm.* < *Ar. akab* > *teākub* > *müteākıb. esk.* § ❶ Arkadan gelen, ardı sıra gelen. [*Ing.* Following on each other's heels, successiva, subsequent upon; *Fr.* Immédiat, successif]; § ❷ e. -den sonra: *Dersi müteakıp.*

müteakkid, s. *Osm.* < *Ar. 'akd* > *ta'akkud. esk.* § ❶ Düğümlenmiş, bağlanmış. [*ing.* Fastened together, tied, knotted]; § ❷ Dondurulan, donmuş. [*Ing.* Congealed, concreted].

müteakkil, s. *Osm.* < *Ar. akıl,* > *ta'akkul. esk.* Bir şeyi biraz düşünerek anlayan. [*Ing.* Who conceives in the mind, comprehends, intelligent, wise].

müteakkilane, z. *esk.* Biraz düşünerek, anlayana yaraşır şekilde. [*Ing.* Intelligently, wisely].

müteal, mütaal, s. *Osm.* < *Ar. 'ulüvv.* > *ta'liye. esk.* § ❶ Ulu. [*Ing.* Supreme, high *(God)*]; § ❷ *fels. esk.* ◘ **Deney üstü.**

müteali /müte,āli/, s. *Osm.* < *Ar. 'ulüvv* > *te'āli. esk.* § ❶ Yükseğe çıkan, yükselen. [*Ing.* High, lofty, exalted]; § ❷ Üstün, yüce; § ❸ *fels. esk.* ◘ **Deneyüstü.**

mütealim /müte'ālim/, s. *Osm.* < *Ar. 'ilm* > *te'ālüm. esk.* Herkes tarafından bilinen. [*Ing.* Known to each other, known of all].

mütealli, s. *Osm.* < *Ar. 'ulüvv* > *te'ālli.* § ❶ *esk.* Yüksek olan. [*Ing.* High, exalted]; § ❷ Yükselen. [*Ing.* Mounting, ascending].

müteallik, s. *Osm.* < *Ar. 'alaka* > *ta'alluk.* § ❶ Bağlı, asılı. [*Ing.* Dependent upon, connected with; *Fr.* Dépendant]; § ❷ Ilgisi ve bağı olan, ait, dair. [*Ing.* Related, concerning; *Fr.* Relatif; concernant]; § ❸ *gram. esk.* Bir fiilin anlamını açıklayan *(isim veya kelime grupu).* [*Ing.* Dependent *(of a verb)*].

müteallika, s. *esk.* **Müteallik**'in dişili.

müteallikat /müte'allikāt/, ç. i. *Osm.* < *Ar. müte'allik. esk.* § ❶ Yakınlar, akrabalar. [*Ing.* Children, family, relatives]; § ❷ *gram. esk.* Bir cümlenin anlamını bütünleyen ve açıklayan kelimeler. [*Ing.* Dependencies].

müteallil, s. *Osm.* < *Ar. 'illet* > *te'allül. esk.* Türlü bahaneler öne sürerek herhangi bir işin yapılmasını geciktiren, vaktini özür ve bahane yaratmakla geçiren. [*Ing.* Who amuses himself to pass the time, who delays action, who makes a pretext].

müteallim, s. ve i. *Osm.* < *Ar. 'ilm* > *ta'allüm. esk.* Okuyup öğrenen, bilgi edinen, ders alan; öğrenci. [*Ing.* Who studies, taught, instructed, learner, student, scholar, learned].

müteallimane, z. *esk.* Ilim öğrenenlere yaraşır şekilde. [*Ing.* In a scholarly manner].

müteammid, s. *Osm.* < *Ar. 'amd* > *ta'ammūd. esk.* Bir işi önceden tasarlayarak yapan, niyet edip bilerek iş gören. [*Ing.* Who acts intentionally, deliberately; *Fr.* Qui agit de propos délibéré, volontaire].

müteammidane, z. *esk.* Bilerek yapana yaraşır şekilde. [*Ing.* Intentionally].

müteammik, s. *Osm.* < *Ar. 'umk* > *ta'ammük. esk.* Derinlikleri araştıran; bir şeyin derinliğine inen. [*Ing.* That probes into the depths, entering deeply into a matter].

müteammim, s. *Osm.* < *Ar. umūm* > *taammüm. esk.* Yaygın, genelleşmiş. [*Ing.* General, in common use, current].

müteammime, s. *esk.* **Müteammim**'in dişili.

müteannid, s. *Osm.* < *Ar. 'inad* > *ta'annüd. esk.* Sözünden ve fikrinden dönmeyen, inat eden, direnen. [*Ing.* Obstinate, stubborn].

müteannidane, z. *esk.* Inat edercesine, direnircesine. [*Ing.* Stubbornly].

müteannit, s. *Osm.* < *Ar. 'anit* > *ta'annüt. esk.* Herkesin yanlışını çıkarma huyunda olan, yanlış arayan. [*Ing.* Who finds fault, who seeks the humiliation of another].

müteariz /müte'āriz/, s. *Osm.* < *Ar. 'araz ta'arüf. esk.* Herkesin bildiği, ünlü. [*Ing.* Opposed to each other, contrary, conflicting, contradictory].

mütearif /müte'ārif/, s. *Osm.* < *Ar. 'örf* > *ta'arüf. esk.* § ❶ Herkesin bildiği, ünlü. .[*Ing.* Well-known; *Fr.* Connu, illustre].

mütearife /müte'ārife/, i. *Osm.* < *Ar. müte'ārif. esk.* ve *mat.* ◘ **Aksiyom.**

mütearriz, s. *Osm.* < *Ar. 'arz* > *ta'arruz. esk.* § ❶ Hücum eden, saldıran. [*Ing.* attacking, aggressive, aggressor; *Fr.* Agresseur, offensif]; § ❷ Başkasının hakkına tecavüz eden.

mütearrib, s. *Osm.* < *Ar. 'arab*> *ta'arrub. esk.* § ❶ Araplaşmış. [*Ing.* Who becomes an Arab]; § ❷ Göçebe yaşayışını benimsemiş *(kimse).* [*Ing.* Who adopts the life of a nomad Arab].

mütearribe, s. esk. **Mütearrib**'in dişili.

mütearrif, s. *Osm.* < *Ar. 'irfān* > *ta'arrüf. esk.* Araştırarak bir şeyi öğrenmiş olan, bilen. [*Ing.* Who seeks to know, known].

müteariis, s. *Osm.* < *Ar. 'arūs* > *ta'arrüs. esk.* Sevgisini karısına bildiren. [*Ing.* Fond of his wife].

müteassıp, s. ve i. ◘ **Mütaassıp.**

müteassir, s. *Osm.* < *Ar. 'usr* > *ta'assür. esk.* Sıkıntılı, güç, zor. [*Ing.* Difficult, hard; *Fr.* Difficile, pénible].

müteassire, z. *esk.* **Müteassir**'in dişili.

müteaşşik, s. *Osm.* < *Ar. 'aşk* > *ta'aşşuk. esk.* Çılgın gibi seven, delice âşık olan. [*Ing.* In love, who feigns to be in love].

müteati /müte'āti/, s. *Osm.* < *Ar. 'atā* > *te'āti esk.* Bir şeyi karşılıklı alıp veren. [*Ing.* Who exchange things with each other].

müteattır, s. *Osm.* < *Ar. 'ıtr* > *ta'attur. esk.* Güzel koku ile kokulanan, güzel kokulu. [*ing.* Perfumed, highly scented].

müteattıra, s. *esk.* **Müteattır**'ın dişili.

müteavin /müte'āvin/, s. *Osm.* < *Ar. 'avn* > *te'avun. esk.* Karşılıklı yardımlaşan, birbirine yardım eden. [*Ing.* Helping each other].

müteavvic, s. *Osm.* < *Ar. 'ivec, çarpıklık* > *ta'avvüc. esk.* Eğri ve çarpık olan, eğrilmiş. [*Ing.* Bent, crooked, curved].

müteavviz, s. *Osm.* < *Ar. 'ivāz,* sığınma > *ta'avvüz. esk.* «*Euzü*» diye başlayan bir duayı söyleyen Sığınan. [*ing.* Who seeks shelter, who takes refuge].

müteayyin, s. *Osm.* < *Ar. 'ayn* > *ta'ayyün. esk.* § ❶ Apaçık belli olan, meydanda olan. [*Ing.* Manifest, visible, determined, fixed; *Fr.* Déterminé, désigné, fixé]; § ❷ Eşraftan olan, ileri gelen. [*Ing.* Distinguished, conspicuous; *Fr.* Distingué, notable].

müteayyine, s. *esk.* **Müteayyin**'in dişili.

müteayyiş, s. *Osm.* < *Ar. 'ayş* > *ta'ayyüş. esk.* Geçinen, beslenen. [*Ing.* Who manages to sustain himself, supported by his own industry].

müteazzi, s. *Osm.* < *Ar. 'uzv* > *ta'azzi. esk.* § ❶ Organlaşmış; § ❷ Organize edilmiş, düzenli. [*Ing.* Having organs, organic, organized].

müteazzım, s. ◘ **mütaazzım.**

müteazzil, s. *Osm.* < *Ar. 'azl* > *ta'azzül. esk.* § ❶ Işinden çıkarılmış, azledilmiş. [*Ing.* Removed from office]; § ❷ Emekli. [*Ing.* Retired].

müteazzir, s. *Osm.* < *Osm.* < *Ar. özr* > *ta'azzür. esk.* § ❶ Özrü olan, özürlü, mazur. [*Ing.* Who effers an excuse, deserving pardon]; § ❷ Yapılması kolay olmayan, imkânsız, zor, güç. [*Ing.* Difficult, impossible].

müteazzire, s. *esk.* **Müteazzir**'in dişili.

müteazziye, s. *esk.* **Müteazzi**'nin dişili.

müteazziz, s. *Osm.* < *Ar. 'izzet* > *ta'azzüz. esk.* § ❷ Onur ve saygınlık kazanan, izzetli, yüce. [*Ing.* Highly esteemed, excellent, powerful]; § ❷ Vekarlı, yüksek. [*Ing.* Haughty, self-exalting].

mütebadil /mütebādil/, s. *Osm.* < *Ar. bedel* > *tebādül. esk.* § ❶ Birbirinin yerine geçen. [*Ing.* Taking each other's place]; § ❷ Sırayla değişen. [*ing.* Interchangeable, alternate].

mütebadile, s. *esk.* **Mütebadil**'in dişili.

mütebadir /mütebādir/, s. *Osm.* < *Ar. büdür* > *tebadür. esk.* § ❶ Birdenbire ortaya çıkan. [*Ing.* Which immediately comes to mind]; § ❷ Birinci olmak için didinen, çırpınan. [*Ing.* Who exerts himself striving to be first].

mütebaggız, s. *Osm.* < *Ar. bugz* > *tebagguz. esk.* Nefret eden, kin duyan. [*Ing.* Who manifest's hatred, hating, hateful].

mütebahhir, s. *Osm.* < *Ar. bahr* > *tebahhur. esk.* § ❶ Geniş bilgili, çok okumuş. [*Ing.* Very learned, widely read; *Fr.* Qui a approfondi les sciences, érudit]; §

❷ Deniz kadar geniş ve çok olan. [*ing.* Vast as the sea, vastly rich].

mütebahi /mütebâhi/, s. *Osm.* < *Ar. behā* > *tebāhi. esk.* Övünen. [*ing.* Vying in glory].

mütebahiyane, z. *esk.* Övünene yaraşır şekilde. [*Ing.* Suited to a proud person].

mütebahtır, s. *Osm.* < *Ar. tebahtur. esk.* Gururlanarak, çalımla yürüyen. [*ing.* Swaggering].

mütebahtırane, z. *esk.* Gururla yürüyene yaraşır şekilde.

mütebaide, s. *esk.* **Mütebaid**'in dişili.

mütebait, s. *Osm.* < *Ar. bu'd* > *tebā'üd* > *mütebā'id. esk.* § ❶ Gittikçe birbirinden uzaklaşan, uzakta olan, ırak. [*ing.* Who goes far away, remote, distant, estranged; *Fr.* Eloigné, l'un de l'autre]; § ❷ *fiz.* ve *mat.* ◘ Iraksak.

~ **olmak,** Uzakta bulunmak.

mütebaki /mütebâki/, s. *Osm.* < *Ar. bekā* > *tebāki.* § ❶ Baki kalan, kalıcı. [*Ing.* Remaining, outstanding, remainder; *Fr.* Qui reste, restant, reste]; § ❷ Artan, fazla. [*ing.* Balance, surplus].

mütebakiye, s. *esk.* **Mütebaki**'nin dişili.

mütebariz /mütebâriz/, s. *Osm.* < *Ar. bürüz* > *tebārüz. esk.* § ❶ Savaşmak üzere ortaya çıkan; § ❷ Açıkça belli olan, görünen, belirgin. [*Ing.* Prominent, outstanding].

mütebasbıs, mütabasbıs, s. *Osm.* < *Ar. başbaşa* > *tebasbus. esk.* Yaltaklanan, yaltakçı, dalkavuk. [*Ing.* Fawning, cringing, toadying, flattering, flatterer; *Fr.* Qui avec bassesse, vil flatteur].

mütebasbısane, mütabasbısane, z. *esk.* Yaltaklanana yaraşır şekilde. [*Ing.* Flatteringly, fawninly; *Fr.* Qui se fait avec de basse flatteries].

mütebassır, s. *Osm.* < *Ar. basar* > *Tebassur. esk.* Iyice düşünerek hareket eden, ileriyi gören, dikkatli, düşünceli. [*Ing.* Who looks, examines attentively, considerate, prudent].

mütebassırane, z. *esk.* Düşünceli hareket edene yaraşır şekilde. [*ing.* Prudently].

mütebayin /mütebâyin/, s. *Osm.* < *Ar. beyn* > *tebāyün. esk.* § ❶ Birbirine karşıt olan, uyuşmaz. [*Ing.* Distinct, different, contrasting]; § ❷ *mat. esk. (Rakam hk.)* Ortak bölenleri olmayan. [*Ing.* Incommensurable].

mütebayine, s. *esk.* **Mütebayin**'in dişili.

mütebeddi, s. *Osm.* < *Ar. bid'* ve *bid'at* > *tebeddüt. esk.* Ehli Sünnet'ten dönen, yenilik çıkaran. [*Ing.* Innovating, innovator].

mütebeddil, s. *Osm.* < *Ar. bedel* > *tebeddül. esk.* § ❶ Başka bir şekle giren, değişen, kararsız. [*Ing.* Changed, self-altered; *Fr.* Chargé, altéré]; § ❷ Kararsız.

mütebehhic, s. *Osm.* < *Ar. behçet* > *tebehhüc. esk.* Sevinçli olan, keyifli, şen.

mütebellir, s. *Osm.* < *Ar. billür* > *tebellür. esk.* § ❶ Billûr şeklinde donmuş, billûrlaşmış. [*Ing.* Crystallized; *Fr.* Cristalliseé]; § ❷ *mec.* Belirgin hale gelmiş, belirmiş. [*Ing.* Very evident, as clear as crystal].

mütebenna ve **mütebenni,** s. *Osm.* < *Ar. bent* > *tebenni. huk.* ◘ **Tebenni.**

müteberri[1], s. *Osm.* < *Ar. berā'* ve *ber'aet* > *teberri. esk.* § ❶ Kurtulmuş, ihtiyacı olmayan. [*Ing.* Free, clear, innocent]; § ❷ Her şeyden el etek çeken, yüz çeviren; § ❸ *din.* Şiî ve alevîlerde hulefa-yı raşidini sevmeyen. *(Zira Bektaşiliğin esası tevellâ gibi teberra'dır).*

müteberri[2], s. *Osm.* < *Ar. büru'* > *teberrü. esk.* Kendisinin olan bir şeyi başkasına ihsan olarak veren, bağışlayan.

müteberrid, s. *Osm.* < *Ar. bürüdet* > *teberrüd. esk.* § ❶ Soğuyan, donan. [*ing.* That is cooled]; § ❷ Üşüyen. [*Ing.* Who cools himself].

mütebessim, s. *Osm.* < *Ar. besm,* gülümseme > *tebessüm.* Gülümseyen, güleç. [*ing.* Smiling; *Fr.* Souriant].

mütebessimane, z. *esk.* Gülümsercesine. [*Ing.* Smilingly; *Fr.* En souriant, d'un air souriant].

mütebevvil, s. *Osm.* < *Ar. bevl* > *tebevvül. esk.* İşeyen. [*Ing.* That urinates].

mütebeyyin, s. *Osm.* < *Ar. beyān* > *tebeyyün. esk.* Ortaya çıkmış, açıklığa kavuşmuş, belli. [*Ing.* Manifest, evident, conspicuous, clear; *Fr.* Démontré, prouvé, clair].

mütecadil /mütecâdil/, s. *Osm.* < *Ar. cedel* > *tecādül. esk.* Çekişen, savaşan, uğraşan. [*ing.* Mutually contentious].

mütecahil /mütecâhil/, s. *Osm.* < *Ar. cehl* > *tecāhül. esk.* Bilmez görünen, bilmezlikten gelen. [*ing.* Who pretends ignorance].

mütecahilane, z. *esk.* Bilmez görünene yaraşır şekilde. [*ing.* With feigned ignorance].

mütecanis /mütecânis/, s. *Osm.* < *Ar. cins* > *tecānüs. esk.* § ❶ Aynı cinsten, tek türden olan. [*Ing.* Of the same kind, alike, homogenous; *Fr.* Homogène]. ☆ *Eşanl.* **türdeş, cinsteş;** § ❷ *gram. esk.* ◘ **Eşseslî;** § ❸ *mant. esk.* Bir cinsten olan ve daha çok tanımlamada kullanılan kavramlar için söylenir; § ❹ *mat. esk.* ◘ **Homojen.**

mütecanise, s. *esk.* **Mütecanis**'in dişili.

mütecasir /mütecâsir/, s. *esk.* § ❶ Yiğitlik, cesaret gösteren. [*Ing.* Daring, presuming; *Fr.* Hardi]; ❷ Bir şey yapmaya kalkışan, yeltenen. [*ing.* Audacious, presumptuous; *Fr.* Qui a osé, audacieux, qui s'est rendu coupable].

mütecasirane, z. *esk.* Cesaret gösterircesine. [*ing.* Audaciously].

mütecasire, s. *esk.* **Mütecasir**'in dişili.

mütecasirîn, ç. i. *esk.* Cesaret gösterenler.

mütecavir /mütecâvir/, s. *Osm.* < *Ar. civār* > *tecāvür. esk.* Aynı çevrede bulunan, komşu. [*ing.* Neighboring, adjacent, nigh, near by; *Fr.* Avoisinant].

mütecavire, s. *esk.* **Mütecavir**'in dişili.

mütecaviz /mütecâviz/, s. ç: **mütecavizîn.** *Osm.* < *Ar. cevāz* > *tecāvüz.* § ❶ Tecavüz eden, saldıran, saldırgan. [*ing.* Transgressing, agressive; *Fr.* Agressif,-ive]; § ❷ -den fazla, -i geçen: *Iki ayı mütecaviz bir zamandan beri.* [*Ing.* That exceeds, exceeding; *Fr.* Qui dépasse, outtrepasse, plus de]; § ❸ Geçen, aşan. [*ing.* Exorbitant, presumptuous]; § ❶ s. ve i. Sarkıntılık eden, birinin ırz ve namusuna tecavüz eden *(kimse): Mütecavizler yakalandı.* [*ing.* Invader, aggressor, trespasser, assaillant; *Fr.* Transgresseur, envahisseur, agresseur].

mütecavizane, z. *esk.* Mütecaviz, saldırgan biçimde. [*Ing.* Aggressively; presumptuously; *Fr.* Agressivement].

mütecavizîn, ç. i. *esk.* **Mütecaviz**'in çoğulu.

mütecazib /mütecâzib/, s. *Osm.* < *Ar. cezb* > *tecāzüb. esk.* Birbirini çeken, cezbeden. [*ing.* Mutually attracting, pulling or contending].

mütecebbir, s. *Osm.* < *Ar. cebr* > *tecebbür. esk.* § ❶ Zor kullanarak iş gören, zorba; § ❷ Kibirli. [*Ing.* Overbearing, insolent, haughty].

mütecebbirane, z. *esk.* Zorbaya yaraşır şekilde. [*Ing.* Haughtily, insolently].

mütecebbire, s. *esk.* **Mütecebbir**'in dişili.

müteceddid, s. *Osm.* < *Ar. cedd* > *tecedüd esk.* § ❶ Yenilenen, yenileşen. [*ing.* Renewed, renovated]; § ❷ Yeni; § ❸ Modanın son yeniliklerini takip eden.

müteceddidane, z. *esk.* § ❶ Yenilikçi, ilerici, yenilik taraftarına yakışacak biçimde; § ❷ Yenileşmiş biçimde. [*ing.* In a renewed fashion].

mütecehhiz, s. *Osm.* < *Ar. cihāz* > *tecehhüz. esk.* Donanmış, teçhizatlı. [*Ing.* Equipped, fitted out].

mütecelli, s. *Osm.* < *Ar. culā* > *tecelli. esk.* § ❶ Meydana çıkan, görünen, apaçık. [*ing.* Visible, manifest, becoming manifest; *Fr.* Clair, évident]; § ❷ Parıldayan, parlak.

mütecellid, s. *Osm.* < *Ar. celādet* > *tecelli. esk.* Kahramanlık gösteren, yiğit. [*Ing.* Courageous, daring, challenging].

mütecellidane, z. *esk.* Kahramanlıkla, korkmadan, direnircesine. [*Ing.* Daringly].

mütecemmi, s. *Osm.* < *cem'* > *tacemmü. esk.* Bir araya gelmiş olan, birikmiş, yığılmış, toplanmış. [*Ing.* Collected together, assembled, congregated; *Fr.* Réuni, rassemblé].

mütecemmil, s. *Osm.* < *Ar. cemāl* > *tecemmül. esk.* Süslenmiş, bezenmiş. [*ing.* Embellished, beautiful].

mütecennin, s. *Osm.* < *Ar. cünün* > *tecennün. esk.* Çıldırmış, delirmiş. [*ing.* Mad, insane; *Fr.* Aliéné, atteint d'aliiénation].

mütecennînane, z. *esk.* Çılgın gibi, delirmişçesine. [*Ing.* Madly, insanely].

mütecerri, s. *Osm.* < *Ar. cür'a* > *tecerrü. esk.* Bir sıvıyı yudumlayan.

mütecerrid, s. *Osm.* < *Ar. cered* > *tecerrüd. esk.* § ❶ Soyunan, çıplak kalan. [*ing.* Stripped, unclothed, naked]; § ❷ Tek başına, yalnız kalan. [*Ing.* Who separates himself, incorporeal, immaterial]; § ❸ Bekâr. [*Ing.* Unmarried, single]; § ❹ *mec.* Uzak, âri; § ❺ *tasav.* Dünyadan elini eteğini çeken.

mütecessid, s. *Osm.* < *Ar. cesed* > *tecessüd. esk.* Çisim haline gelen, vücut bulan, gövdelenen. [*Ing.* Which assumes a body, embodied, incarnate, corporeal].

mütecessim, s. *Osm.*< *Ar. cism* > *tecessüm. esk.* Gözle görülür hale gelen, cisimlenen. [*ing.* Which becomes like a solid body, corporeal personified].

mütecessis, s. *Osm.* < *Ar. cess* > *tecessüs. esk.* § ❶ Gizli şeyleri araştıran, öğrenmeye çalışan. [*ing.* Inquisitive, prying, curious; *Fr.* Qui fait des recherches, qui épie, qui fait l'espion]; § ❷ Meraklı, bir konuda merak duyan.

mütecessisane, z. *esk.* Tecessüsle araştırır gibi. [*Ing.* Inquisitively, couriously; *Fr.* D'un air fureteur, en espionnant].

mütecezzi, s. *Osm.* < *Ar. cüz'* > *tecezzi. esk.* § ❶ Parça parça olan, parçalara ayrılabilen. [*ing.* Which becomes divided into parts, divisible into parts, divided; *Fr.* Divisible]; § ❷ *coğr.* ve *jeol. esk.* Ufalanmış.

mütedafi, s. *Osm.* < *Ar. def'* > *tedāfü. esk.* § ❶ Itişip kakışan. [*Ing.* Employed in pushing and thrusting each other, repulsin *(in battle)*]; § ❷ Düşmanı püskürten.

mütedafian, z. esk. § ❶ Savaşarak, uğraşarak; § ❷ Düşmanı kovarak. [*ing.* In a repulsing manner].

mütedafiane, z. *esk.* Düşmanı kovar gibi itişip kakışarak. [*ing.* Repulsingly].

mütedahil /mütedâhil/, s. *Osm.* < *Ar. dühül. esk.* § ❶ Birbirine geçmiş, birbirine girmiş. [*ing.* Confusedly intermixed, entering each other, overlapping; *Fr.* Qui entre l'un dans l'autre]; § ❷ *(maaş hk.)* Henüz ödenmemiş, birikmiş. [*ing.* In arrears *(of payments etc.)*]; *Fr.* Arriéré (appointement)]; § ❸ *fels. esk.* Altık; § ❹ *mat. esk.* Mütenasip.

mütedair, s. *Osm.* < *Ar. devr. esk.* Dair, ilgili, ait. Ilişik, bir şey üzerine olan: *Sanata mütedair bir konuşma.* [*Ing.* Concerning, relative; *Fr.* Relatif, concernant].

mütedarik /mütedârik/, s. *Osm.* < *Ar. derk* > *tedārik. esk.* § ❶ Tedarik eden, tamamlayan. [*Ing.* Who prepares, supplies]; § ❷ Ulaşan, yetişen. [*Ing.* That catches up with and overtakes]; § ❸ i. *ed. esk.* Arap aruzu bahirlerinden biri. *(Dört vezinlidir, bir beyitte iki kere olmak üzere fâilün fâilün fâilün fâilün ve feilün feilün feilün feilün veya fa'lün fa'lün fa'lün ve feilün, feilün, feilün gibi iki dörtlü ve iki üçlü kalıbı vardır. Türk ve Iran şiirinde çok az kullanıldı).*

mütedavi, s. *Osm.* < *Ar. deva* > *tedavi. esk.* Kendi kendini tedavi eden, kendine deva bulan. [*Ing.* Who takes a medicine, who uses a remedy, who doctors himself].

mütedavil /mütedâvil/, s. *Osm.* < *Ar. devl* > *tedāvi. esk.* (a) *(Para hk.)* Kullanılan,

tedavülde bulunan, geçer; (b) *(Sermaye hk.)* Dönen, döner. [*ing.* Current, in common use; *Fr.* Qui est en usage, en circulation, dans la circulation, courant].
~ **kıymet,** *ikt.* Kısa bir zamanda kolaylıkla paraya çevrilebilecek kıymet. [*ing.* Current asset].
~ **sermaye,** *ikt.* İlkel madde ve malzeme satın almak, ücretleri tesviye etmek için kullanılan ve bu maksatla bütçelere konulan para veya ödenek. [*ing.* Floating capital; *Fr.* Capital d'exploitation, fonds de roulement].

mütedavile, s. *esk.* **Mütedavil'in** dişili.

mütedebbir, s. *Osm.* < *Ar. dübür* > *tedebbür. esk.* Tedbirli hareket eden, ileriyi gören. [*ing.* Who deliberates prudently].

mütedebbirane, z. *esk.* Tedbirli bir şekilde, tedbirlice. [*ing.* Prudently].

mütedeffin, s. *Osm.* < *Ar. defn* > *tedeffün. esk.* Defnolunan, gömülen. [*ing.* Buried, hidden, concealed].

mütedenni, s. *Osm.* < *Ar. dena'et* > *tedenni.* § ❶ Gerileyen, geri geri giden. [*ing.* Retrograde; *Fr.* Rétrogradant]; § ❷ Bozulan, bayağılaşan. [*ing.* Decadent, degenerate; *Fr.* Reculant, en baisse, en cadence].

mütederric, s. *Osm.* < *Ar. derece* > *tederrüc. esk.* Derece derece olan, basamaklı.

mütederrice, s. *esk.* **Mütederric'in** dişili.

mütederris, s. *Osm.* < *Ar. ders* > *tederrüs. esk.* Bir öğretmenden ders gören. [*ing.* Studying, taking, lessons from a teacher].

mütedeyyin, s. *Osm.* < *Ar. din* > *tedeyyün. esk.* § ❶ Dinine bağlı, dindar. [*ing.* Religious, pious; *Fr.* Pieux, religieux]; § ❷ Belli bir dini kabul etmiş.

müteeddi, s. *Osm.* < *Ar. eda* > *te'eddi. esk.* Ödeyen. [*ing.* Payer].

müteeddib, s. *Osm.* < *Ar. edeb* > *te'eddüb. esk.* § ❶ Utanç duyan, utanan. [*ing.* Polite]; § ❷ Edep öğrenen, terbiye olan. [*ing.* Wellbred, well-behaved, well-instructed, learned].

müteeddibane, z. *esk.* Utanç duyana yaraşan bir davranışla. [*ing.* Politely].

müteehhil, s. *Osm.* < *Ar. ehl* > *te'ehhül. esk.* Evli, evlenmiş. [*ing.* Married].

müteekkid, s. *Osm.* < *Ar. ekd* > *te'ekküd. esk.* Tekrarlanan, tekrarlanarak sağlamlaşan. [*ing.* Which becomes confirmed by repetition or addition, confirmed, strengthened].

müteellif, s. *Osm.* < *Ar. ülfet* > *te'ellüf. esk.* Alışmış, alışkın, ülfeti olan. [*ing.* That is familiar with, accustomed to, associated, familiar, intimate].

müteellim, s. *Osm.* < *Ar. elem* > *te'ellüm. esk.* Elemli, kederli, acı duyan. [*ing.* Afflicted, pained, suffering; *Fr.* Affligé, attristé].

müteellimane, z. *esk.* Üzgün bir şekilde, acı duyarak. [*ing.* Sadly].

müteemmil, s. *Osm.* < *Ar. emel* > *te'emmül. esk.* Dikkatle, derin düşünen. [*ing.* Who contemplates, reflects, reflecting, contemplative, meditative; *Fr.* Penseur].

müteemmilane, z. *esk.* Derin derin düşünürcesine. [*ing.* Contemplatively, reflectingly].

müteenni, s. *Osm.* < *Ar. eny* > *te'enni. esk.* Ağır davranan, düşünerek hareket eden. [*ing.* Slow and cautious in action, who takes time to reflect, circumspect; *Fr.* Lent, qui agit lentement]

müteenniyane, z. *esk.* Ağır davranan, çekinen bir kimseye yakışır şekilde. [*ing.* Cautiously; *Fr.* Avec lenteur].

müteessif, s. *Osm.* < *Ar. esef* > *te'essüf. esk.* Esef duyan, kederlenen, üzülen. [*ing.* Grieved, sorry, regretful; *Fr.* Affligé, attristé].
~ **olmak,** Üzülmek. [*ing.* To regret; *Fr.* Regretter].

müteessifane, z. *esk.* Üzüntülü bir şekilde. [*ing.* Sorrowful, regretful (word, act, *etc, regretfully)*].

müteessir, s. *Osm.* < *Ar. eser* > *teessür.* § ❶ Üzülmüş, üzüntülü, kederli. [*ing.* Hurt, touched, grieved, afflicted, sad; *Fr.* Qui reçoit une impression, impressionné]; § ● *psik. esk.* Duygulanmış.
~ **olmak,** Üzülmek, kederlenmek. [*ing.* To become sorrowful, to be grieved; *Fr.* Être impressionné, s'affliger, s'attrister].

müteessirane, z. *esk.* Üzüntü ile, üzüntülü bir halde. [*ing.* Grievedly].

müteessiren, z. *esk.* § ❶ Üzülerek, kederlenerek. [*ing.* Grieving]; § ● Etkilenerek.

müteezzi, s. *Osm.* < *Ar. eza* > *te'ezzi. esk.* Eziyet çeken, üzülen. [*ing.* Hurt, annoyed, vexed, oppressed, grieved; *Fr.* Vexé, tourmenté, ennuyé].

mütefahhıs, s. *Osm.* < *Ar. fahş* > *tefahhuş. esk.* Araştıran, yoklayan, bir şeyin iç yüzünü merak eden. [*ing.* Who searches or inquires after, investigator, examiner].

mütefahhısane, z. *esk.* Araştırıcıya yaraşan bir davranışla. [*ing.* Investigating, examining].

mütefahir, s. *Osm.*< *Ar. fahr* > *tefahür. esk.* Övünen, kurum satan, kibirli. [*ing.* Who boasts, boasting].

mütefakkıh, s. *Osm.* < *Ar. fıkh* > *tefakkuh. esk.* Fıkıh ilmiyle uğraşan, fıkıh bilgini. [*ing.* Learned in jurisprudence, skilled in the divine law of Islam].

mütefavit /mütefâvit/, s. *Osm.* < *Ar. fevt* > *tefavüt. esk.* Aralarında fark olan, farklı çeşitli. [*ing.* Dissimilar, various, unequal; *Fr.* Différent en grandeur ou en intelligence].

mütefehhim, s. *Osm.* < *Ar. fehm* > *tefehhüm. esk.* Anlayan, kavrayan. [*ing.* Who understands little by little].

mütefeil, s. *Osm.* < *Ar. fal* > *tefe.ül. esk.* § ❶ Fala bakan, fal açan; § ❷ Bir olayı hayra yoran.

mütefekkik, s. ve i. *Osm.* < *Ar. fekk* > *tefekkük. esk.* Ahmaklık dolayısıyle dalgın *(kimse).*

mütefekkir, i. ve s. ç: **mütefekkirin.** *Osm.* < *Ar. fikr* > *tefekkür. esk.* § ❶ Düşünür, filozof. [*ing.* Thinker; *Fr.* Penseur,-euse]; § ❷ Dalgın, düşünceye dalmış, düşünceli. [*ing.* Who thinks, reflects, thoughtful, pensive; *Fr.* Qui réfléchit, pensif].

mütefekkirane, z. *esk.* Düşünürcesine, düşünceli bir şekilde. [*ing.* Thinkingly, thoughtfully].

mütefekkire, i. Düşünme gücü.

mütefekkirîn, ç. i. *esk.* **Mütefekkir'in** çoğulu.

mütefelsif, s. *Osm.* < *Ar. felsefe* > *tefessüf. esk.* Filozoflaşan, felsefe yapan.

mütefennin, i. ve s. *Osm.* < *Ar. fenn* > *tefennün. esk.* Bir fen veya bilim dalını çok iyi bilen, bilgin. [*ing.* Learned in art or science, scientist; *Fr.* Savant, scientiste].

mütefenninane, z. *esk.* Bilgine yakışır yolda. [*ing.* Scientifically].

müteferri, s. *Osm.* < *Ar. fer'* > *teferru. csk.* § ❶ Dallanan, asıl kökten ayrılan, dal budak salan. [*ing.* That has branches, branched out, ramifying; *Fr.* Divisé en branches, ramifié, rameux]; § ❷ Bir temel, bir esasla ilgili olan. [*ing.* Appurtenant].

müteferric, s. *Osm.* < *Ar. ferec* > *teferrüc. esk.* Gezmeye, dolaşmaya çıkan. [*ing.* Who diverts himself, who goes out in the open air for recreation].

müteferrid, s. *Osm.* < *Ar. ferd* > *teferrüd. esk.* § ❶ Tek, eşi emsali olmayan; § ❷ Kalabalıktan, çekilip yalnız başına kalmış, tek ve yalnız; § ❸ Başkaldıran, kendi basına buyruk olan. [*ing.* That is separate, isolated, sole, unique].

müteferridane, z. *esk.* Tek olanan yaraşır sekilde. [*ing.* Solely, uniquely].

müteferrik, s. *Osm.* < *Ar. fark* > *teferruk. esk.* § ● *(k kalın okunur).* Ayrı ayrı, dağınık, ayrılmış, dağılmış. [*ing.* Separated, dispersed, scattered; *Fr.* Divisé, dispersé]; § ● Çeşitli, muhtelif: *Müteferrik haberler.* [*ing.* Various, miscellaneous; *Fr.* Divers].

müteferrika, i. *Osm.* < *Ar. müteferrik. esk.* § ● Küçük masraflar için ayrılmış para. [*ing.* Money for miscellaneous expenses, petty cash; *Fr.* Frais généraux]; § ❷ Polis merkezinde hırsız, dilenci v.b. suçluların ilgili kısımlara gönderilmeden önce beklettikleri yer. [*ing.* The department of a police station dealing with petty offenses, licenses etc.]; § ❸ *teşk. tar.* Padişahın, sadrazamın veya vezirlerin emirlerini götüren kimse; ◉ **maaşlı** ~, *teşk. tar.* Osmanlı devletinde sarayda görevli bulunan müteferrikalardan, maaş alanlara verilen ad. *(Ulufeli müteferrika da denir).*

müteferris, s. *Osm.* < *Ar. ferâset* > *teferrüs. esk.* Ferasetli, anlayışlı, zeki. [*ing.* Who is perceptive, who observes].

müteferriz, s. *Osm:* < *Ar. ferz* > *teferrüz. esk.* Ayrılan, uzaklaşmış. [*ing.* Separated as a portion, apportioned, portioned out].

mütefessih, s. *Osm.* < *Ar. fesh* > *tefessüh.* Kokuşmuş, çürümüş, bozulmuş. [*ing.* Disintegrated, rotten, degenerate; *Fr.* Pourri, gâté, corrompu].

mütefevvik, s. *Osm.* < *Ar. fevk* > *tefevvuk. esk.* Üstün olan, benzerlerini geçen. [*ing.* Superior; *Fr.* Supérieur].

mütefeyviz, s. ve i. *Osm.* < *Ar. feyz* > *tefevvüz. esk.* Tefviz yoluyle mirî arazinin yararı kendisine tanınan kimse. *(Mütefeviz'in ölümüyle bu yarar mirasçılarına geçer. Kural olarak, bir tek mütefevvize bütün kariyedeki /köy/ mirî arazinin yararı tanınamaz).*

mütegaddi, s. *Osm.* < *Ar. gıda* > *tegaddi. esk.* Gıda alan, beslenen. [*ing.* That takes nourishment, who break fasts or lunches].

mütegafil /mütegâfil/, s. *Osm.* < *Ar. gaflet* > *tegâfül. esk.* Kendini gafil gibi gösteren. [*ing.* Who feigns negligence, who pretends to be unmindful].

mütegafilane, z. *esk.* Gafilcesine, gafil gibi davranarak. [*ing.* In the manner of feigned carelessness].

mütegallib, s. *Osm.* < *Ar. galebe* > *tegallüb. esk.* Bir şeyi zorla elde eden, zorba. [*ing.* Who assumes the mastery wrongfully or tyrannically, tyrannical, tyrant, usurper; *Fr.* Usurpateur, usurpatrice, qui s'empare par force du pouvoir ou d'un droit oppresseur].

mütegallibane, z. *esk.* Zorbalıkla, zorla. [*ing.* In a cruel and violent manner, tyrannically; *Fr.* Par force, de force].

mütegallibe, ç. i. *Osm.* < *Ar. mütegallib (tâife-i mütegallibe'nin kısaltılmış şekli). esk.* Haksız bir kuvvetle hükmetmeye çalışanlar, derebeyleri, zorba takımı. [*ing.* Usurpers, oppressors; *Fr.* Oppresseurs].

mütegallibelik,-ği, i. *esk.* Zorbalık, derebeylik.

müteganni, s. *Osm.* < *Ar. gınâ* > *teganni. esk.* Şarkı söyleyen. [*ing.* Who sings, singer].

müteganniyane, z. *esk.* Şarkı söylercesine. [*ing.* Singingly].

mütegarrib, s. *Osm.* < *Ar. gurbet* > *tegarrüb. esk.* Gurbete giden. [*ing.* In a strange place, who travels in foreign lands, stranger].

mütegassil, s. *Osm.* < *Ar. gusl* > *tegässül. esk.* Kendi kendini yıkayan, yıkanan. [*ing.* Who washes his body].

mütegaşşi, s. *Osm.* < *Ar. gışâ* > *tegaşşi. esk.* Örtünen, bir şeye bürünen. [*ing.* That covers itself, covering enveloping].

mütegayyib, s. *Osm.* < *Ar. gayb* > *tegayyüb. esk.* Kaybolan, gözden uzaklasan. [*ing.* That is bodily absent, absent, hidden, invisible].

mütegayyibe, s. *esk.* **Mütegayyib'in** dişili.

mütegayyir, s. *Osm.* < *Ar. gayr* > *tegayyür. esk.* § ❶ Değişen, değişken. [*ing.* Changed, altered, changeable; *Fr.* Changé, altéré]; § ❷ Bozulmuş. [*ing.* Spoiled putrid; *Fr.* Déformé].

mütegayyirane, z. *esk.* § ❶ Değişmişçesine. [*ing.* Changeably]; § ❷ Bozulmuş gibi.

mütegayyiz, s. *Osm.* < *Ar. gayz* > *tegayyüz. esk.* Çok öfkelenen, kızan.

mütegazzil, s. *Osm.* < *Ar. gazel* > *tegazzül. esk.* § ❶ Gazel söyleyen *(şarkıcı).* [*ing.*

Who recites an ode]; § ❷ Gazel yazan *(şair)*. [*Ing.* Writer of erotic poetry].

mütehabbir, s. *Osm.* < *Ar. haber* > *tehâbbür. esk.* Iyi haber alan, iyi bilen. [*Ing.* Who asks diligently for information, who is well informed]

mütehabbis, s. *Osm.* < *Ar. habs* > *tehabbüs. esk.* Kendini bir yere hapseden. [*Ing.* Shutting oneself up, shut up, imprisoned, restricted].

mütehaccir, s. *Osm.* < *Ar. hacer* > *tahacür. esk.* Taşlaşmış taş haline gelmiş. [*Ing.* Petrified, hard as stone; *Fr.* Pétrifié].

mütehaccire, s. *esk.* Mütehaccir'in dişili.

mütehacim /mütehâcim/, s. *Osm.* < *Ar. hücüm* > *tehâcüm. esk.* Birbirine saldıran, hücum eden. [*Ing.* Who rush and crowd on each other, who attack each other, assailant].

mütehacimane, z. *esk.* Saldırırcasına. [*Ing.* Attackingly].

mütehaddib, s. *Osm.* < *Ar. hadeb* > *tahaddüb. esk.* Kamburlaşan, kambur olan. [*Ing.* Humpbacked].

mütehaddir, s. *Osm.* < *Ar. bader* > *tehaddür. esk.* § ❶ Bürünen, örtünen. [*Ing.* Covered, veiled]; § ❷ *mec.* Namuslu.

mütehaddire, s. *esk.* Mütehaddir'in dişili.

mütehaddis, s. *Osm.* < *Ar. hudüs* > *tahaddüs. esk.* Ortaya çıkan, yoktan var olan, meydana gelen. [*Ing.* Arising *(from)*, due *(to)*; *Fr.* Qui prend existence, qui commence, exister].

mütehaddise, s. *esk.* Mütehaddis'in dişili.

mütehaffız, s. *Osm.* < *Ar. hıfz* > *tehaffuz. esk.* Korunan, kendini sakınan. [*Ing.* Who takes care of himself, cautious, vigilant].

mütehaffif, s. *Osm.* < *Ar. hıffet* > *tahaffüf. esk.* Hafifleyen. [*Ing.* Light of weight, frivolous of manner, who puts on boots, booted].

mütehakkık, s. *Osm.* < *Ar. hakk* > *tahakkuk. esk.* Gerçekliği ispatlanan, doğruluğu meydana çıkan. [Ing. Truly existing, real, found to be true].

mütehakkıka, s. *esk.* Mütehakkık'ın dişili.

mütehakkim, s. *Osm.* < *Ar. hükm* > *tahakküm. esk.* § ❶ Hâkim olan, hükmeden. [*Ing.* Who assumes wrongfully the role of judge or arbitor]; § ❷ Zorbalık eden, zorla emreden. [*Ing.* Despotic, domineering, arrogant; *Fr.* Qui exerce uné autorité, despotique].

mütehakkimane, z. *esk.* Tahakküm edercesine, zorla. [*Ing.* Domineeringly].

mütehalhil, s. *Osm.* < *Ar. halhal* > *tahalhül. esk.* § ❶ Parçalara ayrılmış olan; § ❷ Kabarmış, şişmiş olan.

mütehalif[1] /mütehâlif/, s. *Osm.* < *Ar. hulf* > *tehâlüf. esk.* Birbirine aykırı olan, birbirine uymayan. [*Ing.* Mutually opposed, diverse].

mütehalif[2] /mütehâlif/, s. *Osm.* < *Ar. half* > *tehâlüf. esk.* Her iki düşman tarafa da yemin veren. [*Ing.* Bound together by oath, covenant or treaty].

mütehalik /mütehâlik/, s. *Osm.* < *Ar. helâk* > *tehâlük. esk.* Bir işe, kendini tehlikeye düşürecek kadar telâşla atılan. [*Ing.* Who rushes blindly and foolishly into a dangerous course, precipitate, enthusiastic; *Fr.* Qui se jette avec précipitation, qui se précipite, enthousiaste].

mütehalikane, z. *esk.* Acele ile, çabuklukla. [*Ing.* Enthusiastically, with much eagerness].

mütehalli, s. *Osm.* < *Ar. haly* > *tahalli. esk.* Donanmış, süslenmiş. [*Ing.* Embellished, adorned; *Fr.* Orné, embelli].

mütehallid /mütehâllid/, s. *Osm.* < *Ar. huld* > *tahallüd. esk.* Bir yerde devamlı olarak kalan. [*Ing.* That becomes everlasting].

mütehallik, s. *Osm.* < *Ar. hulk* > *tahalluk. esk.* Yeni bir huy ve ahlâk kazanmış olan. [*Fr.* Doué de qualité, d'un caractère de, d'un nature de].

mütehallil, s. *Osm.* < *Ar. hall* > *tahallül. esk.* § ❶ Erimiş. [*Ing.* Melted, dissolved]; § ❷ Çözülmüş, sökülmüş; § ❸ *kim. esk. (Bileşik maddeler hk.)* Birbirinden ayrılmış. [*Ing.* Resolved, reduced].

mütehallis, s. *Osm.* < *Ar. halâs* > *tahallüs. esk.* § ❶ Kurtulmuş. [*Ing.* Free, freed, clear, safe]; § ❷ *(Şiirde)* Takma adı olan. [*Ing.* Who adopts a pseudonym *(poet)*].

mütehami /mütehâmi/, s. *Osm.* < *Ar. himâye* > *tehâmi. esk.* Sakınan, kendini koruyan. [*Ing.* Who guards himself, shuns, avoids].

mütehamiyane, z. *esk.* Kendini korurcasına. [*Ing.* Guardedly].

mütehammız, s. *Osm.* < *Ar. humz* > *tahammuz. esk.* Ekşiyen. [*Ing.* Which turns sour, acidified].

mütehammil, s. *Osm.* < *Ar. haml* > *tahammül. esk.* Tahammül eden, dayanabilen, dayanıklı. [*Ing.* Enduring, patient; *Fr.* Qui supporte, qui peut supporter, qui peut ocntenir].

~ **su hattı,** *den. esk.* Gemilerde yük haddi çizgisi.

mütehammilane, z. *esk.* Dayanıklıca. [*Ing.* Patiently, with endurance].

mütehammir, s. *Osm.* < *Ar. hamr* > *tahammür. esk.* Ekşiyen, mayalanan. [*Ing.* Fermenting, leavened].

mütehârib /mütehârib/, s. *Osm.* < *Ar. harb* > *tehârüb. esk.* Savaşan, harp eden. [*Ing.* Mutually at war; *Fr.* Chacun des combattans].

mütehâribe, s. *esk.* Mütehârib'in dişili.

mütehâriş /mütehâriş/, s. *Osm.* < *Ar. tehârüş. esk. (Hayvan hk.)* Birbiriyle hırıldaşarak dalaşan. [*Ing.* Clawing and scratching each other].

mütehârri, s. *Osm.* < *Ar. hary* > *taharri. esk.* Arayan, araştıran. [*Ing.* Who searches, inquisitive, prying].

mütehârrik[1], s. *Osm.* < *Ar. hark* > *taharruk. esk.* Yırtılan. [*Ing.* Torn, ragged, pierced.]

mütehârrik[2],-ki, s. *Osm.* < *Ar. hareket* > *taharrük.* § ❶ Yer değiştirebilen, oynar, devinir, kımıldayan, oynayan, dönüp hareket eden. [*Ing.* ve *Fr.* Mobile]; § ❷ İşler, işleyen; hareket eden: *Benzinle müteharrik; Buharla müteharrik.* [*Ing.* Moving; *Fr.* Mouvant]; § ❸ *fels. esk.* Hareketli; § ❹ *gram. esk. (Arap harfleri hk.)* Harekesi olan. [*Ing.* Accented with short vowels *(consonant)*].

~ **arma,** *den.* Bir geminin arması üzerindeki işlek halatlardan meydana gelen donanım.

~ **donanım,** *den.* Müteharrik arma.

~ **gabya sereni,** *den.* Bir direkteki gabya serenlerinden aşağı yukarı indirilip kaldırılan gabya sereni. *(Herhangi bir gabya sereni gibi kira /yukarı kaldırılma/ edilir).*

~ **güverte,** *den.* Otomobil taşıyan gemilerde ambar hacimlerinden imkân olduğu kadar yarar sağlamak için kullanılan, kurulup sökülebilen ek güverte.

~ **ızbarço, bağı,** *den.* ◘ Leşbağı.

~ **kızak,** *den.* Küçük tekneleri karaya çekmek gerektiğinde altlarına sürülerek tekneyle birlikte karaya çekilen kızak. Denize gemi indirme sırasında, sabit kızaklar üzerinde gemiyle birlikte denize kayan kızak.

~ **makara,** *den.* Bir palanganın kaldırma veya çekme doğrultusunda hareket eden makarası.

~ **torno,** *den.* Herhangi bir palangada sabit olmayıp hareket eden torno.

~ **vardavele,** *den.* Sökülüp takılabilen vardavele.

mütehârrim, s. *Osm.* < *Ar. haram* > *taharrüm. esk.* Haramdan kaçınan, haram bir şeyi elde etmekten çekinen. [*Ing.* Inviolable to others and restricted in action by any one of certain religious states or acts, forbidden].

mütehârrimane, z. *esk.* Haramdan kaçınırcasına.

mütehârriş, s. *Osm.* < *Ar. taharrüş. esk.* § ❶ Taharrüş etmiş, tırmalanan, tırmık yiyen. [*Ing.* Who obtains by force or by importunity]; § ❷ *psik. esk.* Irkilmiş. [*Ing.* Irritated].

mütehârrişiyet /müteharrişiyyet/, i. *Osm.* < *Ar. müteharriş. esk. psik.* Irkitilme.

mütehasım /mütehâsım/, s. *Osm.* < *Ar. hüsümet* > *tehâsüm. esk.* § ❶ Birbirine karşılıklı düşman olan. [*Ing.* Mutually disputing or litigating, adversary]; § ❷ Birbirine karşılıklı dâva açmış olan. [*Ing.* Opponent *(in a law suit)*].

mütehasid /mütehâsid/, s. *Osm.* < *Ar. hased* > *tehâsüd. esk.* Birbirini çekemeyen, kıskanan. [*Ing.* Envious of each other].

mütehassıl, s. *Osm.* < *Ar. husûl* > *tahassul. esk.* Meydana gelen, hasıl olan, oluşan. [*Ing.* Produced, resulting; *Fr.* Formé, produit, conformé, résultant].

mütehassıne, s. *esk.* Mütehassın'ın dişili.

mütehassıs, s. ve i. *Osm.* < *Ar husûs* > *tehassus.* § ❶ Bir bilim veya sanat dalında derinleşmiş *(kimse)*, uzman. [*Ing.* Specialist, expert; *Fr.* Spécialiste, expert]; § ❷ *esk.* Yalnız bir şeye ayrılmış olan, ayrı bir işte kullanılan.

~ **hekim,** *tıp.* Bütün faaliyetini hekimliğin bir dalına bağlayan ve bu dalda derin bilgiye sahip olan hekim. *(Uzman hekim bütün faaliyetini sadece uzmanlığı olan dala verir, genel hekimlik yapmaz; buna karşılık bir uzmanlık dalında özel bilgiler edinen, fakat genel hekimlik yapmaya devam eden pratisyene, söz konusu uzmanlık dalında yetkili hekim denir.)* [*Ing.* Medical specialist; *Fr.* Spécialiste].

mütehassısın, s. *Osm.* < *Ar. hısn* > *tahassun. esk.* Kaleye kapanmış. [*Ing.* Who retires to a stronghold and fortifies himself there, garrisoned *(troops)*].

mütehassıslık,-ğı, i. Mütehassıs olma hali. [*Ing.* Speciality, expertness; *Fr.* Spécialité, adresse, habileté, connaissances techniques]. ☆ *Eşanl.* uzmanlık.

mütehassir[1], s. *Osm.* < *Ar. hasret* > *tahassür. esk.* Özleyen, hasret çeken. [*Ing.* Who grieves, regrets the absence of a person or thing desired, longing; *Fr.* Qui soupire pour une chose desirée ou regrette une chose perdue].

mütehassir[2], s. *Osm.* < *Ar. haser* > *tahassür. esk.* Pıhtılaşmış, koyulaşmış.

mütehassirane, z. *esk.* Özlemişçesine.

mütehassis, s. *Osm.* < *Ar. hiss* > *tahassüs.* Hisli, duygulanmış, duygulu. [*Ing.* Moved, with emotion, touched; *Fr.* Touché, ému, sensible].

~ **etmek,** Bir kimseyi duygulandırmak.

~ **olmak,** Hislenmek, duygulanmak. [*Ing.* To be or become a specialist, to be an expert, to specialize].

mütehassisane, z. *esk.* Duygulanan insana yaraşan bir davranışla. [*Ing.* In a moving manner].

mütehaşi /mütehâşi/, s. *Osm.* < *Ar. haşyet* > *tehâşi. esk.* Çekinen, sakınan, ürkek. [*Ing.* Withdrawing, avoiding, shrinking, refraining; *Fr.* Qui se garde, qui se méfie, méfiant].

mütehaşşi, s. *Osm.* < *Ar. haşyet* > *tahaşşi. esk.* Korkan, saygı duyarak çekinen.

mütehaşşide, s. *esk.* Mütehaşşid'in dişili.

mütehaşşin, s. *Osm.* < *Ar. husûnet* > *tahaşşün. esk.* Kabalaşan, sert şekilde davranan. [*Ing.* Coarse, harsh, hard].

mütehaşşit, s. *Osm.* < *Ar. haşd* > *tahaşşüd* > *mütehaşşid. esk.* Aynı amaçla bir araya gelen, toplanan. [*Ing.* Collected as a military force, mobilized; *Fr.* Assemblé, réuni *(troupes)*].

mütehaşşiyane, z. *esk.* Korkarak, çekinircesine.

mütehatıb /mütehâtıb/, s. *Osm.* < *Ar. hitâb* > *tehâtüb. esk.* Birbirine hitap eden. [*Ing.* Addressing one another].

mütehattır, s. *Osm.* < *Ar. hutûr* > *tahattur. esk.* Hatırlayan, aklına gelen. [*Ing.* Who remembers].

mütehavvil, s. *Osm.* < *Ar. havl* > *tahavvül. esk.* § ❶ Değişmiş, başka bir görünüm almış. [*Ing.* Changed; *Fr.* Changé]; § ❷ Kararsız, devamlı değişen. [*Ing.* That turns or changes; changing; *Fr.* Instable,

versatile, changeant,-ante]; § ❸ *mat. esk.* Değişken. [*Ing.* Changeable, variable; *Fr.* Variable].

~ **tarife,** *ikt.* Gümrük idaresine çeşitli eşyaya çeşitli resim uygulama yetkisini bırakan tarife. [*Ing.* Flexible tariff].

mütehayyil, s. *Osm.* < *Ar. hayāl* > *tahayyül. esk.* Hayal kuran, dalgın. [*Ing.* Who imagines, fancies, imagining, fanciful; *Fr.* Dont l'imagination travail le, qui medite imaginatif].

mütehayyilane, z. *esk.* Hayal kuran, düşünen, dalgın bir insan gibi. [*Ing.* Imaginary, fancifully].

mütehayyile[1], s. *esk.* Mütehayyil'in dişili.

mütehayyile[2], i. *Osm.* < *Ar. mütehayyil* > *mütehayyile. esk.* Hayal kurma yetisi, muhayyile. [*Ing.* ve *Fr. Imagination*].

mütehayyir, s. *Osm.* < *Ar. hayret* > *tahayyür. esk.* § ❷ Bir yeri olan, yer tutan; § ❷ Önemli, itibarlı *(kimse).* [*Ing.* Occupying a special place, distinguished; *Fr.* Important, distingué, notable].

mütehecci, s. *Osm.* < *Ar. hecā* > *tehecci. esk.* Heceleyen. [*Ing.* Who spells out the letters of a word].

mütehekkim, s. *Osm.* < *Ar. tehekküm. esk.* Görünüşte ciddi, gerçekte alay eden. [*Ing.* Who mocks, mocker].

mütehekkimane, z. *esk.* Alay edercesine. [*Ing.* Mockingly].

mütehevvir, s. *Osm.* < *Ar. hevr* > *tehevvür. esk.* Öfkeli, gözü dönerek saldıran, kızgın. [*Ing.* Thoughtlessly rash, impulsive, impetuous *(act),* furiously; *Fr.* Furieux, impétueux].

mütehevvirane, z. *esk.* Öfkeye kapılıp sonunu düşünmeksizin saldırır gibi. [*Ing.* Rash, impetuous *(act),* furiously; *Fr.* Qui se fait avec témérité, téméraire, avec colère, impétuesement, témérairement].

müteheyyi, s. *Osm.* < *Ar. hey'et* > *teheyyü. esk.* Hazır, hazırlanan. [*Ing.* Ready, prepared for].

müteheyyiç, s. *Osm.* < *Ar. heyecān* > *teheyyüc* > *müteheyyic. esk.* Heyecanlanmış, coşmuş, heyecana kapılmış, heyecanlı. [*Ing.* Excited, stirred up; *Fr.* Excité].

mütehevyicane, s. *esk.* Heyecanlıca, coşkunlukla. [*Ing.* Excitedly].

mütekabbız, s. *Osm.* < *Ar. kabz* > *takabbuz. esk.* § ❶ Toplanan, buruşan. [*Ing.* Contracted, shrunk]; § ❷ *(Adale hk.)* Çekilen, gerilen.

mütekabbil, s. *Osm.* < *Ar. kabūl* > *tekabül. esk.* Kabul eden, üstüne alan. [*Ing.* Who accepts].

mütekabil /mütekābil/, s. *Osm.* < *Ar. kabl* > *tekābül. esk.* § ❶ Karşılıklı olan, yüz yüze bakan. [*Ing.* Opposite each other; *Fr.* Placé en face, opposé]; § ❷ *mec.* Karşılıklı. [*Ing.* Reciprocal, mutual; correspondent; *Fr.* Réciproque, mutuel]; § ❸ *mat. esk.* Karşılıklı. [*Ing.* Contrary; Fr. Contraire].

~ **dava,** *huk.* ◘ Karşı dava.

mütekabile /mütekābile/, s. *Osm.* < *Ar. mütekābil. esk.* Karşılıklı, yüz yüze olan.

mütekabilen, z. *esk.* Karşılıklı olarak. [*Ing.* Reciprocally, mutually; *Fr.* Réciproquement, mutuellement].

mütekabiletan /mütekābiletān/, i. *Osm.* < *Ar. esk.* Karşılıklı olan iki şey.

mütekabiliyet,-ti, i. *Osm.* < *Ar. mütekābil* > *mütekabiliyyet. esk.* § ❶ Karşılıklı olma hali. [*Ing.* Reciprocity, mutuality; *Fr.* Mutualité, réciprocité]; § ❷ *fels. esk.* Karşılıklılık.

~ **esası üstüne,** Karşılıklı olarak. [*Ing.* Rule of reciprocity].

~ **prensibi,** *ikt.* Bir memleketin diğerine karşılıklı olarak uyguladığı gümrük tarifesi ve gösterdiği ticarî kolaylıklar.

mütekabir /mütekābir/, s. *Osm.* < *Ar. kibr* > *tekābür. esk.* Kibirlenen, kendini büyük gören. [*Ing.* Proud, haughty].

mütekaddim, s. *Osm.* < *Ar. kıdem* > *takaddüm. esk.* § ❶ Önde bulunan, ileri geçen. [*Ing.* That precedes, preceding; *Fr.* Précédent, antérieur]; § ❷ Eski, geçmiş. [*Ing.* Former, ancient; *Fr.* Ancien, antique]; § ❸ Takdim olunan, sunulan. [*Ing.* Presented, submitted].

mütekaddime, s. *esk.* Mütekaddim'in dişili.

mütekaddimin, ç. i. *esk.* Eski adamlar.

mütekafi /mütekāfi/, z. *Osm.* < *Ar. küfv* > *tekāfü. esk.* Birbirine denk, birbiriyle aynı derecede olan. [*Ing.* Equal, of the same degree].

mütekafiye, z. *esk.* Birbirine denk olarak. [*Ing.* In a manner of equality on the footing].

mütekait,-di, s. ve i. *Osm.* < *Ar. ku'üd* > *tekā'üd* > *mütekā'id. esk.* Emekli. [*Ing.* Retired; *Fr.* En retraite, retraité, pensionné].

☆ *Eşanl.* **emekli.**

mütekallib, s. *Osm.* < *Ar. kalb* > *tekallüb. esk.* Değişen, başkalaşan. [*Ing.* That rolls over and over, changeful *(events)*].

mütekallid, s. *Osm.* < *Ar. kılāde* > *takallüd. esk.* § ❶ Boynuna gerdanlık takan; § ❷ Kuşanan, takınan, beline bağlayan; § ❸ *mec. (Bir işi)* Üstüne alan.

mütekallil, s. *Osm.* < *Ar. kıllet* > *takallül. esk.* Azalmış olan, az. [*Ing.* Reduced, little, few].

mütekallis, s. *Osm.* < *Ar. kulūs* > *takallus. esk.* Kasılarak gerilmiş, çekilmiş. [*Ing.* Shrunken, contracted; *Fr.* Crispé, tordu, déformé].

mütekallise, s. esk. Mütekallis'in dişili.

mütekamil /mütekāmil/, s. *Osm.* < *Ar. kemāl* > *tekāmül. esk.* Olgunlaşmış, mükemmel hale gelmiş, gelişmiş. [*Ing.* Perfect, perfected, complete, mature; *Fr.* Grandi, adulte, parfait, accompli, achevé].

~ **integre iniş sistemi,** *hava.* Uçaklar için yaklaşma, süzülüş, iniş ve rule sırasında hassas olarak üç buutlu güdüm sağlayan, her havada âletle iniş sistemi. [*Ing.* Advanced integrated landing system].

mütekâmilane, z. *esk.* Olgun bir şekilde.

mütekamir /mütekāmir/, s. *Osm.* < *Ar. kumār* veya *kımār* > *tekāmür. esk.* Birbiriyle kumar oynayan, kumar arkadaşı olan. [*Ing.* Gambling together].

mütekarib, s. ◘ Mütekarip.

mütekaribe /mütekāribe/, s. *Osm.* < *mütekārib. esk.* Yakınlaşan, birbirine yaklaşan. [*Ing.* Convergent; *Fr.* Convergente].

mütekarin /mütekārin/, s. *Osm.* < *Ar. kara* > *tekarun. esk.* § ❶ Birbirine yaklaşmış; § ❷ Birbirine bitişmiş. [*Ing.* United together, adjacent].

mütekarip /mütekārip/, s. *Osm.* < *Ar. kurb* > *tekārüb* > *mütekārib. esk.* § ❶ Yakınlaşan, gittikçe birbirine yaklaşan. [*Ing.* That approaches, approaching near; *Fr.* Proche, rapproché]; § ❷ *fiz.* ve *mat. esk.* Gitgide birbirine yaklaşarak uzanan, yakınsal *(ışınlar, çizgiler v.b.);* § ❷ i. *ed. esk.* Arap aruzu bahirlerinden biri.

mütekarrih, s. *Osm.* < *Ar. karh* > *takarruh. esk.* § ❶ Çıbanlı. [*Ing.* Ulcerated, eaten up with sores; *Fr.* Ulcératif, ulcéré, ulcéreux,-euse]; § ❷ *(Çıban hk.)* Cerahatli.

mütekarrir, s. *Osm.* < *Ar. karār* > *tekarrür. esk.* Kararlaşan, kararlı hale gelen yerlesen. [*Ing.* Established, confirmed].

mütekâsif /mütekāsif/, s. *Osm.* < *Ar. kesāfet* > *tekāsüf. esk.* § ❶ Koyulaşmış, yoğun. [*Ing.* Thick, condensed, concentrated; *Fr.* Condensé, dense épais]; § ❷ Toplaşmış. [*Ing.* Agglomerate; *Fr.* Agglomeré].

mütekâsil /mütekāsil/, s. *Osm.* < *Ar. kesel* > *tekāsül. esk.* Tembellik eden, üşenen. [*Ing.* Lazy, negligent, indolent].

mütekâsilane, z. *esk.* Üşenircesine, tembelce davranarak. [*Ing.* Lazily].

mütekâsiliye, i. *Osm.* < *Ar. mütekāsil* > *mütekāsilane* + *tasav.* Dilencilik yaparak geçinen ve hiç bir iş yapmayan kimselerin tarikatı.

mütekâsir /mütekāsir/, s. *Osm.* < *Ar. keşret* > *tekāsür. esk.* § ❶ Çoğalmış, çok. [*Ing.* Increased, multiplied, abundant]; § ❷ *ed. esk.* Aruz ölçüsü.

mütekatı, s. *Osm.* < *Ar. kat'* > *takatu. esk.* § ❶ Birbirini kesen, birbirinin üzerinden geçen, çapraz. [*Ing.* Transversal; *Fr.* Qui se traversent mutuellement, transversal]; § ❷ *mat. esk.* Kesişen. [*Ing.* Intersecting; *Fr.* Entrecroisé; intersecté].

mütekatıeyn, i. *esk.* Kesişen iki doğru.

mütekatır, s. *Osm.* < *Ar. katre* > *tekātur. esk.* Damla damla dökülen. [*Ing.* Dripping; *Fr.* Ruisselant, stillant].

mütekattı, s. *Osm.* < *Ar. katre* > *tekattu. esk.* § ❶ Devamlı olmayan, kesik. [*Ing.* Cut into pieces]; § ❷ *coğr. esk.* Kesikli.

mütekavvi, s. *Osm.* < *Ar. kuvvet* > *takavvi. esk.* Kuvvetlenmiş, güçlü. [*Ing.* That acquires strength, strong].

mütekavvis, s. *Osm.* < *Ar. kavs* > *tekavvüs. esk.* Yay gibi eğri, yay biçiminde olan. [*Ing.* Arched, bent, curved; *Fr.* Arqué].

mütekayyid, s. *Osm.* < *Ar kayd* > *tekayyüd. esk.* Dikkatli davranan, dikkat eden. [*Ing.* Who pays attention, takes special care, attentive].

mütekayyidane, z. *esk.* Dikkatli olana yakışır şekilde. [*Ing.* Deceitfully].

mütekayyih, s. *Osm.* < *Ar. kayh* > *tekayyüh, tıp. esk. (Çıban, yara v.b. hk.)* İrinli, cerahat bağlamış. [*Ing.* Purulent, suppurating *(sore); Fr.* Purulent, suppurant].

mütekazı /mütekāzı/, s. *Osm.* < *Ar. kaza* > *tekāza. esk.* Borçluyu borcun ödemesi için sıkıştıran. [*Ing.* Who continually duns, dun].

mütekebbir, s. *Osm.* < *Ar. kibr* > *tekebbür. esk.* Kibirlenen, kendini beğenmiş, gururlu. [*Ing.* Proud, haughty, arrogant; *Fr.* Orgueilleux, arrogant, fier, dédaigneux, -euse].

mütekebbirane, z. *esk.* Kendini beğenmişlikle, gururlanarak. [*Ing.* Peculiar to a proud person, arrogantly; *Fr.* Avec arrogance, orgu eilleusement].

mütekeddir, s. *Osm.* < *Ar. keder* > *tekeddür. esk.* Kederli, üzüntülü. [*Ing.* Sad, sorrowful, grieved].

mütekeffil, s. *Osm.* < *Ar. kefâlet* > *tekefül. esk.* Kefil olan, üstüne alan. [*Ing.* Who stands surety for, guaranteeing, responsible for; *Fr.* Garant, responsable, qui donne sa garantie].

mütekeffilane, z. *esk.* Kefil olurcasına, kefil gibi. [*Ing.* In surety for].

mütekellim, s. *Osm.* < *Ar. kelām* > *tekellüm. esk.* § ❶ Söyleyen, konuşan. [*Ing.* That speaks, speaker; *Fr.* Qui parle]; § ❷ Nutuk veya vaız veren. [*Ing.* Orator; *Fr.* Orateur]; § ❸ Kelâm bilgini; § ❹ *gram. esk.* Birinci şahıs. [*Ing.* First person; *Fr.* Première personne des verbes et des pronoms personnels].

mütekellimin, ç. i. *esk.* Kelâm bilginleri. [*Ing.* Scholars of theology].

mütekerrir, s. *Osm.* < *Ar. kerre* > *tekerrür.* esk. § ❶ Tekrarlanan, birkaç kere olan. [*Ing.* Which occurs repeatedly, recurring]; § ❷ *ed.* Divan şiirinde murabba, muhammes, müseddes şeklindeki manzumelerin bentlerinin aynen tekrarlanan son beyitleri.

mütekerrire, s. *esk.* Mütekerrir'in dişili.

mütekessir[1], s. *Osm.* < *Ar. kesret* > *tekessür. esk.* Çoğalan, fazlalaşan. [*Ing.* Multiplied, enriched; *Fr.* Augmenté, multiplié].

mütekessir[2], s. *Osm.* < *Ar. kesr* > *tekessür. esk.* Kırılan. [*Ing.* Broken in pieces].

mütekevvin, s. *Osm.* < *Ar. kevn* > *tekevvün. esk.* Meydana gelen, hasıl olan, vücut bulan. [*Ing.* That comes into existence, which happens; *Fr.* Formé, qui a pris existence, qui se passe, qui a lieu].

mütekeyyis, s. *Osm.* < *Ar. kiyaset* > *tekeyyüs. esk.* Akıllı görünen, akıllı geçinen. [*Ing.* Who pretends to be shrewd].

mütelâhik /mütelâhik/, s. *Osm.* < *Ar. lühūk*

> *telâhuk. esk.* Birbiri arkasından gelen, birbiri ardınca birleşen, birbirine katılan. [*Ing.* Successive following in a continued series, reaching, touching].
~ **dava**, *huk.* Davacının aynı zamanda birden fazla hukukî sebebe dayanabildiği dava.

mütelahime, i. *Osm.* < *Ar. lahm* > *telâhum. huk. esk.* Başta veya yüzde derinin kesilmesi sonucu açılan yara. *(Eski hukuk ilkelerine göre mütelâhime kavramı altında toplanan bu tür yaralara secce denir. Bunun şeriat kurallarına göre belli bir cezası yoktur. Ancak suçluya durumuna göre en uygun ceza verilir. Verilecek cezayı bilirkişiler tayin eder.)* [*Ing.* That cuts through the scalp *(wound)*, flesh wound on the head].

mütelâki /mütelâki/, s. *Osm.* < *Ar. likâ* > *telâkî. esk.* Kavuşmuş, erişmiş, buluşmuş. [*Ing.* That come together, join one another, meeting; *Fr.* Joint].

mütelâsık /mütelâsık/, s. *Osm.* < *Ar. lüsûk* > *telâsuk. esk.* Birbirine bitişen. [*Ing.* Mutually tocuhing or adhering, adjacent, adherent].

mütelâsıka, s. *esk.* **Mütelâsık**'ın disili.

mütelaşi, s. *Osm.* < *Ar. laşey* > *telâşî. esk.* Telâşlı aceleci. [*Ing.* Hurried; *Fr.* Qui se hâte].

mütelaşiyane, z. *esk.* Acele ederek, telâşla. [*Ing.* Hurriedly].

mütelebbis, s. *Osm.* < *Ar. libâs* > *telebbüs. esk.* Giyinmiş olan. [*Ing.* Who wears a dress, dressed, clad].

mütelemmi, s. *Osm.* < *Ar. lem'a* > *telemmü. esk.* Parlayan, parıldayan. [*Ing.* That sparkles, glittering].

mütelevvin, s. *Osm.* < *Ar. levn* > *televvün. esk.* § ● Renkli, renk renk; *Ing.* Coloured; *Fr.* Coloré, colorié]; § ❷ *mec.* Kararsız, çabuk dönen. [*Ing.* Variegated, changeable; *Fr.* Changeant, inconstant].

mütelevvinane, z. *esk.* Kararsız, sebatsız olana yakışacak şekilde. [*Ing.* In a changeable manner].

müteleyyin, s. *Osm.* < *Ar. leyn* > *teleyyün. esk.* Yumuşak olan, gevşeyen. [*Ing.* Softening, softened].

mütelezziz, s. *Osm.* < *Ar. lezzet* > *telezzüz. esk.* Bir şeyin lezzetini alan, hoşlanan. [*Ing.* Who enjoys the sense of taste, relishing, pleased; *Fr.* Qui savoure, qui se réjouit de, qui se plait].

mütelezzizane, z. *esk.* Lezzetini, tadını alarak, hoşlanarak. [*Ing.* Relishingly].

mütelif, s. *Osm.* < *Ar. ülfet* > *i'tilâf. esk.* § ❶ Alışan, alışık olan. [*Ing.* Familiar, accustomed; *Fr.* Accoutumé]; § ❷ Uygun, eşit, denk. [*Ing.* Associated, congruous, suitable, appropriate, in accord; *Fr.* Uni, associé].

mütemadi, s. ve z. *Osm.* < *Ar. medy* > *temâdî.* Aralıksız olarak devam eden, devamlı, uzayan. [*Ing.* Which continues, continuing, continuous; *Fr.* Qui se prolonge, prolongé, continuel, ininterrompu].
☆ *Eşanl.* **sürekli**.
~ **suç**, *huk.* Hakaretten doğan sonucun birden sona ermeverek zaman içinde devam ettiği suç türü. [*Ing.* Continuing offense].

mütemadiyen /mütemâdiyen/, z. *Osm.* < *Ar. mütemadî* > *mütemâdiyyen.* Aralıksız, ara vermeden, sürekli ve devamlı olarak: *Kazanmak, kazanmak, gene kazanmak, mütemadiyen kazanmak istiyordu.* [*Ing.* Continually, continuously; *Fr.* Continuellement, sans interruption].
☆ *Eşanl.* **biteviye**.

mütemarız /mütemârız/, s. ve i. *Osm.* < *Ar. maraz* > *temâruz. esk.* Kendini hasta gibi gösteren, yalandan hasta olan *(kimse)*. [*Ing.* Who feigns illness, malingering, malingerer; *Fr.* Malade imaginaire].

mütemarızane, z. *esk.* Kendini hasta gibi gösterenin davranışıyle. [*Ing.* Malingeringly].

mütemasil /mütemâsil/, s. *Osm.* < *Ar. misl* > *temâsül. esk.* § ❶ Benzer, eş. [*Ing.* Alike, equal; *Fr.* Ressemblant, pareil, semblable]; § ❷ *mat. esk.* Homolog. [*Ing.* Homologue].

mütemayil /mütemâyil/, s. *Osm.* < *Ar. meyl* > *temâyül.* § ❶ İstekli, yatkın. [*Ing.* Leaning, inclined; *Fr.* Inclinant, incliné]; § ❷ *mec.* Bir tarafa eğilmiş, meyletmiş.

mütemayilane, z. *esk.* Eğilerek, meylederek. [*Ing.* Inclining; *Fr.* Inclinant].

mütemayiz /mütemâyiz/, s. *Osm.* < *Ar. meyz* > *temâyüz. esk.* § ❶ Temayüz eden, kendini gösteren, sivrilen. [*Ing.* Distinguished *(for)*; *Fr.* Qui excelle, qui se distingue]; § ❷ *mat. esk.* Farklı, belli olan. [*Ing.* ve *Fr.* Distinct]; § ❸ *tşk. tar.* Osmanlı devletinde mülkî rütbelerden *biri. (Ulâ sanisinden küçük, «saniye» den büyüktür. Askerlikte miralay rütbesinin karşılığıydı. Bu rütbeden olanlar, resmî günlerde sırmalı özel bir elbise giyer, kılıç takarlardı. Ancak, ricalden sayılmadıkları için protokola dahil değillerdi. Kendilerine «izzetlû» denilir; yazışmada «efendim» diye hitap olunurdu. /Bu rütbeye saniye sınıf-ı mütemayiz de denirdi/).*

mutemeddi, s. *Osm.* < *Ar.* Uygarlaşmış, uygar.

mütemeddih, s. *Osm.* < *Ar. medh* > *temeddüh. esk.* Kendini öven, övünen. [*Ing.* Who strives for praise, who praises himself, boastful].

mütemeddihane, z. *esk.* Övünürcesine. [*Ing.* Boastfully; *Fr.* Avec vanterie].

mutemeddin, s. *Osm.* < *Ar. medine*, şehir > *temeddün. esk.* Medenileşmiş, uygar. [*Ing.* Civilized, settled in a town; *Fr.* Civilisé].

mütemeddine, s. *esk.* **Mütemeddin**'in disili.

mütemehdi, s. ve i. *Osm.* < *Ar. mehdi* > *telehdi. esk.* Mehdilik savında bulunan, kendisinin Mehdî olduğunu ileri süren *(kimse)*. [*Ing.* Who claims to be a Mahdi].

mütemekkin, s. *Osm.* < *Ar. mekân* > *temekkün. esk. (Bir yere)* Yerleşmiş, *(bir yerde)* oturan. [*Ing.* Who settles in a place, settled, established; *Fr.* Etabli, fixé, demeurant].

mütemellik[1], s. *Osm.* < *Ar. mülk* > *temellük. esk.* Mülk edinen, mal sahibi olan. *(kimse)*. [*Ing.* Who is in possession of a thing].

mütemellik[2], **mutemellik**, s. *Osm.* < *Ar. malaka* > *temelluk. esk.* Yalvaran, yaltaklanan. [*Ing.* Fawning, cringing].

mütemellikâne[1], z. *esk.* Mal sahibine yakışır tarzda mal sahibi gibi.

mütemellikâne[2], z. *esk.* Yalvarıp, yaltaklanırcasına. [*Ing.* Fawningly].

mütemen, s. *Osm.* < *Ar. emn* > *i'timân. esk.* Emniyetli, güvenilir. [*Ing.* Trusted, sure].

mütemenna /mütemennâ/, s. *Osm.* < *Ar. münye* > *temennî. esk.* Temenni olunan, istenen, dilenen *(şey)*. [*Ing.* Desired, wished; *Fr.* Désiré, souhaité, pour qu on prie, on supplie].

mütemenni, s. *Osm.* < *Ar. münye* > *temennî. esk.* Temenni eden, isteyen, dileyen. [*Ing.* Who desires, wishes for; *Fr.* Qui désire, souhaite].

mütemenniyane, z. *esk.* Dileyen bir şekilde, istercesine. [*Ing.* Desiringly].

mütemer, i. *Osm.* < *Ar. emr* > *i'timâr. esk.* Toplantı, kongre. [*Ing.* Congress, council, conference].

mütemerkiz, s. *Osm.* <*Ar. merkez* > *temerküz. esk.* Bir yere toplanmış merkezlenmiş. [*Ing.* Concentrated, assembled].
☆ *Eşanl.* **derişik**.

mütemerridane, z. *esk.* Inatla, inatçılıkla. [*Ing.* Obstinately].

mütemerrit, s. *Osm.* < *Ar. merâdet* > *temerrüd* > *mütemerrid. esk.* Kötü bir işi yapmakta direnen, inatçı. [*Ing.* Perversely, obstinate, rebellious recalcitrant, delinquent; *Fr.* Au caractère entier, qui prie, supplie].

mütemeshir, s. *Osm.* < *Ar. mashara* > *temeshür. esk.* Alay eden, maskaralık yapan, eğlenen. [*Ing.* Who jokes, jests, who makes fun of].

mütemeshirane, z. *esk.* Alay edercesine. [*Ing.* Jokingly].

mütemessil, s. *Osm.* < *Ar. misl* > *temessül. esk.* § ❶ Bir şey veya kimsenin şekline giren, ona benzeyen; § ❷ Cisim haline gelerek görünen.

mütemettil, s. *Osm.* <*Ar. metâc*> *temettü. esk.* Kâr eden, kazanan. [*Ing.* Who profits, possessed of; *Fr.* Qui réalise des profits].

mütemevviç, s. *Osm.* < *Ar. mevc* > *temevvüc* > *mütemevvic. esk.* § ❶ Dalgalanan, dalgalı: *Ufukta bir mütemevvic bulut, ya bir yelken.* [*Ing.* Wavy, billowy, rough *(sea)*; *Fr.* Agité, flottant, ondulant, ondé, ondulé]; § ❷ *mec.* Kararsız, oynak tabiatlı. [*Ing.* Fluctuating; *Fr.* Fluctueux, -euse].

mütemevvice, s. *esk.* **Mütemevviç**'in dişili.

mütemevvil, s. *Osm.* > *Ar. mâl* > *temevvül. esk.* Mal ve servet sahibi, zengin. [*Ing.* Wealthy, rich; *Fr.* Riche].

mütemevvilane, z. *esk.* Zenginlere yakışır tarzda, zengincesine. [*Ing.* Wealthily].

mütemevvilîn, **mütemevvilan**, ç. i. *esk.* Zenginler.

mütemeyyi, -li, s. *Osm.* < *Ar. mey'* > *temeyyü. esk.* Su gibi olan, sıvı hale gelerek akan. [*Ing.* Viscously or fluidly plastic].

mütemeyyiz, s. *Osm.* < *Ar.* Seçik. [*Ing.* Separated, distinct, distinguished].

mütemmem, s. *Osm.* < *Ar. temâm* > *tetmim. esk.* Tamamlanmış, eksiği kalmamış. [*Ing.* Finished, perfected, complete].

mütemmim, s. *Osm.* < *Ar. temâm* > *tetmîm. esk.* § ❶ Tamamlayan, tamamlayıcı, bitiren. [*Ing.* That finishes, perfects, consummates, completing, perfecting; *Fr.* Qui achève, complète]; § ❷ *mat.* Bütünler. [*Ing.* Supplementary, supplemental; *Fr.* Supplémentaire, supplément]; § ❸ *fels.* Tümler. [*Ing.* Complementary; *Fr.* Complément]; § ❹ i. *gram.* Tümleç. [*Ing.* Complement; *Fr.* Complément].
~ **ceza**, *huk.* İlâve edilen ceza. [*Ing.* Complementary punishment, additional punishment].
~ **cüz**, *huk.* ◘ **Cüz**.
~ **siciller**, *huk.* ◘ **Tapu sicili**.
~ **yemin**, *huk.* ◘ **Yemin**.

mütemmime, s. *Osm.* < *Ar. esk.* **Mütemmim**'in dişili.

mütenafir /mütenâfir/, s. *Osm.* < *Ar. nefret* > *tenâfür. esk.* Birbirinden nefret eden, birbirini sevmeyen. [*Ing.* Heating each other, opposed to one another].

mütenahi /mütenâhi/ s. *Osm.* < *Ar. nihâyet* > *tenâhî. esk.* § ❶ Bitimli, biten, sona eren. [*Ing.* That reaches a limit or end, ending; *Fr.* Terminé]; § ❷ *mat.* Sonlu. [*Ing.* Finite; *Fr.* Fini].

mütenahnih, s. *Osm.* < *Ar. nahnaha* > *tenahnuh. esk.* Hırıltılı sesler çıkaran. [*Ing.* Whose throat rattles with phlegm as he breathes].

mütenahnihane, z. *esk.* Hırıltı ile solurcasına veya solur gibi. [*Ing.* With a rattling throat].

mütenaim /mütenâim/, s. *Osm.* < *Ar. ni'met* > *tena'üm. esk.* Nimetle, bolluk içinde büyüyen nazlı alışmış. [*Ing.* Who lives in comfort, loaded with favors, fortunate].
~ **olmak**, Bir şeyi beğenmek, ondan zevk almak.

mütenaimane, z. *esk.* Bolluk içinde büyüyerek, nazlı bir şekilde.

mütenakıs /mütenâkıs/, s *Osm.* < *Ar. noksân.* > tenâkus. esk. Azalan, gittikçe eksilen. [*Ing.* Gradually, diminishing, dwinding].

mütenakız /mütenâkız/, s. *Osm.* < *Ar. nakz* > *tenâkuz. esk.* § ❶ Birbirini çürüten. [*Ing.* Discrepant; mutually contradictory *(two propositions)*, inconsistent]. ☆ *Eşanl.* **çelişik**; § ❷ İki sözü birbirine uymayan; § ● *mant. esk.* ◘ **Çelişik**.

mütenakih /mütenâkih/, s. *Osm.* < *Ar. nikâh* > *tenâküh. esk.* Birbiriyle nikâhlanan,

karı koca olan. [*Ing.* Intermarrying, allied by intermarriage].

mütenakir /mütenâkir/, s. *Osm.* < *Ar. inkâr* > *tenâkür. esk.* Bilmez gibi görünen, inkâr eden.

mütenasık /mütenâsık/, s. *Osm.* < *Ar. nesak* > *tenâsuk. esk.* § ❶ Diziler halinde sıralanmış olan. [*Ing.* Arranged in a continuous line or series]; § ❷ Benzeşen, aynı boyda olan.

mütenasıka, s. *esk.* **Mütenasık**'ın dişili.

mütenasır /mütenâsır/, s. *Osm.* < *Ar. nusret* > *tenâsur. esk.* Yardımlaşan, birbirine yardım eden. [*Ing.* Mutually scattered, dispersed].

mütenasip /mütenâsip/, s. *Osm.* < *Ar. nisbet* >*tenâsüb* > *mütenâsib. esk.* § ❶ Birbirine uyan, ölçülü, orantılı. [*Ing.* Proportional, symmetrical]; § ❷ *mat. esk.* ◘ **Orantılı.**

~ vergi, *ikt.* Matrahın miktarına göre mütenasiben artan vergi. [*Ing.* Proportional tax].

mütenassır, s. *Osm.* < *Ar. nasrâniyyet. esk.* Sonradan Hıristiyanlığı kabul eden, hıristiyan olan.

mütenavip /mütenâvip/, s. *Osm.* < *Ar. nevbet* > *tenâvüb* > *mütenâvib. esk.* § ❶ Nöbetleşe olan, birbirinin ardınca sürüp giden. [*Ing.* Alternating, alternate; *Fr.* Alternatif,-ive]; ☆ *Eşanl.* **alternatif, almaşık;** § ❷ *fels. esk.* ◘ **Almaşık.**

~ cereyan, *fiz. esk.* ◘ **Alternatif akım.**

mütenazır /mütenâzır/, s. *Osm.* < *Ar. nazar* > *tenâzur. esk.* § ❶ Bribirinin karşısında olan birbirine bakan. [*Ing.* Parallel, similar, contrary; *Fr.* Parallèle]. ☆ *Eşanl.* **paralel, koşut;** § ❷ *kim.* ve *elek.* ◘ **Bakışık;** § ❸ *mat. esk.* ◘ **Simetrik, bakışımlı.**

mütenazıre, z. *esk.* **Mütenazır**'ın dişili.

mütenazıren, z. *esk.* Bakışımlı, simetrik bir şekilde.

mütenebbi, s. *Osm.* < *Ar. nübuvvet* > *tenebbü. esk.* Yalancı peygamber, peygamberlik taslayan *(kimse).*

mütenebbih, s. *Osm.* < *Ar. nebeh* > *tenebbüh. esk.* Bir öğüt veya olaydan ders alıp akıllanmış, aklını başına toplamış. [*Ing.* Awake, watchful, vigilant, on his guard].

~ olmak, Uyanmak, aklını başına toplamak, akıllanmak.

mütenebbit, s. *Osm.* < *Ar. nebât* > *tenebbüt. esk. (Ot v.b hk.)* Yerden biten. [*Ing.* That grows from the ground *(plant)*].

müteneffir, s. *Osm.* < *Ar. nefret* > *teneffür. esk.* Nefret eden, iğrenen. [*Ing.* Who feels aversion *(for),* hating, abhoring].

müteneffirane, z. *esk.* Nefret edercesine, tiksinerek.

müteneffis, s. ve i. *Osm.* < *Ar. nefes* > *teneffüs. esk.* § ❶ Soluk alan, yaşayan. [*Ing.* That breathes and lives, possessed of breath]; § ❷ Yorgunluğunu gideren, dinlenen.

müteneffiz, s. *Osm.* < *Ar. nüfuz* > *teneffüz. esk.* Nüfuzlu, sözü geçen. [*Ing.* Having authority; *Fr.* Influent].

müteneffizan, ç. i. *esk.* Nüfuzlu kimseler, sözü geçerler.

mütenekkir, s. *Osm.* < *Ar. nekr* > *tenekkür. esk.* Kıyafet değiştiren veya takma bir ad kullanan, kendini tanıtmak istemeyen. [*Ing.* Unknown, unrecognizable, disguised, incognito; *Fr.* Déguisé].

mütenekkiren, z. *esk.* Kendini tanıtmadan, uydurma bir adla.

mütenevvi, s. *Osm.* < *Ar. nev'* > *tenevvü. esk.* Çeşitli, türlü türlü, değişik. [*Ing.* Of various kinds, diverse; *Fr.* De plusieurs espèces, divers].

mütenevvia, s. *esk.* **Mütenevvi**'nin dişili.

mütenevvih, s. *Osm.* < *Ar. nevha* > *tenevvüh. esk.* Haykıran, bağırarak ağlayan. [*Ing.* Oscillating, crying, singing mournfully].

mütenevvihane, z. *esk.* Haykırarak ağlarcasına. [*Ing.* Cyring in a mournful way].

mütenevvir, s. *Osm.* < *Ar. nür* > *tenevvür. esk.* Parlayan, aydınlanan, parıldayan. [*Ing.* Luminous, illumined].

mütenezzil, s. *Osm.* < *Ar. nüzül* > *tenezzül. esk.* § ❶ Alçalan, kendi şanına yakışmayacak bir şey yapan. [*Ing.* Which comes down, diminishing]; § ❷ Alçakgönüllülük gösteren. [*Ing.*Who condescends, stoops].

mütenezziiane, s. ve z. *esk.* Alçakçasına.

mütenezzilen, z. *esk.* Tenezzül ederek.

müteradif /müterâdif/, s. ve i. *Osm.* < *Ar. redf* > *terâdüf. esk.* § ❶ Birbirine tabi olan. [*Fr.* Qui se suivent l'un l'autre]; § ❷ Anlamı bir olan; § ❸ *gram. esk.* Yazılışları ayrı, anlamı bir olan *(kelime),* eşanlamlı. [*Ing.* Synonymous; *Fr.* Synonyme]. ☆ *Eşanl.* **anlamdaş, eşanlamlı, sinonim.**

müteradife, s. ve i. *esk.* **Müteradif**'in dişili.

müterafik /müterâfık/, s. *Osm.* < *Ar. refâkat* > *terâfuk. esk.* § ❶ Refakat eden, beraber bulunan. [*Ing.* Mutually associated, concurrent *(with)];* § ❷ Karışmış, karışık. [*Ing.* Concomitant].

~ illiyet, *huk.* ◘ **illiyet.**

~ kusur, *huk.* ◘ **Kusur.**

müterahi /müterâhi/, s. *Osm.* < *Ar. reh* > *rahvet* > *terâhi. esk.* Ağır hareket eden, arkada kalan. [*Ing.* Mutually appealing to a judge].

müterakib /müterâkib/, s. *Osm.* <*Ar. rükûb* > *terâküb. esk.* § ❶ *(Kiremit v.b. hk.)* Birbiri üzerine binmiş olan. [*Ing.* Piled one upon another]; § ❷ i. *ed. esk.* Arap aruzunda kullanılan beş kafiye türünden biri. *(Arap şairleri, özellikle Cahiliye çağında yaşayan muallaka şairleri, ünsüz harflerden kurul kafiyeleri birbirinden ayırmak için, kendi ağızlarının özelliğini belirten sesler çıkarırlardı. Sonradan, bu ses özelliğinin korunması için, sakin ünsüz denen sessiz harflere hareke konuldu. Son iki durgun (sâkin), ünsüzün üç harekeli ünsüz ile ayrılmasına müterakib dendi).*

müterakim /müterâkim/, s. *Osm.* <*Ar. rekm* > *terâküm. esk.* Birikmiş, toplanmış, yığılmış. [*Ing.* Accumulated, accumulating].

~ kâr, *ikt.* Hissedarlara dağıtılmamış safi kâr.

müterakime, s. *esk.* **Müterakim**'in dişili.

müterakkıb, s. *Osm.* < *Ar. rükub* > *terakkub. esk.* Gözeten, kollayan, bekleyen.

müterakkıben, z. *esk.* Gözeterek, bekleyerek.

müterakki, s. *Osm.* < *Ar. rakiy* > *terakki. esk.* § ❶ Yukarıya çıkmış, yükselmiş; § ❷ Terakki eden, ilerleyen. [*Ing.* Who advances, which grows or increases, progressive; *Fr.* Avance, progressif,-ive]; ❸ **tersine ~ (rici yahut ters orantılı) tarifeler,** Vergi matrahının değişmesiyle ters orantılı tarife usulü. ◘ **Vergi.**

~ suç, *huk.* Ağır bir suçun, hafif olanı da kapsadığı ve failin, ağır olan suçu işlemek için hafifini de işlemek zorunda kaldığı suç türü. [*Ing.* Progressive offense].

~ (artan orantılı) tarifeler, *mal.* Özellikle gelir ve servet vergilerinde uygulanan ve vergi matrahı büyüdükçe artan oranların vergi mükellefiyetine yükletildiği tarife usulü.

~ vergi, *ikt.* Vergiye esas olan matrahın miktarı yükseldikçe oranı artan vergi. [*Ing.* Progressive tax].

müterakkiyane, z. esk. Terakki edene yakışır tarzda. [*Ing.* Progressively; *Fr.* Progressivement].

müterakkiye, s. esk. **Müterakki**'nin dişili.

mütercem, s. *Osm.* < *Ar. terceme. esk.* Bir dilden baska bir dile çevrilmiş, tercüme edilmiş. [*Ing.* Translated, interpreted; *Fr.* Traduit].

mütercim, s. ve i. ç: **mütercimin.** *Osm.* < *Ar. terceme.* Yazılı bir metni tercüme eden, bir dilden bir dile aktaran kimse. [*Ing.* Who translates, interprets, translator; *Fr.* Traducteur,-trice].

☆ *Eşanl.* **çevirmen, çevirici.**

mütercimin, ç. i. *esk.* **Mütercim**'in çoğulu.

mütercimlik,-ği, i. Mütercimin yaptığı iş.

müteredd /müteredd/, i. *Osm.* < *Ar. redâat.* ve *redy* > *tereddî. esk.* Soysuzlaşmış. [*Ing.* Depraved, degenerate; *Fr.* Dégénéré].

müteredddane, z. *esk.* § ❶ Kararsızca, tereddüt edercesine. [*Ing.* Undecidedly; *Fr.* Indécis]; § ❷ Bir yere gidip gelerek.

müteredddin, ç. i. *esk.* § ❶ Tereddüt edenler, karar veremeyenler; § ❷ Bir yere gidip gelenler.

müteredddit, i. s. *Osm.* < *Ar. redd* > *tereddüd* > *müteredddid.* § ❶ Kararsız, değişken. ☆ *Eşanl.* **duruksun, ikircimli;** § ❷ *esk.* Bir yere gidip gelen, bir yere devam eden. [*Ing.* Who doubts, hesitates, hesitating, undecided].

müthereffi,-ii, s. *Osm.* < *Ar. ref'* > *teferrü. esk.* § ❶ Yukarıya kalkan, yükselen. [*Ing.* High; exalted in rank]; § ❷ Ululuk gösteren.

müterehhib, s. *Osm.* < *Ar. reheb* > *terehhüb. esk.* Rahip olan, kendini Tanrı yoluna adayan. [*Ing.* Who devotes himself to the service of God].

müterekkib, s. *Osm.* < *Ar. rükûb* > *terekküb. esk.* iki veya daha çok cismin birleşmesiyle meydana gelmiş, birleşmiş. [*Ing.* Consisting of parts, composed *(of); Fr.* Composé].

müterennim, s. *Osm.* < *Ar. renim* > *terennüm. esk.* Terennüm eden, güzel sesle şarkı söyleyen. [*Ing.* That sings, warbles; *Fr.* Qui execute une mélodie].

müterennimane, z. *esk.* Şarkı söyler gibi.

müteressib, s. *Osm.* < *Ar. rüsûb* > *teressüb. esk.* Dibe çöken, tortulanan. [*Ing.* Depositing *(sediment),* precipitated].

müteressim, s. *Osm.* < *Ar. resm* > *teressüm. esk.* Zihinde şekillendiren, gözünün önüne getiren. [*Ing.* Which takes shape and becomes pictured in the mind].

müterettip, s. *Osm.* < *Ar. rütbe* > *terettüb.* > *müterettib. esk.* § ❶ Sıralanmış,, düzene girmiş. [*Ing.* Arranged in order, classified]; § ❷ Ait olan; § ❸ Doğan, meydana gelen. [*Ing.* Existent, resultant; *Fr.* Provenant].

mütesadif /mütesâdif/, s. *Osm.* < *Ar. tesâdüf. esk.* Rastlayan, tesadüf eden.

mütesadim /mütesâdim/, s. *Osm.* < *Ar. sadme* > *tesâdüm. esk.* Çarpışan, birbirine çarpan.

mütesahib /mütesâhib/, s. *Osm.* < *Ar. sahabet* > *tesâhub. esk.* Sahip çıkan, yardım eden. [*Ing.* Who protects, who backs up, a protégé].

mütesaid /mütesâ'id/, s. *Osm.* < *Ar. şu'ûd* > *teşâ'ud. esk.* Yükselen, yukarıya çıkan. [*Ing.* That mounts, ascends].

mütesalib /mütesâlib/, s. *Osm.* < *Ar. salib* > *tesâlüb. esk.* § ❶ Haç gibi, haçvari. [*Ing.* X shaped, intersecting]; § ❷ *mant. esk.* ◘ **Çapraz.**

mütesanit, s. *Osm.* < *Ar. sened* > *tesânüd* > *mütesânid. esk.* Dayanışma içinde bulunan, birbirine destek olan. [*Ing.* Mutually supporting or aiding, solidary, joint *(responsibility); Fr.* Solidaire].

☆ *Eşanl.* **dayanışık.**

mütesavi /mütesâvi/, s. *Osm.* < *Ar. seviyy* > *tesâvi. esk.* Birbirine denk, birbirine eş olan, eşit. [*Ing.* Equal to one another, parallel; *Fr.* Égal, pareil].

mütesaviyen /mütesâ:viyen/, z. *Osm.* < *Ar. esk.* Birbirine eşit olarak. [*Ing.* Equally; *Fr.* Également].

müteseil, s. *Osm.* < *Ar. su'al* > *tese'ül. esk.* Dilenen, dilencilik eden. [*Ing.* Who asks alms, beggar].

müteseilane, z. *esk.* Dilenircesine.

müteselli, s. *Osm.* < *Ar. teselli.* Bir acıyı unutur gibi olan, avunan. [*Ing.* Who takes comfort, consoles himself, comforted; *Fr.* Consolé].

~ olmak, Avunmak.

mütesellim, i. *Osm.* < *Ar. selm* > *tesellüm. teşk. tar.* § ❶ Vali veya mutasarrıfların gönderdikleri vergi memuru. Vergi tahsildarı. [*Ing.* Deputy lieutenant-governor, and local collector of taxes and tithes]; § ❷ s. *esk.* Teslim edilen bir şeyi alan, kabul eden. [*Ing.* Who takes or receives a thing from another custodian].

müteselliyane, z. *esk.* Teselli bulmuş gibi, avunmuşçasına.

müteselliye, s. *esk.* Müteselli'nin dişili.

müteselsil, s. *Osm.* < *Ar. silsile* > *teselsül. esk.* Arası kesilmeksizin birbirini takip eden, zincirleme giden. [*ing.* In continuous succession; *Fr.* Enchaîné].

~ **alacak**, *huk.* Bir borcun çeşitli alacaklılarından her birinin, edimin tamamını isteyebileceği ve borçlunun da, alacaklılardan birine borcun tamamını yerine getirmek suretiyle borcundan kurtulduğu alacak.

~ **alacaklı**, *huk.* Müteselsil alacağın alacaklısı. [*ing.* Joint creditor].

~ **borç**, *huk.* Birden fazla borçlu bulunması durumunda, alacağın tamamının yerine getirilmesini isteyebileceği ve borçlulardan her birinin borcun tamamından sorumlu olduğu borç. [*Ing.* Solidary obligation].

~ **borçlular**, *ikt.* Alacaklıya karşı her iki borcun tamamından sorumlu olan borçlu. [*ing.* Joint debtor].

~ **kefil**, *huk.* Borçlu ile birlikte, ortak ve zincirleme borçlu olarak, borcu ödemeyi kabul eden kimse. [*ing.* Joint and several surety].

~ **rehin**, *huk.* ◘ Rehin.

~ **sorumluluk**, *huk.* Sorumluluğu gerektiren bir durumdan birden fazla kimsenin birlikte sorumlu olması ve bunlardan herhangi birinin takibi ile sorumluluğun gerçekleştirilebilmesi durumu. [*ing.* Joint and several liability].

~ **suç**, *huk.* Bir suç işlemek kararının yerine getirilmesinde kanunun aynı hükmünün çeşitli zamanlarda ihlâl edilmesi sonucunda doğan suç. [*ing.* Successive offence].

müteselsilen, z. Müteselsil olarak. [*ing.* Continuously; successively, in succession].

mütesemmim, s. *Osm.* < *Ar. semm* > *tesemmüm. esk.* Zehirlenen. [*Ing.* That has grown fat, fattened].

mütesettir, s. *Osm.* < *Ar. setr* > *tesettür. esk.* Örtünen, gizlenen. [*Ing.* Covered; vailed; screened].

müteseyyib, s. *Osm.* < *Ar. sevāb* > *teseyyüb. esk.* § ❶ Sevap kazanan. [*Ing.* Who does an act that merits reward]; § ❷ *din.* Farzdan sonra nafile namazı kılan. [*ing.* Who performs a supererogatory service of worship].

müteseyyib, s. *Osm.* < *Ar. teseyyüb. esk.* Aldırış etmeyen, ilgisiz davranan. [*Ing.* Careless].

müteseyyibane, z. *esk.* Aldırış etmeyerek. [*ing.* Prodigally].

müteseyyibîn, ç. i. *esk.* **Müteseyyib**'in çoğulu.

müteseyyid, s. *Osm.* < *Ar. seyyid* > *teseyyüd. esk.* Kendini Hz. Muhammed'in soyundan gelmiş gibi gösteren. [*Ing.* Who pretends to belong to the Prophet's lineage].

müteşabih /müteşābih/, s. *Osm.* < *Ar. şibh* > *teşâbüh. esk.* § ❶ Birbirine benzer. [*ing.* Resembling one another, similar, alike; *Fr.* Ressemblant, similaire]; § ❷ *din.* Kur'anı kerim'de gerçek anlamları kastedilmeyip mecazî anlamlarıyle örnek olarak kullanılan âyetler.

müteşair /müteşāir/, s. *Osm.* < *Ar. şi'r* > *teşâ'ür. esk.* Şairlik taslayan. [*Ing.* Poetaster; *Fr.* Faux poète].

müteşairane, z. ve s. Şairlik taslayarak.

müteşakil /müteşākil/, s. ve i. *Osm.* < *Ar. şekl.* > *teşâkül. esk.* § ❶ Şeklen birbirine benzeyen. [*Ing.* Resembling each other]; § ❶ Şekli birbirine benzeyenlerden her biri; § ❷ *ed. esk.* Aruz bahirlerinden *fâilâtün, mefâilün, mefâilün* vezninde olan.

müteşarik /müteşārik/, s. *Osm.* < *Ar. şirket* > *teşārük. esk.* Birbiriyle ortak.

müteşaşi, s. *Osm.* < *Ar. şa'şa'a* > *teşâ'şu. esk.* Parıldayan şa'şaalı bir manzara gösteren, gösterişli.

müteşebbis, s. ve i. *Osm.* < *Ar. şebes* > *Teşebbüs.* Teşebbüs eden, bir işe girişen, girişken olan *(kimse)*.

müteşebbisane, z. *esk.* Bir işe teşebbüs edercesine.

müteşebbisîn, ç. i. *esk.* Teşebbüse geçenler, girişken olan kimseler.

müteşeffi, s. *Osm.* < *Ar. şifā* > *teşeffi. esk.* § ❶ İyileşen; şifa bulan; § ❷ Öcünü alan.

müteşehhid, s. *Osm.* < *Ar. şehâdet* > *teşehhüd. esk.* «*Ettehiyatü*» duasını okuyan.

müteşeim, s. *Osm.* < *Ar. şe'âmet* > *teşe'üm. esk.* § ❶ Uğursuzluk geleceğine inanan. [*Ing.* Who prophecies evil]; § ❷ Bir şeyi uğursuz sayan.

müteşekkil, s. *Osm.* < *Ar. şekvā* > *teşekkül.* § ❶ Teşekkül etmiş, belli bir şekil almış. [*ing.* Formed, shaped; *Fr.* Formé]; § ❷ ... den meydana gelmiş, ... den oluşmuş: *Bu gayet ince, muhtelif renkte kordelaların nohut kadar boncuklarla tutturulmasından müteşekkil bir örgü idi.* [*Ing.* Consisting, composed *(of)*; *Fr.* Constitué].

müteşekkir, s. *Osm.* < *Ar. şükr* > *teşekkür.* İyilik bilir, gördüğü iyilikten dolayı şükür ve teşekkür eden, teşekkür borçlu olan, minnettar. [*Ing.* Who gives thanks, thankful, grateful; *Fr.* Reconnaissant].

müteşekkirane, z. *esk.* Teşekkür edercesine. [*ing.* Gratefully].

müteşekkire, s. *esk.* **Müteşekkir**'in dişili.

müteşemmim, s. *Osm.* < *Ar. şemm* > *teşemmüm. esk.* Koklayan.

müteşemmir, s. *Osm.* < *Ar. şemer* > *teşemmür. esk.* Hazırlanmış, bir işe girişmek üzere olan. [*Ing.* Who sniffs gently, who perceives by smell].

müteşemmis, s. *Osm.* < *Ar. şems* > *teşemmüs. esk.* Güneşlenen, güneş gören bir yerde oturan veya gezen. [*ing.* Sunned, exposed to the sun].

müteşennic, s. *Osm.* < *Ar. şenc* > *teşennüc. esk.* § ❶ Buruşan, kırış kırış olan; § ❷ *patol.* Azan *(yara)*; § ❸ *tıp. esk. (Adale, sinir v.b. hk.)* Kasılan, büzülen.

müteşerri, s. ve i. *Osm.* < *Ar. şerc* > *teşerrü. esk.* § ❶ Şeriata uygun hareket eden *(kimse)*. [*ing.* Who conforms to the canonical law]; § ❷ Fıkıh ve şeriat üzerine geniş bilgisi olan *(kimse)*. [*ing.* Skilled in canonical law].

müteşerriane, z. *esk.* Şeriata uyan kimseye yakışır tarzda.

müteşettit, s. *Osm.* < *Ar. şetat* > *teşettüt. esk.* Dağınık, perişan, karışmış.

müteşettite, s. *esk.* **Müteşettit**'in dişili.

müteşeyyi, s. ve i. ç: **müteşeyiin**. *Osm.* < *Ar. şiā* > *teşeyyü. esk.* § ❶ Şiî mezhebini kabul etmiş *(kimse)*. [*ing.* Who assumes the qualities of a Shi'i]; § ❷ Şiî olmadığı halde şiî gibi görünen, şiîlik taslayan *(kimse)*.

müteşeyiin, ç. i. *esk.* § ❶ Şiî mezhebine girmiş olanlar; § ❷ Şiîlik taslayanlar.

mütetabi /mütetābi/, s. *Osm.* < *Ar. teb'* > *tetābu. esk.* Birbiri ardınca sıralanan. [*Ing.* Consecutive, gradual, proportioned, uniform].

mütetabia, s. *esk.* **Mütetabi**'nin dişili.

mütetabian, z. *esk.* Birbiri ardınca.

mütetavil /mütetāvil/, s. *Osm.* < *Ar. tül* > *tetâvül. esk.* § ❶ Uzayan. [*Ing.* Long or high]; § ❷ Birbiri ardınca uzanan. [*ing.* Who assumes an air of superiority].

mütetebbi, s. *Osm.* < *Ar. tib'* > *tetebbü. esk.* Bir konuyu dikkatle araştıran, araştırıcı. [*Ing.* Who investigates with perseverance, researcher, searcher; *Fr.* Qui des fait des études et des recherches continuelles, homme d'études].

mütetevvic, s. *Osm.* < *Ar. tāc* > *tetevvüc. esk.* § ❶ Tacı olan, taç giymiş, taçlı. [*Ing.* Who wears a crown, crowned]; § ❷ *bot. esk.* Taç yapraklı.

mütevafık /mütevāfık/, s. *Osm.* < *Ar. vefk* > *tevâfuk. esk.* § ❶ Birbirine uygun olan, denk. [*Ing.* In accord with one another; agreed; congruous; *Fr.* Conforme]; § ❷ *mat.* Bütün boyutlarıyle birbirinin üzerine uyan. [*Ing.* ve *Fr.* Commensurable].

mütevaggıl, s. ve i. *Osm.* < *Ar. vügul* > *tevaggul. esk.* Bir konunun veya bir bilimin derinliklerine inen, en ince noktalarına kadar bilen *(kimse)*.

mütevahhid, s. *Osm.* < *Ar. vahdet* > *tevahhud. esk.* Benzeri olmayan, tek, eşsiz. [*Ing.* Sole, unique; *Fr.* Unique].

mütevahhiş, s. *Osm.* < *Ar. vahşet* > *tevahhuş. esk.* Korkmuş, ürkmüş. [*Ing.* Timid; frightened, scared, desolate].

mütevahhişane, z. *esk.* Korkmuş, ürküntü duymuş bir varlığın davranışıyle.

mütevakkıf, s. *Osm.* < *Ar. vakf* > *tevâkkuf. esk.* § ❶ Olduğu yerde duran, ilerlemeyen. [*ing.* At a stop; standing still]; § ❷ Bir şeye bağlı olan, gerçekleşmesi ancak bağlı olduğu şeyle mümkün bulunan *(iş, konu v.b.)*. [*ing.* Dependent *(on)*, contingent; *Fr.* Dépendant de].

mütevakki, s. *Osm.* < *Ar. vikāye* > *tevakki. esk.* Kendini gözeten, sakınan. [*Ing.* Who takes pains or precautions to guard against or avoid].

mütevali[1], s. *Osm.* < *Ar. vely* > *tevâli. esk.* § ❶ Birbirini takip eden, aralık vermeksizin devam eden. [*ing.* That follow one another; *Fr.* Ininterrompu, sans interruption, incessant]; § ❷ *mat.* Ardışık. [*ing.* Consecutive, successive, continuous; *Fr.* Successif,-ive, consécutif,-ive].

mütevali[2], i. *Osm.* < *Ar.* Lübnan'lı şiilere verilen ad. *(XVIII. yüzyıl başları)*.

mütevâliyen /mütevā:liyen/, z. *esk.* Birbirini takip ederek, üst üste. [*Ing.* Successively, continuously, consecutively; *Fr.* Successivement, consécutivement].

mütevarid /mütevārid/, s. *Osm.* < *Ar. vürūd* > *tevārüd. esk.* Gelen, ulaşan. [*ing.* That come successively *(news, etc.)*; arriving; *Fr.* Coincident].

mütevaride, s. *esk.* **Mütevarid**'in dişili.

mütevaris /mütevāris/, s. *Osm.* < *Ar. verāset* > *tevārüs. esk.* § ❶ Miras yoluyle elde edilen, miras kalan. [*Ing.* Inherited; *Fr.* Passé par héritage de père en fils]; § ❷ *(Maddî veya manevî bazı değerler hk.)* Babadan evlâda geçen. [*Ing.* Hereditary; *Fr.* Héréditaire].

mütevasıl /mütevāsıl/, s. *Osm.* < *Ar. vasl* > *tevāsul. esk.* Birbirine bitişmiş. [*Ing.* Joined together, connected with one another; *Fr.* Attaché, relié].

mütevasıla, s. *esk.* **Mütevasıl**'ın dişili.

mütevatir /mütevātir/, s. *Osm.* < *Ar. vetr* > *tevātür. esk.* Halk arasında söylenilen, ağızdan ağıza yayılan. [*Ing.* Spread from mouth to mouth, generally admitted, well known, truth; *Fr.* Propagé par le rumeur publique, notoire].

mütevatiren, z. *esk.* Söylenerek, ağızdan ağıza yayılan. [*Ing.* By general report, by general admission].

mütevazı /mütevāzı/, s. *Osm.* < *Ar. vaz'* > *tevāzu.* § ❶ Tevazu gösteren, kibirsiz, kurumsuz. [*Ing.* Humble, modest; *Fr.* Humble, modeste]. ☆ *Eşanl.* **alçak gönüllü**; § ❷ Gösterişsiz.

mütevazıane, z. *esk.* § ❶ Alçakgönüllülükle. [*Ing.* Modestly, humbly]; § ❷ Gösterişsiz bir şekilde.

mütevazıîn, ç. i. *esk.* Kibirsizler, alçakgönüllü kimseler.

mütevazî /mütevāzi/, s. *Osm.* < *Ar. vezy* > *tevāzi. mat. esk.* Birbirine paralel olan. [*Ing.* Parallel; *Fr.* Parallèle].
☆ *Eşanl.* **koşut**.

mütevazin /mütevāzin/, s. *Osm.* < *Ar. vezn* > *tevāzün. esk.* Birbirine uyan, ölçülü, dengeli olan. [*Ing.* Equal in weight, balancing one another, balanced; *Fr.* Équilibré, en équilibre].

~ **dümen**, *den.* Yelpaze alanının yüzde 20 ile 30 u arasında bir parçası dönme ekseninin önünde bulunan gemi dümeni. *(Geminin hareketinden doğan su akıntısının bu alan üstündeki etkisi dolayısıyle dümene uygulanacak döndürme gücünde önemli indirim sağlar.)*

~ **palanga**, *den.* Denizli havalarda dalgaların dümen yelpazesine vurması sonucu, dümen zinciri üzerine binecek zorlamaları önlemek için dümenin yekesinden iki yana karşılıklı olarak tek parça halatla donatılan çift palanga.

mütevaziyen, z. *esk.* Paralel olarak, birbiriyle

birleşmeden. [*Ing.* In parallel; *Fr.* Parallèment].

☆ *Eşanl.* koşutça.

müteveccih, s. *Osm.* < *Ar. vech* > *teveccüh. esk.* § ❶ Bir yere yönelen, bir yere gitmeye karar veren. [*Ing.* That turns his face *(towards a person or thing); Fr.* Tourné, adressé vers]; § ❷ Yönelmiş. [*Ing.* Facing; aimed at]; § ❸ Birine teveccühü, sevgisi olan. [*Ing.* Favorably disposed towards, favorably inclined toward].

müteveccihane, z. *esk.* Bir yere yönelircesine veya sevgi duyan bir kişinin davranışıyle. [*Ing.* As one who is inclined towards].

müteveccihen, z. *Osm.* < *Ar. müteveccih. esk.* § ❶ Bir yere doğru gitmek üzere. [*Ing.* In the direction of]; § ❷ Belli bir tarafa yönelerek, niyetlenerek. [*Ing.* Bound for].

müteveffa /müteveffâ/, s. ve i. *Osm.* < *Ar. vefat.* Vefat etmiş olan, ölmüş, ölü *(kimse).* [*Ing.* Deceased, dead, decedent, the late; *Fr.* Décédé, défunt].

müteveffat, s. *esk.* Müteveffa'nın dişili.

mütevehhim, s. *Osm.* < *Ar. vehim* > *tevehhüm. esk.* § ❶ Vehimlenen, kuruntulu. [*Ing.* Suspecting; *Fr.* Soupçonneux,-euse]; § ❷ Korkak, ödlek. [*Ing.* Who has imaginary fears, fearing; *Fr.* Peureux,-euse].

mütevehhimane, z. *esk.* Kuruntulu olana yaraşır şekilde. [*Ing.* Suspiciously; *Fr.* Soupçonneusement].

mütevehhimin, ç. i. *esk.* Kuruntululular.

mütevekkil, s. *Osm.* < *Ar. vekl* > *teevkkül.* § ❶ Her işini Tanrı'ya bırakan, tevekkül gösteren. [*Ing.* Who puts all his trust in God; *Fr.* Qui se fie en Dieu]; § ❷ Tevekkül ifade eden. [*Ing.* Resigned; *Fr.* Résigné].

mütevekkilane, mütevekkilen, z. *esk.* Her işi oluruna bırakarak, tevekkül göstererek, kadere boyun eğerek. [*Ing.* Trustingly; resignedly; *Fr.* Avec résignation].

mütevelli, i. *Osm.* < *Ar. vely ve vilâyet* > *tevelli.* § ❶ Bir vakfın yönetimiyle görevli olan kimse. [*Ing.* Administrator, especially the trustee of a pious foundation; *Fr.* Gérant désigne pour administrer les biens laissés à une oeuvre de piété; curateur]; § ❷ *huk. esk.* Şer'i kurallara veya bir vakfiyede belirtilen şartlara göre vakfı yöneten veya vakfa ait meselelere çözüm bulan kimse. [*Ing.* Trustee].

mütevellidat, ç. i. *esk.* Kız çocuklar. [*Ing.* Female children].

mütevellide, s. *esk.* Mütevellid'in dişili.

mütevellit, s. *Osm.* < *Ar. velâdet* > *tevellüd* > *mütevellid. esk.* § ❶ Dünyaya gelen, doğan. [*Ing.* Born, come out; *Fr.* Né, enfanté]; § ❷ *mec.* Meydana gelmiş, hasıl olmuş, ileri gelmiş. [*Ing.* Caused, arising from, resulting from; *Fr.* Causé, résultant].

mütefeverrik, s. *Osm.* < *Ar. varak, teferruk. bot. esk.* Yaprak süren, yapraklanan.

müteverrim, s *Osm.* < *Ar. verem* > *teverrüm. esk.* § ❶ Verem olmuş, veremli. [*Ing.* Tubercular; *Fr.* Phtisique]; § ❷ Kabarık, şiş. [*Ing.* Swollen].

mütevrrimen, z. *esk.* Vereme tutularak.

müteverrimun, ç. i. *esk.* Veremliler.

mütevessi,-ii, s. *Osm.* < *Ar. vüs'at* > *tevessü. esk.* § ❶ Genişleyen. [*Ing.* Wide, spacious; *Fr.* Vaste, ample]; § ❷ *mec.* Gelişen, büyüyen. [*Ing.* extensive, comprehensive; *Fr.* Étendu].

mütevessil, s. *Osm.* < *Ar. vesile* > *tevessül. esk.* § ❶ Inanan, bağlanan. [*Ing.* Who has recourse to God or man in full trust]; § ❷ Yanaşan, yakınlaşmak isteyen. [*Ing.* Studious of obtaining nearness of access]; ❸ Sebep olarak kabul eden.

mütevessilen, z. *esk.* Bir vesileye dayanarak. [*Ing.* Confidingly, relying].

mütevettir, s. *Osm.* < *Ar. vetr* > *tevettür. esk.* Gerilen, gerilmiş halde bulunan. [*Ing.* Stretched tight].

mütevettire, s. *esk.* Mütevettir'in dişili.

müteyakkız, s. *Osm.* < *Ar. yakaza* > *teyakkuz. esk.* § ❶ Gözü açık, dikkatli, uyanık. [*Ing.* Vigilant, watchful, circumspect; *Fr.* Vigilant, prudent]; § ❷ *esk.* Uykudan uyanmış. [*Ing.* Awake; *Fr.* Éveillé].

müteyakkızane, z. *esk.* Uyanık ve açıkgöz bir kimsenin davranışıyle. [*Ing.* Vigilantly; *Fr.* Avec prudence, prudemment, attentivement].

müteyakkin, s. *Osm.* < *Ar. yakın* > *teyakkun. esk.* Kesin olarak bilen. [*Ing.* Sure, convinced, certified; *Fr.* Qui sait de présume fortment, qui croit].

DUDEN'den

ŞEKİL: 405. — **MÜZİK ÂLETLERİ I. 1.** Tunç lur. **2.** Panflüt *(Çoban flütü).* **(3)** Kamışboru. **4.** Boru. **5.** Ağızlık. **6.** Obo sesini veren jödorg. **7.** Çığırtma. **(8)** Gayda. **9.** Tulum. **10.** Gayo. **11.** Gaydanın pes kamışı. **12.** Boynuz. **13.** Büyük kamış boru. **(14)** Çenk *(Lir).* **15.** Kemer. **16.** Bağlama çubuğu *(Boyunduruk).* **17.** Köprü. **18.** Ses kutusu. **19.** Mızrap. **20.** Kemençe. **(21)** Sitern *(Sitol).* **22.** Ses deliği. **(23)** Viyol **24.** Viyol yayı. **(25)** Lâterna. **26.** Sürtünme çarkı. **27.** Siper. **28.** Klaviye. **29.** Ses gövdesi. **30.** Ses telleri. **31.** Bourdon telleri. **(32)** Santur. **33.** Ses kutusu. **34.** Ses tahtası. **35.** Vuruş çekiçleri. **36.** Klavikord. **37.** Klavikord mekanizması. **38.** Tuş. **39.** Denge çubuğu. **40.** Klavuz çivisi. **41.** Kılavuz oluğu. **42.** Dayanak. **43.** Teğet. **44.** Tel *(Kiriş).* **45.** Çimbalo. **46.** Üst klaviye. **47.** Alt klaviye. **(48)** Çimbalo mekanizması. **49.** Tuş. **50.** Kaldıraç. **51.** Izgara. **52.** Dil. **53.** Mızrap. **54** Yastık. **55.** Tel *(Kiriş).* **(56)** Portatif org. **57.** Borular. **58.** Körük.

müteyemmen, s. *Osm. < Ar. yümn > teyemmün. esk.* Uğurlu olarak kabul edilmiş, kutlu sayılmış. [*ing.* Fortunate, auspicious, of good omen; *Fr.* Heureux, content].

müteyemmim, s. *Osm. < Ar. yemam > teyemmüm. din.* Abdesti teyemmümle alan. [*Ing.* Who uses sand when water is not to be had for performing ablutions].

müteyemmimen /müteyemmi:men/ z. *esk.* Teyemmüm ederek. [*Ing.* In the manner of performing ablution in form].

müteyemmin, s. *Osm. < Ar. yümn > teyemmün. esk.* Uğurlu, bereketli sayan, uğur uman. [*ing.* Who regards himself as fortunate].

müteyemmimen /müteyemmi:nen/, z. *esk.* Uğurlu ve bereketli sayarak. [*ing.* Auspiciously].

müteyessir, s. *Osm. < Ar. yüsr > teyessür. esk.* Kolayca yapılan, kolaylıkla meydana gelen. [*Ing.* Attined, accomplished, successful, easy].

mütezad, s. *Osm. < Ar. zıdd > tezadd > mütezadd. esk.* Birbirine karşıt olan.

mütezadde, s. *esk.* Mütezad'ın dişili.

mütezahir /mütezāhir/, s. *Osm. < Ar. zuhür > tezāhür. esk.* Görünen, ortaya çıkan. [*Ing.* Visible, manifest; *Fr.* Visible, sensible].

mütezaif /mütezā'if/, s. *Osm. < Ar. zı'f > tezā'üf. esk.* Iki veya daha çok kattan meydana gelen, kat kat artan.

mütezayit /mütezāyit/, s. *Osm. < Ar. ziyāde > tezāyüd > mütezāyid. esk.* Artan, çoğalan.

mütezebzib, s. *Osm. < Ar. zebzebe > tezebzüb. esk.* § ❶ Kararsız, tereddüt eden; § ❷ Karışık.

mütezehhid, s. *Osm. < Ar. zühd > tezehhüd. esk.* Dindar, son derece dine bağlı. [*Ing.* Ascetic, pious, devout].

mütezehhidane, z. *esk.* Dindar olana yakışacak şekilde. [*Ing.* Piously].

mütezehhir, s. *Osm. < Ar. zehre > tezehhür. esk.* Çiçeklenen, çiçeklerle bezenen.

mütezekki, s. *Osm. < Ar. zekā > tezekki. esk.* § ❶ Temize çıkan, aklanan; § ❷ Zekât veren; § ❸ Çok dindar olan. [*Ing.* That becomes purified, who gives alms, very pious].

mütezekkir, s. *Osm. < Ar. zikr > tezekkür. esk.* § ❶ Hatırlayan, aklına getiren; § ❷ Bir işe dair konuşan.

mütezellil, s. *Osm. < Ar. zillet > tezellül. esk.* Zillete, alçaklığa katlanan. [*Ing.* Humble, submissive, meek, humiliated].

mütezelliilane, z. *esk.* Zelilcesine, alçalarak. [*Ing.* Humbly, contemptibly].

mütezelzil, s. *Osm. < Ar. zelzele > tezellül. esk.* Zelzeleye tutulmuş gibi sallanan, sarsılan. [*ing.* Shaken, convulsed, trembling].

mütezevvic, s. *Osm. < Ar. zevc > tezevvüc. esk.* Evlenen, evli. [*Ing.* Who takes a spouse, married; *Fr.* Marié].

mütezevvicin, ç. i. *esk.* Evliler.

müthiş, s. *Osm. < Ar. dehşet > idhāş > müdhiş.* § ❶ Korkuya düşüren, dehşetli, korkunç. [*ing.* Terrible, fearful, horrible; terrific; aweful; *Fr.* Effrayant; terrible; horrible]; § ❷ Kendini kuvvetle duyuran, şiddetli. [*Ing.* ve *Fr.* Violent]; § ❸ Mükemmel, çok güzel; § ❹ Çok rahatsız edici, tahammül edilmez; § ❺ *tkz.* Şaşırtan, hayrete düşürenler için kullanılır: *Müthiş bir adam!* [*Ing.* Extraordinary; *Fr.* Extraordinaire]; § ❻ z. *(Aşırılık belirtir)* Müthiş bir şekilde, son derece. [*Ing.* Excessive; *Fr.* Excessif,-ive].

mütib, s. *Osm. < Ar. ta'b > it'ab. esk.* Yorgunluk veren, yorucu.

mütim, s. *Osm. < Ar. temām > ikmām > mütimm. esk.* Bir şeyin tamamlanmasına yarayan, tamamlayıcı. [*Ing.* That completes, perfects].

mütlif, s. *Osm. < Ar. telef > itlāf. esk.* § ❶ Telef eden, öldüren; § ❷ Tehlikeli; § ❸ Bir şeyi kullanılmaz hale getiren. [*Ing.* Destroying].

müttaki, s. *Osm. < Ar. vikāye > ittikā. esk.* Günah ve haramdan sakınan, Tanrı'dan korkan.

müttefik, s. ve i. *Osm. < Ar. vefk > ittifāk.* § ❶ Herhangi bir anlaşma ile bağlanmış olan, birleşmiş *(kimse veya şey).* [*ing.*

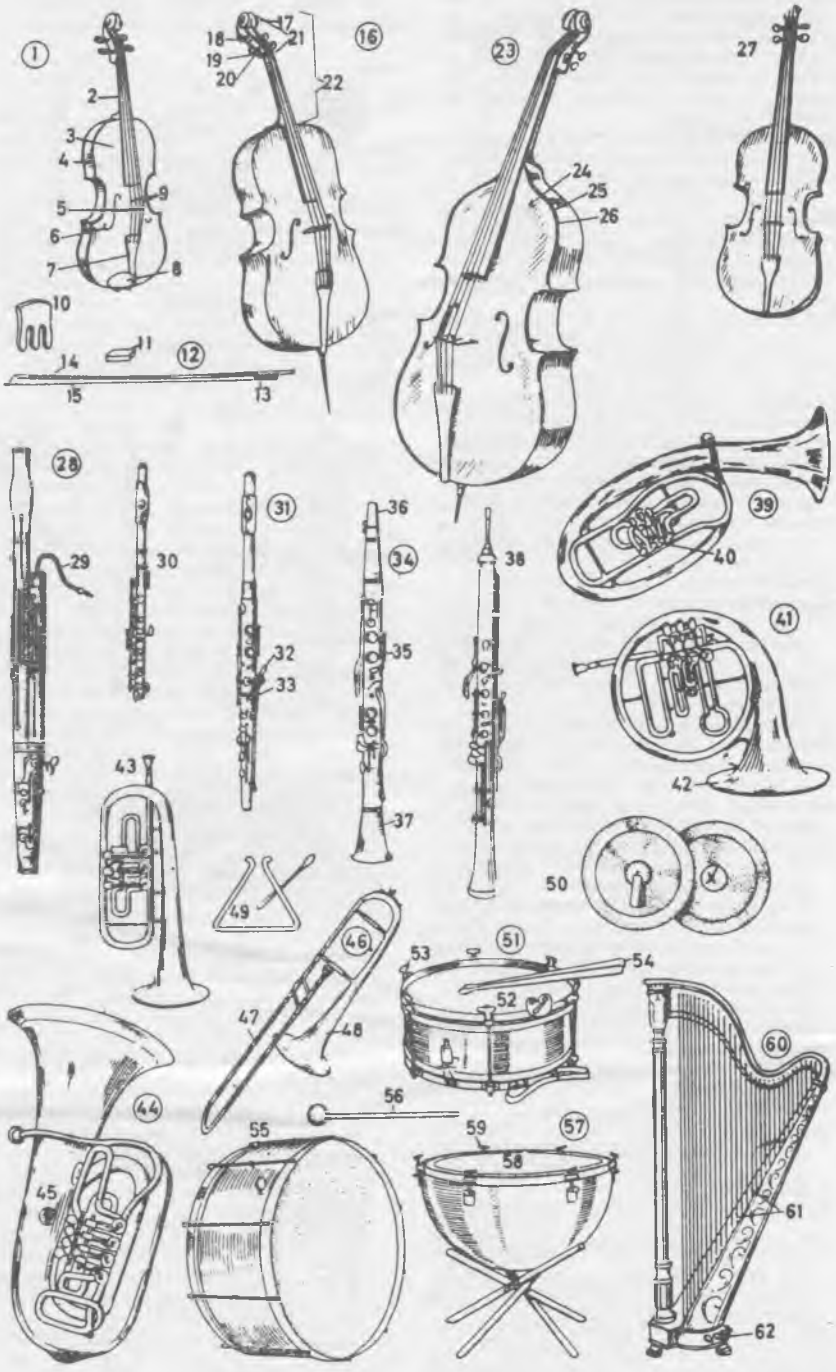

DUDEN'den

ŞEKİL: 406. — **MÜZİK ALETLERİ II.** [*1-62 Orkestra âletleri*]: [*1-27 Yaylı çalgılar*]: **1.** Keman. **2.** Keman sapı. **3.** Keman gövdesi. **4.** Keman yanları. **5.** Keman köprüsü. **6.** Ses deliği *(f deliği).* **7.** Telgeren *(Kordiye).* **8.** Çenelik. **9.** Teller *(kirişler).* **10.** Surdin. **11.** Reçina. **(12)** Yay. **13.** Vida somunu. **14.** Değnek. **15.** At kılı. **(16)** Viyolonsel. **17.** Kıvrık baş. **18.** Akort anahtarı *(Kulak).* **19.** Vida somunu. **20.** Akort vida kutusu. **21.** Baş. **22.** Viyolonsel sapı. **23.** Kontrabas. **24.** Gövde. **25.** Kenar. **26.** Süslü kenar. **27.** Viyola. [*28-38 Tahta nefesli çalgılar (sazlar)*]: **(28)** Bason *(Fagot).* **29.** Ağızlık. **30.** Pikolo. **31.** Flüt. **32.** Flüt tuşu. **33.** Parmak deliği. **(34)** Klarinet. **35.** Tuş. **36.** Ağızlık. **37.** Kalak. **38.** Obua. [*39-48 Bakır nefesli çalgılar (sazlar)*]: **39.** Tenor korno. **40.** Valf. **(41)** Korno. **42.** Kalak. **43.** Kornet *(Boynuz).* **(44)** Bas tuba. **45.** Başparmak tutacağı. **46.** Trombon. **47.** Trombon sürgün. **48.** Kalak. [*49-59 Vuruşlu çalgılar (sazlar)*]: **49.** Üçgen. **50.** Zil. [*51-59 Derili çalgılar (sazlar)*]: **(51)** Trampet. **52.** Trampet derisi *(Zar).* **53.** Sıkıştırıcı vida. **54.** Trampet bageti. **55.** Bas davul. **56.** Tokmak. **(57)** Timpani *(Irı dümbelek, kudum).* **58.** Timpani. **59.** Akort vidası. **60.** Harp. **61.** Teller *(kirişler).* **62.** Pedaller.

cem yayınevi